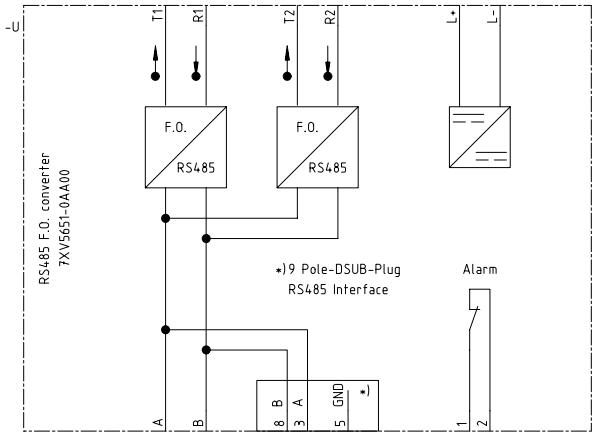

Copyright (C) Siemens AG 1998 All Rights Reserved

Archiv: BMP / 7XV5651-0xA00 / S / 1 /

Projekt: schutzen
Symbolbibliothek 1: EVS627
Symbolbibliothek 2: MS_40900
Symbolbibliothek 3:
Symbolbibliothek 4:

ELCAD-Version: 5.7
Translaredatei A: LEERA
Translaredatei B: LEERB
Translaredatei C: FB_E, 24.04.98
Translaredatei D:

				Date	03.05.99	EVS CAD-Pool	Siemens AG	RS485 F.O. converter 7XV5651		=
				Drawn	Bertrand			2-channel	S	+
				Appr.	Bojer				-	
Rev.	Remarks	Date	Name	Norm		Orig./Repl.f./Repl.by (3)E50414-Y0100		Circuit diagram		

1

Sheet 1

1 Sh.