SIEMENS
Ingenuity for life

ซีเมนส์ แคตตาล็อค

ตู้คอนซูเมอร์ยูนิต, เบรกเกอร์ลูกย่อย, เบรกเกอร์กันไฟดูด-ไฟรั่ว-ไฟเกิน-ไฟช็อต,
อุปกรณ์ป้องกันแรงดันไฟฟ้าเกินจากฟ้าผ่าและไฟกระชาก

siemens.co.th/simbox-consumer-unit

A Smart Choice for Your Home

Catalog Thailand version

Edition 2016

Products ผลิตภัณฑ์

Content รายละเอียด

ALPHA SIMBOX Consumer Unit
ตู้คอนซูเมอร์ยูนิต รุ่น ALPHA SIMBOX

ตู้คอนซูเมอร์ยูนิต ซีเมนส์ รุ่น ALPHA SIMBOX ใช้สำหรับใส่อุปกรณ์ MCBs, RCBOs/RCCBs, Surge Protection ตัวตู้ผลิตจากเหล็กเกรดเอ คุณภาพสูง หนาพิเศษ มีความแข็งแรงทนทาน ไม่เป็นสนิม มีรูปลักษณ์ทันสมัย ใช้ติดตั้งภายในอาคารและที่พักอาศัย ผลิตตามมาตรฐานสากล และ มอก. 1436-2540 มีรุ่นให้เลือกตามการใช้งาน ตั้งแต่ 4 - 20 ช่อง

Miniature Circuit Breakers (MCBs)
กลุ่มผลิตภัณฑ์เบรกเกอร์ลูกย่อย

เบรคเกอร์ลูกย่อย รุ่นใหม่ 5SL ใช้สำหรับตัดวงจรไฟฟ้า เพื่อป้องกันการใช้ไฟฟ้าเกินพิกัด (overload) และไฟฟ้าลัดวงจร (short circuit) ใช้สำหรับติดตั้งภายในตู้คอนซูเมอร์ยูนิต ซีเมนส์ และโหลดเซ็นเตอร์ เหมาะกับการใช้งานสำหรับบ้านและที่พักอาศัยทุกประเภท มีฟังก์ชั่น SLR (Slide Latch-Release) ทำให้สามารถปลดล็อกเบรกเกอร์แต่ละตัวออกจากแผงวงจรได้ด้วยมือโดยไม่ต้องใช้อุปกรณ์ช่วย

Residual Current Protective Devices
- เบรกเกอร์กันไฟดูด-ไฟรั่ว (RCCBs)
- เบรกเกอร์กันไฟดูด-ไฟรั่ว-ไฟเกิน-ไฟช็อต (RCBOs)

เบรกเกอร์กันไฟรั่ว/ไฟดูด(RCCBs) รุ่นล่าสุด 5SV และรุ่น 5SM จะตัดวงจรอัตโนมัติเมื่อมีค่ากระแสไฟรั่วตามค่าที่กำหนด ส่วนเบรกเกอร์กันไฟรั่ว/ไฟดูด/ไฟเกิน/ไฟช็อต (RCBOs) รุ่น 5SU9 เป็นอุปกรณ์ที่ควบรวมคุณสมบัติของ RCCBs และ MCBs เข้าไว้ด้วยกัน สามารถตัดวงจรอัตโนมัติเมื่อมีค่ากระแสไฟรั่วที่ 10 และ 30 มิลลิแอมแปร์

Surge Protection Devices
อุปกรณ์ป้องกันแรงดันไฟฟ้าเกินจากฟ้าผ่าและไฟกระชาก

อุปกรณ์ Surge Arrester ใช้ในการป้องกันแรงดันไฟฟ้าเกินชั่วขณะ (ไฟกระชาก) เหมาะสำหรับบ้านพักอาศัยและการใช้งานทั่วไป และอุปกรณ์ Surge Combination ซึ่งใช้ในการป้องกันแรงดันไฟฟ้าเกินที่เกิดจากฟ้าผ่าและไฟกระชาก จะทำให้มีความปลอดภัยมากยิ่งขึ้น เหมาะสำหรับอาคารอุตสาหกรรม , สำนักงาน, ตึกอาคาร และบ้านพักอาศัย

Related catalogs แคตตาล็อคที่เกี่ยวข้อง

Content รายละเอียด

Products for Low Voltage Power Distribution
Protection, Switching, Measuring, and Monitoring Devices version Thailand, 2015

แคตตาล็อค(ประเทศไทย) ปี2558
กลุ่มผลิตภัณฑ์อุปกรณ์ไฟฟ้าแรงดันต่ำ

แคตตาล็อค(ประเทศไทย) สำหรับกลุ่มผลิตภัณฑ์อุปกรณ์ไฟฟ้าแรงดันต่ำ
- กลุ่มผลิตภัณฑ์เบรกเกอร์ลูกย่อย(MCBs)
- กลุ่มผลิตภัณฑ์เบรกเกอร์กันไฟดูด-ไฟเกิน-ไฟรั่ว-ไฟช็อต (RCCBs/ RCBOs)
- กลุ่มผลิตภัณฑ์เซอร์กิตเบรกเกอร์ สวิทซ์ตัดตอนอัตโนมัติ (MCCBs)
- กลุ่มผลิตภัณฑ์แอร์เซอร์กิตเบรกเกอร์ (ACBs)
- กลุ่มผลิตภัณฑ์สวิทซ์สำหรับตัดวงจรไฟฟ้า
- กลุ่มผลิตภัณฑ์เครื่องมือวัดและควบคุมไฟฟ้า

Trademarks

All product designations may be registered trademarks or product names of Siemens AG or other supplying companies. Third parties using these trademarks or product names for their own purposes may infringe upon the rights of the trademark owners.
Further information about low-voltage power distribution and electrical installation is available on the Internet at:

www.siemens.com/lowvoltage

A Smart Choice for Your Home

A Smart Choice for Your Home

Consumer Units, Miniature Circuit Breakers, Residual Current Protective Devices, Surge Protection Devices

Siemens Catalog 2016 / ซีเมนส์ แคตตาล็อค 2559

Content / สารบัญ

ALPHA SIMBOX Consumer Unit
ตู้คอนซูเมอร์ยูนิต
รุ่น ALPHA SIMBOX 1

Miniature Circuit Breakers (MCBs)
กลุ่มผลิตภัณฑ์เบรกเกอร์ลูกย่อย 2

Residual Current Protective Devices (RCCBs, RCBOs)
กลุ่มผลิตภัณฑ์เบรกเกอร์กันไฟดูด-ไฟรั่ว-ไฟเกิน-ไฟช๊อต 3

Surge Protection Devices
อุปกรณ์ป้องกันแรงดันไฟฟ้าเกินจากฟ้าผ่าและไฟกระชาก 4

Consumer Unit
ตู้คอนซูเมอร์ยูนิต รุ่น ALPHA SIMBOX

มอก. 1436-2540

ALPHA SIMBOX Consumer Unit

A Smart Choice for Your Home

"เพราะบ้านเป็นมากกว่าที่พักอาศัย" ตู้คอนซูมเมอร์ยูนิต รุ่น ALPHA SIMBOX ที่ได้รับการพัฒนาและออกแบบโดยเทคโนโลยีของบริษัท ซีเมนส์ ผู้นำด้านนวัตกรรมทางวิศวกรรมพลังงานและอิเล็กทรอนิกส์ระดับโลก จึงให้ความมั่นใจด้านความปลอดภัยระดับสูงสุดแก่ผู้ใช้งาน

ตู้คอนซูเมอร์ยูนิต จะใช้สำหรับติดตั้งอุปกรณ์ไฟฟ้าที่ควบคุมและป้องกันอันตรายต่างๆ จากระบบไฟฟ้า ซึ่งโดยทั่วไปจะประกอบด้วยเซอร์กิตเบรกเกอร์หลัก เซอร์กิตเบรกเกอร์ลูกย่อย อุปกรณ์ป้องกันไฟรั่วไฟดูด โดยติดตั้งบนรางปีกนก (DIN rail)

"เพราะมั่นใจในคุณภาพ เราจึงกล้ารับประกันถึง **12** ปี*"

12 YEARS WARRANTY*

* เฉพาะตู้ ไม่รวมเบรกเกอร์ลูกย่อย ในสภาพการใช้งานปกติ

คุณสมบัติเด่น

- ตัวตู้ผลิตจากเหล็กเกรดเอ คุณภาพสูงพิเศษ พ่นสีฝุ่นอย่างดี จึงทนทาน ไม่เป็นสนิม ทนรอยขีดข่วน ไม่ติดไฟ
- รูปลักษณ์สวยงามทันสมัย พร้อมความปลอดภัยสูงสุดด้วยการออกแบบตามมาตรฐาน มอก. 1436-2540 และมาตรฐานสากล ใช้สำหรับติดตั้งภายในอาคารและที่พักอาศัย
- มีหลายขนาดให้เลือกใช้ตามความต้องการ ตั้งแต่ 4, 6, 10,14, 16 และ 20 ช่องวงจร

มอก. 1436-2540

รายละเอียดของผลิตภัณฑ์และการสั่งซื้อสินค้า

Product ผลิตภัณฑ์	No. of Pole* จำนวนช่องวงจร	Dimension (W x L x D) ขนาด (กว้างxยาวxลึก) mm. (มิลลิเมตร)	Order No. รุ่นสินค้า	Unit Price (THB) ราคา/หน่วย (บาท)
ALPHA SIMBOX Consumer Unit				
 8GB3311-1TH01	4	235 x 215 x 96	8GB3311-0TH01	**1,190**
	6	235 x 250 x 96	8GB3311-1TH01	**1,310**
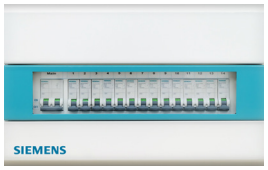 8GB3311-5TH01	10	235 x 325 x 96	8GB3311-3TH01	**1,630**
	14	235 x 400 x 96	8GB3311-5TH01	**2,450**
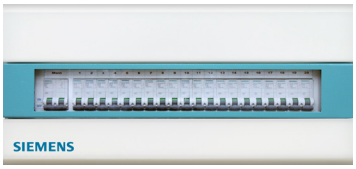 8GB3311-8TH01	16	235 x 440 x 96	8GB3311-6TH01	**2,650**
	20	235 x 505 x 96	8GB3311-8TH01	**3,300**

ส่วนประกอบภายในตู้คอนซูเมอร์ยูนิต และวิธีการติดตั้งสายไฟ

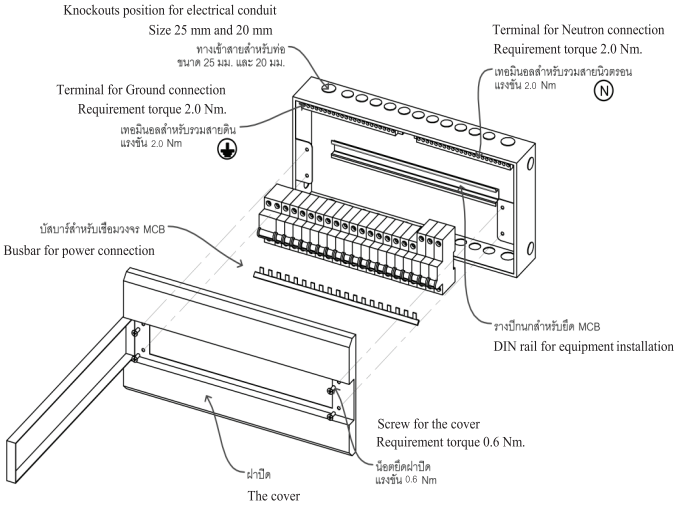

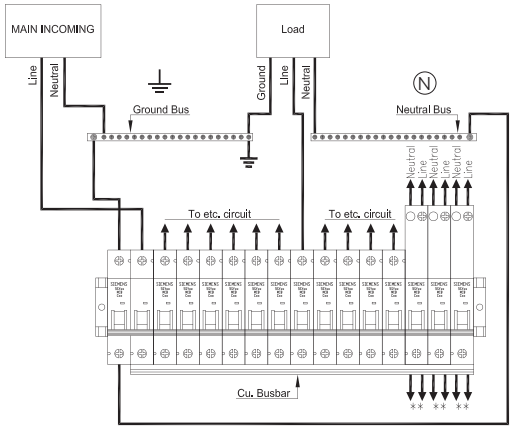

**Blue wire connect to neutral bus
White wire connect to ground bus

ภาพรวมผลิตภัณฑ์

ตลอดระยะเวลาที่ผ่านมาบริษัทซีเมนส์มีความมุ่งมั่นที่จะคิดค้นและพัฒนานวัตกรรมของผลิตภัณฑ์ต่างๆ สู่ตลาดโลกอย่างต่อเนื่อง ในวันนี้ทีมงานวิจัยและพัฒนาทางด้านการติดตั้งระบบไฟฟ้าภูมิใจนำเสนอผลิตภัณฑ์ไฟฟ้าที่ผลิตและออกแบบโดยบริษัทซีเมนส์ Betagard 5SL - Inspiring Safety มาตรฐานใหม่สำหรับการป้องกันด้านระบบไฟฟ้า ซึ่งสามารถรองรับกระแสไฟฟ้าได้สูงถึง 63 แอมแปร์

โดยเซอร์กิตเบรกเกอร์จะทำหน้าที่เปิดปิดวงจรไฟฟ้า และตัดวงจรแบบอัตโนมัติเมื่อเกิดกระแสไฟฟ้าเกินพิกัด (Overload) และกระแสไฟฟ้าลัดวงจร (Short circuit) อุปกรณ์ดังกล่าวจะติดตั้งบนรางปีกนกในตู้คอนซูเมอร์ยูนิต ซึ่งเหมาะกับการใช้งานเป็นลูกย่อยสำหรับบ้านพักอาศัย และอาคารพาณิชย์ ตามมาตรฐาน IEC60898-1

คุณสมบัติเด่นของผลิตภัณฑ์

คันโยกถูกออกแบบตามหลักการยศาสตร์ (ergonomic) ทำให้ผู้ใช้สามารถสับสวิตช์ได้ง่าย

มีฟังก์ชั่น SLR (Slide Latch-Release) ทำให้ปลดล็อกเบรกเกอร์ออกมาจากรางปีกนกได้ด้วยมือโดยไม่ต้องใช้อุปกรณ์เสริม

สามารถป้องกันอุบัติเหตุจากการสัมผัสโดยบังเอิญได้อย่างมีประสิทธิภาพ

Square terminal ถูกออกแบบมาเป็นพิเศษ เพื่อให้สามารถรองรับสายไฟได้ถึง 35 ตารางมิลลิเมตร

ช่องเข้าสายสามารถเข้าสายไฟขนาด 4 -10 ตารางมิลลิเมตร พร้อมกัน 2 เส้น โดยไม่ต้องพันสายก่อนเข้าติดตั้ง

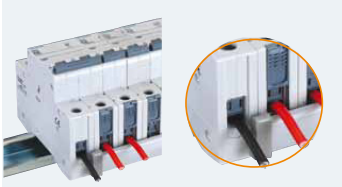

ช่วยให้การติดตั้งของแถบบัสบาร์กับสายไฟยึดกันแน่นและสามารถเข้าสายไฟด้านหน้าได้อย่างปลอดภัย

สามารถต่ออุปกรณ์เสริมเช่น Auxiliary switches และ Fault signaling ในกรณีที่ต้องการเพิ่มฟังก์ชั่นการใช้งานพิเศษ

สามารถติดตั้งลูกกุญแจป้องกันการใช้งานจากบุคคลที่ไม่ได้รับอนุญาต (ขนาดช่องใส่แม่กุญแจได้ถึง 6 มิลลิเมตร)

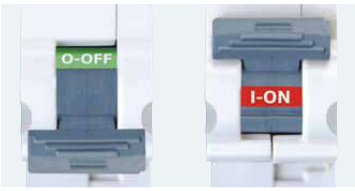

ใช้โทนสีที่ปุ่มสวิตช์ ON-OFF ที่สามารถมองเห็นสถานะการทำงานของเบรกเกอร์ได้อย่างชัดเจน

ผลิตภัณฑ์สีเขียว -สามารถนำมารีไซเคิลได้ สูญเสียพลังงานในระดับต่ำ ปราศจากวัสดุที่เป็นอันตราย เช่น สาร CFC และซิลิกอน (RoHS)

ข้อมูลทางด้านเทคนิคของเบรกเกอร์ลูกย่อย 5SL และ 5SP Series

Type		5SL6	5SL4	5SP4
Standard		IEC/EN60898-1		
Rated voltage Un		230/400VAC		
Rated current In		0.3-63A		80 - 125A
Breaking capacity				
Icn according to IEC60898-1		6kA , 7.5kA	10kA	
Rated Voltage Un		250/440VAC		
Operation Voltage		Min 24 VAC/DC per pole/ Max 250/440 VAC, 60 VDC per pole		
Pollution degree for overvoltage category		2/III		3/III
Touch protection		Yes		
Main switch characteristics		Yes		
Handle end position, sealable		Yes		
Degree of protection		Directly installed IP20		
		Put into distribution box IP40		
Conductor cross section		Solid and stranded 0.75-35		4-50
		Finely stranded, with end sleeve 0.75-25		1.5-35
Torque		2.5...3Nm		2.5...3.5Nm
		22-26lb.in		22-31lb.in
Installation				
connection				
AC		Any		
DC		Any		
Mounting position		Any		
Mechanical service life		20000		
Electrical service life		10000		
Storage temperature		-40~+75		
Ambient temperature		-25 ~+55, max 95% humidity		
Shock		150, at 10ms half sine		
Resistance to vibration		board-band noise at 0.79g. 5 ~ 150Hz. , shock 5g. 30ms.		
Dimension	**mm**	1 pole W 18 x H 90 x D 70		W 27 x H 90 x D 70
		2 pole W 36 x H 90 x D 70		W 54 x H 90 x D 70
		3 pole W 54 x H 90 x D 70		W 81 x H 90 x D 70

5SL43

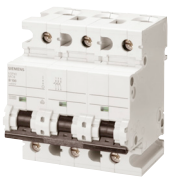

5SP43

Wiring:

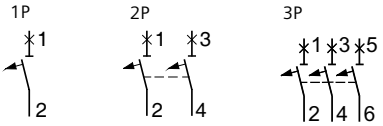

5SL Series

รายละเอียดของผลิตภัณฑ์และการสั่งซื้อสินค้า

Pole ขั้วไฟฟ้า	Mounting width ความกว้าง	Rate Current I_n กระแสที่กำหนด	Order no. รุ่นสินค้า	Unit price (THB) ราคา/หน่วย(บาท)	Order no. รุ่นสินค้า	Unit price (THB) ราคา/หน่วย(บาท)
	MW[1]	A (แอมแปร์)				
ค่าพิกัดการตัดกระแสลัดวงจรสูงสุด			7.5kA , 6kA *		10kA**	
1 Pole ; 230/400VAC	1	6	5SL6106-7 □□		5SL4106-7 □□	
		8	5SL6108-7 □□		5SL4108-7 □□	
		10	5SL6110-7 □□		5SL4110-7 □□	
		16	5SL6116-7 □□	**250**	5SL4116-7 □□	**500**
		20	5SL6120-7 □□		5SL4120-7 □□	
		25	5SL6125-7 □□		5SL4125-7 □□	
		32	5SL6132-7 □□		5SL4132-7 □□	
		40	5SL6140-7 □□		5SL4140-7 □□	
		50	5SL6150-7 □□	**500**	5SL4150-7 □□	**850**
		63	5SL6163-7 □□		5SL4163-7 □□	
2 Pole ; 400VAC	2	6	5SL6206-7 □□		5SL4206-7 □□	
		8	5SL6208-7 □□		5SL4208-7 □□	
		10	5SL6210-7 □□		5SL4210-7 □□	
		16	5SL6216-7 □□	**850**	5SL4216-7 □□	**1,000**
		20	5SL6220-7 □□		5SL4220-7 □□	
		25	5SL6225-7 □□		5SL4225-7 □□	
		32	5SL6232-7 □□		5SL4232-7 □□	
		40	5SL6240-7 □□		5SL4240-7 □□	
		50	5SL6250-7 □□	**1,300**	5SL4250-7 □□	**1,350**
		63	5SL6263-7 □□		5SL4263-7 □□	
3 Pole ; 400VAC	3	6	5SL6306-7 □□		5SL4306-7 □□	
		8	5SL6308-7 □□		5SL4308-7 □□	
		10	5SL6310-7 □□		5SL4310-7 □□	
		16	5SL6316-7 □□	**1,900**	5SL4316-7 □□	**2,400**
		20	5SL6320-7 □□		5SL4320-7 □□	
		25	5SL6325-7 □□		5SL4325-7 □□	
		32	5SL6332-7 □□		5SL4332-7 □□	
		40	5SL6340-7 □□		5SL4340-7 □□	
		50	5SL6350-7 □□	**2,700**	5SL4350-7 □□	**2,900**
		63	5SL6363-7 □□		5SL4363-7 □□	

สามารถระบุรหัส ในช่อง □□ ได้ดังต่อไปนี้
* รหัส RC หมายถึง รุ่นสินค้า 7.5kA
รหัส CC หมายถึง รุ่นสินค้า 6kA
** สำหรับสินค้ารุ่น 10kA สามารถระบุรหัสได้ทั้ง RC และ CC

5SP4 Series, high-current , 10 kA

รายละเอียดของผลิตภัณฑ์และการสั่งซื้อสินค้า

Pole ขั้วไฟฟ้า	Mounting width ความกว้าง	Rate Current I_n กระแสที่กำหนด	Order no. รุ่นสินค้า	Unit price (THB) ราคา/หน่วย(บาท)
	MW[1]	A (แอมแปร์)		
1 Pole ; 230/400VAC	1.5	80	5SP4180-7	**2,200**
		100	5SP4191-7	**2,200**
		125	5SP4192-7	**2,500**
2 Pole ; 400VAC	3	80	5SP4280-7	**4,600**
		100	5SP4291-7	**4,600**
		125	5SP4292-7	**5,000**
3 Pole ; 400VAC 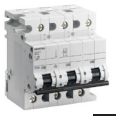	4.5	80	5SP4380-7	**6,400**
		100	5SP4391-7	**6,400**
		125	5SP4392-7	**7,500**

[1] MW = Modular Width 18 mm.

IEC 61009
มอก. 2425-2552

ภาพรวมผลิตภัณฑ์

- RCCBs ทำหน้าที่ป้องกันไฟรั่ว/ไฟดูด จะตัดวงจรอัตโนมัติเมื่อเกิดไฟรั่ว/ไฟดูดตามค่าที่กำหนด
- เป็นอุปกรณ์ที่ใช้หลักการของแม่เหล็กไฟฟ้า (Electromagnetic) ซึ่งเป็นระบบที่มีความน่าเชื่อถือสูงที่สุด สามารถตัดวงจรไฟฟ้าในกรณีที่สายนิวตรอน (Neutral) หลุดหรือขาด
- สามารถเชื่อมต่อกับเบรกเกอร์รุ่น 5SL เพื่อเพิ่มฟังก์ชันในการป้องกันไฟฟ้าเกินพิกัด (overload) และไฟฟ้าช็อต/ลัดวงจร (short circuit) ได้
- มีให้เลือกทั้ง 1 Pole และ 2 Pole (ระบบไฟฟ้า 1 เฟส) และ 4 โพล (ระบบไฟฟ้า 3 เฟส)
- สามารถใช้กับแรงดันไฟฟ้า 240 /415 VAC
- ใช้กับ AC fault current

ข้อมูลทางด้านเทคนิคของเบรกเกอร์กันไฟดูด-ไฟรั่ว รุ่น 5SV และ 5SM

Type			5SV	5SM
Standards			IEC/EN 61008-1 (VDE 0664-10); IEC/EN 61008-2-1 (VDE 0664-11); IEC/EN 61543 (VDE 0664-30); IEC/EN 62423 (VDE 0664-40)	
Surge current withstand capability				
• Type A with current waveform 8/20 µs	Acc. to EN 60060-2 (VDE 0432-2)	kA	> 1	
Minimum operational voltage for test function operation		V AC	195	100
Test cycles			1/2 year	
Insulation coordination				
• Overvoltage category			III	
Pollution degree			2	
Terminal conductor cross-section				
• 1-wire				
- Solid (≤ 10 mm²) / stranded (≥ 16 mm²)		mm²	0.75 ... 35	1.5...50
- Finely stranded with non-insulated end sleeve		mm²	0.75 ... 25	1.5...35
- Finely stranded with insulated end sleeve		mm²	0.75 ... 25	1.5...35
- Finely stranded without end sleeve		mm²	1 ... 35	2.5...50
• 2-wire, same cross-section, same conductor type				
- Solid (≤ 10 mm²) / stranded (≥ 16 mm²)		mm²	0.75 ... 10	
- Finely stranded with non-insulated end sleeve		mm²	0.75 ... 4	
- Finely stranded with insulated end sleeve		mm²	0.75 ... 4	
- Finely stranded without end sleeve		mm²	1 ... 4	
• 1-wire + busbar (pin thickness 1.5 mm)				
- Solid (≤ 10 mm²) / stranded (≥ 16 mm²)		mm²	10 ... 25	
- Finely stranded with non-insulated end sleeve		mm²	6 ... 25	
- Finely stranded with insulated end sleeve		mm²	6 ... 16	
Terminal tightening torque				
• Up to I_n 80 A		Nm	2.5 ... 3.0	
• I_n 100A,125A		Nm		3.0...3.5
Mains connection			Top or bottom	
Mounting position (on a standard mounting rail)			Any	
Degree of protection	Acc. to EN 60529 (VDE 0470-1)		IP20. if the distribution board is installed, with connected conductors	
Touch protection	Acc. to EN 50274 (VDE 0660-514)		Finger and back-of-hand safe	
Service life	Average number of switching cycles		> 10000	
Storage temperature		°C	-40 ... +75	
Ambient temperature		°C	-25 ... +45 marked with 25	
Resistance to climate	Acc. to IEC 60068-2-30		28 cycles (55 oC; 95 % rel. air humidity)	
CDC and silicone-free			Yes	
Dimension	1P + N	mm	W 35.8 x H 89.8 x D 71	W 36 x H 88 x D 70
	3P + N	mm	W 71.8 x H 89.8 x D 71	W 72 x H 87 x D 68

RCCBs , 5SV Series

IEC 61009
มอก. 2425-2552

รายละเอียดของผลิตภัณฑ์และการสั่งซื้อสินค้า

(Type AC)

Rate residual current กระแสเศษเหลือ $I_{\Delta n}$ mA	Mounting width ความกว้าง MW[1]	Rated current กระแสที่กำหนด I_n A	Max.permissible short circuit back up fuse ค่าสูงสุดของฟิวส์ที่ใช้ร่วมกันได้ 10 000 A	Order no. รุ่นสินค้า	Unit price (THB) ราคา/หน่วย(บาท)
RCCBs, type AC, instantaneous					
1P+N; 230 V AC; 50 Hz N connection, right					
10	2	16	63	5SV4111-0	**3,600**
30	2	16	63	5SV4311-0	**3,400**
		25		5SV4312-0	**2,600**
		40		5SV4314-0	**2,600**
		63	80	5SV4316-0	**6,950**
		80		5SV4317-0	**6,950**
100	2	25	63	5SV4412-0	**3,600**
		40		5SV4414-0	**4,200**
		63	80	5SV4416-0	**6,200**
		80		5SV4417-0	**12,900**
300	2	25	63	5SV4612-0	**2,600**
		40		5SV4614-0	**2,700**
		63	80	5SV4616-0	**4,100**
		80		5SV4617-0	**11,500**
3P+N; 400 V AC; 50 Hz N connection, right					
30	4	25	80	5SV4342-0	**2,900**
		40		5SV4344-0	**3,200**
		63	100	5SV4346-0	**5,200**
		80		5SV4347-0	**5,800**
100	4	25	80	5SV4442-0	**4,700**
		40		5SV4444-0	**4,700**
		63	100	5SV4446-0	**6,400**
		80		5SV4447-0	**19,800**
300	4	25	80	5SV4642-0	**2,700**
		40		5SV4644-0	**2,800**
		63	100	5SV4646-0	**4,200**
		80		5SV4647-0	**17,500**
500	4	25	80	5SV4742-0	**2,800**
		40		5SV4744-0	**2,900**
		63	100	5SV4746-0	**4,300**
		80		5SV4747-0	**17,500**

1) MW = Modular Width 18 mm.

RCCBs , 5SM Series , High-current

รายละเอียดของผลิตภัณฑ์และการสั่งซื้อสินค้า

(Type AC)

Rate residual current กระแสเศษเหลือ $I_{\Delta n}$ mA	Mounting width ความกว้าง MW[1]	Rated current กระแสที่กำหนด I_n A	Max.permissible short circuit back up fuse ค่าสูงสุดของฟิวส์ที่ใช้ร่วมกันได้ 10 000 A	Order no. รุ่นสินค้า	Unit price (THB) ราคา/หน่วย(บาท)
RCCBs, type AC, instantaneous					
1P+N; 230 V AC; 50 Hz N connection, right					
30	2	100	125	5SM3318-0KK	**5,000**
		125		5SM3315-0KK	ติดต่อตัวแทนจำหน่าย
100	2	100	125	5SM3418-0KK	ติดต่อตัวแทนจำหน่าย
		125		5SM3415-0KK	ติดต่อตัวแทนจำหน่าย
300	2	100	125	5SM3618-0KK	ติดต่อตัวแทนจำหน่าย
		125		5SM3615-0KK	ติดต่อตัวแทนจำหน่าย
3P+N; 230 V AC; 50 Hz N connection, right					
30	4	100	100	5SM3348-0	ติดต่อตัวแทนจำหน่าย
		125	125	5SM3345-0	**9,700**
30	4	100	100	5SM3448-0	ติดต่อตัวแทนจำหน่าย
		125	125	5SM3445-0	ติดต่อตัวแทนจำหน่าย
300	4	100	100	5SM3648-0	ติดต่อตัวแทนจำหน่าย
		125	125	5SM3645-0	ติดต่อตัวแทนจำหน่าย
500		100	100	5SM3748-0	ติดต่อตัวแทนจำหน่าย
		125	125	5SM3745-0	ติดต่อตัวแทนจำหน่าย

IEC 61009
มอก. 909-2548

RCBOs , 5SU9 series , Type AC, instantaneous

ภาพรวมผลิตภัณฑ์

- เป็นอุปกรณ์ที่ควบรวมคุณสมบัติของ อุปกรณ์ป้องกันไฟรั่วและไฟดูด (RCCBs) และ เซอร์กิตเบรกเกอร์ป้องกันไฟเกินและไฟช็อต (MCBs) เข้าไว้ด้วยกัน
- RCBOs ที่มีค่ากระแสรั่ว 10 มิลลิแอมป์และ 30 มิลลิแอมป์ เหมาะสำหรับใช้ป้องกันไฟดูดแก่ผู้อยู่อาศัย และป้องกันไฟรั่วของอุปกรณ์ไฟฟ้าที่อยู่ภายนอกอาคาร
- มีคุณสมบัติในการป้องกันการใช้กระแสไฟฟ้าเกิน และกระแสไฟฟ้าลัดวงจรอีกด้วย
- สามารถติดตั้งและถอดออกจากรางได้เลยโดยไม่ต้องใช้อุปกรณ์เสริม ทำให้สะดวกและประหยัดเวลาในการเปลี่ยนตัวใหม่ในกรณีที่ตัวเก่าชำรุด
- มีตัวบอกสถานะการทำงานของอุปกรณ์ ทำให้สามารถสังเกตเห็นได้อย่างชัดเจนเมื่อเกิดเหตุขัดข้อง

1 pole

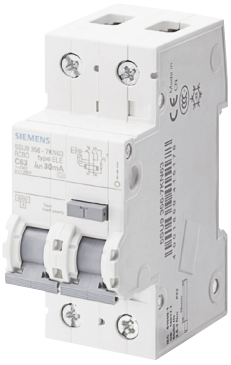

2 pole

คำแนะนำเพิ่มเติม

- ตามมาตรฐานการติดตั้งทางไฟฟ้าสำหรับประเทศไทยแนะนำให้ ติดตั้งอุปกรณ์ป้องกันไฟรั่วไฟดูดมีพิกัดกระแสรั่วไม่เกิน 30 มิลลิแอมป์ สำหรับการใช้ไฟฟ้าใน ห้องน้ำ โรงจอดรถ ห้องครัว รวมไปถึงการใช้งานภายนอกอาคาร และวงจรย่อยสำหรับอุปกรณ์เครื่องทำน้ำอุ่น/ น้ำร้อน และ อ่างอาบน้ำวน

ข้อมูลทางด้านเทคนิคของเบรกเกอร์กันไฟดูด-ไฟเกิน-ไฟรั่ว-ไฟช๊อต รุ่น 5SU9

		5SU9	
Standards		IEC 61009/GB 16917	
Rated Voltage	V AC	230	
Rated frequency	Hz	50 ... 60	
Rated currents	A	6 to 63	
Rated breaking capacity	kA	6 ... 10	
Energy limitation class		3	
Residual current category		AC	
Tripping characteristic		C	
Operating environment temperature	°C	-25 to +45, maximum relative humidity 95%	
Mechanical life	cycle	20000	
Installation		Snapped on 35mm rail, 2 modular width (36mm)	
Surge current withstand	us	8/10	
Dimension	mm	1 MW	W 18 x H 125 x D 76
		2 MW	W 36 x H 90 x D 76

RCBOs , 5SU9 series ,Type AC, instantaneous

IEC 61009

มอก. 909-2548

3

รายละเอียดของผลิตภัณฑ์และการสั่งซื้อสินค้า

Pole ขั้วไฟฟ้า	Rate residual กระแสเศษเหลือ $I_{\Delta n}$ mA	Rated current กระแสที่กำหนด I_n A	Mounting width ความกว้าง MW[1]	Order No. รุ่นสินค้า	Unit price (THB) ราคา/ หน่วย (บาท)
RCBOs, type AC, instantaneous					
1P+N; 230 V AC **6 kA**					
	10	6	2	5SU9156-7KK06	**2,500**
		10	2	5SU9156-7KK10	**2,500**
		16	2	5SU9156-7KK16	**2,500**
		20	2	5SU9156-7KK20	**2,500**
		25	2	5SU9156-7KK25	**2,500**
		32	2	5SU9156-7KK32	**2,500**
		40	2	5SU9156-7KK40	**2,500**
		50	2	5SU9156-7KK50	**3,200**
		63	2	5SU9156-7KK63	**3,200**
1P+N; 230 V AC **6 kA**					
	30	6	2	5SU9356-1KK06	**2,500**
		10	2	5SU9356-1KK10	**2,500**
		16	2	5SU9356-1KK16	**2,500**
		20	2	5SU9356-1KK20	**2,500**
		25	2	5SU9356-1KK25	**2,500**
		32	2	5SU9356-1KK32	**2,500**
		40	2	5SU9356-1KK40	**2,500**
		50	2	5SU9356-1KK50	**4,000**
		63	2	5SU9356-1KK63	**4,000**
1P+N; 230 V AC **10 kA**					
	30	6	2	5SU9354-7KK06	**3,650**
		10	2	5SU9354-7KK10	**3,650**
		16	2	5SU9354-7KK16	**3,650**
		20	2	5SU9354-7KK20	**3,650**
		25	2	5SU9354-7KK25	**3,650**
		32	2	5SU9354-7KK32	**3,650**
		40	2	5SU9354-7KK40	**3,650**
		50	2	5SU9354-7KK50	**3,650**
		63	2	5SU9354-7KK63	**3,650**

[1] 1MW (Modular Width = 18 mm.)

IEC 61009
มอก. 909-2548

ภาพรวมผลิตภัณฑ์

- มีขนาดเล็กพิเศษ ทำให้สามารถประหยัดพื้นที่ได้ 1 ช่องอุปกรณ์
- เมื่อเกิดเหตุขัดข้องของสายนิวตรอน (Neutral) เช่น สายหลุดหรือขาด อุปกรณ์ยังสามารถใช้งานได้อย่างปกติ ถ้ามีการต่อสายกราวน์เข้ากับระบบสายดิน

รายละเอียดของผลิตภัณฑ์และการสั่งซื้อสินค้า

Pole ขั้วไฟฟ้า	Rate residual กระแสเศษเหลือ $I_{\Delta n}$ mA	Rated current กระแสที่กำหนด I_n A	Mounting width ความกว้าง MW[1]	Order No. รุ่นสินค้า	Unit price (THB) ราคา/ หน่วย (บาท)
RCBOs, Type AC, instantaneous					
1P+N; 230 V AC **6 kA**					
	10	10	1	5SU9106-1KK10	**2,050**
		16	1	5SU9106-1KK16	**2,050**
		20	1	5SU9106-1KK20	**2,050**
		25	1	5SU9106-1KK25	**2,050**
		32	1	5SU9106-1KK32	**2,050**
		40	1	5SU9106-1KK40	**2,050**
		45	1	5SU9106-1KK45	**2,050**
1P+N; 230 V AC **6 kA**					
	30	10	1	5SU9306-1KK10	**2,050**
		16	1	5SU9306-1KK16	**2,050**
		20	1	5SU9306-1KK20	**2,050**
		25	1	5SU9306-1KK25	**2,050**
		32	1	5SU9306-1KK32	**2,050**
		40	1	5SU9306-1KK40	**2,050**
		45	1	5SU9306-1KK45	**2,050**
1P+N; 230 V AC **10 kA**					
	10	10	1	5SU9104-1KK10	**3,350**
		16	1	5SU9104-1KK16	**3,350**
		20	1	5SU9104-1KK20	**3,350**
		25	1	5SU9104-1KK25	**3,350**
		32	1	5SU9104-1KK32	**3,350**
		40	1	5SU9104-1KK40	**3,350**
		45	1	5SU9104-1KK45	**3,350**
1P+N; 230 V AC **10 kA**					
	30	10	1	5SU9304-1KK10	**3,350**
		16	1	5SU9304-1KK16	**3,350**
		20	1	5SU9304-1KK20	**3,350**
		25	1	5SU9304-1KK25	**3,350**
		32	1	5SU9304-1KK32	**3,350**
		40	1	5SU9304-1KK40	**3,350**
		45	1	5SU9304-1KK45	**3,350**

[1] 1MW (Modular Width = 18 mm.)

5SD Series, Requirement category C, type 2 , class II

ภาพรวมผลิตภัณฑ์

- เป็นอุปกรณ์ที่ใช้ในการป้องกันแรงดันไฟฟ้าเกินชั่วขณะ (ไฟกระชาก) สำหรับระบบไฟฟ้าแรงดันต่ำ เหมาะสำหรับที่อยู่อาศัยและการใช้งานทั่วไป
- มีระบบ Thermal isolating arrester disconnector ทำให้มีระดับการป้องกันที่สูง
- มีระดับการป้องกันไฟกระชากได้สูงถึง 1.5 kV
- แรงดันการใช้งาน 350V
- ติดตั้งบนรางมาตรฐาน (Din rail) พร้อมด้วยระบบติดตั้งกันลื่น (anti-slip terminals)
- สามารถติดตั้งร่วมกับเบรกเกอร์ และอุปกรณ์ป้องกันไฟรั่วไฟดูด

รายละเอียดของผลิตภัณฑ์และการสั่งซื้อสินค้า

Pole ขั้วไฟฟ้า	Discharge Capacity rated value/max kA		Mounting width ความกว้าง MW[1]	Order No. รุ่นสินค้า	Unit price (THB) ราคา/ หน่วย (บาท)
Surge Arrester ,wide version					
1 Pole, plug-in					
Without remote signaling	20/40		1	5SD7461-0	**5,200**
With remote signaling	20/40		1	5SD7461-1	**6,700**
3 Pole, plug-in, 3+0 circuit for TN-C Systems					
Without remote signaling	20/40		3	5SD7463-0	**15,000**
With remote signaling	20/40		3	5SD7463-1	**19,000**
4 Pole, plug-in, 3+1 circuit for TN-S and TT Systems					
Without remote signaling	20/40		4	5SD7464-0	**21,000**
With remote signaling	20/40		4	5SD7464-1	**24,000**

[1] MW (Modular Width = 18 mm)

5SD Series, Requirement category B+C, Type 1+2, Class I+II

ภาพรวมผลิตภัณฑ์

เป็นอุปกรณ์ที่ใช้ในการป้องกันแรงดันไฟฟ้าเกิน ที่เกิดจากจากปรากฏการณ์ฟ้าผ่าและไฟกระชาก ซึ่งจะช่วยให้กระแสไฟฟ้าเปลี่ยนทิศทางโดยวิ่งเข้าสู่ตัว surge และลงสู่กราวน์ แทนที่จะวิ่งเข้าไปทำลายอุปกรณ์เครื่องใช้ไฟฟ้า
เหมาะสำหรับอาคารอุตสาหกรรม , สำนักงาน, ตึกอาคาร และที่อยู่อาศัยทั่วไป

* ค่ากระแสไฟสูงสุดที่ทนได้เท่ากับ 75/100 kA (10-350µs)
* มีระดับการป้องกันไฟกระชากได้สูงถึง 1.5 kV
* แรงดันการใช้งาน 350V
* ติดตั้งบนรางมาตรฐาน (Din rail) พร้อมด้วยระบบติดตั้งกันลื่น (anti-slip terminals)
* สามารถติดตั้งร่วมกับเบรกเกอร์ และอุปกรณ์ป้องกันไฟรั่วไฟดูด

รายละเอียดของผลิตภัณฑ์และการสั่งซื้อสินค้า

Pole ขั้วไฟฟ้า	Discharge Capacity ความสามารถในการถ่ายเทประจุ kA		Mounting width ความกว้าง MW[1]	Order No. รุ่นสินค้า	Unit price (THB) ราคา/ หน่วย (บาท)
Arrester Combinations					
2 Pole For TN-S and TT systems With remote signaling	100		4	5SD7442-1	ติดต่อตัวแทนจำหน่าย
3 Pole For TN-C systems With remote signaling	75		6	5SD7443-1	ติดต่อตัวแทนจำหน่าย
4 Pole For TN-S systems and TT systems With remote signaling	100		8	5SD7444-1	ติดต่อตัวแทนจำหน่าย

5SD Series, Requirement category B/C, Type 1/2, Class I/II

ภาพรวมผลิตภัณฑ์

* ค่ากระแสไฟสูงสุดที่ทนได้เท่ากับ 12.5/37.5 kA (10-350µs)
* เหมาะสำหรับอาคารพาณิชย์หรือบ้านที่อยู่อาศัย ที่ต้องการความปลอดภัยเพิ่มเติม
* ตัวอุปกรณ์มีขนาดเล็กกระทัดรัด

รายละเอียดของผลิตภัณฑ์และการสั่งซื้อสินค้า

Pole ขั้วไฟฟ้า	Discharge Capacity ความสามารถในการถ่ายเทประจุ kA		Mounting width ความกว้าง MW[1]	Order No. รุ่นสินค้า	Unit price (THB) ราคา/ หน่วย (บาท)
Arrester Combinations					
2 Pole For TN-S and TT systems With remote signaling	50		2	5SD7412-3	ติดต่อตัวแทนจำหน่าย
3 Pole For TN-C systems With remote signaling	37.5		3	5SD7413-3	ติดต่อตัวแทนจำหน่าย
4 Pole For TN-S systems and TT systems With remote signaling	50		4	5SD7414-3	ติดต่อตัวแทนจำหน่าย

[1] MW (Modular Width = 18 mm)

บริษัท ซีเมนส์ จำกัด
อาคารชาญอิสสระทาวเวอร์ 2 ชั้นที่ 35
ถนนเพชรบุรีตัดใหม่ แขวงบางกะปิ
เขตห้วยขวาง กรุงเทพมหานคร 10310 ประเทศไทย
โทร +66 2715 4000 / +66 2715 5824

The information provided in this catalog contains merely general descriptions or characteristics of performance which in case of actual use do not always apply as described or which may change as a result of further development of the products. An obligation to provide the respective characteristics shall only exist if expressly agreed in the terms of contract. Availability and technical specifications are subject to change without notice.

All product designations may be trademarks or product names of Siemens AG or supplier companies whose use by third parties for their own purposes could violate the rights of the owners.

สอบถามและสั่งซื้อผลิตภัณฑ์ ติดต่อร้านค้าหรือตัวแทนจำหน่าย