SIEMENS
Ingenuity for life

Der weltweite Standart für Haus- und gebäude-systemtechnik

KNX

Topologie und Einsatzbereich IP-Router

KNX Gebäudesystemtechnik von Siemens

Frei verwendbar © Siemens Schweiz AG 2019

siemens.ch/knx

Topologie klassisch

SIEMENS
Ingenuity for life

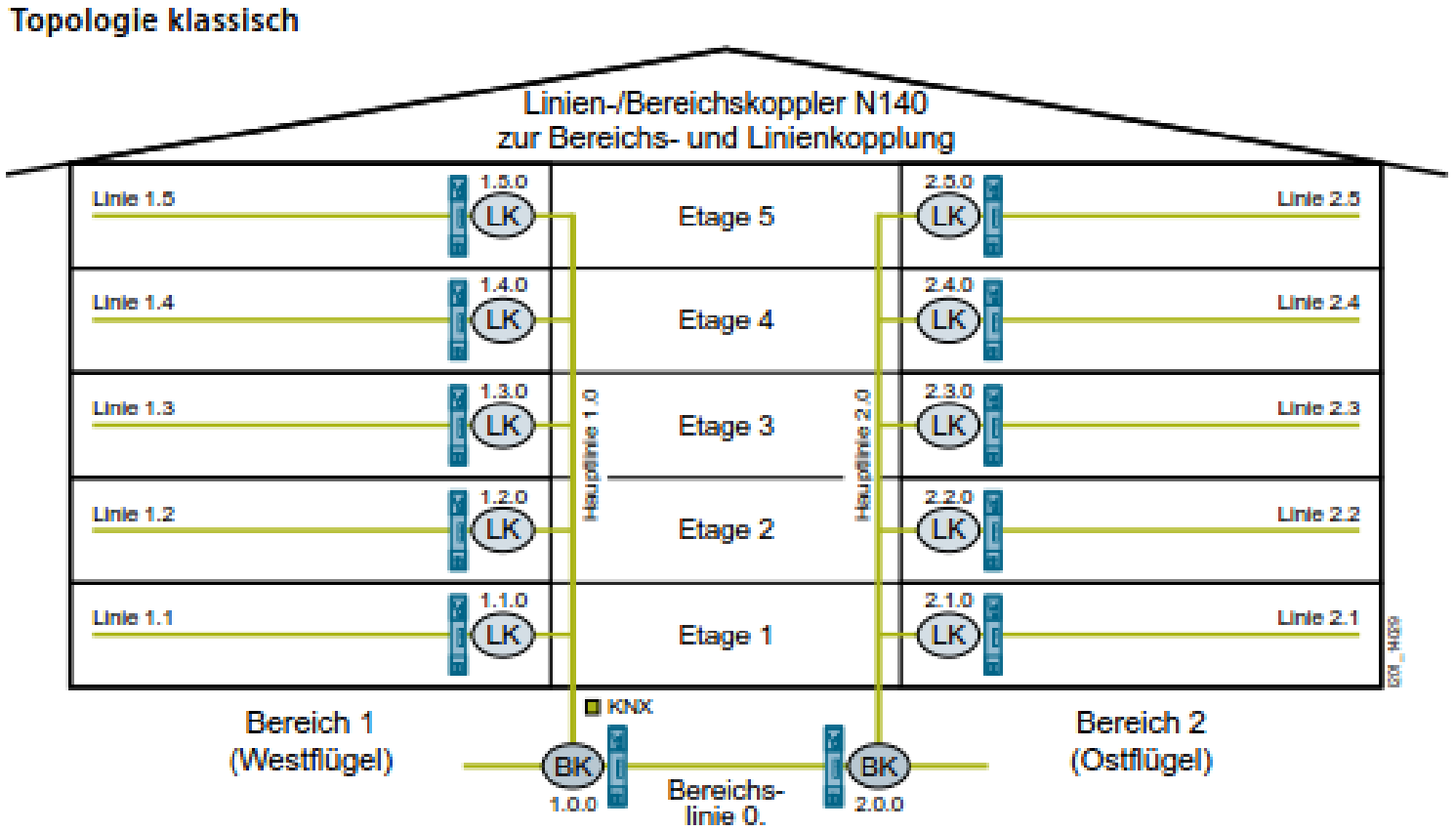

In der klassischen Topologie sind alle Linien- und Bereichskoppler traditionell als KNX-Koppler ausgeführt.

Diese Topologie ist bewährt und vielfach eingesetzt. Die Busleitungslängen sind meist auf ein Gebäude begrenzt.

Frei verwendbar © Siemens Schweiz AG 2019

Topologie modern

SIEMENS
Ingenuity for life

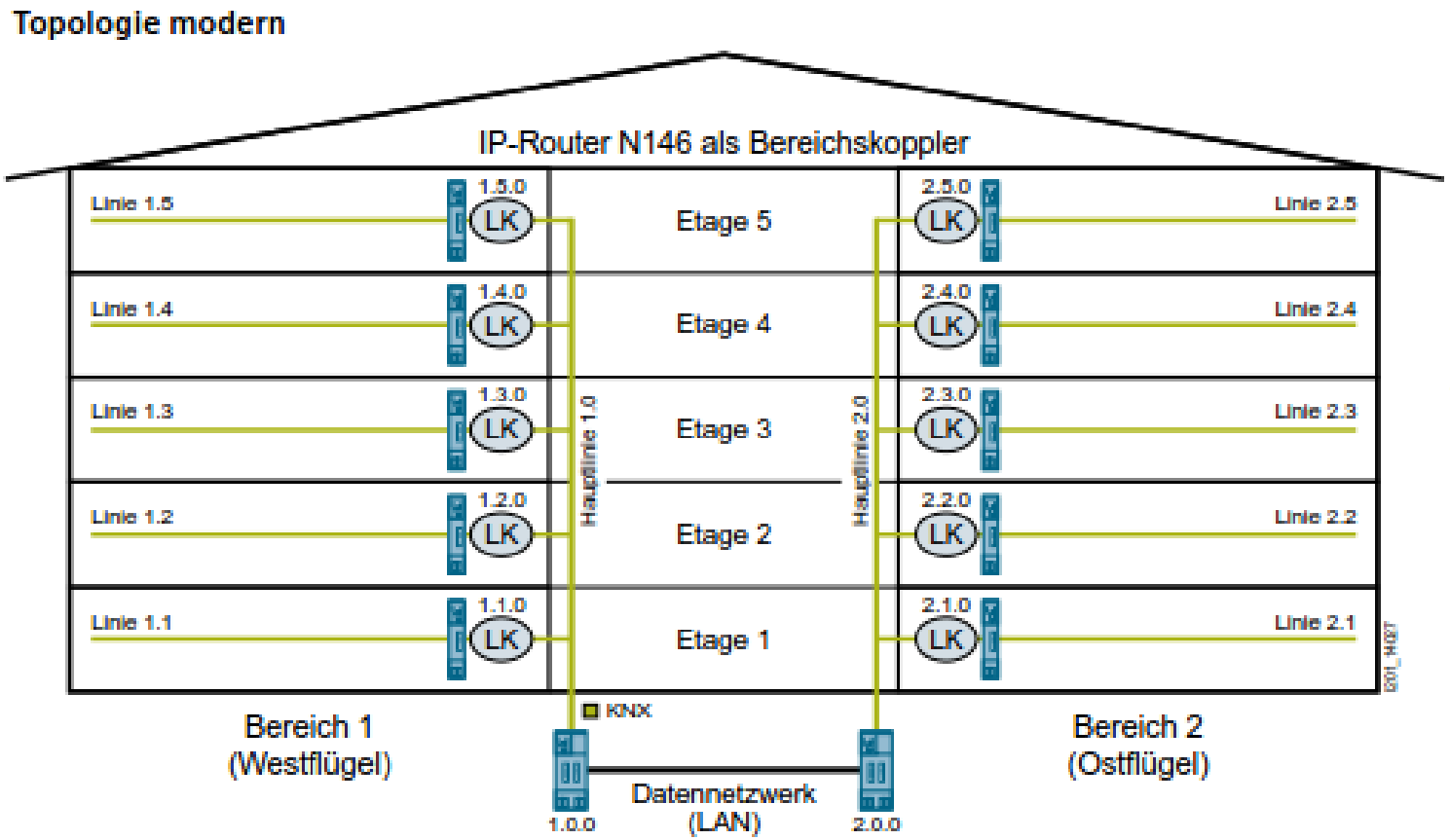

In dieser modernen Topologie werden die Bereichskoppler durch IP Router N146/02 ersetzt.

Die Verbindung von beispielsweise 2 Gebäudeteilen ist hier durch den Einsatz von Standard Netzwerkkomponeten nicht mehr auf Busleitungslängen begrenzt.

Auch andere Medien wie Lichtwellenleiter oder W-LAN ist möglich, um entfernte Gebäude anzukoppeln und Gruppenadresstelegramme auszutauschen.

Frei verwendbar © Siemens Schweiz AG 2019

Topologie innovativ

SIEMENS
Ingenuity for life

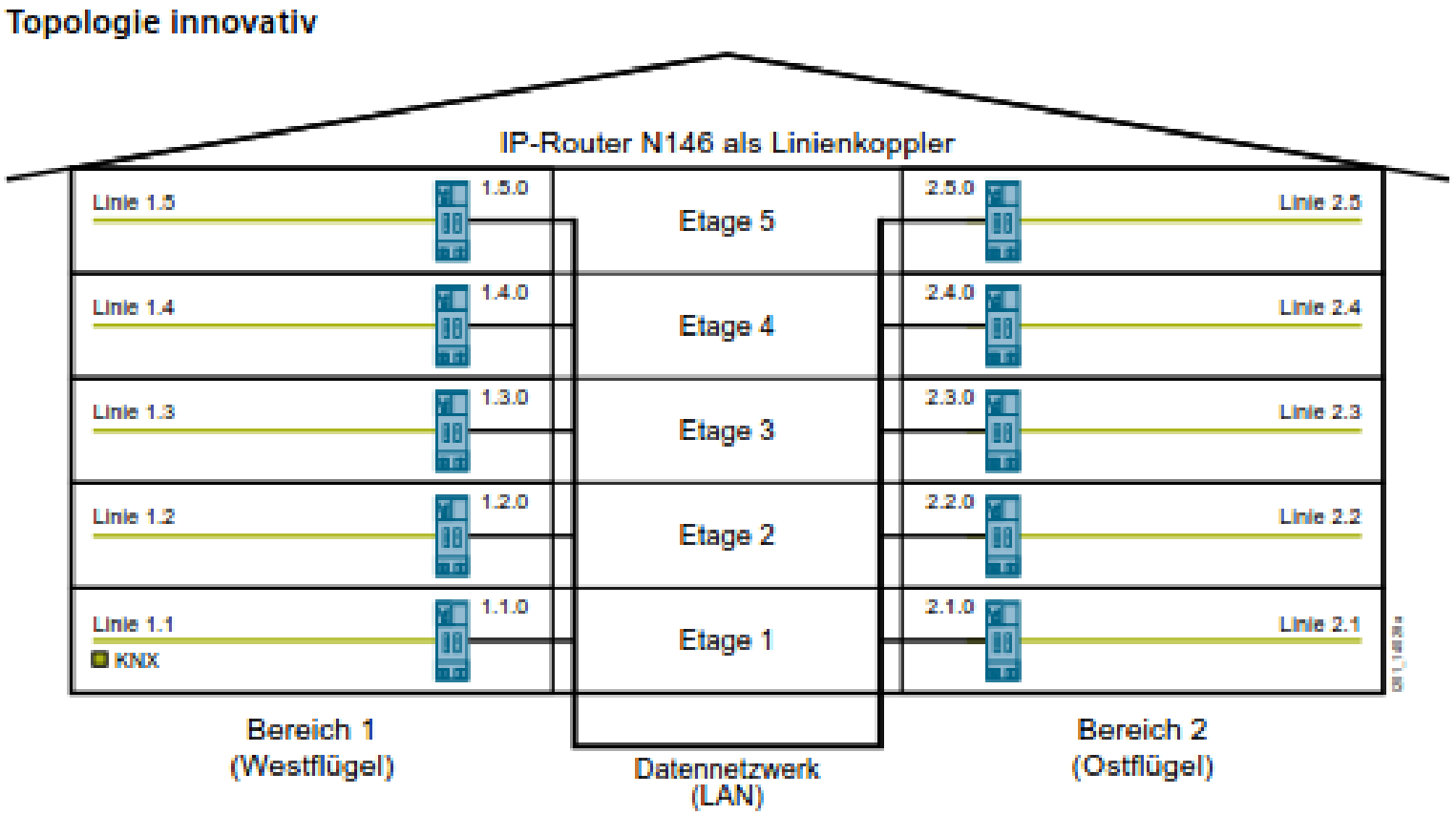

In dieser innovativen Topologie werden alle Linienkoppler durch IP Router N 146/02 ersetzt.

Der Einsatz von Bereichskopplern ist nicht mehr notwendig. Durch diese Konfiguration ist es möglich jedes einzelne Stockwerk durch Ethernet (LAN) zu verbinden und vorhandene LAN-Netzwerke zu nutzen.

Ferner können durch die korrekte Konfiguration des IP Routers N 146/02 große Projekte als kleinere Einzelprojekte übersichtlicher und einfacher in Betrieb genommen werden.

Ein Austausch von Gruppenadresstelegrammen ist trotz der Trennung in Einzelprojekte möglich.

Frei verwendbar © Siemens Schweiz AG 2019

Topologie «state of the art»

SIEMENS
Ingenuity for life

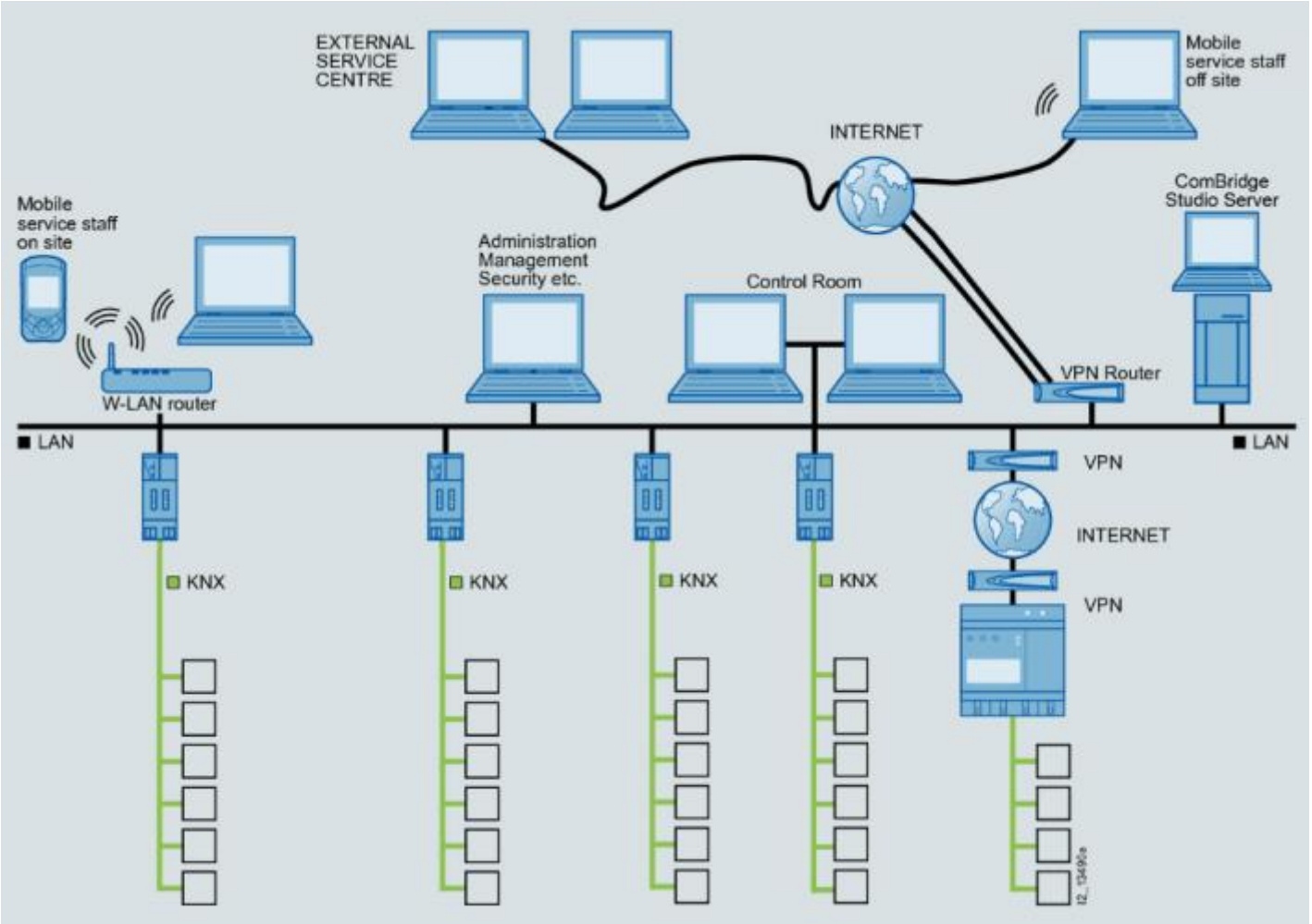

Frei verwendbar © Siemens Schweiz AG 2019

Tools & Hilfsmittel

SIEMENS
Ingenuity for life

- www.siemens.ch/knx für alle Informationen auf dem Internet
- Technische Produktdaten www.siemens.de/gamma-td
- www.siemens.ch/hit-online
- CAD-Dateien
- Apps
  - Downloadcenter
  - Old to new
  - Virtual City
  - KNX Swiss App

Frei verwendbar © Siemens Schweiz AG 2019

Siemens Schweiz AG
Smart Infrastructure

Sennweidstrasse 47
6312 Steinhausen

Tel.: +41 585 579 220

Mail: bp.ch@siemens.com
Internet: www.siemens.ch/knx

Frei verwendbar © Siemens Schweiz AG 2019