SIEMENS

Ingenio para la vida

Facebook:
Siemens Ecuador

Lista de Precios Productos Industriales Eléctricos

Febrero 1 de 2020

(Reemplaza la edición Enero 1 de 2019)

www.siemens.com.ec

Digitalización

Ninguna compañía industrial en el mundo, sin importar su tamaño, será capaz de sobrepasar la digitalización. Si quiere mantenerse competitivo, la digitalización no es una cuestión, es una obligación. Pero el camino hacia el Digital Enterprise no es uno que se puede atravesar sin la guía adecuada. Es importante encontrar las estrategias correctas para una transformación digital exitosa.

Trabajaremos contigo para desarrollar la estrategia de digitalización adecuada para asegurarnos que su compañía será capaz de enfocarse en lo que es importante. Como parte de este proceso, es la prioridad entender los desafíos que las empresas enfrentan hoy en día y con este análisis, podrán ser escogidas las tecnologías correctas para sus necesidades específicas.

Las instalaciones se hacen autónomas y la cadena de producción autogestionable, lo que permite una configuración más flexible que da respuestas rápidas y eficientes a la demanda del mercado. Asimismo, toda la información que se deriva del proceso de fabricación está disponible en tiempo real en todas las áreas que integran la empresa. Miles de millones de dispositivos y máquinas inteligentes generan cantidades masivas de datos, creando un puente entre el mundo real y el virtual. Siemens convierte estas grandes cantidades de datos en éxito para su negocio.

siemens.com/digitalenterprise

SIEMENS
Ingenio para la vida
Paneles para Interfaz Hombre - Máquina (HMI)
¿Disponer la información de la planta en la palma de su mano? Ahora es más sencillo gracias a las funcionalidades integradas de los Simatic Comfort Panels y el SCADA Simatic WinCC.
Los Simatic Comfort Panels incluyen la funcionalidad Sm@rt Access que permite visualizar y controlar la aplicación via browser usando la App Sm@rt Client.
El SCADA Simatic WinCC, por su parte, mediante la opción WinCC WebUX permite visualizar indicadores de gestión de la fábrica en dispositivos móviles en tiempo real, posibilitando incluso tomar acciones sobre el proceso desde el mismo dispositivo.
siemens.com/hmi

SIEMENS

Ingenio para la vida

SINAMICS

Variadores de velocidad

La sencilla integración de los variadores de velocidad SINAMICS a los Controladores Lógicos Programables (PLC) SIMATIC, permite el empleo de TIA PORTAL como herramienta única de comisionamiento, operación y optimización de los accionamientos (a través del software STARTDRIVE), así como la integración de la importante información proveniente de los drives a sistemas de tomas de decisión superiores por medio de servicios de Nube, MES, Big Data, etc.

La funcionalidad Web Server permite realizar servicios remotos de soporte técnico a los accionamientos y mantenerlos actualizados.

siemens.com/sinamics

SIEMENS

Ingenio para la vida

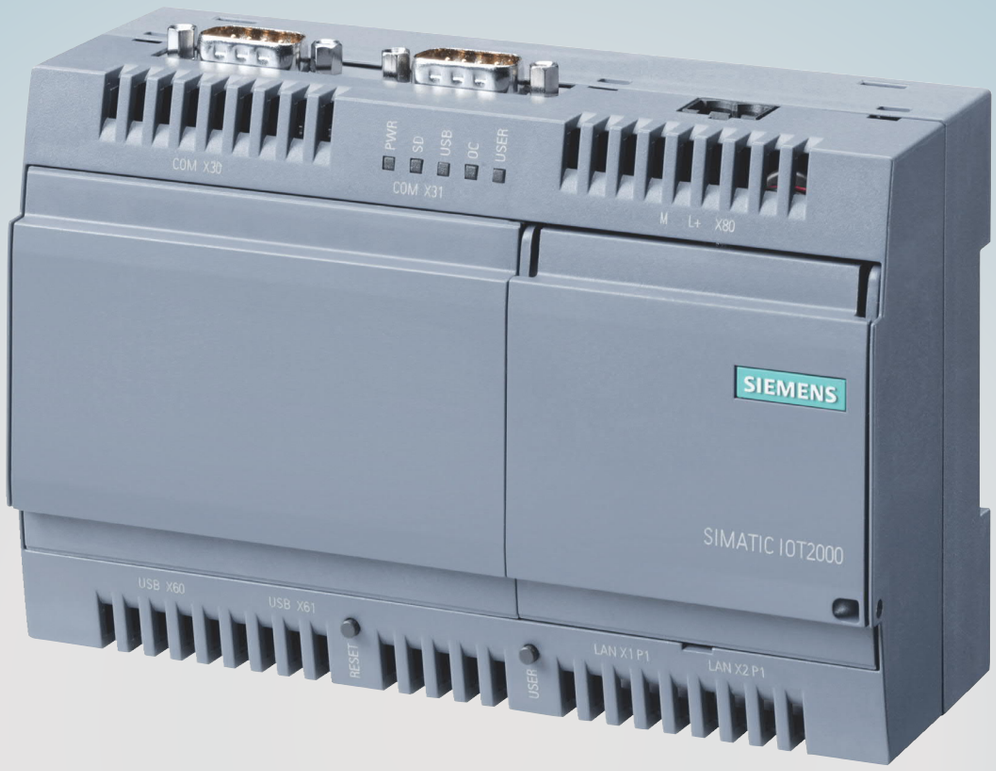

SIMATIC IoT2000

La interfaz inteligente para soluciones de industria 4.0

El Simatic IoT2000 es la plataforma industrial abierta y confiable para recoger, procesar y transferir datos de producción a la nube y viceversa. El flujo continuo de datos en ambas direcciones permite una mejora continua en el proceso de fabricación.
La apertura en las comunicaciones así como la posibilidad de programación en lenguajes de alto nivel, posibilita la implementación de soluciones a la medida.

siemens.com/iot2000

SIEMENS

Ingenio para la vida

SENTRON

Gestión eficiente de la energía

La familia Sentron simplifica la distribución eléctrica de las fábricas digitales. El portafolio cuenta con una amplia gama de equipos de medición sencillos de instalar y equipos de protección inteligentes con comunicación integrada. Certificados para el monitoreo energético de sistemas para pequeñas y medianas empresas, industrias, edificios inteligentes e infraestructura.

siemens.com/lowvoltage

SIEMENS

Ingenio para la vida

TIA PORTAL

La interfaz inteligente para soluciones de industria 4.0

La herramienta de ingeniería integral para sistemas de automatización industrial, se convierte en la puerta de ingreso a la digitalización industrial, gracias a sus nuevas funcionalidades de gemelo digital, instalación en la nube, visualización de indicadores en dispositivos móviles con potentes interfaces y funcionalidades para diagnóstico y administración de consumo energético.

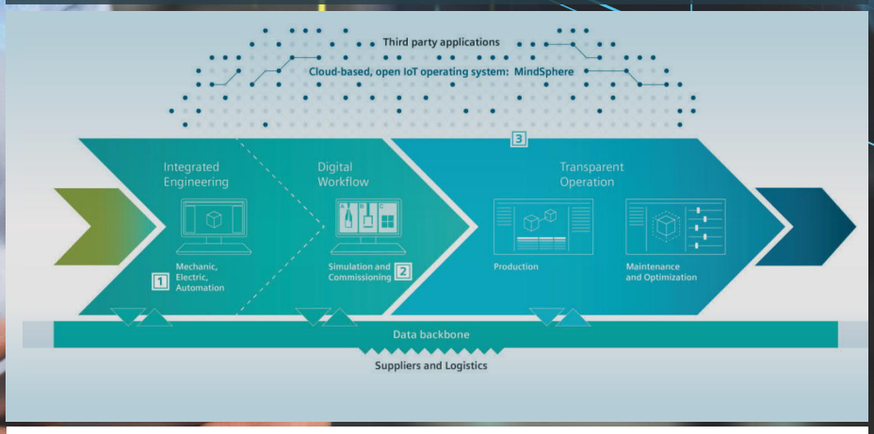

siemens.com/tia-portal

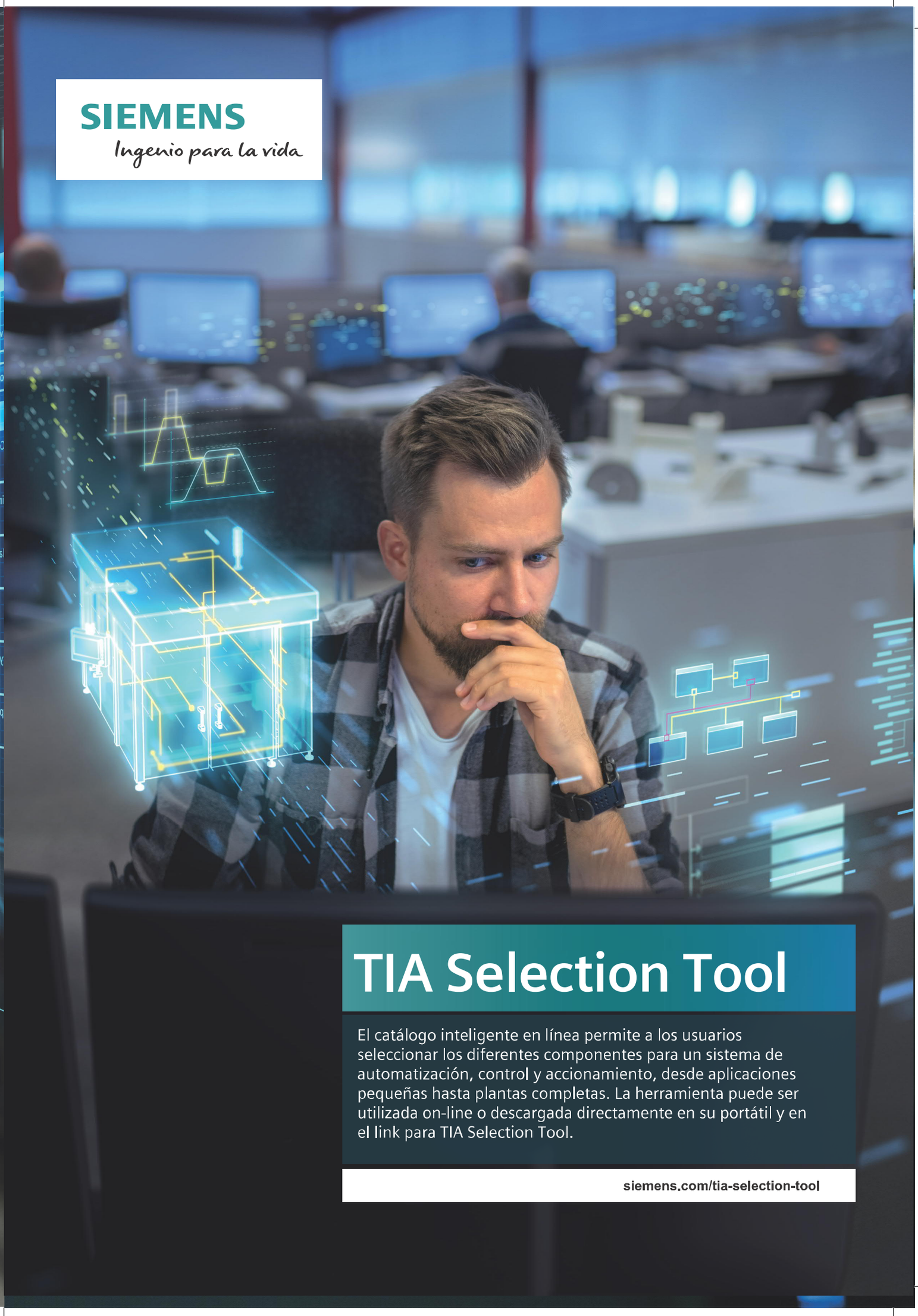

SIEMENS

Ingenio para la vida

TIA Selection Tool

El catálogo inteligente en línea permite a los usuarios seleccionar los diferentes componentes para un sistema de automatización, control y accionamiento, desde aplicaciones pequeñas hasta plantas completas. La herramienta puede ser utilizada on-line o descargada directamente en su portátil y en el link para TIA Selection Tool.

siemens.com/tia-selection-tool

SIEMENS

Ingenio para la vida

Controlador Lógico Programable (PLC)

La digitalización industrial basa su funcionalidad en la comunicación de la información de planta a sistemas de análisis superior, en la misma planta o remotamente en la nube.
El protocolo OPC UA es la base de esta comunicación vertical para Industry 4.0.
Todos los controladores Simatic S7-1500 y S7-1200 pueden habilitarse como servidor OPC UA, lo cual permite enviar la información de producción directamente desde el PLC hasta los diferentes ambientes de gestión en la planta.

siemens.com/simatic-controller

SIEMENS

Ingenio para la vida

Módulo Lógico LOGO! 8.2

El nuevo editor web gratuito para la nueva versión del Logo! 8, el cual estará disponible desde marzo, hace que sea muy fácil para los usuarios definir y diseñar sus propias páginas web para smartphone, tablet y PC. Así, pueden visualizar y controlar su solución de maniobra y automatización para instalaciones de edificios, gabinetes de control, máquinas o aparatos de construcción de forma individual y fácil a través de la web.

siemens.com/logo

SIEMENS

Ingenio para la vida

Conceptualización e Ingeniería de Accionamientos

Antes de arrancar un proyecto y adquirir equipos, es necesario realizar una simulación del comportamiento de los mecanismos y una selección adecuada de los grupos de accionamientos en las condiciones de operación de planta. Los poderosos software NX MCD (Simulación conceptos mecatrónicos) y SIZER (dimensionamiento y selección de accionamientos electro-mecánicos según aplicación tales como motores, cajas reductoras y drives-variadores de velocidad); permiten lograr enormes ahorros al reducir al máximo los tiempos de puesta en operación de máquinas y el concerniente time to market de productos.

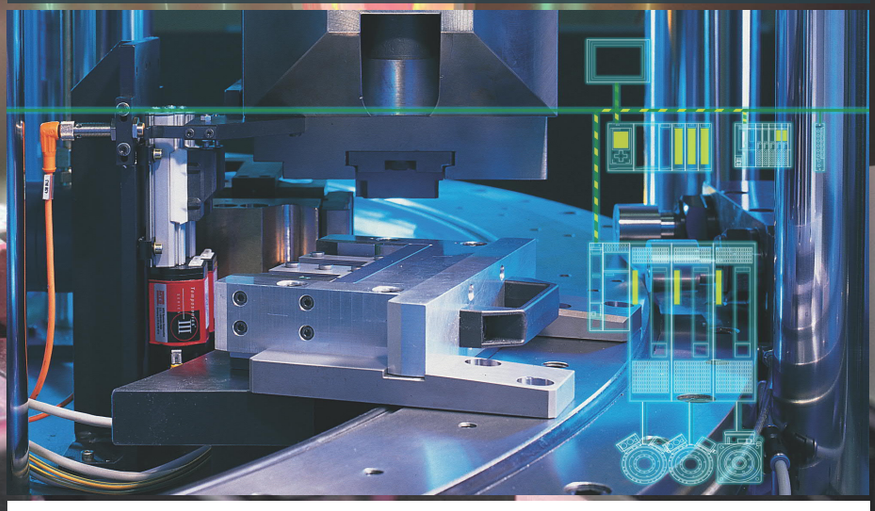

siemens.com/drives

SIEMENS
Ingenio para la vida

Hotline Técnica

Simples o complejas, para nosotros todas sus preguntas técnicas merecen una respuesta rapida y acertada. ¡Contáctenos!

HOTline TÉCNICA

1800 101 555
support.aan.automation@siemens.com

Brindamos soporte técnico especializado de forma amable, rápida, oportuna y eficiente ante cualquier duda técnica sobre nuestros productos eléctricos industriales. Atendemos todas las consultas de nuestros clientes desde 2 países distintos, desde Argentina y desde Colombia, con ingenieros altamente especializados. Los horarios de atención son:
Hora Colombia: 6:00 a.m. – 5:00 p.m.
Hora Argentina: 8:00 a.m. – 7:00 p.m.
Recibimos inquietudes en español, inglés y alemán sobre:
* Diagramas de conexión * Configuración básica * Especificaciones técnicas
* Selección * Dimensionamiento * Fallas o alarmas en equipos
* Compatibilidad y comunicaciones entre equipos.
Contamos con soporte remoto para solucionar consultas, bancos de prueba para hacer la simulación de la falla del cliente y dar una respuesta específica para su inquietud.

siemens.com/ec/es/products/industriaecuador.html

SIEMENS
Ingenio para la vida
Ingresa a este código y accede a más aplicaciones
Aplicaciones Digital Industries
Utilice su dispositivo móvil para descargar de forma gratuita, fácil y segura las aplicaciones en entornos industriales.
new.siemens.com/ec/es/products/industriaecuador.html

Aplicaciones diseñadas para iPhone - iPad

Available on the App Store

Siemens Controls Made Easy

Muestra la descripción de nuestros productos dentro de un tablero de control

SIMATIC S7

Visualiza el diagnóstico y variables de los controladores SIMATIC S7-1200 y S7-1500 mediante WiFi

Motor Toolkit

Herramienta de soporte para los motores Above NEMA

Aplicaciones diseñadas para iPhone - iPad - Android

GET IT ON Google play

Available on the App Store

Siemens Industry

Acceso a manuales y más información técnica de los productos Siemens Industry

SINAMICS Selector

Selección sencilla del variador SINAMICS y sus accesorios

SENTRON powerconfig

Descripción en español de los códigos de alarmas y fallas de variadores SINAMICS

Easy CNC

Contiene los manuales de entrenamiento del control numérico SINUMERIK

Simotics EE Comparator

Compara un motor SIMOTICS de bajo voltaje en diferentes motores de clasificaciones IE (IE1, IE2 y IE3)

LOGO!

Monitorea y controla las variables de proceso con LOGO!

SIEMENS SIRIUS eAssistance DocuFinder

Información sobre familia de productos SIRIUS

COMPAS

Fácil acceso a las funcionalidades del Software

SIMOTICS Digital Data

Acceso a información técnica de repuestos y manuales (1LE1,1LE5)

Encuentra más en tu tienda de aplicaciones

SIEMENS
Ingenio para la vida

Customer Services

Gestión de Garantías Siemens.

Centro de Reparaciones

Contamos con un Centro de Reparaciones certificado y dotado con la infraestructura necesaria para la reparación de equipos de nuestro portafolio.

Ventajas para el usuario del Centro de Reparaciones.

- Personal local entrenado y certificado por nuestras fábricas para el diagnóstico y reparación de productos Siemens.
- Acuerdos de reparaciones con clientes finales brindando prioridad en el diagnóstico y reparación de equipos.
- Como fabricantes, para nuestras reparaciones utilizamos repuestos nuevos y con condiciones de garantía estándar.
- Préstamo de equipos sin costo mientras se realizan reparaciones, de esta manera reducimos tiempos de parada y baja producción. (Según disponibilidad).
- Puede solicitar equipos o repuestos con prioridad en modalidad planta parada.

Suministro de Repuestos

Suministramos repuestos para equipos de todo el portafolio los cuales contienen componentes originales Siemens con calidad probada y total compatibilidad con los productos instalados. Soportamos el ciclo de vida de productos instalados garantizando la disponibilidad de repuestos hasta 10 años después de que se haya anunciado la cancelación del producto.
Así mismo, a través de la ejecución de levantamientos de base instalada, se generan listados optimizados de repuestos los cuales junto con los paquetes de repuestos recomendados para variadores optimizan el CAPEX anual.

Ventajas para el usuario de repuestos.

- Generación de paquetes de repuestos para variadores con horizontes de tiempo hasta de 5 años.
- Precios especiales en la compra de paquetes de repuestos.
- Reducción de tiempos de espera adicionales en caso de interrupciones imprevistas.

siemens.com/ec/es/products/industriaecuador.html

SIEMENS
Ingenio para la vida

Servicios Especializados para la Industria

Soporte técnico local e internacional de alto nivel

Desde el suministro de un producto hasta la puesta en marcha de un proyecto, Siemens está a su lado brindando soporte técnico de alto nivel.

- Hot Line Técnica
- Servicios de Capacitación
- Servicios Digitales
- Suministro de Repuestos
- Centro de Reparaciones
- Servicios de Campo y Mantenimiento
- Servicios de Retrofit y Modernización
- Industry Customer Services

Para mayor información:
John Peralta Castillo
john.peralta@siemens.com
Cel: +593 9 93198957
Tel: +593 4 2598260

siemens.com/ec/es/products/industriaecuador.html

Contenido

01 **Variadores de velocidad**
Ofrecemos nuestra cartera de accionamientos SINAMICS, motores SIMOTICS de control de movimiento y soluciones CNC SINUMERIK, somos un jugador importante en el campo de los sistemas integrados de unidad (IDS) y Totally Integrated Automation (TIA).

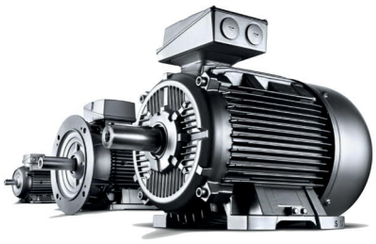

02 **Motores**
Los motores Siemens son una combinación de características y materiales cuidadosamente seleccionados para proporcionar un motor confiable, eficiente y durable. Cada componente es un ejemplo de excelente diseño, mano de obra calificada y valor agregado.

03 **Aparatos de maniobra y Ventiladores**
Proveemos una gama completa de productos y soluciones para la conmutación, protección, control y monitoreo industrial basados en nuestro sistema SIRIUS

04 **Protección y seccionamiento de sistemas de distribución y baja tensión**
Una solución completa para toda la distribución de energía en baja tensión de forma eficiente y rentable. Elementos compactos modulares e inteligentes.

05

Automatización Industrial

El amplio portafolio de productos y sistemas SIMATIC proporciona el fundamento perfecto para soluciones de automatización integradas y rentables para todos los sectores de la industria, desde el nivel de campo hasta el nivel de gestión y control de la producción. Esta es la clave para aumentar continuamente la productividad.

06

Instrumentación de procesos

Nuestra amplia gama de instrumentación de procesos ofrece sensores y transmisores, los mejores en su clase para la más amplia gama de aplicaciones. Tanto si desea medir variables como presión, temperatura, caudal o nivel, ofrecemos una cartera única de instrumentos de proceso. Tambien disponemos de posicionadores electroneumáticos, controladores de proceso y registradores de proceso .

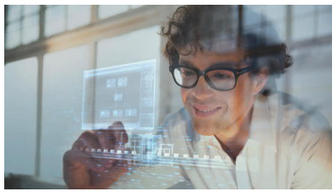

07

Capacitaciones

SITRAIN es el programa a nivel mundial para la formación certificada en productos y sistemas industriales de Siemens global, garantizando un alto estándar de calidad, actualización acorde a las nuevas tendencias y constante innovación.

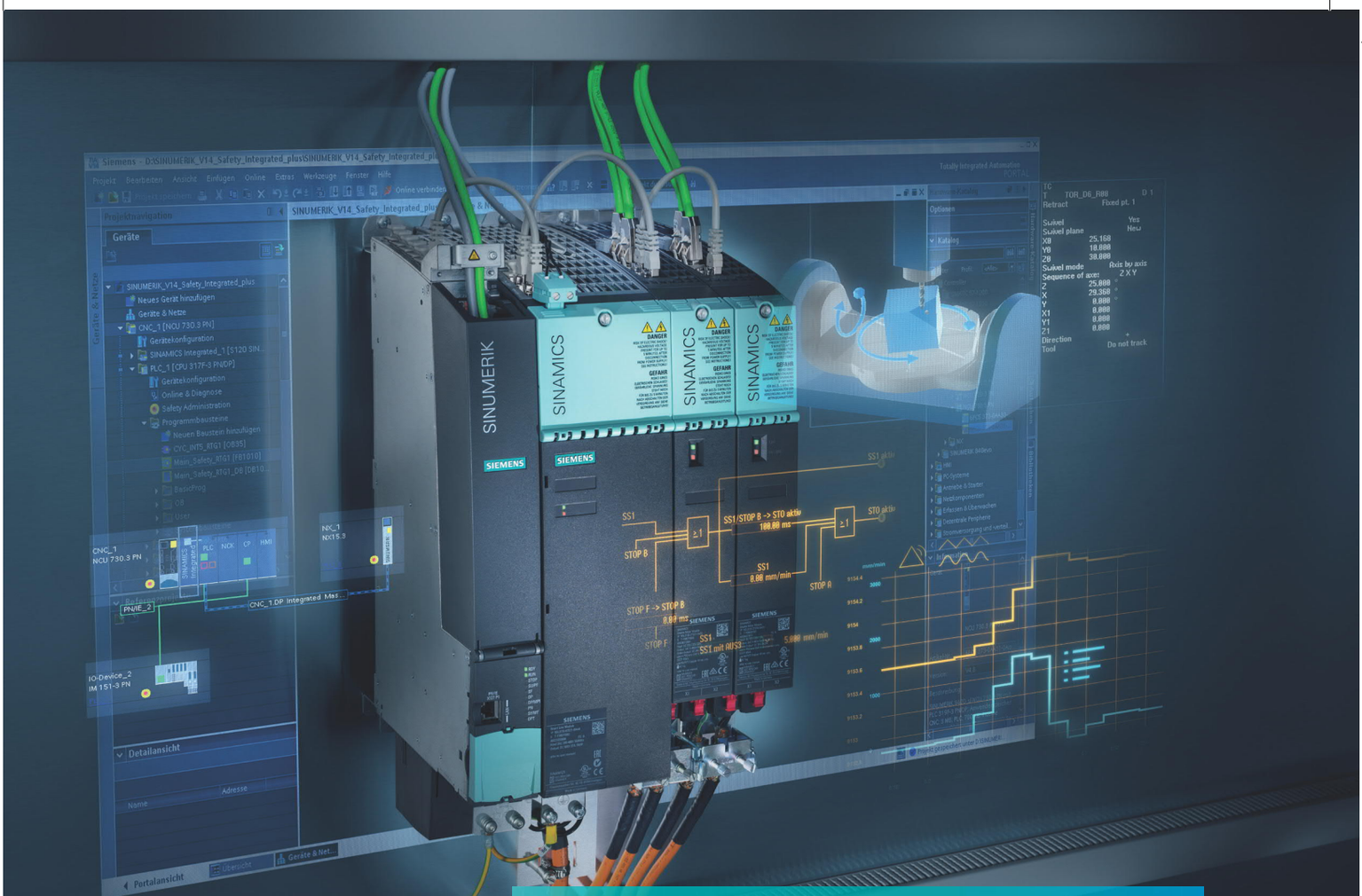

1 Variadores de velocidad

1/1 Herramientas de selección, para dispositivos móviles

1/2 Variadores de velocidad SINAMICS y MICROMASTER
Beneficios, criterios y guía de selección y puesta en marcha

1/4 Variadores de velocidad Compactos SINAMICS V20 220 VAC (1F) ó 380-480 VAC

1/7 Variadores de velocidad SINAMICS G120X, 200-240 VAC

1/9 Variadores de velocidad MICROMASTER MM4

1/11 Variadores de velocidad SINAMICS G120C, 380 - 480 VAC

1/14 Variadores de velocidad Compactos SINAMICS G120

1/15 Variadores de velocidad Modulares SINAMICS G120, 200-240 VAC ó 380-480VAC. Módulos de potencia (PM)

1/16 Variadores de velocidad Modulares SINAMICS G120, 380-480VAC Modulo de potencia PM240-2 (tamaño FSG)

1/18 Variadores de velocidad Modulares SINAMICS G120, 380-480VAC Módulo de potencia regenerativo (PM250)

1/19 Variadores de velocidad Modulares SINAMICS G120, 380-480VAC Unidades de control (CU) y accesorios principales.

1/20 Protecciones y componentes adicionales

SIEMENS
Ingenio para la vida

SINAMICS
Para mover todo en cualquier dirección

Variadores de velocidad robustos, potentes y flexibles para todo tipo de aplicación en la industria.

Consulte nuestra amplia gama de variadores de frecuencia de baja tensión y conozca nuestras herramientas de soporte técnico.

- **DT Configurator:** Configuración y selección del variador ideal de acuerdo a la aplicación.
  www.siemens.com/dt-configurator
- **Sinasave:** Cálculo y determinación de potenciales de ahorro de energía y retorno de inversión empleando variadores de velocidad en aplicaciones de torque variable.
  www.siemens.com/sinasave

Aplicaciones gratuitas para dispositivo móvil
iPhone - iPad - Android

Siemens Industry
Acceso a manuales y más información técnica de los productos Siemens Industry

SINAMICS Selector
Selección sencilla del variador SINAMICS y sus accesorios

SINAMICS Assistant
Descripción en español de los códigos de alarmas y fallas de variadores SINAMICS

www.siemens.com/sinamics

Variadores de velocidad SINAMICS y MICROMASTER
Beneficios, criterios de selección y recomendaciones de montaje

Descripción

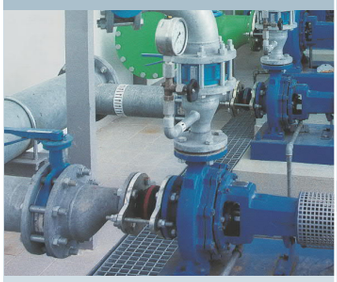

¿Cuándo se requiere un variador de velocidad?

El empleo de los variadores de velocidad en la industria principalmente tiene dos motivos:
- El mejoramiento en el proceso de producción (control de velocidad, torque, movimientos y mecánica compleja, etc).
- El ahorro y optimización de energía.

Beneficios del uso del variador de velocidad Siemens

- Eficiencia energética y altos potenciales de ahorro de hasta el 60% (cargas de par variable, aplicaciones regenerativas).
- Mayor vida útil de la carga y sistemas mecánicos (No aparecen sobrecorrientes bruscas).
- Instalación, parametrización y puesta en marcha optimizados.
- Incremento y cuidado de la productividad (rápida adaptación a las condiciones de operación, robústez, elevado nivel de diagnóstico).
- Cuidado de los activos de la industria (funciones incorporadas de protección de motor y de la carga).
- Ingeniería y puesta en marcha con herramientas unificadas.
- Soporte técnico local especializado.
- Soporte directo y gratuito a través de línea de soporte técnico **1800 101-555.**
- La más alta cobertura de distribuidores del país y con garantía real.

Criterios de selección a tomar en cuenta

- Tipo de aplicación:
  - Par constante (Alta sobrecarga: accionamientos de traslación, de elevación, extrusión).
  - Par variable (Baja sobrecarga: accionamientos de bombeo, compresión y ventilación).
- Voltaje de empleo: 200 - 240VAC (monofásico ó trifásico), 380 – 480 VAC , 500 – 690 VAC (trifásico).
- Selección del variador en función de la corriente nominal del motor.
- Verificar: Rango de velocidad requerido, longitud de cables, consideraciones ambientales (húmedad, polvo, etc), condiciones de derrateo (temperatura, altura).

Recomendaciones

- Emplear los elementos de protección externos recomendados (interruptores automáticos, fusibles, reactancias, etc).
- Realizar una correcta instalación y puesta a tierra del variador de velocidad y del tablero eléctrico. ***Recomendamos lectura de documento "Directrices de montaje CEM"*** disponible en nuestra página de soporte técnico ***http://support.automation.siemens.com*** (código de búsqueda del documento: **60612658**).

Familia de variadores MICROMASTER y SINAMICS

Variadores de velocidad SINAMICS y MICROMASTER
Guía de selección general y puesta en marcha

Descripción

Matriz de aplicaciones

Aplicación	Movimiento continuo			Movimiento no continuo		
	Requisitos de precisión de par / precisión de velocidad / precisión de posición / coordinación de ejes / funcionalidad			Requisitos de precisión de par / precisión de velocidad / precisión de posición / coordinación de ejes / funcionalidad		
	Simples	Medios	Altos	Simples	Medios	Altos
Bombear, ventilar, comprimir	Bombas centrífugas Ventiladores radiales/axiales Compresores	Bombas centrífugas Ventiladores radiales/axiales Compresores	Bombas helicoidales excéntricas	Bombas hidráulicas Bombas dosificadoras	Bombas hidráulicas Bombas dosificadoras	Bombas de descascarillado Bombas hidráulicas
	G110 , MM420 V20, G120C	**MM440, G120C, G120, G120P**	**S120**	**G120**	**S110, S120***	**S120**
Mover 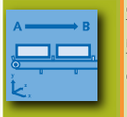	Cintas transportadoras Transportador de rodillos Transportador de cadena	Cintas transportadoras Transportador de rodillos Transportador de cadena Aparatos de elevación/descenso Ascensores Escaleras mecánicas Puentes grúa Propulsión de buques Funiculares	Ascensores Grúas para contenedores Castilletes de extracción Excavadoras en minas a cielo abierto Bancos de pruebas	Transportadores aceleradores Transelevadores	Transportadores aceleradores Transelevadores Cizallas transversales Cambiadores de bobinas	Transelevadores Robótica Pick & place Mesas cíclicas giratorias Cizallas transversales Alimentadores por rodillos Acoplamientos/desacoplamientos
	G110 , MM420 V20, G120C	**MM440, G120C, G120,**	**S120**	**G120** **S110**	**S110, S120**	**S120**
Procesar	Molinos Mezcladoras Amasadoras Trituradoras Agitadores Centrífugadoras	Molinos Mezcladoras Amasadoras Trituradoras Agitadores Centrífugadoras Extrusoras Hornos rotativos	Extrusoras Bobinadoras/desbobinadoras Accionamientos maestros/esclavos Calandrias Accionam. principales de prensas Máquinas de artes gráficas	Máquinas para formar, llenar y sellar bolsas Control de movimiento monoeje p. ej. • Perfiles de posición • Perfiles de trayectoria	Máquinas para formar, llenar y sellar bolsas Control de movimiento monoeje p. ej. • Perfiles de posición • Perfiles de trayectoria	Servoprensas Acc. de laminadoras Control de movimiento multieje p. ej. • Posicionamientos multieje • Perfiles de levas • Formas de interpolación
	MM440 V20, G120C	**MM440 G120C, G120**	**S120**	**G120** **S110**	**S110, S120**	**S120**

*Los variadores Sinamics G120P y Sinamics S120 no forman parte del presente documento, de requerir información favor consultar.

Guías de puesta en marcha en Español

Para descargar las guías de puesta en marcha en Español de los variadores de velocidad SINAMICS y MICROMASTER, ingrese a nuestra página "Industry Online Support" **(http://support.automation.siemens.com)** y digite el respectivo código de búsqueda del documento en la sección "Site explorer" (esquina superior derecha del navegador).

Industry Online Support	http://support.automation.siemens.com	
Producto	Código de búsqueda	
	Puesta en marcha rápida	Instrucciones de servicio avanzadas
SINAMICS G110	21696936	22102965
MICROMASTER MM420/440	38644522	24294529
SINAMICS V20	109738311	109760756 Nuevo
SINAMICS G120C	109744756	109757226 Nuevo
SINAMICS G120	55644590	109757230 Nuevo

Variadores de velocidad Compactos SINAMICS V20, 220 VAC (1F) o 380-480 VAC

Descripción

SINAMICS V20

Bombear/ ventilar/ comprimir

Mover

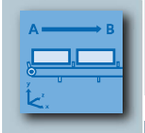

Procesar

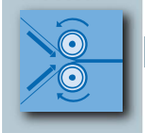

Nuevo!

El variador versátil para aplicaciones básicas

El variador de frecuencia compacto SINAMICS V20 Basic Performance es una solución de accionamiento económica que se caracteriza por su fácil instalación y manejo. Con él obtendrá una puesta en marcha rápida y un manejo extremadamente sencillo, así como una gran robustez y rentabilidad.

El variador de frecuencia compacto SINAMICS V20 reúne la unidad de regulación (Control Unit) y la etapa de potencia (Power Module) en un equipo, además de un panel de mando integrado y, por lo tanto, en una sola referencia.

Fácil de instalar

- Montaje de varios equipos sin necesidad de dejar espacio entre ellos.
- Interfaces USS y ModBus RTU por terminales.
- Unidad de frenado integrado de 10 HP a 30 HP.

Fácil de usar

- Incluye **Macros** para conexión y para aplicaciones de: bombas, ventiladores, compresores y bandas transportadoras.
- Panel operador incorporado.
- Modo "Keep Running" para operación ininterrumpida (redes inestables).
- Mayor robústez por su amplio rango de voltaje, sistema avanzado de enfriamiento y tarjetas con doble revestimiento de protección.
- Simple almacenamiento y clonación de parámetros.

Económico

- Compacto y de alta densidad de potencia.
- Modos ECO, hibernación integrados.
- Acoplamiento de circuito intermedio.

Especificaciones Técnicas	
Rango de potencia	0.5 HP a 40 HP
Tensión de alimentación	1 AC 200 V ... 240 V (+ / - 10%) 3 AC 380 V ... 480 V (+10 % / -15 %)
Grado de protección	IP20
Entradas/ Salidas	4 entradas digitales ; 2 salidas digitales 2 entradas analógicas (modo tensión o corriente) ; 1 salida analógica (modo corriente).
Factor de potencia / Eficiencia	≥ 0,95 / 98%
Capacidad de sobrecarga	150 % durante 60 s (ciclos de 300 s).
Longitud del cable al motor	Hasta 20 HP: 50 m (No apantallado) / 25 m (apantallado). 25 y 30 HP: 100 m (No apantallado) / 50 m (apantallado). Con reactancia de salida: Hasta 300 m (consultar manual).
Chopper de frenado	Necesario (0,5 a 7,5 HP) / Integrado (10 a 30 HP).
Método del control	U/f (lineal, cuadrático, FCC, ECO).
Temperatura de empleo	0 ... +40 °C (hasta +60 °C con derrateo).
Interfaces de comunicación integradas	USS y Modbus RTU por terminales.
Funciones de Energía	Modo ECO (reducción automática de flujo), ahorro de energía en standby, calculadora de consumo de energía.
Otras funciones	Consigna de velocidad fija, regulador PID integrado (control de presiones, niveles o caudales).

Variadores de velocidad Compactos SINAMICS V20, 220 VAC (1F) ó 380-480 VAC

Con voltajes de alimentación 220 VAC monofásico (bifásico) ó 440 VAC trifásicos.

No. de Depósito	Descripción	Precio Lista Unit. US $

Potencias Ampliadas!

Familia SINAMICS V20

EQUIPO PARA TENSIÓN DE CONEXIÓN 220 VAC MONOFÁSICO (BIFÁSICO)[1]

	Tipo	Tamaño	Pot. del motor[2] (HP)	(HP)	Corriente de Entrada (A)	Corriente de Salida (A)	
100365756	6SL3210-5BB13-7UV1	FSAA	0.5	0.37	6.2	2.3	296,00
100365871	6SL3210-5BB15-5UV1	FSAB	0.75	0.55	7.7	3.2	316,00
100371062	6SL3210-5BB17-5UV1	FSAB	1	0.75	10.0	4.2	341,00
Nuevo 100465570	6SL3210-5BB21-1UV1	FSAC	1.5	1.1	14.7	6.0	397,00
Nuevo 100465571	6SL3210-5BB21-5UV1	FSAC	2	1.5	19.7	7.8	445,00
100254297	6SL3210-5BB22-2UV0	FSC	3	2.2	27.2	11.0	538,00
100254298	6SL3210-5BB23-0UV0	FSC	4	3	35.6	13.6	631,00

EQUIPO PARA TENSIÓN DE CONEXIÓN 440 VAC TRIFÁSICO[1]

	Tipo	Tamaño	Pot. del motor[2] Par cons.[3] (HP)	Par var.[4] (HP)	Corriente de Entrada (A)	Corriente de Salida Par cons. (A)	Par var. (A)	
100254278	6SL3210-5BE13-7UV0	FSA	0.5	0.5	1.7	1.3	1.3	479,00
100254279	6SL3210-5BE15-5UV0	FSA	0.75	0.75	2.1	1.7	1.7	502,00
100254280	6SL3210-5BE17-5UV0	FSA	1	1	2.6	2.2	2.2	519,00
100254281	6SL3210-5BE21-1UV0	FSA	1.5	1.5	4	3.1	3.1	566,00
100254282	6SL3210-5BE21-5UV0	FSA	2	2	5	4.1	4.1	655,00
100254283	6SL3210-5BE22-2UV0	FSA	3	3	6.4	5.6	5.6	722,00
100254284	6SL3210-5BE23-0UV0	FSB	4	4	8.6	7.3	7.3	820,00
100254285	6SL3210-5BE24-0UV0	FSB	5	5	11.3	8.8	8.8	920,00
100254286	6SL3210-5BE25-5UV0	FSC	7.5	7.5	15.2	12.5	12.5	1.282,00
100254287	6SL3210-5BE27-5UV0	FSD	10	10	20.7	16.5	16.5	1.567,00
100254288	6SL3210-5BE31-1UV0	FSD	15	15	30.4	25	25	1.961,00
100254289	6SL3210-5BE31-5UV0	FSD	20	20	38.1	31	31	2.489,00
100330088	6SL3210-5BE31-8UV0	FSE	25	30	54	38	45	2.751,00
100330340	6SL3210-5BE32-2UV0	FSE	30	40	72	45	60	3.141,00

Dimensiones y pesos

Tamaño	Ancho (mm)	Alto (mm)	Profundidad (mm)	Peso (kg)
FSAA	68	142	107,8	0,7
FSAB	68	142	127,8	0,9
Nuevo FSAC	90	160	147	1,2
FSA	90	150	145,5	1,05
FSB	140	160	164,5	1,8
FSC	184	182	169	2,6
FSD	240	206,5	172,5	4,3
FSE	245	264,5	209	7,0

Notas:

1) Equipo incorpora panel operador.
2) Para la selección del equipo, las potencias indicadas son solamente orientativas. La selección correcta del mismo debe hacerse con la corriente nominal del motor.
3) Aplicaciones de Par constante (Alta sobrecarga): bandas transportadoras, compresores de pistón, ascensores, molinos, extrusoras.
4) Aplicaciones de Par variable (Baja sobrecarga): ventiladores, compresores centrífugos y bombas centrífugas.

Variadores de velocidad Compactos SINAMICS V20
Componentes y accesorios principales

No. de Depósito	Descripción		Precio Lista Unit. US $
	Panel operador externo BOP para Sinamics V20 1		
100365870	6SL3255-0VA00-4BA1	Para montaje en puerta de tablero. Cumple la misma función que panel integrado. Para ser conectado con el variador se requiere el Interfaz para panel operador externo BOP. Incorpora puerto para conector RJ45.	**61,00**
	Interfaz para panel operador externo BOP 2		
100365759	6SL3255-0VA00-2AA1	Se monta frontalmente en el variador para conectar el panel externo BOP. Incorpora puerto para conector RJ45. Incluye slot para tarjetas SD para clonar parámetros.	**41,00**
	Cable para panel operador externo BOP 3		
NA	Cable LAN/ Ethernet estándar	Cable para conectar interfaz y panel operador externo BOP. Se usa cable LAN / Ethernet estándar con conectores RJ45. No suministrado por Siemens.	**NA**
	Interfaz para copiar parámetros 4		
100365758	6SL3255-0VE00-0UA1	Se monta frontalmente en el variador para clonar parámetros por medio de una tarjeta de memoria externa SD.	**133,00**
	Tarjeta de memoria SD para SINAMICS V20 / G120C / G120 5		
100274034	6SL3054-4AG00-2AA0	Tarjeta SD CARD de 512Mb. Para almacenar parametrización del convertidor, permite puesta en marcha en serie y actualización de firmware de la unidad de control. No se precisa durante el funcionamiento y no es necesario que permanezca insertada.	**110,00**
	Reactancias de entrada para SINAMICS V20 / SINAMICS G110 - 220 VAC MONOFÁSICO[1] 6		
	Tipo (Bobina de red / línea)[1]	**Para variadores de potencia (HP)**	
100022892	6SE6400-3CC01-0AB3	0.5/0.75/1	**134,00**
100024678	6SE6400-3CC02-6BB3	1.5/2/3	**190,00**
100044387	6SE6400-3CC03-5CB3	4	**202,00**
	Reactancias de entrada para SINAMICS V20 / SINAMICS G120C - 440 VAC TRIFÁSICO[1] 6		
100179975	6SL3203-0CE13-2AA0	0,5HP - 1,5 HP	**113,00**
100179977	6SL3203-0CE21-0AA0	2 HP - 5 HP	**150,00**
100179979	6SL3203-0CE21-8AA0	7,5 HP	**207,00**
100179981	6SL3203-0CE23-8AA0	10 HP - 20 HP	**270,00**
100022630	6SL3203-0CJ24-5AA0	25 HP	**491,00**
100022675	6SL3203-0CD25-3AA0	30 HP	**508,00**

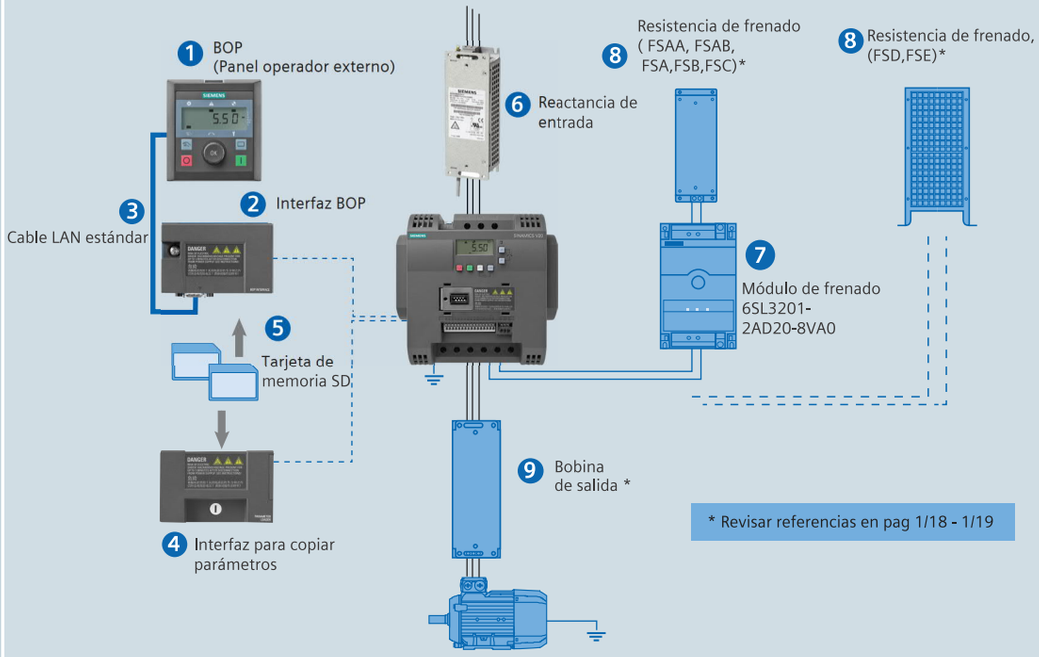

Notas:

1) Las reactancias trifásicas de entrada reducen los efectos de los armónicos sobre el convertidor y la red. Suaviza picos y caídas de tensión debido a la conmutación del variador. **SE RECOMIENDA SU USO.**

Nuevo!

Variadores de velocidad SINAMICS G120X, 200-240 VAC

No. de Depósito	Descripción	Precio Lista Unit. US $

Bombear/ ventilar/ comprimir

Mover

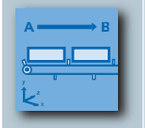

Procesar

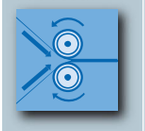

SINAMICS G120X La nueva evolución de variadores Satisface las exigencias de numerosas aplicaciones, pudiéndose utilizar, por ejemplo: cintas transportadoras, mezcladoras, extrusoras, bombas, ventiladores, compresores y manipuladores.

Gracias a su tamaño, alta densidad de potencia, tiempos de puesta en marcha en corto tiempo, extrema facilidad de manejo, y gran funcionalidad integrada.

El manejo y la puesta en marcha se realizan de forma rápida y sencilla por medio de los cómodos paneles operadores BOP-2 (Basic Operator Panel-2), IOP - 2 (Intelligent Operator Panel) o con el PC a través del puerto USB integrado (software STARTER) o comunicación PROFINET.

SINAMICS G120X

Especificaciones técnicas

Tensión de alimentacion / frecuencia	Trifásica 200-240 VAC -20% + 10% con 50/60 Hz +/- 5%
Rango de potencia	1- 75 Hp / 0,75 - 55 kW
Grado de protección	IP20
Temperatura de operación	0° a 40°C sin derating/hasta 60°C con derating.
Entradas / Salidas de señal	6 entradas digitales; 2 salidas digitales; 2 entrada analógica; 1 salida analógica.
Métodos de regulación	Vector (sin sensor), U/f, U/f ECO
Funciones de energía	Calculadora de ahorro y consumo energético, reducción automática de flujo.
Funciones de seguridad	STO SIL
Frenado	Chopper de freno integrado en todos los tamaños.
Comunicación	USS / Modbus RTU, PROFIBUS DP, PROFINET, EtherNet / IP; Wi-Fi via SINAMICS G120 Smart Access Module.
Configurador	www.siemens.com/dt-configurator

	Tipo	Tamaño	Pot. del motor[1]	Corriente de salida Par var. (A)	Corriente de salida Par cons. (A)	
	SINAMICS G120X, Comunicación Modbus RTU/USS					
Nuevo **100595698**	6SL3220-1YC10-0UB0	FSA	1	4.2	3.2	**557,00**
Nuevo **100595699**	6SL3220-1YC12-0UB0	FSA	1.5	6	4.2	**567,00**
Nuevo **100595700**	6SL3220-1YC14-0UB0	FSA	2	7.4	6	**620,00**
Nuevo **100595701**	6SL3220-1YC16-0UB0	FSB	3	10.4	7.4	**680,00**
Nuevo **100595702**	6SL3220-1YC18-0UB0	FSB	4	13.6	10.4	**750,00**
Nuevo **100595703**	6SL3220-1YC20-0UB0	FSB	5	17.5	13.6	**825,00**
Nuevo **100595704**	6SL3220-1YC22-0UB0	FSC	7.5	22	17.5	**1.195,00**
Nuevo **100595705**	6SL3220-1YC24-0UB0	FSC	10	28	22	**1.512,00**
Nuevo **100595706**	6SL3220-1YC26-0UB0	FSD	15	42	28	**1.965,00**
Nuevo **100595707**	6SL3220-1YC28-0UB0	FSD	20	54	42	**2.822,00**
Nuevo **100595708**	6SL3220-1YC30-0UB0	FSD	25	68	54	**3.504,00**
Nuevo **100595709**	6SL3220-1YC32-0UB0	FSE	30	80	68	**4.322,00**
Nuevo **100595710**	6SL3220-1YC34-0UB0	FSE	40	104	80	**4.888,00**
Nuevo **100595711**	6SL3220-1YC36-0UB0	FSF	50	130	104	**6.408,00**
Nuevo **100595712**	6SL3220-1YC38-0UB0	FSF	60	154	130	**7.837,00**
Nuevo **100595713**	6SL3220-1YC40-0UB0	FSF	75	192	154	**9.020,00**

Notas :

1) Para la selección del equipo, las potencias seleccionadas son en base a baja sobrecarga. La selección correcta del equipo debe hacerse con la corriente nominal del motor.
2) Aplicaciones de Par variable (Baja sobrecarga): ventiladores, compresores y bombas centrífugas.
3) Aplicaciones de Par constante (Alta sobrecarga): bandas transportadoras, compresores de pistón, ascensores, molinos, extrusoras, amasadoras.

Febrero 1 de 2020 - El Precio de Lista no incluye IVA vigente - Precios sujetos a cambio sin previo aviso

Nuevo!

Variadores de velocidad SINAMICS G120X, 200-240 VAC

No. de Depósito	Tipo	Tamaño	Pot. del motor[1]	Corriente de salida Par var. (A)	Corriente de salida Par cons. (A)	Precio Lista Unit. US $
	SINAMICS G120X, Comunicación PROFINET					
Nuevo 100595682	6SL3220-1YC10-0UF0	FSA	1	4.2	3.2	**668,00**
Nuevo 100595683	6SL3220-1YC12-0UF0	FSA	1.5	6	4.2	**680,00**
Nuevo 100595684	6SL3220-1YC14-0UF0	FSA	2	7.4	6	**744,00**
Nuevo 100595685	6SL3220-1YC16-0UF0	FSB	3	10.4	7.4	**816,00**
Nuevo 100595686	6SL3220-1YC18-0UF0	FSB	4	13.6	10.4	**900,00**
Nuevo 100595687	6SL3220-1YC20-0UF0	FSB	5	17.5	13.6	**990,00**
Nuevo 100595688	6SL3220-1YC22-0UF0	FSC	7.5	22	17.5	**1.315,00**
Nuevo 100595689	6SL3220-1YC24-0UF0	FSC	10	28	22	**1.663,00**
Nuevo 100595690	6SL3220-1YC26-0UF0	FSD	15	42	28	**2.162,00**
Nuevo 100595691	6SL3220-1YC28-0UF0	FSD	20	54	42	**3.104,00**
Nuevo 100595692	6SL3220-1YC30-0UF0	FSD	25	68	54	**3.854,00**
Nuevo 100595693	6SL3220-1YC32-0UF0	FSE	30	80	68	**4.754,00**
Nuevo 100595694	6SL3220-1YC34-0UF0	FSE	40	104	80	**5.377,00**
Nuevo 100595695	6SL3220-1YC36-0UF0	FSF	50	130	104	**7.049,00**
Nuevo 100595696	6SL3220-1YC38-0UF0	FSF	60	154	130	**8.621,00**
Nuevo 100595697	6SL3220-1YC40-0UF0	FSF	75	192	154	**9.922,00**
	Panel operador BOP-2 para SINAMICS G120X					
100070599	6SL3255-0AA00-4CA1	Panel básico para parametrización, control, puesta en marcha y copia de parámetros del accionamiento. La orientación por menús y la pantalla de dos líneas permite visualización de textos explícitos para una puesta en marcha rápida y cómoda del variador.				**73,00**
	Panel operador IOP-2, para SINAMICS G120X					
100398818	6SL3255-0AA00-4JA2	Panel avanzado para parametrización, diagnóstico, control y copia de parámetros del accionamiento. Orientación por menús y asistentes de aplicaciones para puesta en marcha. Pantalla gráfica para ver valores de estado permitiendo una programación sencilla y una navegación intuitiva en Español.				**285,00**
	Kit para montar en puerta el panel BOP-2/IOP-2					
100023451	6SL3256-0AP00-0JA0	Montaje en puerta de un tablero (alcanza grado de protección IP54).				**72,00**
	Tarjeta de memoria SD para SINAMICS G120X					
100274034	6SL3054-4AG00-2AA0	Tarjeta SD CARD de 512Mb. Para almacenar parametrización del convertidor, permite puesta en marcha en serie y actualización de firmware de la unidad de control. No se precisa durante el funcionamiento y no es necesario que permanezca insertada.				**110,00**

BOP-2

IOP-2

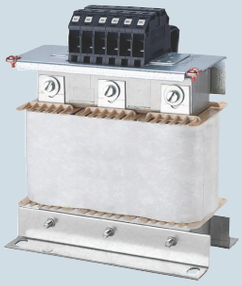

Reactancia de entrada (línea)

Notas :.

1) Para la selección del equipo, las potencias indicadas son solamente orientativas. La selección correcta del equipo debe hacerse con la corriente nominal del motor.
2) Aplicaciones de Par variable (Baja sobrecarga): ventiladores, compresores y bombas centrífugas.
3) Aplicaciones de Par constante (Alta sobrecarga): bandas transportadoras, compresores de pistón, ascensores, molinos, extrusoras, amasadoras.

Variadores de velocidad MICROMASTER MM4, 200 - 240 VAC

Con tensión de alimentación trifásica a 220 VAC para accionar motores trifásicos de corriente alterna hasta 75HP.
Fácilmente integrables a redes de comunicación Profibus, DeviceNet, CANopen.

No. de Depósito	Descripción	Precio Lista Unit. US $

Bombear/ ventilar/ comprimir

Mover

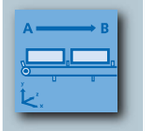

Procesar

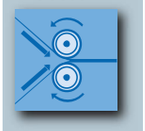

Los variadores MICROMASTER se pueden emplear en todos los sectores de las industrias manufactureras y de procesos ofreciendo una variada funcionalidad, sencillo montaje y puesta en servicio.

- MICROMASTER 420: Aplicaciones básicas con conectividad opcional por bus de campo. Ejm: Cintas transportadoras, bombas, ventiladores.
- MICROMASTER 440: Aplicaciones que demandan una funcionalidad y dinamismo mayores de lo habitual tal como se da en: transporte de materiales, ascensores, aparatos de elevación, sector téxtil y de alimentos.

MICROMASTER MM4

	MM420	MM440
Tensión de alimentación	3 x 200 ... 240 VAC ± 10%	3 x 200 ... 240 VAC ± 10%
Grado de Protección	IP20	IP20
Entradas digitales	3 parametrizables	6 parametrizables
Entradas analógica	1 escalable en tensión (0V a 10V)	2 escalables en tensión ó corriente.
Salida digital	1 tipo relé parametrizable	3 tipo relé parametrizable
Salida analógica	1 escalable (0 mA a 20 mA)	2 escalable (0/4 mA a 20 mA)
Factor de potencia / Eficiencia	≥ 0,95 / ≥ 96%	≥ 0,95 / ≥ 96%
Capacidad de sobrecarga	150 % durante 60 s (ciclos de 300 s)	150 % por 60 s, 200% por 3 s (ciclos de 300 s)
Longitud del cable al motor	100 m (No apantallado) / 50 m (apantallado). Hasta 300 m con bobina de salida.	
Frenado	Corriente continua. No opción de resistencia de frenado.	Corriente continua, chopper de frenado integrado. Opción de resistencia de frenado.
Reguladores	PI interno	PID interno (autotuning)
Método de control	V/f , FCC	V/f , FCC, Vector Control, Regulación de par.
Temperatura de empleo	-10 ... +40 °C (hasta +50 °C con derating)	
Funciones de protección	Subtensión, sobretensión, sobrecarga, defecto a tierra, cortocircuito, vuelco del motor, protección térmica del motor y del variador, bloqueo de parámetros.	

MICROMASTER MM420 [1)]

	Tipo	Tamaño	Pot. del motor [2)] Par cons. [3)] (HP)	Pot. del motor [2)] Par var. [4)] (HP)	Corriente de Entrada (A)	Corriente de salida Par cons. (A)	Corriente de salida Par var. (A)	
100024645	6SE6420-2UC15-5AA1	FSA	0.75	0.75	3.6	3.0	3.0	**772,00**
100024646	6SE6420-2UC17-5AA1	FSA	1	1	4.7	3.9	3.9	**803,00**
100024647	6SE6420-2UC21-1BA1	FSA	1.5	1.5	6.4	5.5	5.5	**869,00**
100024648	6SE6420-2UC21-5BA1	FSB	2	2	8.3	7.4	7.4	**978,00**
100024649	6SE6420-2UC22-2BA1	FSB	3	3	11.7	10.4	10.4	**1.152,00**
100024650	6SE6420-2UC23-0CA1	FSB	4	4	15.6	13.6	13.6	**1.314,00**
100024651	6SE6420-2UC24-0CA1	FSC	5	5	19.7	17.5	17.5	**1.485,00**
100024652	6SE6420-2UC25-5CA1	FSC	7.5	7.5	26.3	22.0	22.0	**1.857,00**

MICROMASTER MM440 [1)]

100024552	6SE6440-2UC17-5AA1	FSA	1	1	4.7	3.9	3.9	**822,00**
100024554	6SE6440-2UC21-5BA1	FSB	2	2	8.3	7.4	7.4	**1.004,00**
100024561	6SE6440-2UC22-2BA1	FSB	3	3	11.7	10.4	10.4	**1.175,00**
100024562	6SE6440-2UC23-0CA1	FSC	4	4	15.6	13.6	13.6	**1.345,00**
100024563	6SE6440-2UC24-0CA1	FSC	5	7.5	19.7	17.5	22.0	**1.530,00**
100029660	6SE6440-2UC25-5CA1	FSC	7.5	10	26.5	22.0	28.0	**1.936,00**
100024564	6SE6440-2UC27-5DA1	FSD	10	15	34.2	28.0	42.0	**2.810,00**
100024565	6SE6440-2UC31-1DA1	FSD	15	20	38.0	42.0	54.0	**3.725,00**
100029661	6SE6440-2UC31-5DA1	FSD	20	25	50.0	54.0	68.0	**4.485,00**
100029662	6SE6440-2UC31-8EA1	FSE	25	30	62.0	68.0	80.0	**5.186,00**
100029663	6SE6440-2UC32-2EA1	FSE	30	40	71.0	80.0	104.0	**5.865,00**
100029664	6SE6440-2UC33-0FA1	FSF	40	50	96.0	104.0	130.0	**7.689,00**
100029665	6SE6440-2UC33-7FA1	FSF	50	60	114.0	130.0	154.0	**9.247,00**
100029666	6SE6440-2UC34-5FA1	FSF	60	75	135.0	154.0	178.0	**10.643,00**

Notas :

1) Equipo no incluye panel operador(ver accesorios).
1) Para la selección del equipo, las potencias indicadas son solamente orientativas. La selección correcta del equipo debe hacerse con la corriente nominal del motor.
2) Aplicaciones de Par constante (Alta sobrecarga): bandas transportadoras, compresores de pistón, ascensores, molinos, extrusoras.
3) Aplicaciones de Par variable (Baja sobrecarga): ventiladores, compresores y bombas centrífugas.

Variadores de velocidad MICROMASTER MM4
Componentes y accesorios principales

No. de Depósito	Descripción		Precio Lista Unit. US $
	Panel operador básico BOP para MM420 / MM440		
100179553	6SE6400-0BP00-0AA1	Panel operador básico para controlar y poner en marcha desde el mismo variador pudiéndose usar con varios equipos.	**95,00**
	Panel operador avanzado AOP para MM420 / MM440		
100022816	6SE6400-0AP00-0AA1	Panel operador avanzado para controlar y poner en marcha desde el mismo variador pudiéndose usar con varios equipos. Visualización de textos explícitos y diagnóstico en Español. Carga/descarga de varios juegos de parámetros.	**370,00**
	Kit de programación por medio de PC para MM420 / MM440		
100024475	6SE6400-1PC00-0AA0	Para controlar y poner en marcha el variador desde un PC . Incluye conector Sub-D, 3 m de cable RS-232 estándar.	**92,00**
	Kit para montaje en puerta de tablero para MM420 / MM440		
100024472	6SE6400-0PM00-0AA0	Permite la instalación de un panel BOP/AOP en la puerta de un tablero. Grado de protección IP56.	**274,00**
	Módulo de comunicación Profibus para MM420 / MM440[1]		
100024474	6SE6400-1PB00-0AA0	Para establecimiento de comunicación Profibus.	**328,00**
	Módulo para encóder para MM440		
100022848	6SE6400-0EN00-0AA0	Para conexión y evaluación de encóders (HTL, TTL).	**415,00**
	Reactancias trifásicas de entrada[2]	**MM420 / MM440 (HP)**	
100022888	6SE6400-3CC00-5AC3	0.5 / 0.75 / 1	**280,00**
100022894	6SE6400-3CC01-4BD3	2 / 3	**349,00**
100044386	6SE6400-3CC01-7CC3	4	**388,00**
100024679	6SE6400-3CC03-5CD3	5 / 7.5	**418,00**
100024403	6SE6400-3CC05-2DD0	10/15/20	**625,00**
100042642	6SE6400-3CC08-8EC0	25/30	**779,00**
100024407	6SE6400-3CC11-7FD0	40/50/60	**795,00**
	Resistencias de frenado[3]	**MM440**[4] **(HP)**	
100024593	6SE6400-4BC05-0AA0	0.75/1	**252,00**
100024594	6SE6400-4BC11-2BA0	1/2/3	**416,00**
100059651	6SE6400-4BC12-5CA0	4	**476,00**
100043304	6SE6400-4BC13-0CA0	5/7.5	**498,00**
100043303	6SE6400-4BC18-0DA0	10/15/20	**657,00**
100059652	6SE6400-4BC21-2EA0	25/30	**810,00**
100043305	6SE6400-4BC22-5FA0	40/50/60	**1.293,00**

Dimensiones y pesos

Tamaño	Ancho (mm)	Alto (mm)	Profundidad (mm)	Peso (kg)
FSA	73	173	149	1,0
FSB	149	202	172	3,3
FSC	185	245	195	5,0
FSD	275	520	245	17
FSE	275	650	245	22
FSF	350	850	320	56

Notas :
1) Para otros módulos de comunicación (DeviceNet, CANopen) favor consultar.
2) Reducen efectos de armónicos sobre el convertidor y la red. Suaviza picos y caídas de tensión debido a la conmutación del variador. **SE RECOMIENDA SU USO.**
3) Las resistencias de frenado permiten el frenado rápido del variador en cargas con gran momento de inercia. Se conectan de forma externa y disipa en forma de calor la energía de regeneración.
4) El Micromaster MM420 no permite instalación de resistencia de frenado.

Variadores de velocidad Compactos SINAMICS G120C, 380 - 480 VAC

Control y Potencia en una sola unidad, con amplias funciones y fácil manejo.
Con interfaces de comunicación USS, Modbus RTU, Profibus, Profinet y CANopen (distintas versiones).

No. de Depósito	Descripción	Precio Lista Unit. US $

Bombear/ ventilar/ comprimir

Mover

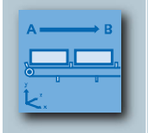

Procesar

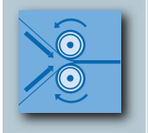

SINAMICS G120C define nuevos estándares en su clase gracias al pequeño tamaño, alta densidad de potencia, breves tiempos de puesta en marcha, extrema fácilidad de manejo, y gran funcionalidad integrada.

Satisface las exigencias de numerosas aplicaciones, pudiéndose utilizar, por ejemplo: cintas transportadoras, mezcladoras, extrusoras, bombas, ventiladores, compresores y manipuladores.

El manejo y la puesta en marcha se realizan de forma rápida y sencilla por medio de los cómodos paneles operadores BOP-2 (Basic Operator Panel-2), IOP - 2 (Intelligent Operator Panel) o con el PC a través del puerto USB integrado (software STARTER).[1]

Integra una ranura para uso opcional de tarjeta SD Card (respaldo de parametrización de hasta 100 juegos de parámetros).

SINAMICS G120C con BOP-2

Especificaciones técnicas	
Tensión de alimentación / frecuencia	Trifásica 380-480 VAC -20% + 10% con 50/60 Hz +/- 5%
Rango de potencia	0,55 - 18,5 kW / 0,75 - 25 Hp
Grado de protección	IP20
Temperatura de operación	0° a 40°C sin derating/hasta 60°C con derating
Longitud del cable al motor	Tamaño FSAA: 100 m (no apantallado) / 50 m (apantallado). Tamaño FSA-FSC: 150m (cable no apantallado/apantallado). Hasta 225 m. con bobina de salida (consultar manual).
Entradas / Salidas de señal	6 entradas digitales; 2 salidas digitales; 1 entrada analógica; 1 salida analógica.
Métodos de regulación	Véctor (sin sensor), U/f, U/f ECO
Funciones de energía	Calculadora de ahorro y consumo energético, reducción automática de flujo.
Funciones de seguridad	Safe Torque Off (STO)
Frenado	Chopper de freno integrado en todos los tamaños.
Comunicación	USS / Modbus RTU, PROFIBUS DP, PROFINET, EtherNet / IP, CANopen. Versiones distintas.
Configurador	www.siemens.com/dt-configurator

SINAMICS G120C - Comunicación USS / ModBus RTU [2]

	Tipo	Tamaño	Pot. del motor[3] Par cons.[4] (HP)	Pot. del motor[3] Par var.[5] (HP)	Corriente de salida Par cons. (A)	Corriente de salida Par var. (A)	
100364010	6SL3210-1KE12-3UB2	FSAA	0.75	1.0	1.7	2.2	**754,00**
100364011	6SL3210-1KE13-2UB2	FSAA	1.0	1.5	2.2	3.1	**778,00**
100364012	6SL3210-1KE14-3UB2	FSAA	1.5	2.0	3.1	4.1	**853,00**
100364013	6SL3210-1KE15-8UB2	FSAA	2.0	3.0	4.1	5.6	**948,00**
100242747	6SL3210-1KE17-5UB1	FSA	3.0	4.0	5.6	7.3	**1.122,00**
100242748	6SL3210-1KE18-8UB1	FSA	4.0	5.0	7.3	8.8	**1.301,00**
100242749	6SL3210-1KE21-3UB1	FSB	5.0	7.5	8.8	12.5	**1.426,00**
100242760	6SL3210-1KE21-7UB1	FSB	7.5	10	12.5	16.5	**1.779,00**
100242761	6SL3210-1KE22-6UB1	FSC	10	15	16.5	25.0	**2.231,00**
100242762	6SL3210-1KE23-2UB1	FSC	15	20	25	31	**2.887,00**
100241885	6SL3210-1KE23-8UB1	FSC	20	25	31	37	**3.571,00**

Notas:

1) Software para puesta en marcha **STARTER** (descarga gratuita): www.siemens.com/starter
2) No incluye panel operador (ver accesorios).
3) Para la selección del equipo, las potencias indicadas son solamente orientativas. La selección correcta del mismo debe hacerse con la corriente nominal del motor.
4) Aplicaciones de Par constante (Alta sobrecarga): bandas transportadoras, compresores de pistón, ascensores, molinos, extrusoras, amasadoras.
5) Aplicaciones de Par variable (Baja sobrecarga): ventiladores, compresores y bombas centrífugas.

Variadores de velocidad Compactos SINAMICS G120C, 380 - 480 VAC

Control y Potencia en una sola unidad, con amplias funciones y fácil manejo.
Con interfaces de comunicación USS, Modbus RTU, Profibus, Profinet y CANopen (distintas versiones).

Familia Sinamics G120C

SINAMICS G120C - Comunicación Integrada PROFIBUS DP [1)]

No. de Depósito	Tipo	Tamaño	Pot. del motor[2)] Par cons. (HP)	Pot. del motor[2)] Par var. (HP)	Corriente de salida Par cons. (A)	Corriente de salida Par var. (A)	Precio Lista Unit. US $
100364021	6SL3210-1KE13-2UP2	FSAA	1.0	1.5	2.2	3.1	839,00
100364023	6SL3210-1KE15-8UP2	FSAA	2.0	3.0	4.1	5.6	1.003,00
100241883	6SL3210-1KE17-5UP1	FSA	3.0	4.0	5.6	7.3	1.174,00
100242790	6SL3210-1KE18-8UP1	FSA	4.0	5.0	7.3	8.8	1.330,00
100242791	6SL3210-1KE21-3UP1	FSB	5.0	7.5	8.8	12.5	1.487,00
100242792	6SL3210-1KE21-7UP1	FSB	7.5	10	12.5	16.5	1.836,00
100242793	6SL3210-1KE22-6UP1	FSC	10	15	16.5	25	2.280,00
100242794	6SL3210-1KE23-2UP1	FSC	15	20	25	31	2.969,00
100242795	6SL3210-1KE23-8UP1	FSC	20	25	31	37	3.613,00

SINAMICS G120C - Comunicación Integrada PROFINET / EtherNet IP [1)]

No. de Depósito	Tipo	Tamaño	Pot. del motor[2)] Par cons. (HP)	Pot. del motor[2)] Par var. (HP)	Corriente de salida Par cons. (A)	Corriente de salida Par var. (A)	Precio Lista Unit. US $
100364031	6SL3210-1KE13-2UF2	FSAA	1.0	1.5	2.2	3.1	839,00
100364033	6SL3210-1KE15-8UF2	FSAA	2.0	3.0	4.1	5.6	1.003,00
100241038	6SL3210-1KE17-5UF1	FSA	3.0	4.0	5.6	7.3	1.174,00
100241241	6SL3210-1KE18-8UF1	FSA	4.0	5.0	7.3	8.8	1.330,00
100241039	6SL3210-1KE21-3UF1	FSB	5.0	7.5	8.8	12.5	1.487,00
100241080	6SL3210-1KE21-7UF1	FSB	7.5	10	12.5	16.5	1.836,00
100241081	6SL3210-1KE22-6UF1	FSC	10	15	16.5	25	2.280,00
100241082	6SL3210-1KE23-2UF1	FSC	15	20	25	31	2.969,00
100241083	6SL3210-1KE23-8UF1	FSC	20	25	31	37	3.613,00
100402613	6SL3210-1KE24-4UF1	FSD	25	30	37	43	4.231,00
100405781	6SL3210-1KE26-0UF1	FSD	30	40	43	58	5.249,00
100405782	6SL3210-1KE27-0UF1	FSD	40	50	58	68	6.320,00
100405783	6SL3210-1KE28-4UF1	FSD	50	60	68	83	7.571,00
100405784	6SL3210-1KE31-1UF1	FSE	60	75	83	103	8.712,00
100399290	6SL3210-1KE31-4UF1	FSF	75	100	103	136	10.556,00
100405785	6SL3210-1KE31-7UF1	FSF	100	125	136	164	12.238,00
100405786	6SL3210-1KE32-1UF1	FSF	125	150	164	201	14.168,00
100405787	6SL3210-1KE32-4UF1	FSF	150	200	201	237	16.052,00

Tamaño	Ancho (mm)	Alto (mm)	Profundidad (mm)
FSAA	73	173	155
FSA	73	196	203
FSB	100	196	203
FSC	140	295	203
FSD	200	472	237
FSE	275	551	237
FSF	305	708	357

Equipos tamaños FSD a FSF ya integran bobina de red

Notas:
1) Equipo No incluye panel operador (ver accesorios). Importación bajo pedido.
2) Para la selección del equipo, las potencias indicadas son solamente orientativas. La selección correcta del mismo debe hacerse con la corriente nominal del motor.

Variadores de velocidad Compactos SINAMICS G120C, 380-480 VAC
Componentes y accesorios principales

No. de Depósito	Descripción		Precio Lista Unit. US $
	Tipo	Descripción	
	Panel operador BOP-2 para SINAMICS G120C/G120		
100070599	6SL3255-0AA00-4CA1	Panel básico para parametrización, control, puesta en marcha y copia de parámetros del accionamiento. La orientación por menús y la pantalla de dos líneas permite visualización de textos explícitos para una puesta en marcha rápida y cómoda del variador.	**73,00**
	Panel operador IOP-2, para SINAMICS G120C/G120		
Nuevo **100398818**	6SL3255-0AA00-4JA2	Reemplaza a COD: 100263612 (6SL3255-0AA00-4JA1) Panel avanzado para parametrización, diagnóstico, control y copia de parámetros del accionamiento. Orientación por menús y asistentes de aplicaciones para puesta en marcha. Pantalla gráfica para ver valores de estado permitiendo una programación sencilla y una navegación intuitiva en Español.	**285,00**
	Kit para montar en puerta el panel BOP-2/IOP-2		
100023451	6SL3256-0AP00-0JA0	Montaje en puerta de un tablero (alcanza grado de protección IP54).	**72,00**
	Tarjeta de memoria SD para SINAMICS G120C / G120 / V20		
100274034	6SL3054-4AG00-2AA0	Tarjeta SD CARD de 512Mb. Para almacenar parametrización del convertidor, permite puesta en marcha en serie y actualización de firmware de la unidad de control. No se precisa durante el funcionamiento y no es necesario que permanezca insertada.	**110,00**
	Cable de programación por medio de PC para SINAMICS G120C/G120		
100092543	6SL3255-0AA00-2CA0	Cable USB (3m) para controlar y poner en marcha al variador desde un PC. No incluye software STARTER, el cual puede ser descargado de manera gratuita desde www.siemens.com/starter.	**63,00**
	Reactancias trifásicas de entrada [1] (Bobina de red / línea)	**SINAMICS G120C / SINAMICS V20-440V (HP)[2]**	
100179975	6SL3203-0CE13-2AA0	0.5-1.0	**113,00**
100179977	6SL3203-0CE21-0AA0	1.5-4.0	**150,00**
100179979	6SL3203-0CE21-8AA0	5-7.5	**207,00**
100179981	6SL3203-0CE23-8AA0	10-20	**270,00**
	Resistencias de frenado [3] (disponibles hasta 150 HP)	**SINAMICS G120C (HP)[2]**	
100179967	6SL3201-0BE14-3AA0	0.5-1.5	**160,00**
100179969	6SL3201-0BE21-0AA0	2.0-4.0	**224,00**
100179971	6SL3201-0BE21-8AA0	5-7.5	**316,00**
100179973	6SL3201-0BE23-8AA0	10-20	**433,00**

Para ver referencias adicionales de resistencias de potencias mayores revisar pagina 1/19

BOP-2

IOP-2

Reactancia de entrada (línea)

Notas:

1) Las reactancias trifásicas de entrada reducen los efectos de los armónicos sobre el convertidor y la red. Suaviza picos y caídas de tensión debido a la conmutación del variador.
SE RECOMIENDA SU USO. Solo necesaria en tamaños FSAA al FSC; los equipos SINAMICS G120C tamaños FSD a FSF ya integra reactancia.
2) Potencias en par constante. Equipos tamaós FSD a FSF ya integra bobina de red.
3) Las resistencias de frenado permiten el frenado rápido del variador en cargas con gran momento de inercia. Se conectan de forma externa y disipan en forma de calor la energía de regeneración.

Variadores de velocidad Modulares SINAMICS G120

Descripción

SINAMICS G120

El variador de frecuencia modular, energéticamente eficiente, seguro, y robusto

Este robusto accionamiento estándar para aplicaciones universales en el ámbito industrial puede utilizarse en condiciones extremas gracias a su inteligente sistema de refrigeración.

Gracias a su sistema modular, bastan solo unos pocos pasos para seleccionar el variador, puesto que básicamente se componen de dos unidades funcionales: Etapa de potencia (Power Module - PM) y Unidad de control (Control Unit - CU), además del panel operador.

Cualquier tipo de combinación entre PM (Power Module) y CU (Control Unit) es posible.

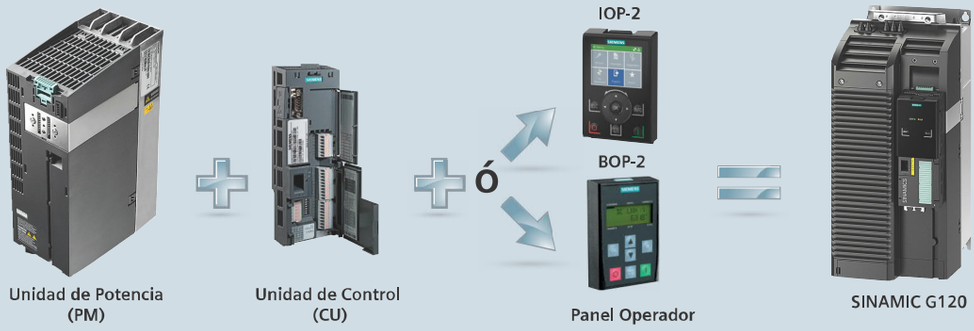

Ventajas de la modularidad

- Reducción de costos de adquisición y almacenamiento
- Sustitución rápida durante el servicio técnico
- Elevada confiabilidad gracias a la comunicación integrada

Aplicaciones: Bombas, ventiladores, compresores, cintas transportadoras, elevadores, puentes grúa, molinos, mezcladoras, trituradores, extrusoras, centrífugas, hornos rotativos, agitadores, amasadoras,etc

Especificaciones técnicas	
Tensión de alimentación / Frecuencia	3AC 380 a 480 V +/–10% / 50 - 60 Hz +/–5%
Grado de Protección	IP20
Entradas/Salidas	Dependerá de la unidad de control escogida (CU)
Factor de potencia	≥ 0,95 (PM240) ; 1,05 (PM250)
Eficiencia	95...98%
Capacidad de sobrecarga	200% durante 3 s más 150% durante 57 s (ciclos de 300 s)
Longitud del cable al motor	Hasta 450 m dependiendo del modelo de unidad de potencia. Verificar en catálogo.
Chopper de frenado	Integrado en PM240-2. Para conectar resistencia de frenado. PM250 no requiere (Equipo regenerativo).
Método de control	U/f (lineal, cuadrático, FCC, ECO), regulación vectorial con/sin encóder (VC / SLVC)
Temperatura de empleo	0 ... +40 °C (hasta +60 °C con derateo)
Interfaces de comunicación integradas	Dependerá de la CU escogida: USS/Modbus RTU, PROFIBUS DP, PROFINET / EtherNet / IP, CANopen, BACnet.
Funciones de protección	Subtensión, sobretensión, saturación/sobrecarga, contacto a tierra, cortocircuito, protección contra vuelco, protección contra el bloqueo del motor, sobretemperatura del motor y del variador, bloqueo de cambio de parámetros.
Otras funciones	Consigna de velocidad fija, control de torque, funciones de seguridad, reguladores PID.
Configurador	www.siemens.com/dt-configurator

Variadores de velocidad Modulares SINAMICS G120, 200-240 VAC ó 380-480VAC. Módulos de potencia (PM)

No. de Depósito	Descripción	Precio Lista Unit. US $

Bombear/ ventilar/ comprimir

Mover

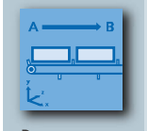

Procesar

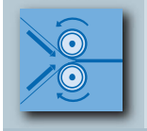

Los módulos de potencia, alimentan al motor con técnologia IGBT. Su selección se realiza de acuerdo a la corriente nominal del motor.

Se ofrecen las siguientes unidades de potencia: PM240-2 (estándar) y PM250 (regenerativa)

Módulos de potencia estándar (PM240-2)
Incorpora un chopper de freno (para conexión directa de resistencias, consultar referencia en página 1/21).
Son aptos para un gran número de aplicaciones en la industria y construcción de maquinaria en general.

PM240-2

	Tipo PM240-2	Tamaño	Pot. del motor[1] Par cons.[2] (HP)	Pot. del motor[1] Par var.[3] (HP)	Corriente de salida Par cons. (A)	Corriente de salida Par var. (A)	
	MÓDULO DE POTENCIA ESTÁNDAR PM240-2 / 200-240 VAC						
Nuevo **100325156**	6SL3210-1PB13-8UL0	FSA	0.75	1	3.2	4.2	**440,00**
Nuevo **100325157**	6SL3210-1PB15-5UL0	FSB	1.0	1.5	4.2	6.0	**470,00**
Nuevo **100325158**	6SL3210-1PB17-4UL0	FSB	1.5	2	6.0	7.4	**535,00**
Nuevo **100325159**	6SL3210-1PB21-0UL0	FSB	2	3	7.4	10.4	**640,00**
Nuevo **100325160**	6SL3210-1PB21-4UL0	FSC	3	4	10.4	13.6	**799,00**
Nuevo **100325161**	6SL3210-1PB21-8UL0	FSC	4	5	13.6	17.5	**960,00**
Nuevo **100325162**	6SL3210-1PC22-2UL0	FSC	5	7.5	17.5	22	**1.120,00**
Nuevo **100325163**	6SL3210-1PC22-8UL0	FSC	7.5	10	22	28	**1.470,00**
Nuevo **100343451**	6SL3210-1PC24-2UL0	FSD	10	15	35	42	**2.400,00**
Nuevo **100343452**	6SL3210-1PC25-4UL0	FSD	15	20	42	54	**3.250,00**
Nuevo **100343453**	6SL3210-1PC26-8UL0	FSD	20	25	54	68	**3.995,00**
Nuevo **100343454**	6SL3210-1PC28-0UL0	FSE	25	30	68	80	**4.650,00**
Nuevo **100343455**	6SL3210-1PC31-1UL0	FSE	30	40	80	104	**5.850,00**
Nuevo **100361306**	6SL3210-1PC31-3UL0	FSF	40	50	104	130	**7.040,00**
Nuevo **100361307**	6SL3210-1PC31-6UL0	FSF	50	60	130	154	**8.530,00**
Nuevo **100361308**	6SL3210-1PC31-8UL0	FSF	60	75	154	178	**9.900,00**
	MÓDULO DE POTENCIA ESTÁNDAR PM240-2 / 380-480 VAC						
100337875	6SL3210-1PE13-2UL1	FSA	1.0	1.5	2.2	3.1	**524,00**
100325180	6SL3210-1PE14-3UL1	FSA	1.5	2	3.1	4.1	**602,00**
100325181	6SL3210-1PE16-1UL1	FSA	2.0	3	4.1	5.9	**698,00**
100325182	6SL3210-1PE18-0UL1	FSA	3.0	4	5.9	7.7	**879,00**
100325183	6SL3210-1PE21-1UL0	FSB	4.0	5	7.7	10.2	**1.067,00**
100325184	6SL3210-1PE21-4UL0	FSB	5.0	7.5	10.2	13.2	**1.225,00**
100325185	6SL3210-1PE21-8UL0	FSB	7.5	10	13.2	18	**1.610,00**
100325186	6SL3210-1PE22-7UL0	FSC	10	15	18	26	**2.136,00**
100325187	6SL3210-1PE23-3UL0	FSC	15	20	26	32	**2.848,00**
100337876	6SL3210-1PE23-8UL0	FSD	20	25	32	38	**3.607,00**
100337877	6SL3210-1PE24-5UL0	FSD	25	30	38	45	**4.205,00**
100337878	6SL3210-1PE26-0UL0	FSD	30	40	45	60	**5.201,00**
100337879	6SL3210-1PE27-5UL0	FSD	40	50	60	75	**6.365,00**
100337880	6SL3210-1PE28-8UL0	FSE	50	60	75	90	**7.758,00**
100337881	6SL3210-1PE31-1UL0	FSE	60	75	90	110	**8.926,00**
100361302	6SL3210-1PE31-5UL0	FSF	75	100	110	145	**10.712,00**
100361303	6SL3210-1PE31-8UL0	FSF	100	125	145	178	**12.466,00**
100361304	6SL3210-1PE32-1UL0	FSF	125	150	178	205	**14.340,00**
100361305	6SL3210-1PE32-5UL0	FSF	150	200	205	250	**16.543,00**

Notas :

1) Para la selección del equipo, las potencias indicadas son solamente orientativas. La selección correcta del equipo debe hacerse con la corriente nominal del motor.
2) Aplicaciones de Par constante (Alta sobrecarga): bandas transportadoras, compresores de pistón, ascensores, molinos, extrusoras, amasadoras.
3) Aplicaciones de Par variable (Baja sobrecarga): ventiladores, compresores y bombas centrífugas.

Febrero 1 de 2020 - El Precio de Lista no incluye IVA vigente - Precios sujetos a cambio sin previo aviso

Variadores de velocidad Modulares SINAMICS G120, 380-480VAC
Modulo de potencia PM240-2 (tamaño FSG). Reactancias de entrada

No. de Depósito	Descripción						Precio Lista Unit. US $
	Tipo PM240-2	Tamaño	Pot. del motor[1] Par cons. (HP)	Pot. del motor[1] Par var. (HP)	Corriente de salida Par cons. (A)	Corriente de salida Par var. (A)	
	MÓDULO DE POTENCIA ESTÁNDAR PM240-2 / 380-480 VAC Integra: DC link choke (No requiere reactancia de entrada) y filtro de EMC categoría C3. Distancia de cable de salida hasta 450 m sin reactancias adidionales.						
100423668	6SL3210-1PE33-0CL0	FSG	200	250	250	302	**20.492,00**
100423669	6SL3210-1PE33-7CL0	FSG	250	300	302	370	**24.916,00**
100423680	6SL3210-1PE34-8CL0	FSG	300	400	370	477	**28.583,00**

Reactancias trifásicas de entrada para PM240-2 / 200-240 VAC [2]
La PM240-2 sólo requiere reactancia de entrada para tamaños FSA al FSC entre (0.75HP - 7.5HP en par constante).
Para tamaños FSD al FSF, no requiere reactancia de entrada ya que el equipo la incorpora.

	Tipo	Potencia en Par cons. (HP)	
100179975	6SL3203-0CE13-2AA0	0.75	**113,00**
100179977	6SL3203-0CE21-0AA0	1 / 2	**150,00**
100179979	6SL3203-0CE21-8AA0	3 / 4	**207,00**
100179981	6SL3203-0CE23-8AA0	5 / 7.5	**270,00**

Reactancias trifásicas de entrada para PM240-2 / SINAMICS G120C / 380-480 VAC [2]
La PM240-2 sólo requiere reactancia de entrada para tamaños FSA al FSC entre (1HP - 15HP en par constante).
Para tamaños FSD al FSG, no requiere reactancia de entrada ya que el equipo la incorpora.

100179975	6SL3203-0CE13-2AA0	1	**113,00**
100179977	6SL3203-0CE21-0AA0	1.5 / 3	**150,00**
100179979	6SL3203-0CE21-8AA0	4 / 7.5	**207,00**
100179981	6SL3203-0CE23-8AA0	10 / 15	**270,00**

Dimensiones

Tamaño	Ancho (mm)	Alto (mm)	Profundidad (mm)
FSA	73	196	165*
FSB	100	291	165*
FSC	140	355	165*
FSD	200	472	237**
FSE	275	551	237**
FSF	305	709	357**
FSG (PM240-2)	305	1000	357***

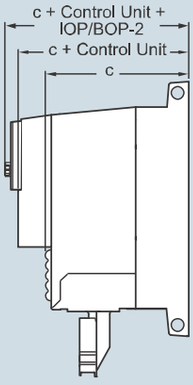

*Incrementar 40mm con CU240B-2 ó CU240E-2 / Incrementar 61mm con CU250S-2.
** No varía profundidad con CU240B-2 ó CU240E-2 . Incrementar 19mm con CU250-2.
• Para tamaños FSA-FSF: Uso BOP-2 incrementar 12mm. Uso IOP-2 incrementar 22mm de profundidad.
*** Para PM240-2 tamaño FSG y para PM240 tamaño FSGX no varía la profundidad aún con la unidad de control y panel operador conectados.

Notas :
1) Para la selección del equipo, las potencias indicadas son solamente orientativas. La selección correcta del equipo debe hacerse con la corriente nominal del motor.
2) Reducen los efectos de los armónicos sobre el convertidor y la red. Suaviza picos y caídas de tensión debido a la conmutación del variador. SE RECOMIENDA SU USO.

Variadores de velocidad Modulares SINAMICS G120, 380-480VAC

Descripción

CARACTERÍSTICAS PRINCIPALES DE PM240-2

Modularidad SINAMICS G120

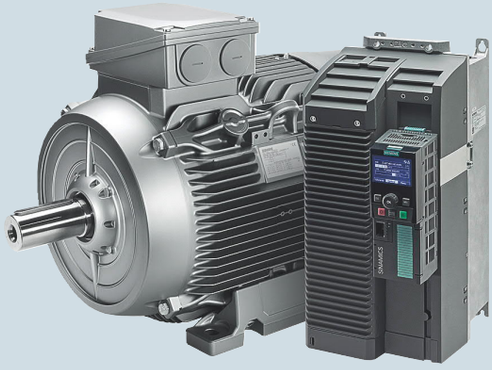

Integración perfecta con motores eléctricos SIMOTICS

Diseño mecánico

- Diseño modular robusto.
- Innovador concepto de refrigeración (según demanda).
- Elevada densidad de potencia (tamaño optimizado).
- Posibilidad de montaje lado a lado sin derrateo.

Comunicación

- Con la unidad de control correspondiente: USS/Modbus RTU, PROFIBUS DP, PROFINET, EtherNet / IP, CANopen, BACnet.
- Integra función de seguridad STO (Safe torque off)

Funcionalidades

- Variador para cualquier tipo de aplicación (altas y bajas sobrecargas).
- Funciones de ahorro de energía incorporadas.
- Eliminación de reactancia de entrada para limitación de armónicos (20HP - 300HP).
- Posibilidad de cable más largo hacia motor sin reactancia de salida (Hasta 450 m. de cable estándar. Consultar catálogo).
- Optimizado sistema de conexión.

Variadores de velocidad Modulares SINAMICS G120, 380-480VAC
Módulo de potencia regenerativo (PM250)

No. de Depósito	Descripción	Precio Lista Unit. US $

Mover

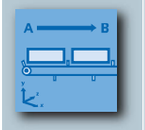

Procesar

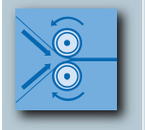

Módulos de potencia regenerativo (PM250)

Esta unidad de potencia patenta la tecnología "Efficient Infeed Technology", la cual permite que el variador de velocidad tenga capacidad de realimentación de energía a la red cuando el motor funciona como generador.

Esto sucede, entre otros casos, en aplicaciones con movimientos verticales en general o con máquinas de gran momento de inercia por ejemplo: bandas transportadoras inclinadas, grúas, transportes de cargas pesadas, transelevadores, centrifugadoras, energías renovables (hidroeléctrica, eólica), bobinadoras, máquinas de corte. Eso evita la necesidad de utilizar refrigeración adicional y ahorra espacio en el armario gracias a la eliminación de componentes como resistencias, choppers de freno y bobinas de red.

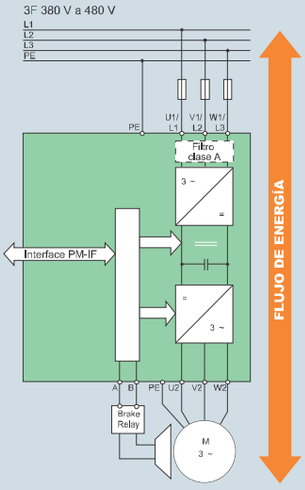

Módulo de potencia PM250

Módulo de potencia regenerativo PM250 (Disponible de 7.5HP- 100HP en Par cons.)[1) 2)]

	Tipo	Pot. del motor Par cons.[3)] (HP)	Pot. del motor Par var.[4)] (HP)	Corriente de entrada (A)	Corriente de salida Par cons. (A)	Corriente de salida Par var. (A)	
100092802	6SL3225-0BE25-5AA1	7.5	10	18	13.2	18	**2.621,00**
100044499	6SL3225-0BE27-5AA1	10	15	25	19	25	**3.298,00**
100025985	6SL3225-0BE31-1AA1	15	20	32	26	32	**4.160,00**
100022658	6SL3225-0BE31-5AA0	20	25	36	32	38	**5.116,00**
100022659	6SL3225-0BE31-8AA0	25	30	42	38	45	**5.954,00**
100022660	6SL3225-0BE32-2AA0	30	40	56	45	60	**7.385,00**

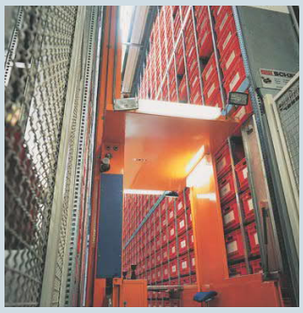

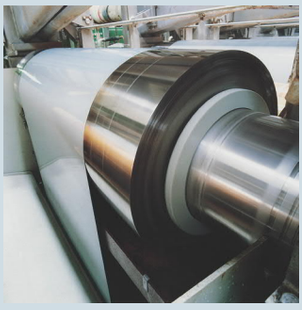

Mayor información:
Principal: www.siemens.com/sinamics
Buscador de catálogos, brochures: www.automation.siemens.com/mcms/infocenter
Guía de selección / Configurador DT: www.siemens.com/dt-configurator

Notas:
1) La PM250 no requiere bobina de red.
2) Para mayor potencia hasta 100 HP, favor consultar catálogo.
3) Aplicaciones de Par constante (Alta sobrecarga): bandas transportadoras, compresores de pistón, ascensores, molinos, extrusoras, amasadoras.
4) Aplicaciones de Par variable (Baja sobrecarga): ventiladores, compresores y bombas centrífugas

Variadores de velocidad Modulares SINAMICS G120, 380-480VAC
Unidades de control (CU) y accesorios principales

No. de Depósito	Descripción							Precio Lista Unit. US $
	Están concebidas para el control y vigilancia precisa y rentable del par o de la velocidad de motores trifásicos. Permite la comunicación con otros variadores, con un controlador central y con dispositivos de vigilancia. Incorpora interface USB para comunicación con PC, slot para SD Card y funciones tecnológicas para aplicaciones estándar (Macros de conexiones). Adicionalmente incluye bloques libres, reguladores PID, interface para sensores de temperatura (PTC / KTY), encóder, control U/f ó regulación vectorial.	 **Unidades de Control para SINAMICS G120**						
	Tipo	**Comunicación integrada**	**Entradas digitales estándar**	**Salidas digitales estándar**	**Entradas/ Salidas análogas**	**Interface para encóder**	**Designación**	
	UNIDAD DE CONTROL CU240 B-2, para aplicaciones básicas							
100173941	6SL3244-0BB00-1BA1	MODBUS RTU/USS	4	1	1/1	-	CU240B-2	**311,00**
100173945	6SL3244-0BB00-1PA1	PROFIBUS DP	4	1	1/1	-	CU240B-2 DP	**403,00**
	UNIDAD DE CONTROL CU240 E-2, con funciones de seguridad integradas para aplicaciones de mayor performance y mayor requerimiento de entradas / salidas							
100173943	6SL3244-0BB12-1BA1	MODBUS RTU/USS	6	3	2/2	-	CU240E-2	**439,00**
100173947	6SL3244-0BB12-1PA1	PROFIBUS DP	6	3	2/2	-	CU240E-2 DP	**533,00**
100221184	6SL3244-0BB12-1FA0	PROFINET / ETHERNET IP	6	3	2/2	-	CU240E-2 PN	**533,00**
	UNIDAD DE CONTROL CU250 S-2, para aplicaciones exigentes, como extrusoras, centrífugas. Funciones de seguridad e interfaces integradas para encóder o resolver.							
100259388	6SL3246-0BA22-1PA0	PROFIBUS DP	11	7	2/2	Si	CU250S-2 DP	**744,00**
100259389	6SL3246-0BA22-1FA0	PROFINET / ETHERNET IP	11	7	2/2	Si	CU250S-2 PN	**744,00**
	Panel operador BOP-2, para SINAMICS G120/G120C							
100070599	6SL3255-0AA00-4CA1	Panel básico para parametrización, control, puesta en marcha y copia de parámetros del accionamiento. La orientación por menús y la pantalla de dos líneas permite visualización de textos explícitos para una puesta en marcha rápida y cómoda del variador.						**73,00**
	Panel operador IOP-2, para SINAMICS G120C/G120							
100398818	6SL3255-0AA00-4JA2	Reemplaza a COD: 100263612 (6SL3255-0AA00-4JA1) Panel avanzado para parametrización, diagnóstico, control y copia de parámetros del accionamiento. Orientación por menús y asistentes de aplicaciones para puesta en marcha. Pantalla gráfica para ver valores de estado permitiendo una programación sencilla y una navegación intuitiva en español.						**285,00**
	Kit para montar en puerta el panel BOP-2/IOP							
100023451	6SL3256-0AP00-0JA0	Montaje en puerta de un tablero (alcanza grado de protección IP54)						**72,00**
	Tarjeta de memoria SD para Sinamics G120/G120C/V20							
100274034	6SL3054-4AG00-2AA0	Tarjeta SD CARD de 512Mb. Para almacenar parametrización del convertidor, permite puesta en marcha en serie y actualización de firmware de la unidad de control. No se precisa durante el funcionamiento y no es necesario que permanezca insertada.						**110,00**
	Cable de programación por medio de PC para SINAMICS G120/G120C							
100092543	6SL3255-0AA00-2CA0	Cable USB (3m) para controlar y poner en marcha al variador desde un PC. No incluye software STARTER, el cual puede ser descargado de manera gratuita desde www.siemens.com/starter.						**63,00**

Variadores de velocidad SINAMICS V20 y MICROMASTER MM4 / 220VAC
Protecciones y componentes adicionales

Descripción

Bobina de salida

Fusible ultrarápido

Resistencia de frenado

Módulo de frenado SINAMICS V20

SINAMICS V20 - 220V (1F)

Variador	Potencia HP	Tamaño	Fusibles[1]	Interruptor[2] Automático	Bobina[3] de salida	Resistencia[4] de frenado
6SL3210-5BB13-7UV1	0.5	FSAA	-	3RV2011 - 1HA10	6SE6400-3TC00-4AD3	6SE6400-4BC05-0AA0*
6SL3210-5BB15-5UV1	0.75	FSAB	-	3RV2011 - 1JA10		
6SL3210-5BB17-5UV1	1.0	FSAB	-	3RV2011 - 1KA10		
6SL3210-5BB21-1UV0	1.5	FSB	-	3RV2021 - 4BA10	6SE6400-3TC01-0BD3	6SE6400-4BC11-2BA0*
6SL3210-5BB21-5UV0	2	FSB	-	3RV2021 - 4CA10		
6SL3210-5BB22-2UV0	3	FSC	-	3RV2021 - 4EA10		
6SL3210-5BB23-0UV0	4	FSC	-	3RV2021 - 4FA10	6SE6400-3TC03-2CD3	6SE6400-4BC12-5CA0*
MICROMASTER MM420 - 220V (3F)						
6SE6420-2UC15-5AA1	0.75	FSA	-	3RV2011 - 1GA10	6SE6400-3TC00-4AD3	-
6SE6420-2UC17-5AA1	1	FSA	-	3RV2011 - 1HA10		-
6SE6420-2UC21-1BA1	1.5	FSA	-	3RV2011 - 1KA10	6SE6400-3TC01-0BD3	-
6SE6420-2UC21-5BA1	2	FSB	-	3RV2011 - 4AA10		-
6SE6420-2UC22-2BA1	3	FSB	-	3RV2021- 4BA10		-
6SE6420-2UC23-0CA1	4	FSB	-	3RV2021- 4CA10	6SE6400-3TC03-2CD3	-
6SE6420-2UC24-0CA1	5	FSC	-	3RV2021 - 4EA10		-
6SE6420-2UC25-5CA1	7.5	FSC	-	3RV2021 - 4FA10		-
MICROMASTER MM440 - 220 V (3F)						
6SE6440-2UC17-5AA1	1	FSA	-	3RV2011 - 4AA10	6SE6400-3TC00-4AD3	6SE6400-3TC15-4FD0
6SE6440-2UC21-5BA1	2	FSB	-	3RV2021 - 4EA10	6SE6400-3TC01-0BD3	6SE6400-4BC11-2BA0
6SE6440-2UC22-2BA1	3	FSB	-	3RV2031 - 4VA10		
6SE6440-2UC23-0CA1	4	FSC	-	3RV2031 - 4VA10	6SE6400-3TC03-2CD3	6SE6400-4BC12-5CA0
6SE6440-2UC24-0CA1	5	FSC	-	3RV2031 - 4VA10		6SE6400-4BC13-0CA0
6SE6440-2UC25-5CA1	7.5	FSC	-	3RV2031 - 4VA10		
6SE6440-2UC27-5DA1	10	FSD	3NE1817[5]	3VA1163 - 5EE32-0AA0[5]	6SE6400-3TC05-4DD0	6SE6400-4BC18-0DA0
6SE6440-2UC31-1DA1	15	FSD	3NE1820[5]	3VA1180 - 5EE32-0AA0[5]		
6SE6440-2UC31-5DA1	20	FSD	3NE1820[5]	3VA1110 - 5EE32-0AA0[5]		
6SE6440-2UC31-8EA1	25	FSE	3NE1021[5]	3VA1112 - 5EE32-0AA0[5]	6SE6400-3TC08-0ED0	6SE6400-4BC21-2EA0
6SE6440-2UC32-2EA1	30	FSE	3NE1022[5]	3VA1116 - 5EE32-0AA0[5]		
6SE6440-2UC33-0FA1	40	FSF	3NE1225[5]	3VA2225 - 5HL32-0AA0[5]	6SE6400-3TC15-4FD0	6SE6400-4BC22-5FA0
6SE6440-2UC33-7FA1	50	FSF	3NE1225[5]	3VA2225 - 5HL32-0AA0[5]		
6SE6440-2UC34-5FA1	60	FSF	3NE1227[5]	3VA2225 - 5HL32-0AA0[5]		

Notas

* Variador Sinamics V20 requiere módulo de frenado para tamaños FSAA al FSC. Referencia:
6SL3201-2AD20-8VA0

1) Elemento de protección contra cortocircuitos. Fusibles tipo 3NE son de acción rápida para semiconductores, se recomienda su uso en combinación con un interruptor automático.
2) Elemento de protección contra sobrecarga y cortocircuito.
3) Se usan cuando existen grandes distancias de recorrido de cable entre el variador y el motor (para mayores a 50 m de cable apantallado o 100 m de cable sin apantallar. Consultar catálogo según modelo de variador).
Las bobinas de salida reducen el esfuerzo dieléctrico en los devanados del motor y las corrientes transitorias capacitivas que sobrecargan la etapa de potencia.
4) La resistencia de frenado se conecta de manera externa al variador y disipa (en forma de calor) la energía de regeneración.
5) Para precios y mayor información de fusibles SITOR e interruptores 3VA ver capítulo 4.

Variadores de velocidad SINAMICS V20, G120C y G120 / 380-480VAC
Protecciones y componentes adicionales

Descripción						
Variador	**Potencia HP**	**Tamaño**	**Fusibles[1)]**	**Interruptor[2)] Automático**	**Bobina[3)] de salida**	**Resistencia[4)] de frenado**
SINAMICS V20 /380-480 VAC						
6SL3210-5BE13-7UV0	0,5	FSA	-	3RV2011 - 1CA10	6SL3202-0AE16-1CA0	6SL3201-0BE14-3AA0*
6SL3210-5BE15-5UV0	0,75	FSA	-	3RV2011 - 1DA10		
6SL3210-5BE17-5UV0	1	FSA	-	3RV2011 - 1EA10		
6SL3210-5BE21-1UV0	1,5	FSA	-	3RV2011 - 1FA10		
6SL3210-5BE21-5UV0	2	FSA	-	3RV2011 - 1HA10		
6SL3210-5BE22-2UV0	3	FSA	-	3RV2011 - 1JA10	6SL3202-0AE18-8CA0	6SL3201-0BE21-0AA0*
6SL3210-5BE23-0UV0	4	FSB	-	3RV2011 - 1KA10		
6SL3210-5BE24-0UV0	5	FSB	-	3RV2011 - 4AA10	6SL3202-0AE21-8CA0	
6SL3210-5BE25-5UV0	7,5	FSC	-	3RV2021 - 4BA10	6SL3202-0AE21-8CA0	6SL3201-0BE21-8AA0*
6SL3210-5BE27-5UV0	10	FSD	-	3RV2031 - 4UA10	6SL3202-0AE23-8CA0	6SL3201-0BE21-8AA0
6SL3210-5BE31-1UV0	15	FSD	-	3RV2031 - 4VA10	6SL3202-0AE23-8CA0	6SL3201-0BE23-8AA0
6SL3210-5BE31-5UV0	20	FSD	-	3RV2031 - 4WA10	6SL3202-0AE23-8CA0	
6SL3210-5BE31-8UV0	25	FSE	-	3RV2041 - 4RA10	6SE6400-3TC05-4DD0	6SE6400-4BD21-2DA0
6SL3210-5BE32-2UV0	30	FSE	-	3RV2041 - 4MA10		
SINAMICS G120C /380-480 VAC						
6SL3210-1KE12-3U..2	0.75	FSAA	-	3RV 20 11 - 1JA10	6SL3202-0AE16-1CA0	6SL3201-0BE14-3AA0
6SL3210-1KE13-2U..2	1.0	FSAA	-	3RV 20 11 - 1JA10		
6SL3210-1KE14-3U..2	1.5	FSAA	-	3RV 20 11 - 1JA10		
6SL3210-1KE15-8U..2	2.0	FSAA	-	3RV 20 11 - 1JA10		6SL3201-0BE21-0AA0
6SL3210-1KE17-5U..1	3.0	FSA	-	3RV 2011 - 4AA10	6SL3202-0AE18-8CA0	
6SL3210-1KE18-8U..1	4.0	FSA	-	3RV 2011 - 4AA10		
6SL3210-1KE21-3U..1	5.0	FSB	-	3RV 2021 - 4EA10	6SL3202-0AE21-8CA0	6SL3201-0BE21-8AA0
6SL3210-1KE21-7U..1	7.5	FSB	-	3RV 2021 - 4EA10		
6SL3210-1KE22-6U..1	10	FSC	-	3RV2031 - 4WA10	6SL3202-0AE23-8CA0	6SL3201-0BE23-8AA0
6SL3210-1KE23-2U..1	15	FSC	-	3RV2031 - 4WA10		
6SL3210-1KE23-8U..1	20	FSC	3NE1818-0[5)]	3VA1163-5EE32-0AA0[5)]		
6SL3210-1KE24-4UF1	25	FSD	3NE1820-0[5)]	3VA1180-5EE32-0AA0[5)]	6SE6400-3TC07-5ED0	JJY:023422620001
6SL3210-1KE26-0UF1	30	FSD	3NE1021-0[5)]	3VA1110-5EE32-0AA0[5)]		JJY:023424020001
6SL3210-1KE27-0UF1	40	FSD	3NE1021-0[5)]	3VA1110-5EE32-0AA0[5)]		
6SL3210-1KE28-4UF1	50	FSD	3NE1022-0[5)]	3VA1112-5EE32-0AA0[5)]	6SE6400-3TC14-5FD0	JJY:023434020001
6SL3210-1KE31-1UF1	60	FSE	3NE1224-0[5)]	3VA1116-5EE32-0AA0[5)]		JJY:023434020001
6SL3210-1KE31-4UF1	75	FSF	3NE1225-0[5)]	3VA2225-5HL32-0AA0[5)]		JJY:023454020001
6SL3210-1KE31-7UF1	100	FSF	3NE1227-0[5)]	3VA2225-5HL32-0AA0[5)]		
6SL3210-1KE32-1UF1	125	FSF	3NE1230-0[5)]	3VA2340-5HL32-0AA0[5)]	6SL3000-2BE32-1AA0	JJY:023464020001
6SL3210-1KE32-4UF1	150	FSF	3NE1331-0[5)]	3VA2340-5HL32-0AA0[5)]	6SL3000-2BE32-6AA0	

Notas

* Variador Sinamics V20 requiere módulo de frenado para tamaños FSAA al FSC . Referencia:
6SL3201-2AD20-8VA0

1) Elemento de protección contra cortocircuitos. Fusibles tipo 3NE son de acción rápida para semiconductores, se recomienda su uso en combinación con un interruptor automático.
2) Elemento de protección contra sobrecarga y cortocircuito.
3) Se usan cuando existen grandes distancias de recorrido de cable entre el variador y el motor (para mayores a 50 m de cable apantallado o 100 m de cable sin apantallar. Consultar catálogo según modelo de variador).
Las bobinas de salida reducen el esfuerzo dieléctrico en los devanados del motor y las corrientes transitorias capacitivas que sobrecargan la etapa de potencia.
4) La resistencia de frenado se conecta de manera externa al variador y disipa (en forma de calor) la energía de regeneración.
5) Para precios y mayor información de fusibles SITOR e interruptores 3VA ver capítulo 4.

Febrero 1 de 2020 - El Precio de Lista no incluye IVA vigente - Precios sujetos a cambio sin previo aviso

Variadores de velocidad SINAMICS G120 / 200-240VAC / 380-480VAC
Protecciones y componentes adicionales

Descripción						
Variador	**Potencia HP**	**Tamaño**	**Fusibles[1)]**	**Interruptor[2)] Automático**	**Bobina[3)] de salida**	**Resistencia[4)] de frenado**
SINAMICS G120 / UNIDAD DE POTENCIA PM240-2 / 200 - 240 VAC						
6SL3210-1PB13-8UL0	0.75	FSA	-	3RV2011 - 4AA10	6SL3202-0AE16-1CA0	JJY:023146720008
6SL3210-1PB15-5UL0	1.0	FSB	-	3RV2021 - 4EA10	6SL3202-0AE16-1CA0	JJY:023151720007
6SL3210-1PB17-4UL0	1.5	FSB	-	3RV2021 - 4EA10	6SL3202-0AE18-8CA0	
6SL3210-1PB21-0UL0	2	FSB	-	3RV2021 - 4EA10	6SL3202-0AE21-8CA0	
6SL3210-1PB21-4UL0	3	FSC	-	3RV2031 - 4VA10	6SL3202-0AE21-8CA0	JJY:023163720018
6SL3210-1PB21-8UL0	4	FSC	-	3RV2031 - 4VA10		
6SL3210-1PC22-2UL0	5	FSC	-	3RV2031 - 4VA10	6SL3202-0AE23-8CA0	JJY:023433720001
6SL3210-1PC22-8UL0	7.5	FSC	-	3RV2031 - 4VA10		
6SL3210-1PC24-2UL0	10	FSD	3NE1817[5)]	3VA1163-5EE32-0AA0[5)]	6SE6400-3TC07-5ED0	JJY:02342262000
6SL3210-1PC25-4UL0	15	FSD	3NE1820[5)]	3VA1180-5EE32-0AA0[5)]		
6SL3210-1PC26-8UL0	20	FSD	3NE1820[5)]	3VA1110-5EE32-0AA0[5)]		
6SL3210-1PC28-0UL0	25	FSE	3NE1021[5)]	3VA1112-5EE32-0AA0[5)]	6SE6400-3TC14-5FD0	JJY:023423320001
6SL3210-1PC31-1UL0	30	FSE	3NE1022[5)]	3VA1116-5EE32-0AA0[5)]		
6SL3210-1PC31-3UL0	40	FSF	3NE1225[5)]	3VA2225-5HL32-0AA0[5)]	6SE6400-3TC14-5FD0	JJY:023434020003
6SL3210-1PC31-6UL0	50	FSF	3NE1225[5)]	3VA2225-5HL32-0AA0[5)]		
6SL3210-1PC31-8UL0	60	FSF	3NE1227[5)]	3VA2225-5HL32-0AA0[5)]		
SINAMICS G120 / UNIDAD DE POTENCIA PM240-2 / 380 - 480 VAC						
6SL3210-1PE13-2UL1	1.0	FSA	-	3RV 2011 - 4AA10	6SL3202-0AE16-1CA0	6SL3201-0BE14-3AA0
6SL3210-1PE14-3UL1	1.5	FSA	-	3RV 2011 - 4AA10		
6SL3210-1PE16-1UL1	2.0	FSA	-	3RV 2011 - 4AA10		6SL3201-0BE21-0AA0
6SL3210-1PE18-0UL1	3.0	FSA	-	3RV 2011 - 4AA10	6SL3202-0AE18-8CA0	
6SL3210-1PE21-1UL0	4.0	FSB	-	3RV 2021 - 4EA10	6SL3202-0AE21-8CA0	6SL3201-0BE21-8AA0
6SL3210-1PE21-4UL0	5.0	FSB	-	3RV 2021 - 4EA10		
6SL3210-1PE21-8UL0	7.5	FSB	-	3RV 2021 - 4EA10		
6SL3210-1PE22-7UL0	10	FSC	-	3RV2031-4VA10	6SL3202-0AE23-8CA0	6SL3201-0BE23-8AA0
6SL3210-1PE23-3UL0	15	FSC	-	3RV2031-4VA10		
6SL3210-1PE23-8UL0	20	FSD	3NE1818-0[5)]	3VA1163-5EE32-0AA0[5)]	6SE6400-3TC07-5ED0	JJY:023422620001
6SL3210-1PE24-5UL0	25	FSD	3NE1820-0[5)]	3VA1180-5EE32-0AA0[5)]		
6SL3210-1PE26-0UL0	30	FSD	3NE1021-0[5)]	3VA1110-5EE32-0AA0[5)]		JJY:023424020001
6SL3210-1PE27-5UL0	40	FSD	3NE1021-0[5)]	3VA1110-5EE32-0AA0[5)]		
6SL3210-1PE28-8UL0	50	FSE	3NE1022-0[5)]	3VA1112-5EE32-0AA0[5)]	6SE6400-3TC14-5FD0	JJY:023434020001
6SL3210-1PE31-1UL0	60	FSE	3NE1224-0[5)]	3VA1116-5EE32-0AA0[5)]		
6SL3210-1PE31-5UL0	75	FSF	3NE1225-0[5)]	3VA2225-5HL32-0AA0[5)]	6SE6400-3TC14-5FD0	JJJY:023454020001
6SL3210-1PE31-8UL0	100	FSF	3NE1227-0[5)]	3VA2225-5HL32-0AA0[5)]		
6SL3210-1PE32-1UL0	125	FSF	3NE1230-0[5)]	3VA2340-5HL32-0AA0[5)]	6SL3000-2BE32-1AA0	JJY:023464020001
6SL3210-1PE32-5UL0	150	FSF	3NE1331-0[5)]	3VA2340-5HL32-0AA0[5)]	6SL3000-2BE32-6AA0	
6SL3210-1PE33-0CL0	200	FSG	3NE1333-0[5)]	3VA2340-5HL32-0AA0[5)]	6SL3000-2BE33-8AA0	6SL3000-1BE32-5AA0
6SL3210-1PE33-7CL0	250	FSG	3NE1333-0[5)]	3VA2463-5HL32-0AA0[5)]	6SL3000-2BE33-8AA0	
6SL3210-1PE34-8CL0	300	FSG	3NE1437-0[5)]	3VA2463-5HL32-0AA0[5)]	6SL3000-2BE35-0AA0	

Notas

1) Elemento de protección contra cortocircuitos. Fusibles tipo 3NE son de acción rápida para semiconductores, se recomienda su uso en combinación con un interruptor automático.
2) Elemento de protección contra sobrecarga y cortocircuito.
3) Se usan cuando existen grandes distancias de recorrido de cable entre el variador y el motor (para mayores a 50 m de cable apantallado o 100 m de cable sin apantallar. Consultar catálogo según modelo de variador).
Las bobinas de salida reducen el esfuerzo dieléctrico en los devanados del motor y las corrientes transitorias capacitivas que sobrecargan la etapa de potencia.
4) La resistencia de frenado se conecta de manera externa al variador y disipa (en forma de calor) la energía de regeneración.
5) Para precios y mayor información de fusibles SITOR e interruptores 3VA ver capítulo 4.

SIEMENS

Ingenio para la vida

SINAMICS

Variadores de velocidad

La sencilla integración de los variadores de velocidad SINAMICS a los Controladores Lógicos Programables (PLC) SIMATIC, permite el empleo de TIA PORTAL como herramienta única de comisionamiento, operación y optimización de los accionamientos (a través del software STARTDRIVE), así como la integración de la importante información proveniente de los drives a sistemas de tomas de decisión superiores por medio de servicios de Nube, MES, Big Data, etc.

La funcionalidad Web Server permite realizar servicios remotos de soporte técnico a los accionamientos y mantenerlos actualizados.

siemens.com/sinamics

2 Motores

2/2 SIMOTICS serie 1LE014

2/5 SIMOTICS trifásicos IE2 (Alta Eficiencia) 2 polos, 60Hz IP55

2/6 SIMOTICS trifásicos IE2 (Alta Eficiencia) 4 polos, 60Hz IP55

2/7 SIMOTICS trifásicos IE2 (Alta Eficiencia) 6 polos , 60Hz IP55

2/9 SIMOTICS trifásicos IE1(Eficiencia Estándar) 2 polos, 60Hz IP55

2/10 SIMOTICS trifásicos IE1(Eficiencia Estándar) 4 polos, 60Hz IP55

2/11 SIMOTICS trifásicos IE1(Eficiencia Estándar) 6 polos , 60Hz IP55

2/12 SIMOTICS trifásicos IE1(Eficiencia Estándar) con brida 2, 4 y 6 polos, 60Hz IP55

2/13 Repuestos y Accesorios para SIMOTICS IE2 - IE1

2/15 SIMOTICS trifásicos IE2 (Alta Eficiencia) 2,4 y 6 polos, IMB3 Dimensiones (mm)

2/19 SIMOTICS trifásicos IE1(Eficiencia Estándar) 2 ,4,6 polos, IMB3 / IMB35 Dimensiones (mm)

2/31 Diagrama de Conexión Simotics Trifásicos para Arranque YΔ

SIEMENS

Ingenio para la vida

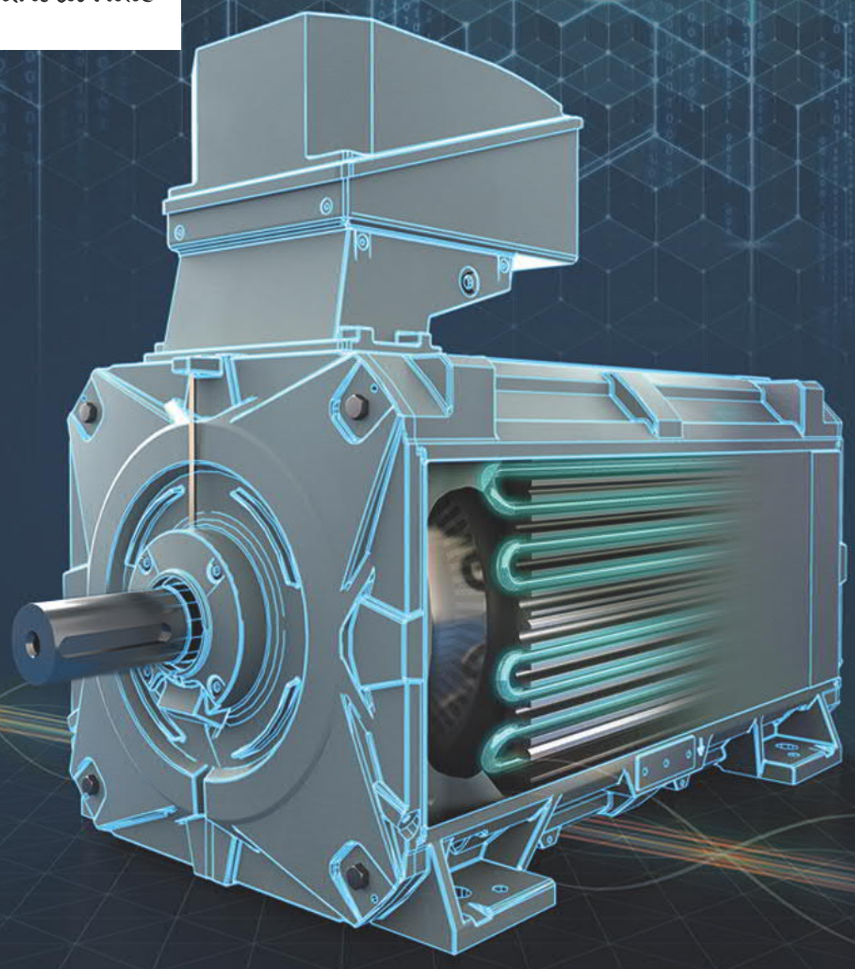

SIMOTICS

La nueva definición de motores asíncronos. ¡Rumbo a la Digitalización!

www.siemens.com/simotics-fd

SIMOTICS serie 1LE014

Descripción

Generalidades

Con más de 150 años de experiencia, seguimos impulsando la tecnología del motor eléctrico, optimizándolos y definiendo nuevos estándares en su utilización en el mercado industrial. Basados en estos años de experiencia, Siemens ofrece con la familia SIMOTICS, la paleta más amplia de motores para aplicaciones en la industria, todo esto sustentado en los más de 40 millones de motores y accionamientos Siemens instalados en el mundo.

Nuestros motores de baja tensión cumplen con todos los requerimientos en materia de eficiencia energética y están diseñados con los más altos estándares de calidad. Están perfectamente armonizados para ser utilizados con los aparatos de maniobra, protección y control SIRIUS y con los convertidores de frecuencia SINAMICS.

Nuestro principio de sostener la más alta calidad en el diseño y la fabricación de motores eléctricos se basa en la vasta experiencia de las numerosas fábricas que Siemens posee en diferentes partes del mundo. Con nuestra tecnología, y cerca de nuestros clientes, es la manera en que llevamos adelante nuestro éxito. Siemens está presente en más de 190 países y es el verdadero líder del mercado. Todos nuestros productos están basados en un estándar global de calidad y diseño derivados de nuestros centros de Investigación y Desarrollo en Alemania.

Le ofrecemos en nuestra familia de motores SIMOTICS de baja tensión bajo normativa IEC, en la categoría de eficiencia IE1. En carcasas de fundición de hierro, con las opciones básicas más habituales de la industria.

Características Eléctricas:

Eficiencia IE2

- Eficiencia IE2 hasta tamaño constructivo AH 315 (Norma IEC 60034-30).
- Tensiones conmutables (220/380/440V) para tamaños (AH80 al AH250), 440V para AH 280 en adelante a 60Hz.
- Excede ampliamente el rango de la norma para variaciones de tensión y frecuencia, permitiendo valores de (+/-10%) en tensión y (+/- 5%) en frecuencia.
- Posibilidad de arranque Y - Δ en todos los tamaños constructivos para tensiones de 220V y 440V.
- Los motores Siemens son fabricados con materiales clase térmica F (155°C), pero en su operación alcanzan únicamente la sobreelevación de temperatura B (130°C), permitiendo una reserva térmica de sobrecarga.
- Tipo de servicio: S1.
- Factor de servicio en todas las potencias (FS): 1.15.
- Temperatura ambiente de operación: -15/40°C.
- Aptos para ser accionados con variador de velocidad.

Eficiencia IE1

- Eficiencia IE1 normativa IEC60034.
- Tensiones conmutables 220 / 380 / 440 VAC a 60 Hz.
  Posibilidad de arranque directo en tamaños constructivos 80, 90, 100 y 112.
  Adicionalmente arranque Y - Δ a partir del tamaño 132.
- Clase térmica F.
- Tipo de servicio: S1.
- Factor de servicio (FS): entre 1.15.
- Temperatura de operación: -15/40°C.
- Aptos para ser accionados con variador de velocidad.
- Disponibilidad en 2,4 y 6 polos.

Características Mecánicas:

- Carcasa en hierro que asegura su alta resistencia a esfuerzos mecánicos.
- Ejecución IMB3 / IMB35 / IMB5/ IMB14.
- Protección Mecánica IP55.
- Bajo nivel de vibraciones.
- Pintura color RAL 7032.

Accesorios bajo pedido:

- Termistores.
- Resistencias de Calefacción.
- Rodamientos reforzados para cargas radiales.
- Tensión de alimentación fuera del estándar.
- Rodamientos reengrasables.

Beneficios adicionales:

- Garantía extendida por la compra de un combo "Motor + Variador", 3 años de garantía sin costo adicional.
- Talleres técnicos autorizados en Guayaquil y Quito.
- Soporte técnico directo a través de HotLine Técnica gratuita 1800-101555.

Estructura del código (series 1LE014)

Descripción

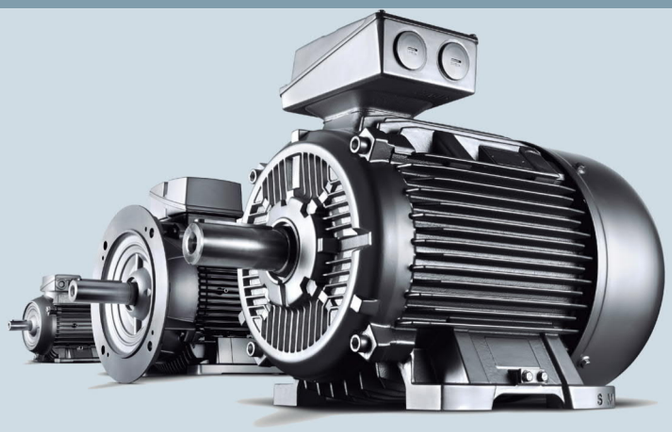

Estructura	Posición	1	2	3	4	5	6	7	-	8	9	10	11	12	-	13	14	15	16	Z
Posición 1 al 6: 2,96	Motor de baja tensión • Carcasa en hierro/ 60 Hz	1	L	E	0	1	4													
Posición 7:	Eficiencia del motor • Motor con alta eficiencia - IE2 • Motor con eficiencia estándar - IE1							1 2												
Posición 8 Y 9:	Tamaño constructivo • 0D = 080; 0E = 090; • 1A = 100; 1B = 112; • 1C = 132; 1D = 160; • 1E = 180; 2A = 200; • 2B = 225; 2C = 250; • 2D = 280; 3A = 315;																			
Posición 10:	Número de Polos • A = 2; B = 4; C = 6																			
Posición 11:	Tamaño de la carcasa • 0 or 1 = S (short/corto) • 2 or 3 = M (medium/medio) • 4, 5, 6 or 7 = L (long/largo)																			
Posición 12 Y 13:	Tensión y Frecuencia • 33 = 440 VD 60 Hz • 64 = 220 VD / 380 VY/440 VD 60 Hz																			
Posición 14:	Tipo de construcción • A = IM B3 • J = IM B35 • F = IM B5 • G = IM V1 • K = IM B14																			
Posición 15:	Protección en bobinados del motor • A = Sin protección en bobinados • B = 3 PTC para disparo por temperatura																			
Posición 16:	Localización caja de bornes (vista desde el lado del accionamiento) • 4 = Caja de bornes en la parte superior																			
Z:	Opciones especiales Código - Orden (opcional) el código es requerido (b)																			

Ejemplo

Criterio de selección	Requerimiento	Estructura del código
Tipo de motor	Motor en fundición de hierro, IP55	1LE0142
Eficiencia	Eficiencia mejorada IE1	1LE0142
Tamaño / N° de polos / Velocidad	160 / 4-polos / 1800 rpm	1LE0142-1DB4
Potencia nominal	20 HP	
Tensión y frecuencia	220/380/440 V, 60 Hz	1LE0102-1DB46-4
Ejecución	IM B3	1LE0102-1DB23-3A
Protección	Sin protección	1LE0102-1DB23-3AA
Diseño mecánico	Caja ubicación superior	1LE0102-1DB23-3AB4
Opciones especiales	Resistencia calefactora 230 V para anticondensación	1LE0102-1DB23-3AB4-Z Q02

Febrero 1 de 2020 - El Precio de Lista no incluye IVA vigente - Precios sujetos a cambio sin previo aviso

SIEMENS

Ingenio para la vida

SIMOTICS IE2

Compacto, robusto, flexible y altamente eficicente. ¡Listo para la Intergración Digital!

www.siemens.com/simotics-fd

Nuevo!

SIMOTICS trifásicos IE2 (Alta Eficiencia) 2 polos, 60Hz IP55

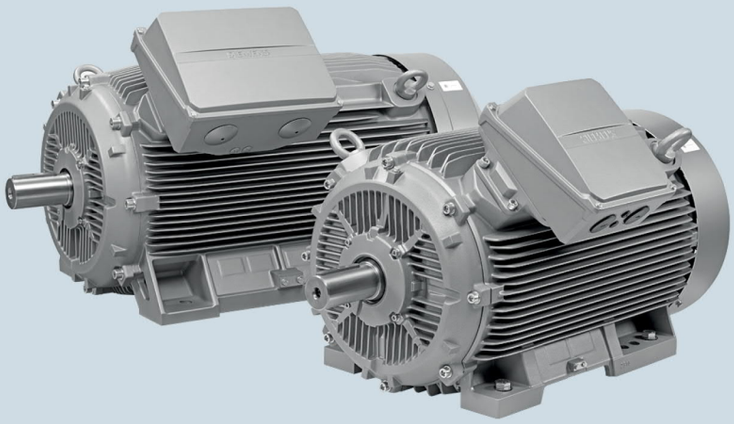

¡Su motor es muy valioso!

Protéjalo únicamente con productos Siemens:

- ✓ SIRIUS
- ✓ SINAMICS

No. de Depósito	Tipo	Tamaño Constructivo	Potencia HP	Potencia kW	F.Servicio FS	Corriente (A) 220 V	Corriente (A) 380 V	Corriente (A) 440 V	Precio Lista Unit. US $
	VELOCIDAD 3.600 rpm (2 polos)								
100422027	1LE0141-0DA26-4AA4-Z	80 M	1.0	0.75	1.15	3.2	1.85	1.6	**207,00**
100422028	1LE0141-0DA36-4AA4-Z	80 M	1.5	1.12	1.15	4.3	2.5	2.15	**233,00**
100422029	1LE0141-0DA86-4AA4-Z	80 M	2.0	1.50	1.15	5.6	3.25	2.80	**269,00**
100422131	1LE0141-0EA46-4AA4-Z	90 L	3.0	2.20	1.15	7.9	4.55	3.95	**342,00**
100422160	1LE0141-0EA86-4AA4-Z	90 L	4.0	3.00	1.15	10.3	6.0	5.1	**394,00**
100422161	1LE0141-1AA86-4AA4-Z	100 L	5.0	3.73	1.15	12.7	7.4	6.4	**477,00**
100422162	1LE0141-1BA86-4AA4-Z	112 M	7.5	5.60	1.15	18.8	10.9	9.4	**632,00**
100422163	1LE0141-1CA16-4AA4-Z	132 S	10.0	7.5	1.15	25.0	14.4	12.4	**808,00**
100422164	1LE0141-1CA86-4AA4-Z	132 S	15.0	11.2	1.15	37.0	21.5	18.5	**976,00**
100422165	1LE0141-1DA36-4AA4-Z	160 M	20.0	14.9	1.15	52.0	30.0	26.0	**1.409,00**
100422387	1LE0141-1DA46-4AA4-Z	160 L	25.0	18.7	1.15	63.0	36.0	31.5	**1.580,00**
100422388	1LE0141-1DA86-4AA4-Z	160 L	30.0	22.4	1.15	73.0	42.5	36.5	**1.870,00**
100422389	1LE0141-2AA46-4AA4-Z	200 L	40.0	29.8	1.15	96.0	56.0	48.0	**2.696,00**
100422400	1LE0141-2AA56-4AA4-Z	200 L	50.0	37.3	1.15	119.0	69.0	60.0	**3.470,00**
100422401	1LE0141-2BA26-4AA4-Z	225 M	60.0	44.5	1.15	143.0	83.0	72.0	**4.311,00**
100422402	1LE0141-2BA86-4AA4-Z	225 M	75.0	55.5	1.15	179.0	104.0	90.0	**4.978,00**
100422403	1LE0141-2CA86-4AA4-Z	250 M	100	75.0	1.15	235.00	136.00	117.00	**6.503,00**
100422404	1LE0141-2DA23-3AA4-Z	280 M	125	93.0	1.15	-	-	145.00	**8.415,00**
100422405	1LE0141-2DA83-3AA4-Z	280 M	150	110	1.15	-	-	177.00	**9.830,00**
100422406	1LE0141-3AA23-3AA4-Z	315 M	200	150	1.15	-	-	225.00	**11.730,00**
100422407	1LE0141-3AA63-3AA4-Z	315 L	250	186	1.15	-	-	280.00	**16.958,00**

Mayor Información:
Configurador de motores: www.siemens.com/sd-configurator
Catálogo : www.siemens.com/motors
Notas:
Para aplicaciones en donde exista poleas o bandas, favor cambiar el rodamiento de bolas por rodamiento de rodillo, esto debido al aumento de cargas radiales en este tipo de aplicación.
Dimensiones de los motores ver páginas 2/15 hasta 2/30

Nuevo!

SIMOTICS trifásicos IE2 (Alta Eficiencia) 4 polos, 60Hz IP55

¡Su motor es muy valioso!

Protéjalo únicamente con productos Siemens:

- ✓ SIRIUS
- ✓ SINAMICS

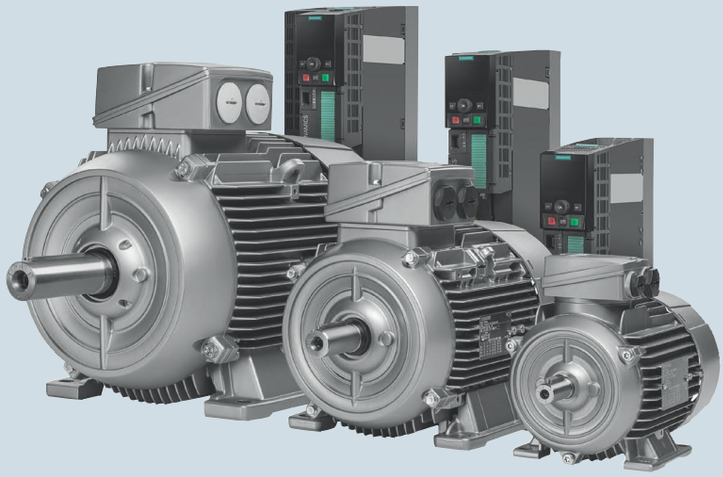

No. de Depósito	Tipo	Tamaño Constructivo	Potencia HP	Potencia kW	F.Servicio FS	Corriente (A) 220 V	Corriente (A) 380 V	Corriente (A) 440 V	Precio Lista Unit USD$
	VELOCIDAD 1.800 rpm (4 polos)								
100422408	1LE0141-0DB26-4AA4-Z	80 M	0.75	0.55	1.15	2.55	1.46	1.26	**206,00**
100422410	1LE0141-0DB36-4AA4-Z	80 M	1.0	0.75	1.15	3.2	1.86	1.61	**217,00**
100422411	1LE0141-0EB06-4AA4-Z	90 S	1.5	1.12	1.15	4.4	2.55	2.2	**250,00**
100422412	1LE0141-0EB46-4AA4-Z	90 L	2.0	1.50	1.15	5.8	3.35	2.9	**293,00**
100422413	1LE0141-0EB86-4AA4-Z	90 L	3.0	2.20	1.15	8.5	4.9	4.25	**371,00**
100422414	1LE0141-1AB56-4AA4-Z	100 L	4.0	3.00	1.15	10.8	6.20	5.4	**448,00**
100422415	1LE0141-1AB86-4AA4-Z	100 L	5.0	3.73	1.15	13.5	7.80	6.7	**521,00**
100422416	1LE0141-1BB86-4AA4-Z	112 M	7.5	5.60	1.15	21.0	12.2	10.5	**673,00**
100422417	1LE0141-1CB26-4AA4-Z	132 M	10.0	7.5	1.15	26.5	15.4	13.3	**859,00**
100422418	1LE0141-1CB86-4AA4-Z	132 M	15.0	11.2	1.15	39.5	23.0	19.7	**1.094,00**
100422419	1LE0141-1DB46-4AA4-Z	160 L	20.0	14.9	1.15	51.0	29.5	25.5	**1.449,00**
100422420	1LE0141-1DB86-4AA4-Z	160 L	25.0	18.7	1.15	60.0	35.0	30.0	**1.751,00**
100422421	1LE0141-1EB46-4AA4-Z	180 L	30.0	22.4	1.15	76.0	44.0	38.0	**2.289,00**
100422422	1LE0141-2AB46-4AA4-Z	200 L	40.0	29.8	1.15	99.0	57.0	49.5	**2.895,00**
100422423	1LE0141-2AB86-4AA4-Z	200 L	50.0	37.3	1.15	125.0	73.0	63.0	**3.439,00**
100422424	1LE0141-2BB26-4AA4-Z	225 M	60.0	44.5	1.15	149.0	86.0	75.0	**4.511,00**
100422429	1LE0141-2BB86-4AA4-Z	225 M	75.0	55.5	1.15	184.0	106.0	92.0	**5.246,00**
100422430	1LE0141-2CB86-4AA4-Z	250 M	100	75.0	1.15	240.0	139.0	120.0	**6.343,00**
100422431	1LE0141-2DB23-3AA4-Z	280 M	125	93.0	1.15	-	-	151.0	**8.186,00**
100422432	1LE0141-2DB83-3AA4-Z	280 M	150	110	1.15	-	-	180.0	**9.593,00**
100422433	1LE0141-3AB23-3AA4-Z	315 M	200	150	1.15	-	-	235.0	**11.489,00**
100422434	1LE0141-3AB63-3AA4-Z	315 L	250	186	1.15	-	-	295.0	**15.047,00**

Mayor Información:
Configurador de motores: www.siemens.com/sd-configurator
Catálogo : www.siemens.com/motors

Notas:
Para aplicaciones en donde exista poleas o bandas, favor cambiar el rodamiento de bolas por rodamiento de rodillo, esto debido al aumento de cargas radiales en este tipo de aplicación.
Dimensiones de los motores ver páginas 2/15 hasta 2/30

SIMOTICS trifásicos IE2 (Alta Eficiencia) 6 polos , 60Hz IP55

Nuevo!

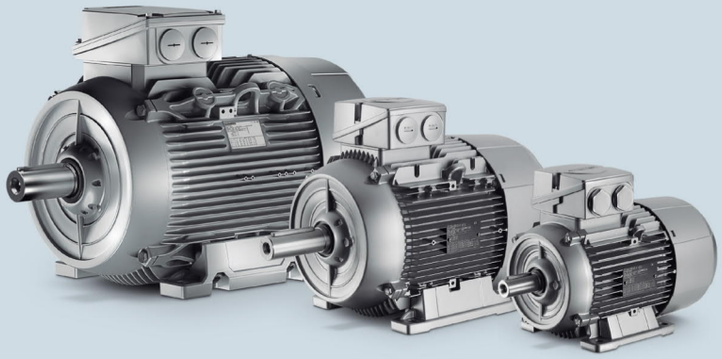

¡Su motor es muy valioso!

Protéjalo únicamente con productos Siemens:

- ✓ SIRIUS
- ✓ SINAMICS

No. de Depósito	Tipo	Tamaño Constructivo	Potencia HP	Potencia kW	F.Servicio FS	Corriente (A) 220 V	Corriente (A) 380 V	Corriente (A) 440 V	Precio Lista Unit. US $
	VELOCIDAD 1.200 rpm (6 polos)								
100422435	1LE0141-0DC36-4AA4-Z	80 M	0.75	0.55	1.15	3.0	1.74	1.5	**268,00**
100422436	1LE0141-0EC06-4AA4-Z	90 S	1.0	0.75	1.15	3.7	2.15	1.86	**323,00**
100422437	1LE0141-1AC36-4AA4-Z	100 L	1.5	1.12	1.15	4.9	2.85	2.45	**382,00**
100422439	1LE0141-1BC16-4AA4-Z	112 M	2.0	1.50	1.15	6.4	3.7	3.2	**432,00**
100422440	1LE0141-1BC26-4AA4-Z	112 M	3.0	2.20	1.15	9.5	5.5	4.75	**516,00**
100422442	1LE0141-1CC06-4AA4-Z	132 S	4.0	3.00	1.15	12.6	7.3	6.3	**629,00**
100422443	1LE0141-1CC26-4AA4-Z	132 M	5.0	3.73	1.15	15.8	9.1	7.9	**812,00**
100422444	1LE0141-1CC36-4AA4-Z	132 M	7.5	5.60	1.15	22.0	12.7	10.9	**994,00**
100422445	1LE0141-1CC86-4AA4-Z	132 M	10.0	7.5	1.15	31.0	17.8	15.4	**1.371,00**
100422446	1LE0141-1DC46-4AA4-Z	160 L	15.0	11.2	1.15	43.0	25.0	21.5	**1.807,00**
100422447	1LE0141-1DC86-4AA4-Z	160 L	20.0	14.9	1.15	59.0	34.5	29.5	**2.141,00**
100422448	1LE0141-1EC86-4AA4-Z	180 L	25.0	18.7	1.15	68.0	39.5	34.5	**2.895,00**
100422449	1LE0141-2AC56-4AA4-Z	200 L	30.0	22.4	1.15	80.0	46.5	40.0	**3.335,00**
100422450	1LE0141-2AC86-4AA4-Z	200 L	40.0	29.8	1.15	107.0	62.0	53.0	**4.484,00**
100422451	1LE0141-2BC86-4AA4-Z	225 M	50.0	37.3	1.15	132.0	75.0	66.0	**5.521,00**
100422452	1LE0141-2CC86-4AA4-Z	250 M	60.0	44.5	1.15	151.0	88.0	76.0	**6.256,00**
100422454	1LE0141-2CC76-4AA4-Z	250 M	75.0	55.5	1.15	189.0	109.0	94.0	**8.073,00**
100422455	1LE0141-2DC83-3AA4-Z	280 M	100	75.0	1.15	-	-	122.0	**10.042,00**

Mayor Información:
Configurador de motores: www.siemens.com/sd-configurator
Catálogo : www.siemens.com/motors
Notas:
Para aplicaciones en donde exista poleas o bandas, favor cambiar el rodamiento de bolas por rodamiento de rodillo, esto debido al aumento de cargas radiales en este tipo de aplicación.
Dimensiones de los motores ver páginas 2/15 hasta 2/30

SIEMENS

Ingenio para la vida

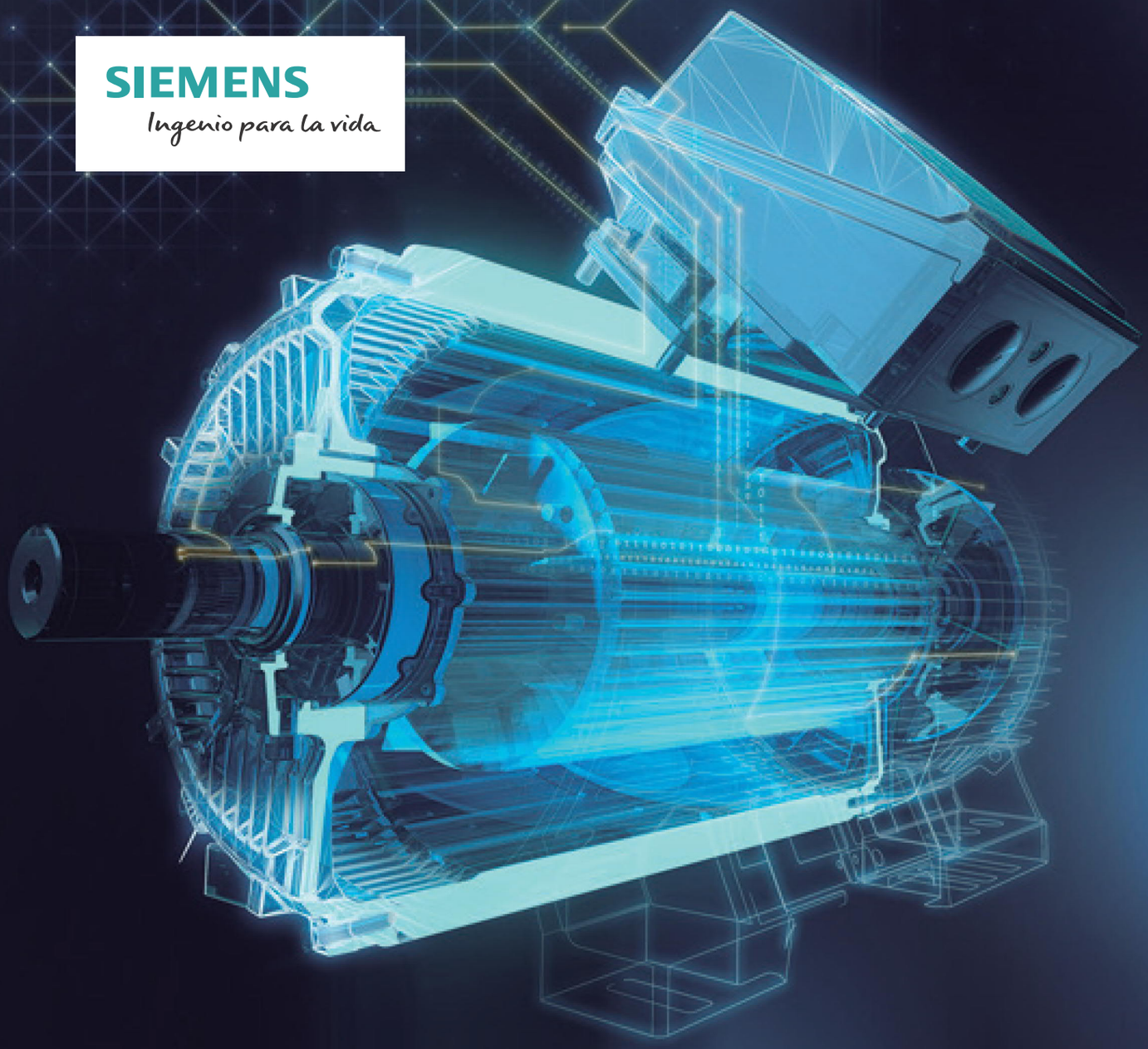

SIMOTICS IE1

Alto desempeño para trabajos en áreas exigentes.
Amigable para todo tipo de aplicaciones.

www.siemens.com

SIMOTICS trifásicos IE1(Eficiencia Estándar) 2 polos, 60Hz IP55

No. de Depósito	Descripción								Precio Lista Unit. US $

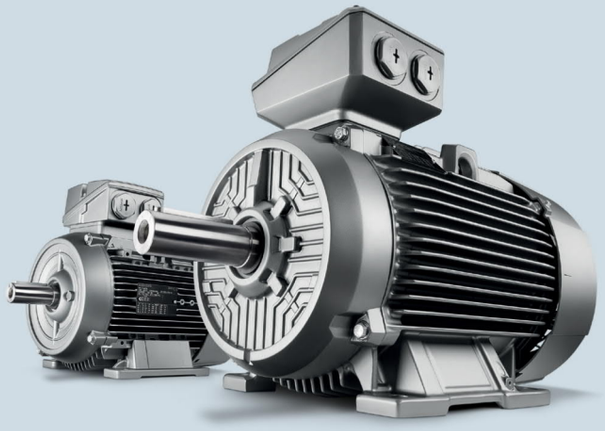

SIMOTICS 2 polos Tipo 1LE0 090 SIMOTICS 2 polos Tipo 1LE0 100

¡Su motor es muy valioso!

Protéjalo únicamente con productos Siemens:

- ✓ SIRIUS
- ✓ SINAMICS

	Tipo	Tamaño Constructivo	Potencia HP	Potencia kW	F.Servicio FS	Corriente (A) 220 V	Corriente (A) 380 V	Corriente (A) 440 V	
	VELOCIDAD 3.600 rpm (2 polos)								
100347434	1LE0142-0DA26-4AA4-Z	80 M	1.0	0.75	1.15	3.15	1.82	1.57	**179,00**
100350202	1LE0142-0DA36-4AA4-Z	80 M	1.5	1.12	1.15	4.45	2.60	2.25	**202,00**
100350203	1LE0142-0DA86-4AA4-Z	80 M	2.0	1.50	1.15	5.60	3.25	2.80	**233,00**
100350204	1LE0142-0EA46-4AA4-Z	90 L	3.0	2.20	1.15	8.30	4.80	4.15	**294,00**
100350205	1LE0142-0EA86-4AA4-Z	90 L	4.0	3.00	1.15	10.60	6.20	5.30	**341,00**
100350206	1LE0142-1AA86-4AA4-Z	100 L	5.0	3.73	1.15	13.30	7.70	6.70	**411,00**
100350207	1LE0142-1BA86-4AA4-Z	112 M	7.5	5.60	1.15	19.40	11.20	9.70	**545,00**
100350208	1LE0142-1CA16-4AA4-Z	132 S	10.0	7.5	1.15	25.50	14.70	12.70	**698,00**
100350209	1LE0142-1CA86-4AA4-Z	132 S	15.0	11.2	1.15	38.00	22.00	19.10	**942,00**
100350210	1LE0142-1DA36-4AA4-Z	160 M	20.0	14.9	1.15	52.00	30.00	26.00	**1.304,00**
100350211	1LE0142-1DA46-4AA4-Z	160 L	25.0	18.7	1.15	64.00	37.00	32.00	**1.449,00**
100350212	1LE0142-1DA86-4AA4-Z	160 L	30.0	22.4	1.15	75.00	43.00	37.50	**1714,00**
100350213	1LE0142-1EA86-4AA4-Z	180 M	40.0	29.8	1.15	98.00	56.00	49.00	**2439,00**
100350214	1LE0142-2AA56-4AA4-Z	200 L	50.0	37.3	1.15	122.00	70.00	61.00	**3139,00**
100350215	1LE0142-2AA86-4AA4-Z	200 L	60.0	44.5	1.15	144.00	83.00	72.00	**3.900,00**
100350216	1LE0142-2BA86-4AA4-Z	225 M	75.0	55.5	1.15	179.00	103.00	89.00	**4.503,00**
100350217	1LE0142-2CA86-4AA4-Z	250 M	100	75.0	1.15	235.00	137.00	118.00	**6.158,00**
100350218	1LE0142-2DA23-3AA4-Z	280 M	125	93.0	1.15	-	-	149.00	**7.969,00**
100350219	1LE0142-2DA83-3AA4-Z	280 M	150	110	1.15	-	-	175.00	**9.309,00**
100350220	1LE0142-3AA23-3AA4-Z	315 M	200	150	1.15	-	-	225.00	**11.108,00**
100350221	1LE0142-3AA63-3AA4-Z	315 L	250	186	1.15	-	-	285.00	**16.058,00**
100354381	1LE0142-3AA73-3AA4-Z	315 L	300	224	1.15	-	-	340.00	**17.000,00**

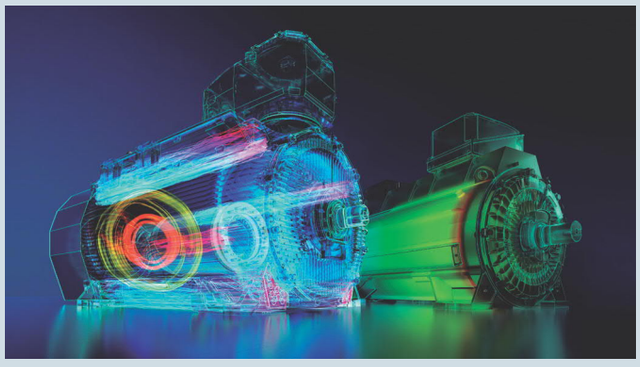

Mayor Información:
Configurador de motores: www.siemens.com/sd-configurator
Catálogo : www.siemens.com/motors
Notas:
Para aplicaciones en donde exista poleas o bandas, favor cambiar el rodamiento de bolas por rodamiento de rodillo, esto debido al aumento de cargas radiales en este tipo de aplicación.
Dimensiones de los motores ver páginas 2/15 hasta 2/30

SIMOTICS trifásicos IE1(Eficiencia Estándar) 4 polos, 60Hz IP55

¡Su motor es muy valioso!

Protéjalo únicamente con productos Siemens:

- ✓ SIRIUS
- ✓ SINAMICS

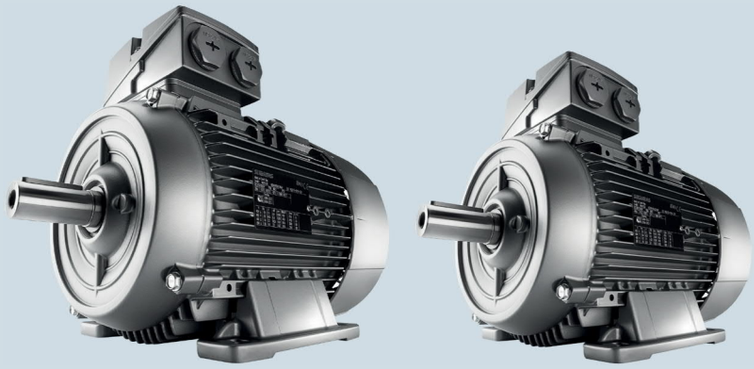

SIMOTICS 4 polos Tipo 1LE0

No. de Depósito	Tipo	Tamaño Constructivo	Potencia HP	Potencia kW	F.Servicio FS	Corriente (A) 220 V	Corriente (A) 380 V	Corriente (A) 440 V	Precio Lista Unit USD$
	VELOCIDAD 1.800 rpm (4 polos)								
100350222	1LE0142-0DB26-4AA4-Z	80 M	0.75	0.55	1.15	2.60	1.49	1.29	**177,00**
100350223	1LE0142-0DB36-4AA4-Z	80 M	1.0	0.75	1.15	3.30	1.91	1.65	**187,00**
100350224	1LE0142-0DB86-4AA4-Z	80 M	1.5	1.12	1.15	4.85	2.80	2.40	**215,00**
100350225	1LE0142-0EB46-4AA4-Z	90 L	2.0	1.50	1.15	6.20	3.55	3.10	**252,00**
100350226	1LE0142-0EB86-4AA4-Z	90 L	3.0	2.20	1.15	8.70	5.10	4.35	**320,00**
100350227	1LE0142-1AB56-4AA4-Z	100 L	4.0	3.00	1.15	11.10	6.40	5.50	**386,00**
100350228	1LE0142-1AB86-4AA4-Z	100 L	5.0	3.73	1.15	13.90	8.00	6.90	**450,00**
100350229	1LE0142-1BB86-4AA4-Z	112 M	7.5	5.60	1.15	21.50	12.40	10.70	**580,00**
100350230	1LE0142-1CB26-4AA4-Z	132 M	10.0	7.5	1.15	27.50	15.80	13.60	**743,00**
100350231	1LE0142-1CB86-4AA4-Z	132 M	15.0	11.2	1.15	40.50	23.50	20.00	**1.026,00**
100350232	1LE0142-1DB46-4AA4-Z	160 L	20.0	14.9	1.15	52.00	30.00	26.00	**1.340,00**
100350233	1LE0142-1DB86-4AA4-Z	160 M	25.0	18.7	1.15	64.00	37.50	32.00	**1.594,00**
100350234	1LE0142-1EB46-4AA4-Z	180 L	30.0	22.4	1.15	77.00	44.50	38.50	**2.053,00**
100350235	1LE0142-1EB86-4AA4-Z	180 L	40.0	29.8	1.15	100.00	58.00	50.00	**2.596,00**
100350236	1LE0142-2AB86-4AA4-Z	200 L	50.0	37.3	1.15	128.00	74.00	64.00	**3.139,00**
100350237	1LE0142-2BB26-4AA4-Z	225 M	60.0	44.5	1.15	145.00	84.00	73.00	**4.045,00**
100350238	1LE0142-2BB86-4AA4-Z	225 M	75.0	55.5	1.15	190.00	110.00	95.00	**4.733,00**
100350239	1LE0142-2CB86-4AA4-Z	250 M	100	75.0	1.15	245.00	141.00	122.00	**6.158,00**
100350240	1LE0142-2DB23-3AA4-Z	280 M	125	93.0	1.15	-	-	153.00	**7.727,00**
100350241	1LE0142-2DB83-3AA4-Z	280 M	150	110	1.15	-	-	180.00	**9.055,00**
100350242	1LE0142-3AB23-3AA4-Z	315 M	200	150	1.15	-	-	240.00	**10.746,00**
100350243	1LE0142-3AB63-3AA4-Z	315 L	250	186	1.15	-	-	295.00	**14.609,00**
100350384	1LE0142-3AB73-3AA4-Z	315 L	300	224	1.15	-	-	355.00	**15.400,00**

Mayor Información:
Configurador de motores: www.siemens.com/sd-configurator
Catálogo : www.siemens.com/motors
Notas:
Para aplicaciones en donde exista poleas o bandas, favor cambiar el rodamiento de bolas por rodamiento de rodillo, esto debido al aumento de cargas radiales en este tipo de aplicación.
Dimensiones de los motores ver páginas 2/15 hasta 2/30

SIMOTICS trifásicos IE1(Eficiencia Estándar) 6 polos , 60Hz IP55

No. de Depósito	Descripción								Precio Lista Unit. US $
	Tipo	Tamaño Constructivo	Potencia HP	kW	F.Servicio FS	Corriente (A) 220 V	380 V	440 V	
	VELOCIDAD 1.200 rpm (6 polos)								
100354253	1LE0142-0DC36-4AA4-Z	80 M	0.75	0.55	1.15	2.90	1.69	1.46	**231,00**
100350245	1LE0142-0DC86-4AA4-Z	80 M	1.0	0.75	1.15	3.65	2.15	1.84	**278,00**
100350246	1LE0142-0EC46-4AA4-Z	90 L	1.5	1.12	1.15	5.60	3.25	2.80	**328,00**
100350247	1LE0142-0EC86-4AA4-Z	90 L	2.0	1.50	1.15	7.00	4.05	3.50	**378,00**
100350248	1LE0142-1AC86-4AA4-Z	100 L	3.0	2.20	1.15	10.20	5.90	5.10	**442,00**
100350249	1LE0142-1BC86-4AA4-Z	112M	4.0	3.00	1.15	12.80	7.40	6.40	**545,00**
100350250	1LE0142-1CC26-4AA4-Z	132M	5.0	3.73	1.15	16.10	9.30	8.00	**699,00**
100350251	1LE0142-1CC36-4AA4-Z	132M	7.5	5.60	1.15	23.50	13.50	11.70	**857,00**
100350252	1LE0142-1CC86-4AA4-Z	132M	10.0	7.5	1.15	31.00	17.80	15.40	**1.183,00**
100350253	1LE0142-1DC46-4AA4-Z	160 L	15.0	11.2	1.15	45.00	26.00	22.50	**1.666,00**
100350254	1LE0142-1DC86-4AA4-Z	160 L	20.0	14.9	1.15	58.00	33.50	29.00	**1.966,00**
100350255	1LE0142-1EC86-4AA4-Z	180 L	25.0	18.7	1.15	69.00	40.00	34.50	**2.596,00**
100350256	1LE0142-2AC56-4AA4-Z	200 L	30.0	22.4	1.15	80.00	46.00	40.00	**2.991,00**
100350257	1LE0142-2AC86-4AA4-Z	200 L	40.0	29.8	1.15	108.00	63.00	54.00	**4.021,00**
100350258	1LE0142-2BC86-4AA4-Z	225 M	50.0	37.3	1.15	129.00	74.00	64.00	**4.950,00**
100350259	1LE0142-2CC86-4AA4-Z	250 M	60.0	44.5	1.15	154.00	89.00	77.00	**5.675,00**
100359285	1LE0142-2CC76-4AA4-Z	250 M	75.0	55.5	1.15	-	-	94.00	**7.486,00**
100350260	1LE0142-2DC83-3AA4-Z	280 M	100	75.0	1.15	-	-	124.00	**9.321,00**
100350261	1LE0142-3AC53-3AA4-Z	315 L	150	110	1.15	-	-	181.00	**13.190,00**

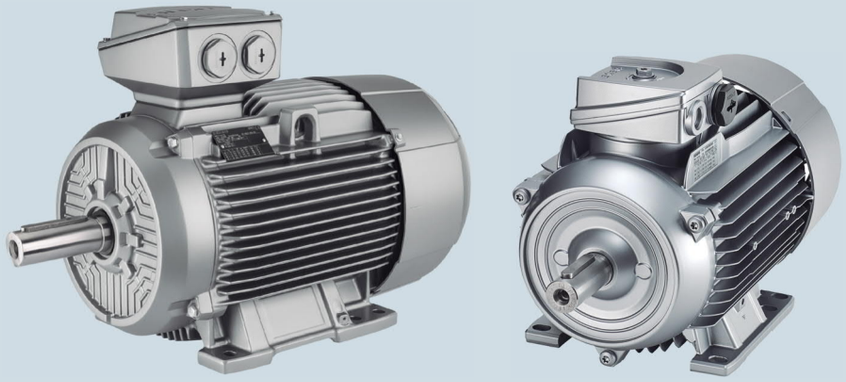

SIMOTICS 6 polos Tipo 1LE0

¡Su motor es muy valioso!

Protéjalo únicamente con productos Siemens:

- ✓ SIRIUS
- ✓ SINAMICS

Mayor Información:
Configurador de motores: www.siemens.com/sd-configurator
Catálogo : www.siemens.com/motors
Notas:
Para aplicaciones en donde exista poleas o bandas, favor cambiar el rodamiento de bolas por rodamiento de rodillo, esto debido al aumento de cargas radiales en este tipo de aplicación.
Dimensiones de los motores ver páginas 2/15 hasta 2/30

SIMOTICS trifásicos IE1(Eficiencia Estándar) con brida 2, 4 y 6 polos, 60Hz IP55

¡Su motor es muy valioso!

Protéjalo únicamente con productos Siemens:

- SIRIUS
- SINAMICS

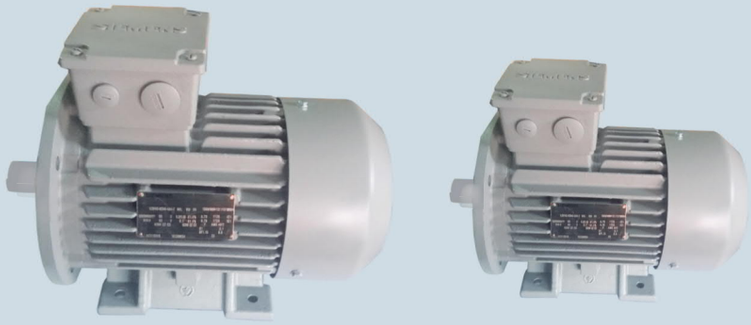

SIMOTICS Tipo 1LE0

No. de Depósito	Tipo	Tamaño Constructivo	Potencia HP	Potencia kW	F.Servicio FS	Corriente (A) 220 V	Corriente (A) 380 V	Corriente (A) 440 V	Precio Lista Unit. US $
	VELOCIDAD 3.600 rpm (2 polos, IMB35)								
100350263	1LE0142-0DA26-4JA4-Z	80 M	1.0	0.75	1.15	3.15	1.82	1.57	**222,00**
100350264	1LE0142-0DA36-4JA4-Z	80 M	1.5	1.12	1.15	4.45	2.60	2.25	**257,00**
100350265	1LE0142-0DA86-4JA4-Z	80 M	2.0	1.50	1.15	5.60	3.25	2.80	**281,00**
100350266	1LE0142-0EA46-4JA4-Z	90 L	3.0	2.20	1.15	8.30	4.80	4.15	**353,00**
100356181	1LE0142-0EA86-4JA4-Z	90 L	4.0	3.00	1.15	10.60	6.20	5.30	**401,00**
100350267	1LE0142-1AA86-4JA4-Z	100 L	5.0	3.73	1.15	13.30	7.70	6.70	**490,00**
100356182	1LE0142-1BA86-4JA4-Z	112 M	7.5	5.60	1.15	19.40	11.20	9.70	**657,00**
100356183	1LE0142-1CA16-4JA4-Z	132 S	10.0	7.5	1.15	25.50	14.70	12.70	**837,00**
100356184	1LE0142-1CA86-4JA4-Z	132 S	15.0	11.2	1.15	38.00	22.00	19.10	**1.256,00**
100356185	1LE0142-1DA36-4JA4-Z	160 M	20.0	14.9	1.15	52.00	30.00	26.00	**1.447,00**
	VELOCIDAD 1.800 rpm (4 polos, IMB35)								
100350268	1LE0142-0DB26-4JA4-Z	80 M	0.75	0.55	1.15	2.60	1.49	1.29	**204,00**
100350269	1LE0142-0DB36-4JA4-Z	80 M	1.0	0.75	1.15	3.30	1.91	1.65	**215,00**
100350270	1LE0142-0DB86-4JA4-Z	80 M	1.5	1.12	1.15	4.85	2.80	2.40	**251,00**
100350271	1LE0142-0EB46-4JA4-Z	90 L	2.0	1.50	1.15	6.20	3.55	3.10	**287,00**
100350272	1LE0142-0EB86-4JA4-Z	90 L	3.0	2.20	1.15	8.70	5.10	4.35	**353,00**
100356189	1LE0142-1AB56-4JA4-Z	100 L	4.0	3.00	1.15	11.10	6.40	5.50	**413,00**
100350273	1LE0142-1AB86-4JA4-Z	100 L	5.0	3.73	1.15	13.90	8.00	6.90	**490,00**
100350274	1LE0142-1BB86-4JA4-Z	112 M	7.5	5.60	1.15	21.50	12.40	10.70	**622,00**
100350275	1LE0142-1CB26-4JA4-Z	132 M	10.0	7.5	1.15	27.50	15.80	13.60	**813,00**
100356270	1LE0142-1CB86-4JA4-Z	132 M	15.0	11.2	1.15	40.50	23.50	20.00	**1.112,00**
100356271	1LE0142-1DB46-4JA4-Z	160 L	20.0	14.9	1.15	52.00	30.00	26.00	**1.411,00**
100356272	1LE0142-1DB86-4JA4-Z	160 L	25.0	18.7	1.15	64.00	37.50	32.00	**1.638,00**
100356273	1LE0142-1EB46-4JA4-Z	180 L	30.0	22.4	1.15	77.00	44.50	38.50	**2.476,00**
100356274	1LE0142-1EB86-4JA4-Z	180 L	40.0	29.8	1.15	100.00	58.00	50.00	**2.906,00**
	VELOCIDAD 1.200 rpm (6 polos, IMB35)								
100354254	1LE0142-0DC36-4JA4-Z	80 M	0.75	0.55	1.15	2.90	1.69	1.46	**281,00**
100356275	1LE0142-0DC86-4JA4-Z	80 M	1.0	0.75	1.15	3.65	2.15	1.84	**364,00**
100356276	1LE0142-0EC46-4JA4-Z	90 L	1.5	1.12	1.15	5.60	3.25	2.80	**422,00**
100356277	1LE0142-0EC86-4JA4-Z	90 L	2.0	1.50	1.15	7.00	4.05	3.50	**448,00**
100356278	1LE0142-1AC86-4JA4-Z	100 L	3.0	2.20	1.15	10.20	5.90	5.10	**497,00**
100356279	1LE0142-1BC86-4JA4-Z	112 M	4.0	3.00	1.15	12.80	7.40	6.40	**657,00**
100356280	1LE0142-1CC26-4JA4-Z	132 M	5.0	3.73	1.15	16.10	9.30	8.00	**897,00**
100356281	1LE0142-1CC36-4JA4-Z	132 M	7.5	5.60	1.15	23.50	13.50	11.70	**1.016,00**
100356282	1LE0142-1CC86-4JA4-Z	132 M	10.0	7.5	1.15	31.00	17.80	15.40	**1.196,00**
100356283	1LE0142-1DC46-4JA4-Z	160 L	15.0	11.2	1.15	45.00	26.00	22.50	**1.793,00**
100356284	1LE0142-1DC86-4JA4-Z	160 L	20.0	14.9	1.15	58.00	33.50	29.00	**2.272,00**

Mayor Información:
Configurador de motores: www.siemens.com/sd-configurator
Catálogo : www.siemens.com/motors
Notas:
Para aplicaciones en donde exista poleas o bandas, favor cambiar el rodamiento de volas por rodamiento de rodillo, esto debido al aumento de cargas radiales en este tipo de aplicación.
Dimensiones de los motores ver páginas 2/15 hasta 2/30

Repuestos y Accesorios para SIMOTICS IE2 - IE1

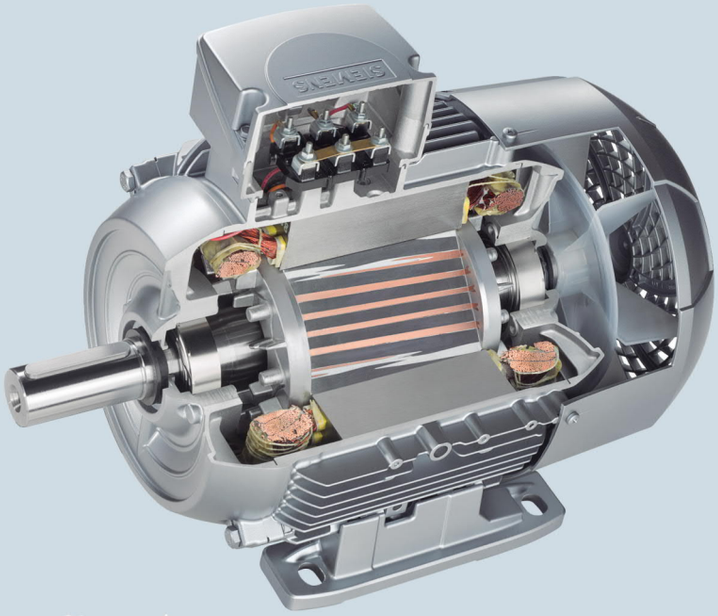

Repuestos y Accesorios para SIMOTICS

No. de Depósito	Descripción			Precio Lista Unit. US $
	Tipo	Tamaño Constructivo Motor	Serie Motor	
	Platillo de cojinete AS-BS/B3 (Tapa lado eje y ventilador)			
100425146	LMH:ZSD51298080100208 (101358876)	080	1LE0	**24,00**
100427451	LMH:ZSD51298090100208 (101359004)	090	1LE0	**30,00**
100427453	LMH:ZSD51298100100211 (101359012)	100	1LE0	**54,00**
100427456	LMH:ZSD51298112100213 (101359021)	112	1LE0	**70,00**
100427458	LMH:ZSD51298132100212 (101359032)	132	1LE0	**95,00**
100427461	LMH:ZSD51298160100212 (101359044)	160	1LE0	**117,00**
100427466	LMH:ZSD51298180100218 (101359057)	180	1LE0	**163,00**
100427470	LMH:ZSD51298200100222 (101359068)	200	1LE0	**292,00**
100427475	LMH:ZSD51298225100219 (101359079)	225	1LE0	**347,00**
100427479	LMH:ZSD51298250100207 (101359091)	250	1LE0	**417,00**
100427483	LMH:ZSD51298280100203 (101359103)	280	1LE0	**546,00**
100427486	LMH:ZSD51298315100204(101359111)	315	1LE0	**704,00**
	Platillo de cojinete AS/B5 (Brida, en ejecución B5)			
100261269	LMH:ZSD51298080101206 (101358877)	080	1LE0	**32,00**
100261280	LMH:ZSD51298090101207 (101359005)	090	1LE0	**40,00**
100261281	LMH:ZSD51298100101206 (101359013)	100	1LE0	**65,00**
100261282	LMH:ZSD51298112101206 (101359022)	112	1LE0	**98,00**
100261283	LMH:ZSD51298132101206 (101359033)	132	1LE0	**130,00**
100261284	LMH:ZSD51298160101205 (101359045)	160	1LE0	**222,00**
100261285	LMH:ZSD51298180101206 (101359058)	180	1LE0	**287,00**
100261286	LMH:ZSD51298200101207 (101359069)	200	1LE0	**393,00**
100261287	LMH:ZSD51298225101206 (101359080)	225	1LE0	**461,00**
100261288	LMH:ZSD51298250101206 (101359092)	250	1LE0	**558,00**
100261289	LMH:ZSD51298280101203 (101359104)	280	1LE0	**735,00**
100261290	LMH:ZSD51298315101205 (101359112)	315	1LE0	**1.033,00**
	Platillo de cojinete AS/B14 (Brida, en ejecución B14)			
100262511	LMH:ZSD51298080102205 (101358878)	080	1LE0	**32,00**
100262512	LMH:ZSD51298090102206 (101359006)	090	1LE0	**41,00**

Repuestos y Accesorios para SIMOTICS IE2 - IE1

¡Su motor es muy valioso!

Protéjalo únicamente con productos Siemens:

- ✓ SIRIUS
- ✓ SINAMICS

Brida AS/B5

Regleta de bornes

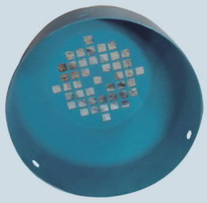

Caperuza

No. de Depósito	Descripción					Precio Lista Unit. US $
	Tipo		Tamaño Constructivo Motor	Serie Motor	Número de Polos de Motor	
	Ventiladores					
100427448	LMH:ZSD51458100220001 (101358880)		80	1LE0	2/4/6	**18,00**
100428621	LMH:ZSD51458180220000 (101359008)		90	1LE0	2/4/6	**19,00**
100428622	LMH:ZSD51458180240000 (101359016)		100	1LE0	2/4/6	**24,00**
100428622	LMH:ZSD51458180240000 (101359016)		112	1LE0	2/4/6	**24,00**
100427459	LMH:ZSD51458132220002 (101359036)		132	1LE0	2/4/6	**32,00**
100427463	LMH:ZSD51458160240002 (101359049)		160	1LE0	2	**38,00**
100427462	LMH:ZSD51458160220002 (101359048)		160	1LE0	4/6	**38,00**
100427467	LMH:ZSD51458180220002 (101359067)		180	1LE0	2	**49,00**
100427468	LMH:ZSD51458180240002 (101359061)		180	1LE0	4/6	**49,00**
100427472	LMH:ZSD51458200240000 (101359072)		200	1LE0	2	**70,00**
100427471	LMH:ZSD51458200220000 (101359071)		200	1LE0	4/6	**70,00**
100428624	LMH:ZSD51458280240000 (101359089)		225	1LE0	2	**70,00**
100427476	LMH:ZSD51458225220000 (101359083)		225	1LE0	4/6	**76,00**
100427480	LMH:ZSD51458250220000 (101359094)		250	1LE0	2	**106,00**
100427484	LMH:ZSD51458250240000 (101359095)		250	1LE0	4/6	**106,00**
100427484	LMH:ZSD51458250240000 (101359095)		280	1LE0	2	**106,00**
100428623	LMH:ZSD51458315240001 (101359106)		280	1LE0	4/6	**106,00**
	Caperuza					
100427449	LMH:ZSD50748080300013 (101359001)		80	1LE0	2/4/6	**24,00**
100427452	LMH:ZSD50748090300017 (101359009)		90	1LE0	2/4/6	**30,00**
100427454	LMH:ZSD50748100300030 (101359017)		100	1LE0	2/4/6	**43,00**
100427457	LMH:ZSD50748112300022 (101359026)		112	1LE0	2/4/6	**49,00**
100427460	LMH:ZSD50748132300025 (101359037)		132	1LE0	2/4/6	**63,00**
100427464	LMH:ZSD50748160300022 (101359050)		160	1LE0	2/4/6	**106,00**
100427469	LMH:ZSD50748160301004 (101359062)		180	1LE0	2/4/6	**106,00**
100427473	LMH:ZSD50748200300025 (101359073)		200	1LE0	2/4/6	**164,00**
100427477	LMH:ZSD50748225300023 (101359084)		225	1LE0	2/4/6	**164,00**
100427481	LMH:ZSD50748250300017 (101359096)		250	1LE0	2/4/6	**222,00**
100427485	LMH:ZSD50748280300015 (101359107)		280	1LE0	2/4/6	**291,00**
100427487	LMH:ZSD50748315300015 (101359119)		315	1LE0	2/4/6	**383,00**
	Regleta de bornes IE2					
100350280	LMH:101359003	Paquete 5 Unidades	80/90	1LE041	2/4/6	**105,00**
100350283	LMH:101359019	Paquete 5 Unidades	100/112/132	1LE041	2/4/6	**210,00**
100350290	LMH:101359052	Paquete 5 Unidades	160/180	1LE041	2/4/6	**420,00**
100350296	LMH:101359075	Paquete 3 Unidades	200	1LE041	2/4/6	**284,00**
100350301	LMH:101359086	Paquete 3 Unidades	225	1LE041	2/4/6	**294,00**
100350305	LMH:101359098	Paquete 3 Unidades	250/280	1LE041	2/4/6	**315,00**
100350513	LMH:101359111	Paquete 2 Unidades	315	1LE041	2/4/6	**231,00**
	Regleta de bornes IE1					
100427450	LMH:ZSD50878080040000 (101764760)		80/90	1LE042	2/4/6	**22,00**
100427455	LMH:ZSD50878100040000 (101764761)		100/112/132	1LE042	2/4/6	**43,00**
100427465	LMH:ZSD50878160040000 (101764762)		160/180	1LE042	2/4/6	**86,00**
100427474	LMH:ZSD50878200040000 (101764763)		200	1LE042	2/4/6	**95,00**
100427478	LMH:ZSD50878225040002 (101764764)		225	1LE042	2/4/6	**101,00**
100427482	LMH:ZSD50878250040000 (101764765)		250/280	1LE042	2/4/6	**108,00**
100427488	LMH:ZSD50878315040000 (101359121)		315	1LE042	2/4/6	**119,00**

Visite nuestro video de la fábrica de motores en: YouTube

SIMOTICS trifásicos IE2 (Alta Eficiencia) 2 polos, 4 polos, 6 polos, IMB3
Dimensiones (mm)

Descripción

Tamaños constructivos 132 IMB3

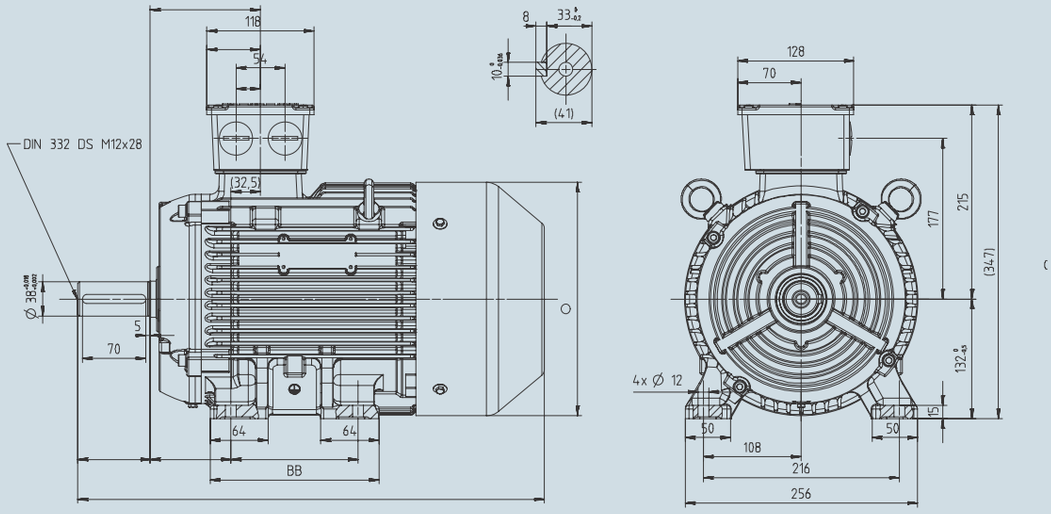

Type	Power(HP)	Poles	B	BB	L
1LE0141-1CA1	10	2	140	186	515
1LE0141-1CA8	15				515
1LE0141-1CB2	10	4	178	224	525
1LE0141-1CB8	15				560
1LE0141-1CC0	4	6	140	186	480
1LE0141-1CC2	5		178	224	525
1LE0141-1CC3	7.5				560
1LE0141-1CC8	10				560

Tamaños constructivos 160 IMB3

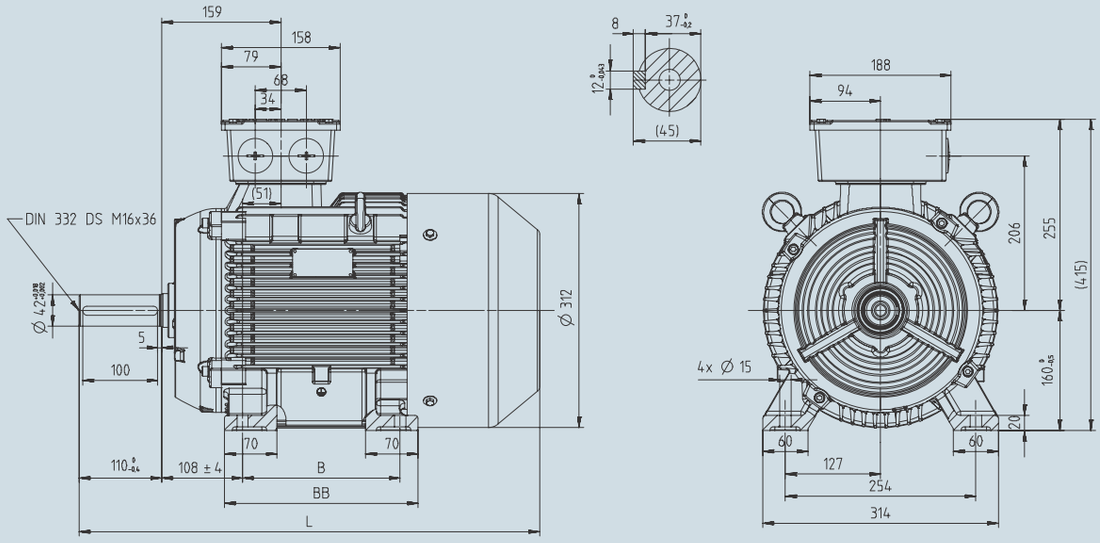

Type	Power(HP)	Poles	B	BB	L
1LE0141-1DA3	20	2	210	258	614
1LE0141-1DA4	25		254	302	674
1LE0141-1DA8	30				
1LE0141-1DB4	20	4			
1LE0141-1DB8	25				
1LE0141-1DC4	15	6			
1LE0141-1DC8	20				

Descripción

Tamaños constructivos 180 IMB3

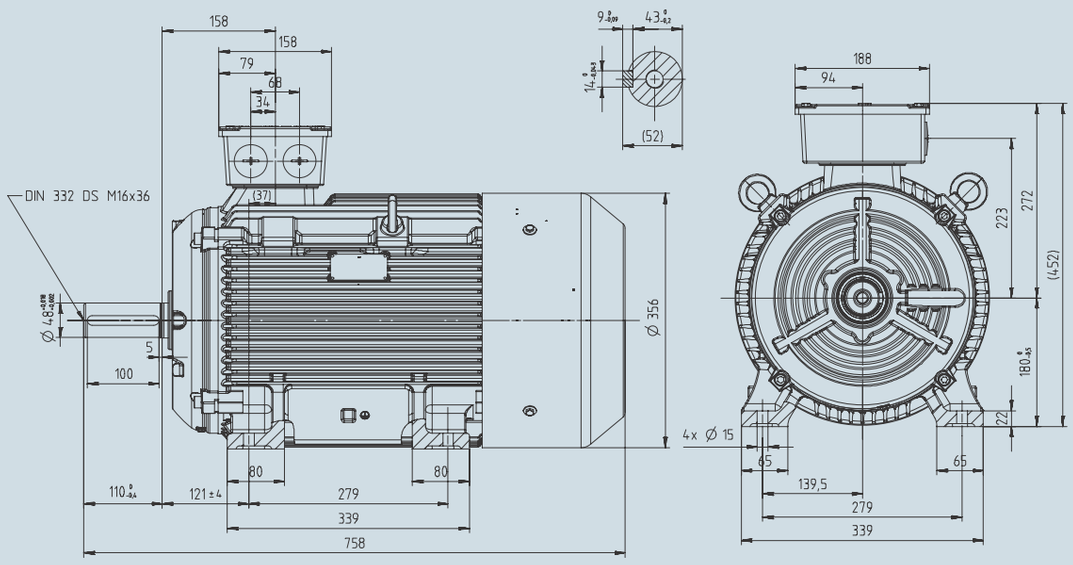

Type	Power(HP)	Poles
1LE0141-1EB4	30	4
1LE0141-1EC8	25	6

Tamaños constructivos 200 IMB3

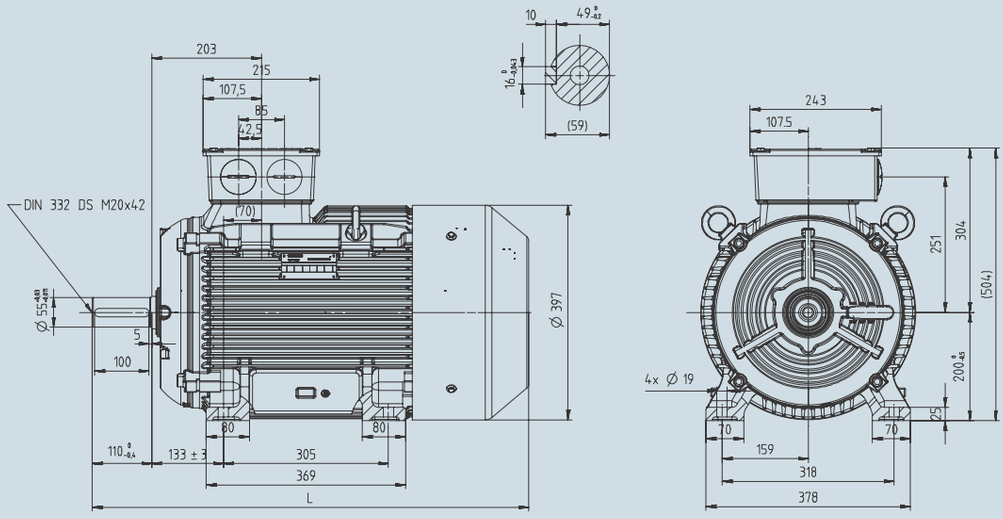

Type	Power(HP)	Poles	L
1LE0141-2AA4	40	2	807
1LE0141-2AA5	50		807
1LE0141-2AB4	40	4	807
1LE0141-2AB8	50		807
1LE0141-2AC5	30	6	772
1LE0141-2AC8	40		807

Motores

SIMOTICS trifásicos IE2 (Alta Eficiencia) 2 polos, 4 polos, 6 polos, IMB3
Dimensiones (mm)

Descripción

Tamaños constructivos 225 IMB3

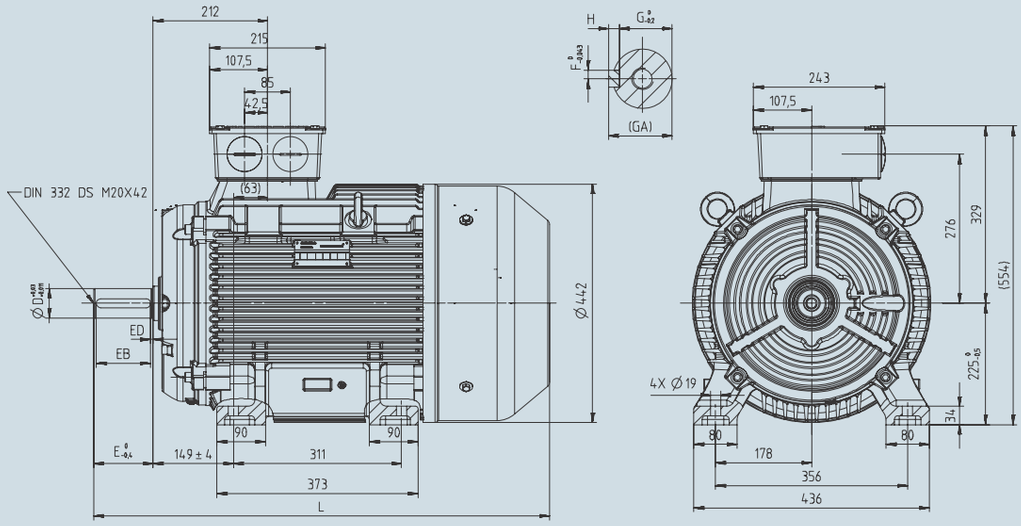

Type	Power(HP)	Poles	D	F	G	H	GA	E	EB	ED	L
1LE0141-2BA2	60	2	55	16	49	10	59	110	100	5	845
1LE0141-2BA8	75										
1LE0141-2BB2	60	4	60	18	53	11	64	140	125	10	875
1LE0141-2BB8	75										
1LE0141-2BC8	50	6									

Tamaños constructivos 250 IMB3

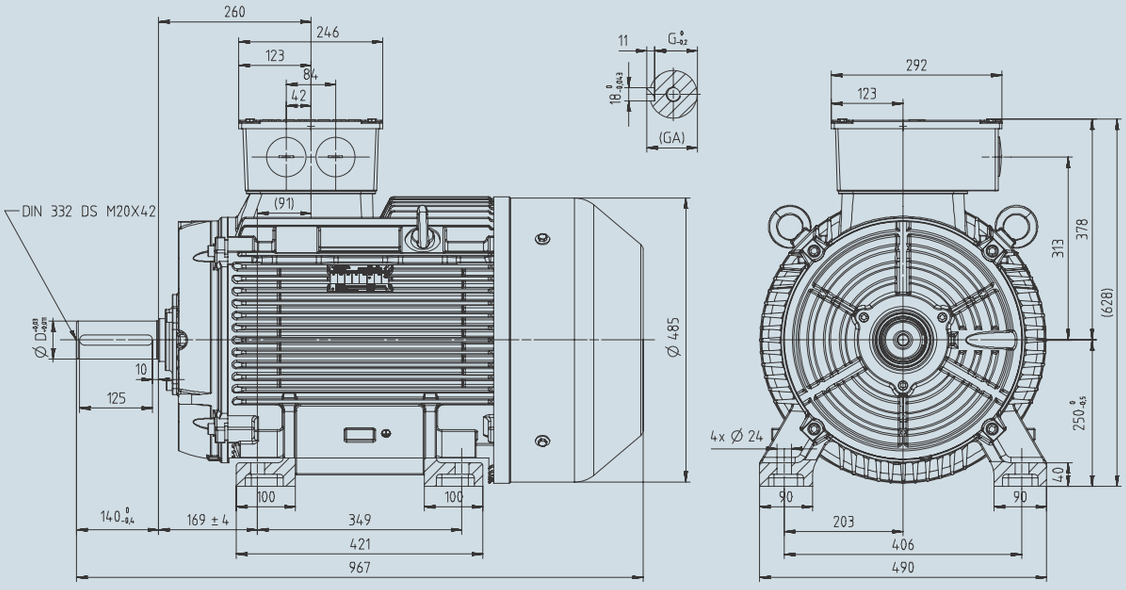

Type	Power(HP)	Poles	D	G	GA
1LE0141-2CA8	100	2	60	53	64
1LE0141-2CB8	100	4	65	58	69
1LE0141-2CC7	75	6			
1LE0141-2CC8	60				

SIMOTICS trifásicos IE2 (Alta Eficiencia) 2 polos, 4 polos, 6 polos, IMB3
Dimensiones (mm)

Descripción

Tamaños constructivos 280 IMB3

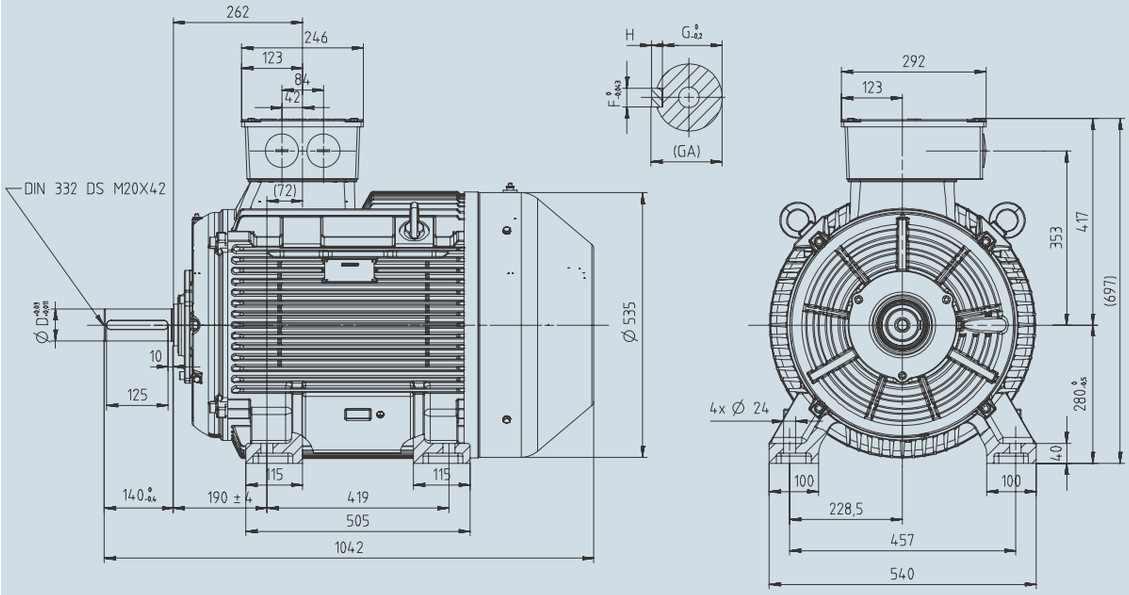

型号	Power(HP)	Poles	D	F	G	H	GA
1LE0141-2DA2	125	2	65	18	58	11	69
1LE0141-2DA8	150						
1LE0141-2DB2	125	4	75	20	67,5	12	79,5
1LE0141-2DB8	150						
1LE0141-2DC7	125	6					
1LE0141-2DC8	100						

Tamaños constructivos 315 IMB3

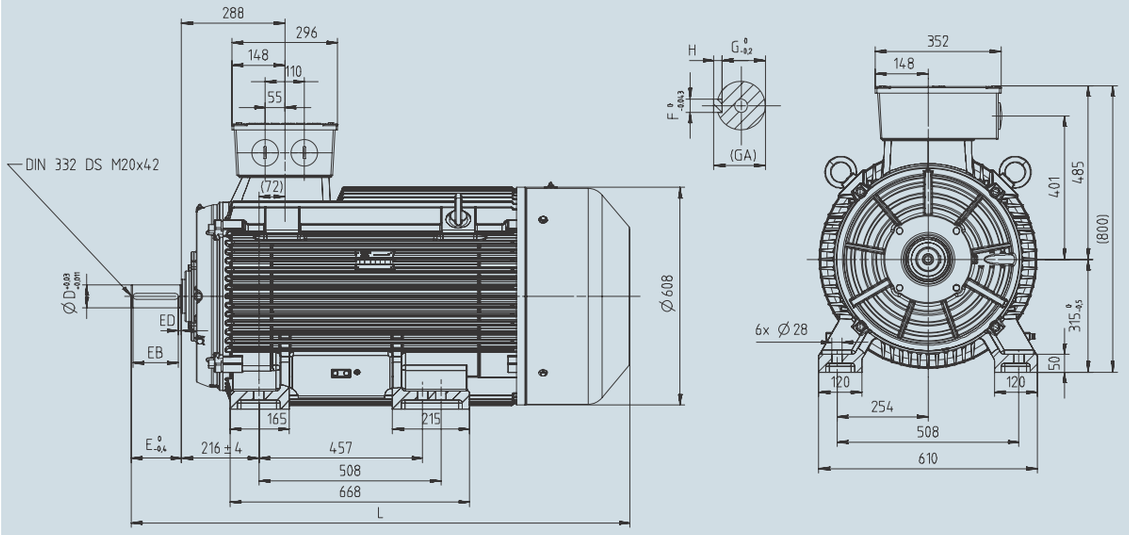

Type	Power(HP)	Poles	D	F	G	H	GA	E	EB	ED	L
1LE0141-3AA2	200	2	65	18	58	11	69	140	125	10	1293
1LE0141-3AA6	250										1393
1LE0141-3AB2	200	4	80	22	71	14	85	170	140	25	1323
1LE0141-3AB6	250										
1LE0141-3AC5	150	6									
1LE0141-3AC6	200										

SIMOTICS trifásicos IE1(Eficiencia Estándar) 2 ,4,6 polos, IMB3 / IMB35
Dimensiones (mm)

Descripción

Tamaños constructivos 80 IMB3

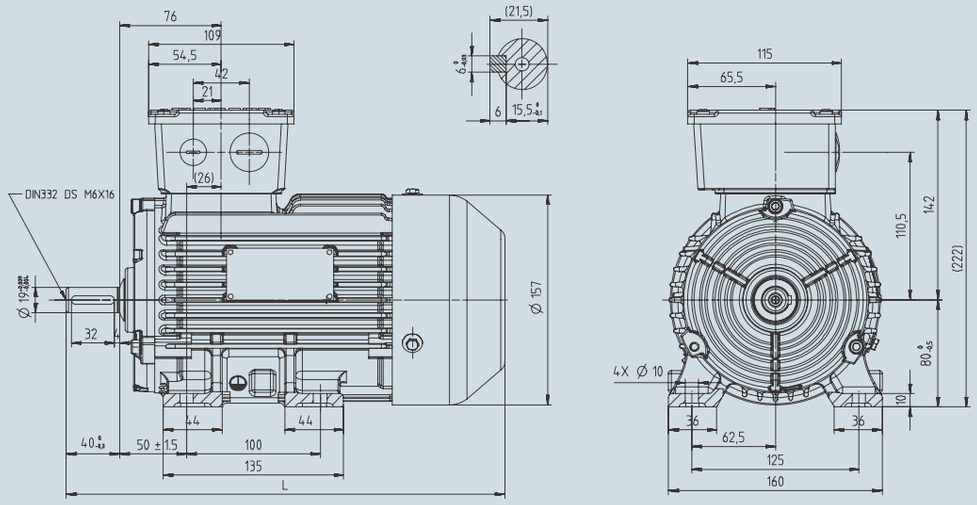

Type	Power(HP)	Poles	L
1LE0142-0DA2	1	2	288
1LE0142-0DA3	1.5		
1LE0142-0DA8	2		328
1LE0142-0DB2	0.75	4	288
1LE0142-0DB3	1		
1LE0142-0DB8	1.5		
1LE0142-0DC3	0.75	6	
1LE0142-0DC8	1		

Tamaños constructivos 80 IMB35

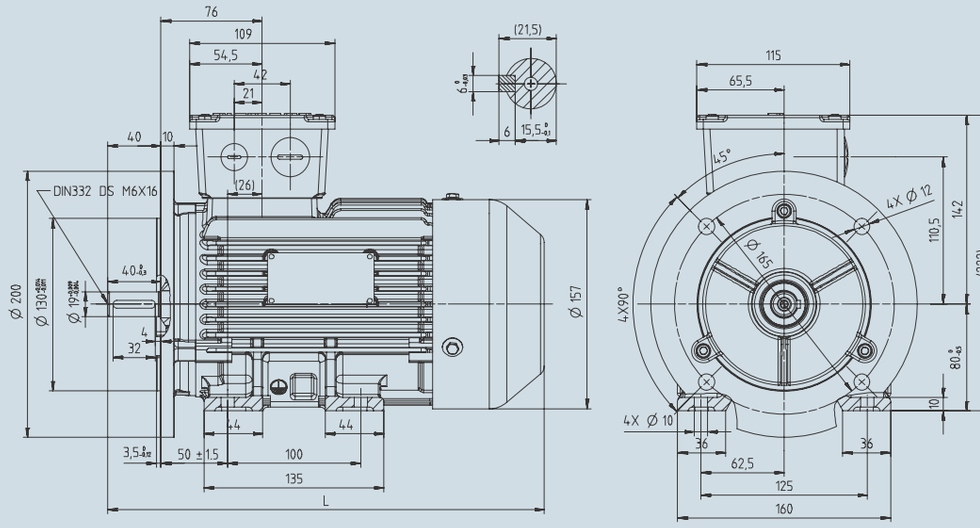

Type	Power(HP)	Poles	L
1LE0142-0DA2	1	2	288
1LE0142-0DA3	1.5		
1LE0142-0DA8	2		328
1LE0142-0DB2	0.75	4	288
1LE0142-0DB3	1		
1LE0142-0DB8	1.5		
1LE0142-0DC3	0.75	6	
1LE0142-0DC8	1		

Febrero 1 de 2020 - El Precio de Lista no incluye IVA vigente - Precios sujetos a cambio sin previo aviso

SIMOTICS trifásicos IE1(Eficiencia Estándar) 2 ,4,6 polos, IMB3 / IMB35
Dimensiones (mm)

Descripción

Tamaños constructivos 90 IMB3

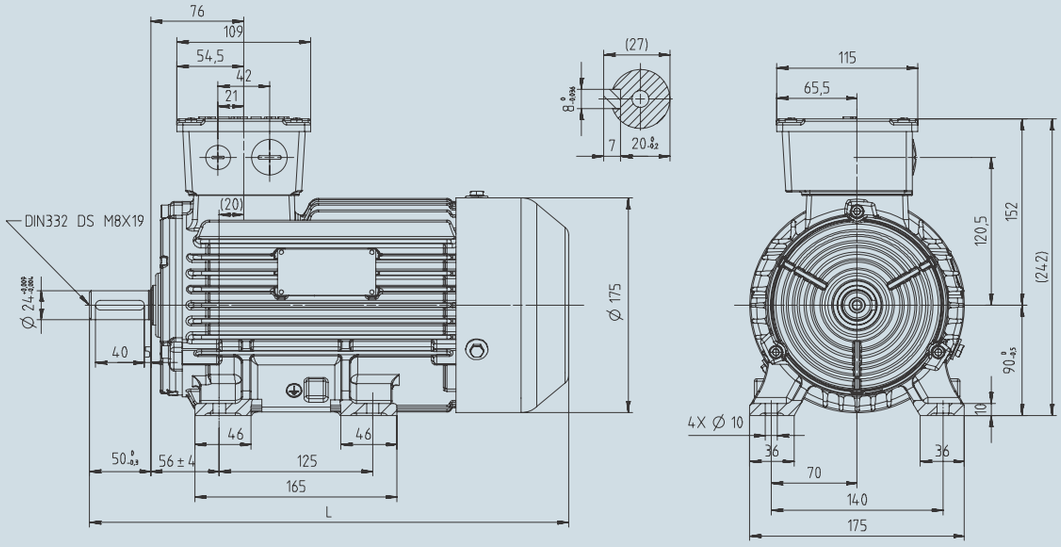

Type	Power(HP)	Poles	L
1LE0142-0EA4	3	2	341
1LE0142-0EA8	4		391
1LE0142-0EB4	2	4	341
1LE0142-0EB8	3		391
1LE0142-0EC4	1.5	6	341
1LE0142-0EC8	2		

Tamaños constructivos 90 IMB35

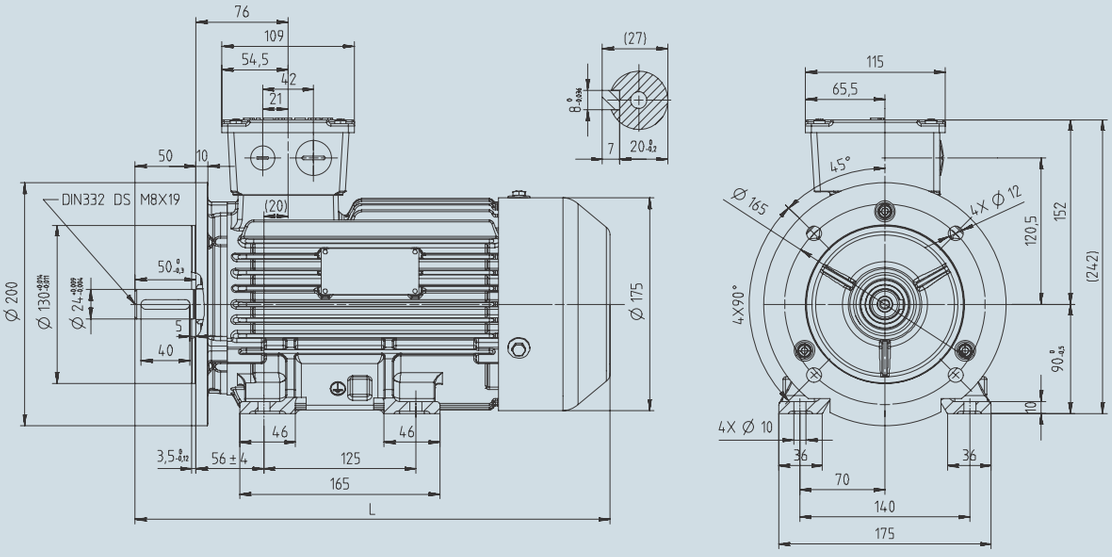

Type	Power(HP)	Poles	L
1LE0142-0EA4	3	2	341
1LE0142-0EA8	4		391
1LE0142-0EB4	2	4	341
1LE0142-0EB8	3		391
1LE0142-0EC4	1.5	6	341
1LE0142-0EC8	2		

SIMOTICS trifásicos IE1(Eficiencia Estándar) 2 ,4,6 polos, IMB3 / IMB35
Dimensiones (mm)

Descripción

Tamaños constructivos 100 IMB3

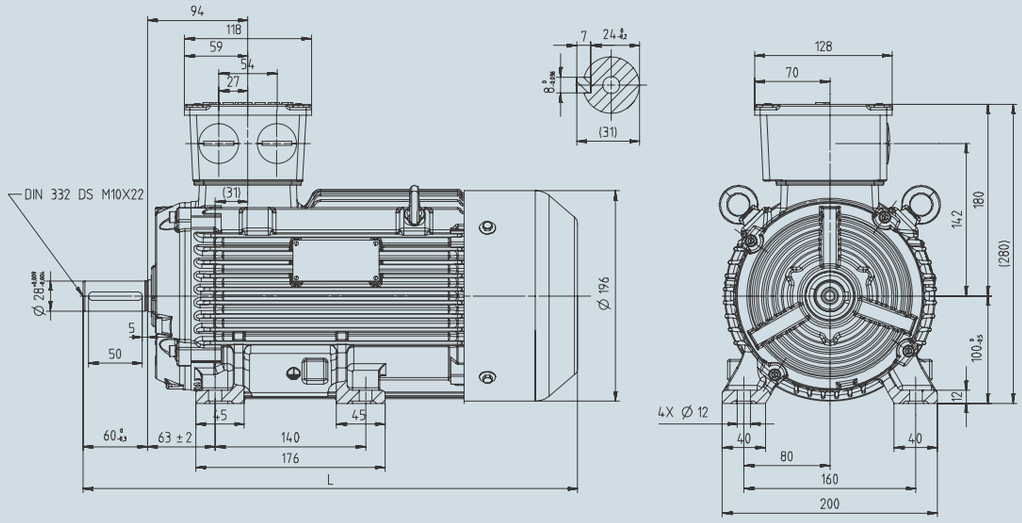

Type	Power(HP)	Poles	L
1LE0142-1AA8	5	2	390
1LE0142-1AB5	4	4	
1LE0142-1AB8	5		460
1LE0003-1AC8	3	6	390

Tamaños constructivos 100 IMB35

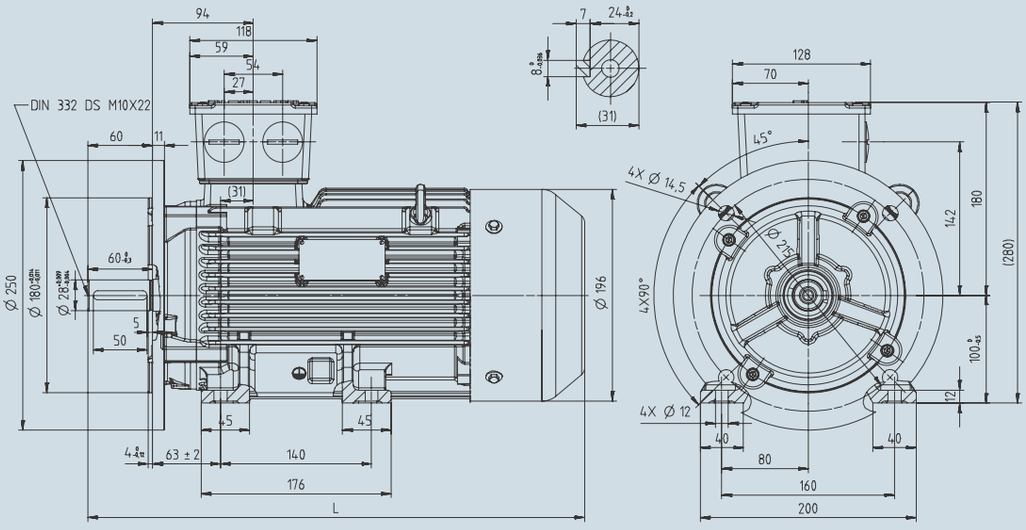

Type	Power(HP)	Poles	L
1LE0142-1AA8	5	2	390
1LE0142-1AB5	4	4	
1LE0142-1AB8	5		460
1LE0142-1AC8	3	6	390

Descripción

Tamaños constructivos 112 IMB3

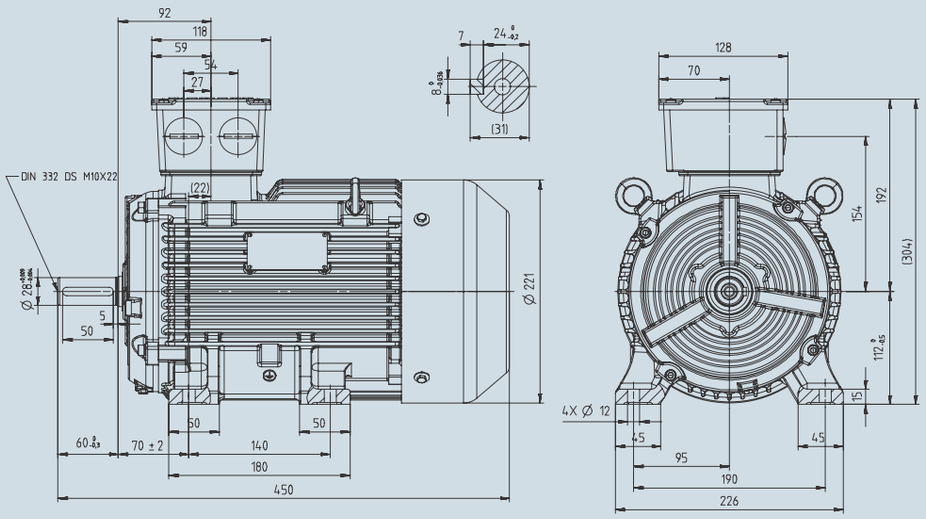

Type	Power(HP)	Poles
1LE0142-1BA8	7.5	2
1LE0142-1BB8	7.5	4
1LE0142-1BC8	4	6

Tamaños constructivos 112 IMB35

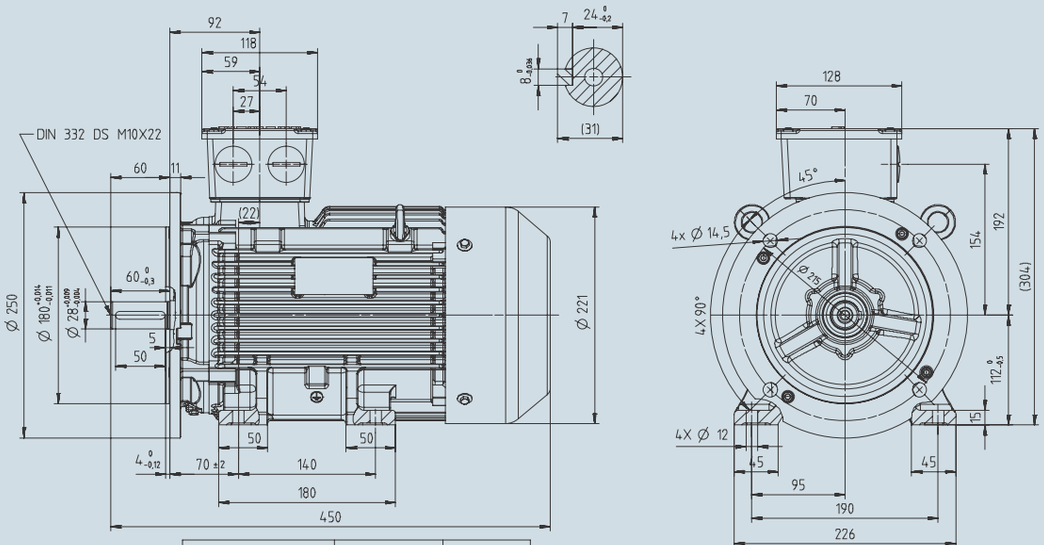

Type	Power(HP)	Poles
1LE0142-1BA8	7.5	2
1LE0142-1BB8	7.5	4
1LE0142-1BC8	4	6

Motores

SIMOTICS trifásicos IE1(Eficiencia Estándar) 2 ,4,6 polos, IMB3 / IMB35
Dimensiones (mm)

Descripción

Tamaños constructivos 132 IMB3

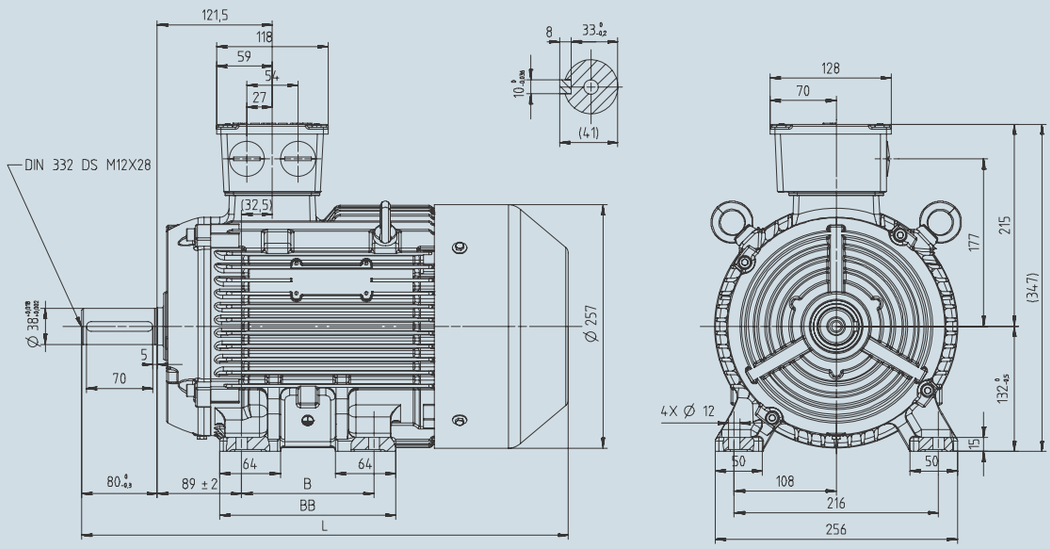

Type	Power(HP)	Poles	B	BB	L
1LE0142-1CA1	10	2	140	186	480
1LE0142-1CA8	15				515
1LE0142-1CB2	10	4	178	224	525
1LE0142-1CB8	15				560
1LE0142-1CC2	5	6			525
1LE0142-1CC3	7.5				
1LE0142-1CC8	10				560

Tamaños constructivos 132 IMB35

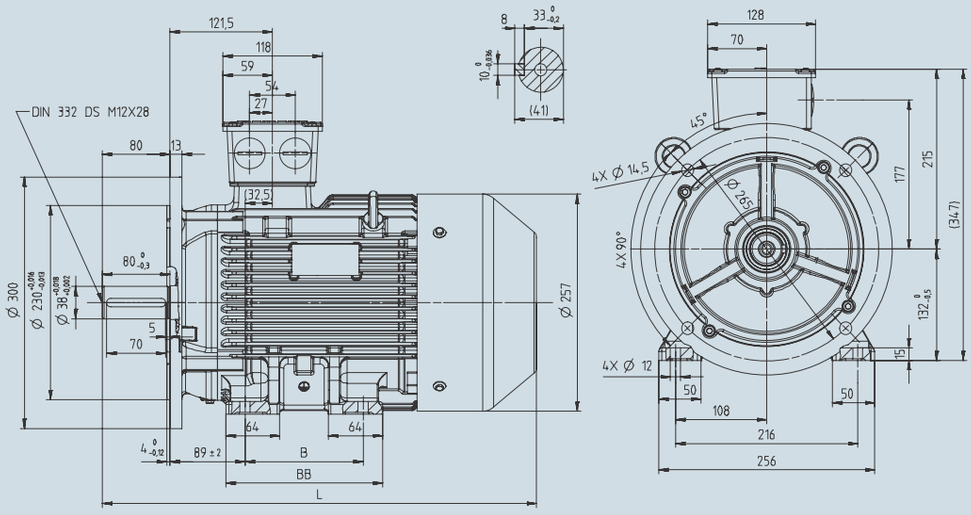

Type	Power(HP)	Poles	B	BB	L
1LE0142-1CA1	10	2	140	186	480
1LE0142-1CA8	15				515
1LE0142-1CB2	10	4	178	224	525
1LE0142-1CB8	15				560
1LE0142-1CC2	5	6			525
1LE0142-1CC3	7.5				
1LE0142-1CC8	10				560

Descripción

Tamaños constructivos 160 IMB3

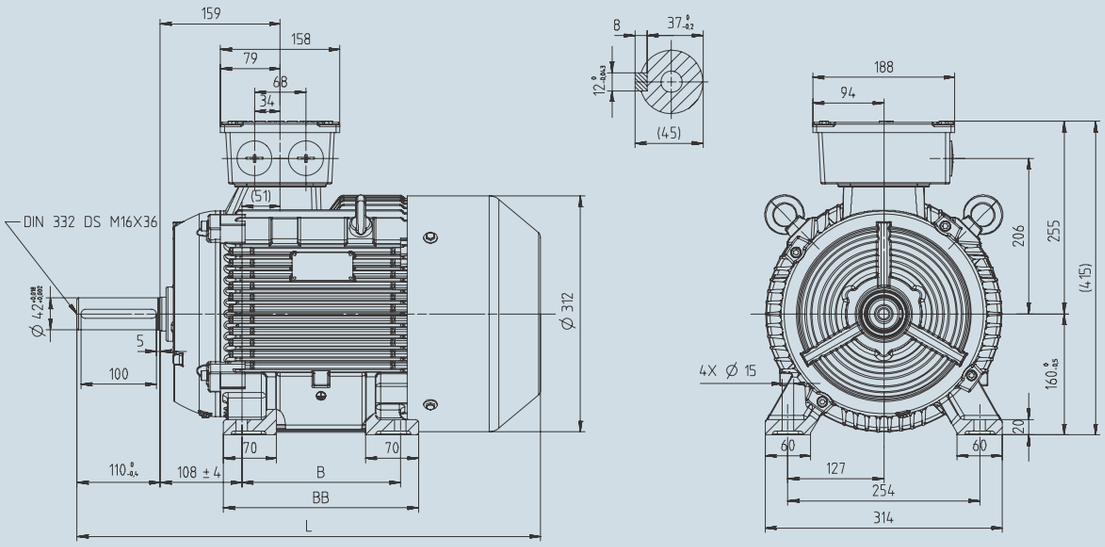

Type	Power(HP)	Poles	B	BB	L
1LE0142-1DA3	20	2	210	258	614
1LE0142-1DA4	25		254	302	674
1LE0142-1DA8	30				
1LE0142-1DB4	20	4	254	302	674
1LE0142-1DB8	25		210	258	614
1LE0142-1DC4	15	6	254	302	674
1LE0142-1DC8	20				

Tamaños constructivos 160 IMB35

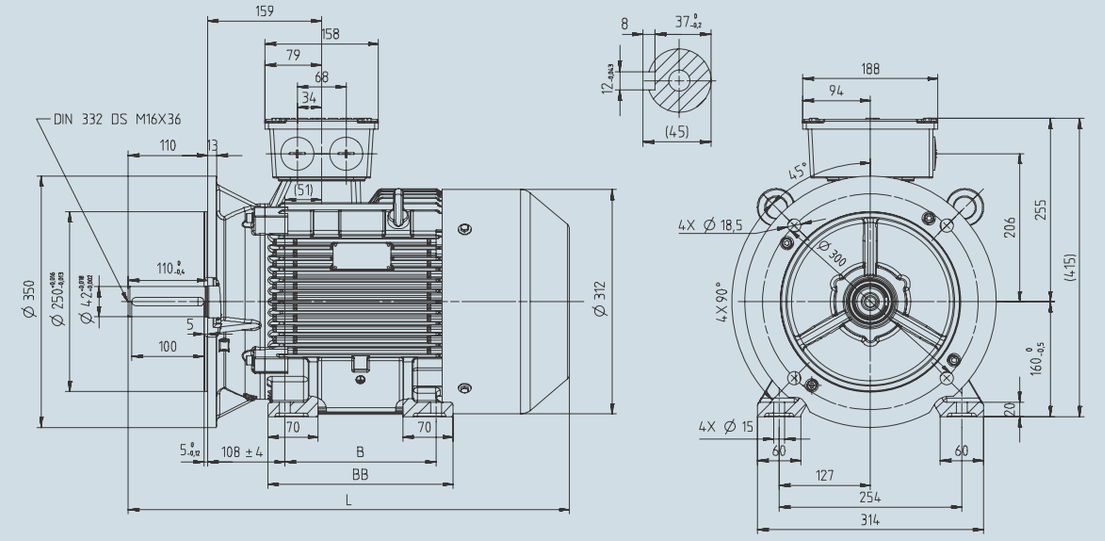

Type	Power(HP)	Poles	B	BB	L
1LE0142-1DA3	20	2	210	258	614
1LE0142-1DA4	25		254	302	674
1LE0142-1DA8	30				
1LE0142-1DB4	20	4	254	302	674
1LE0142-1DB8	25		210	258	614
1LE0142-1DC4	15	6	254	302	674
1LE0142-1DC8	20				

SIMOTICS trifásicos IE1(Eficiencia Estándar) 2 ,4,6 polos, IMB3 / IMB35
Dimensiones (mm)

Descripción

Tamaños constructivos 180 IMB3

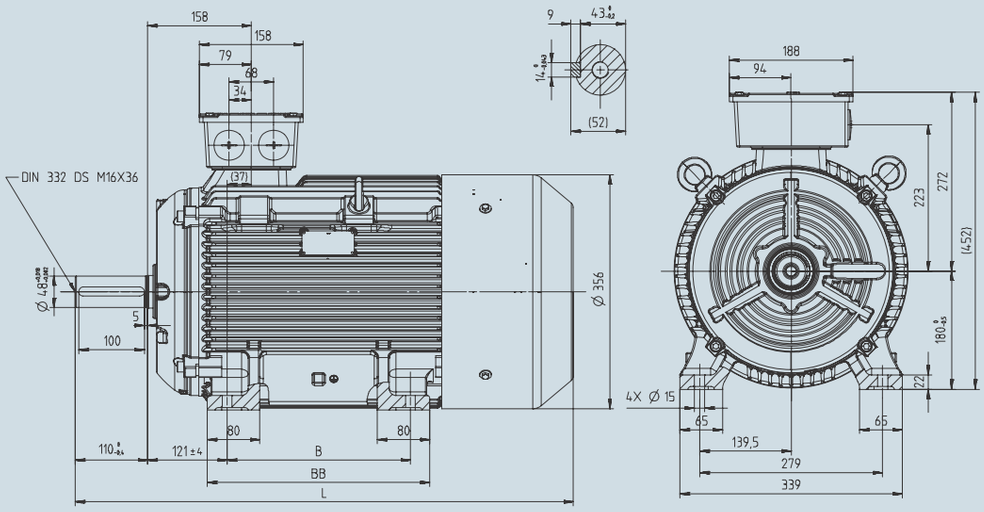

Type	Power(HP)	Poles	B	BB	L
1LE0142-1EA8	40	2	241	301	718
1LE0142-1EB4	30	4	279	339	718
1LE0142-1EB8	40				758
1LE0142-1EC8	25	6			758

Tamaños constructivos 180 IMB35

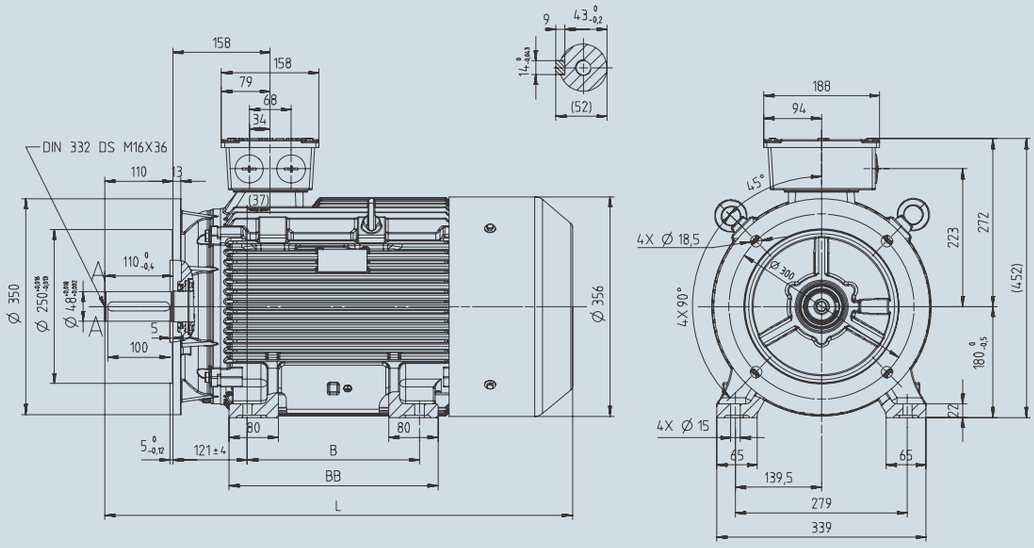

Type	Power(HP)	Poles	B	BB	L
1LE0142-1EA8	40	2	241	301	718
1LE0142-1EB4	30	4	279	339	718
1LE0142-1EB8	40				758
1LE0142-1EC8	25	6			758

SIMOTICS trifásicos IE1(Eficiencia Estándar) 2 ,4,6 polos, IMB3 / IMB35
Dimensiones (mm)

Descripción

Tamaños constructivos 200 IMB3

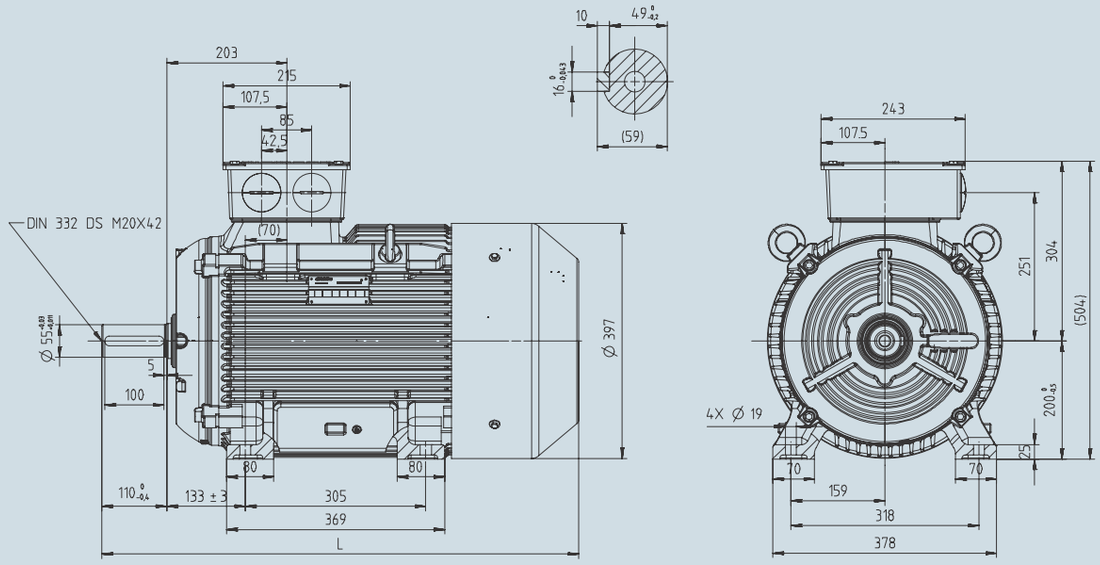

Type	Power(HP)	Poles	L
1LE0142-2AA5	50	2	772
1LE0142-2AA8	60		807
1LE0142-2AB8	50	4	807
1LE0142-2AC5	30	6	772
1LE0142-2AC8	40		807

Tamaños constructivos 200 IMB35

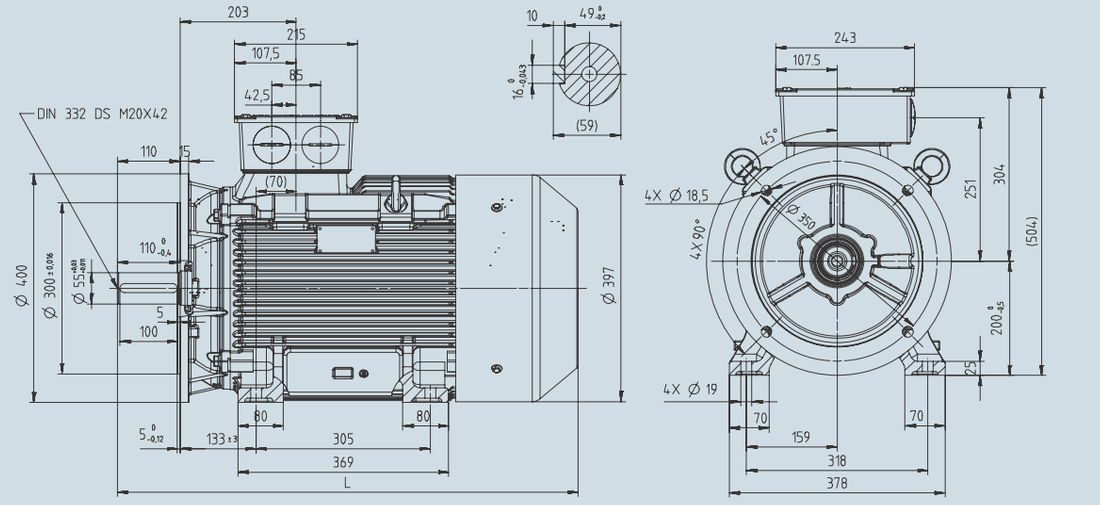

Type	Power(HP)	Poles	L
1LE0142-2AA5	50	2	772
1LE0142-2AA8	60		807
1LE0142-2AB8	50	4	807
1LE0142-2AC5	30	6	772
1LE0142-2AC8	40		807

Motores

SIMOTICS trifásicos IE1(Eficiencia Estándar) 2 ,4,6 polos, IMB3 / IMB35
Dimensiones (mm)

Descripción

Tamaños constructivos 225 IMB3

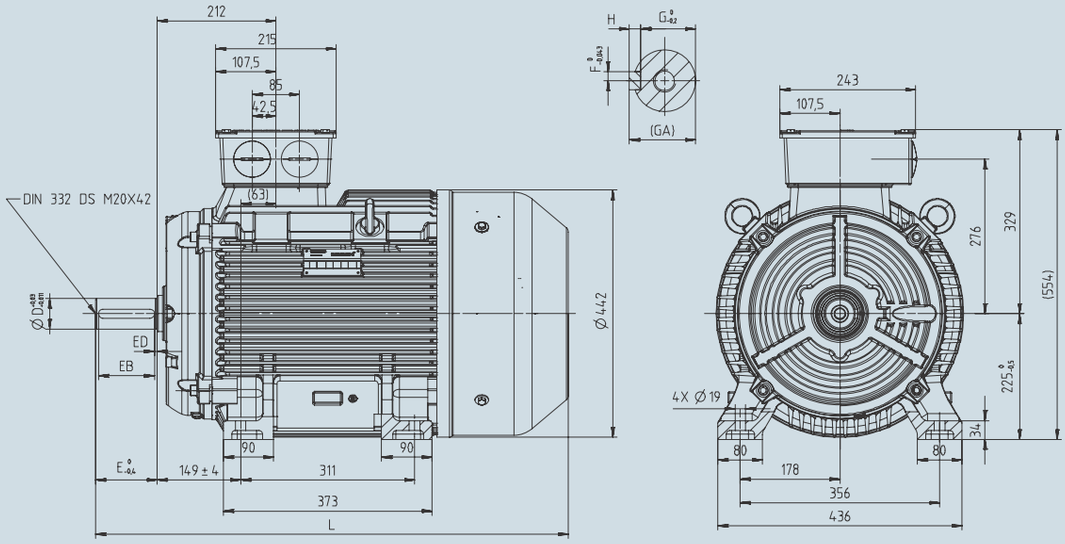

Type	Power(HP)	Poles	D	F	G	H	GA	E	EB	ED	L
1LE0142-2BA8	75	2	55	16	49	10	59	110	100	5	845
1LE0142-2BB2	60	4	60	18	53	11	64	140	125	10	845
1LE0142-2BB8	75										875
1LE0142-2BC8	50	6									845

Tamaños constructivos 225 IMB35

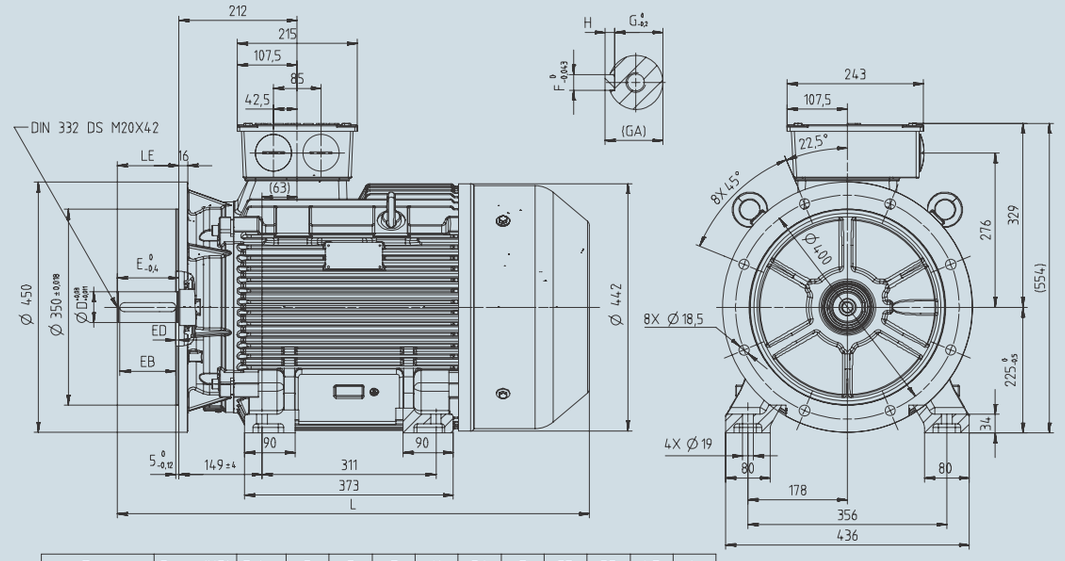

Type	Power(HP)	Poles	D	F	G	H	GA	E	EB	ED	LE	L
1LE0142-2BA8	75	2	55	16	49	10	59	110	100	5	110	845
1LE0142-2BB2	60	4	60	18	53	11	64	140	125	10	140	845
1LE0142-2BB8	75											875
1LE0142-2BC8	50	6										845

Febrero 1 de 2020 - El Precio de Lista no incluye IVA vigente - Precios sujetos a cambio sin previo aviso

Descripción

Tamaños constructivos 250 IMB3

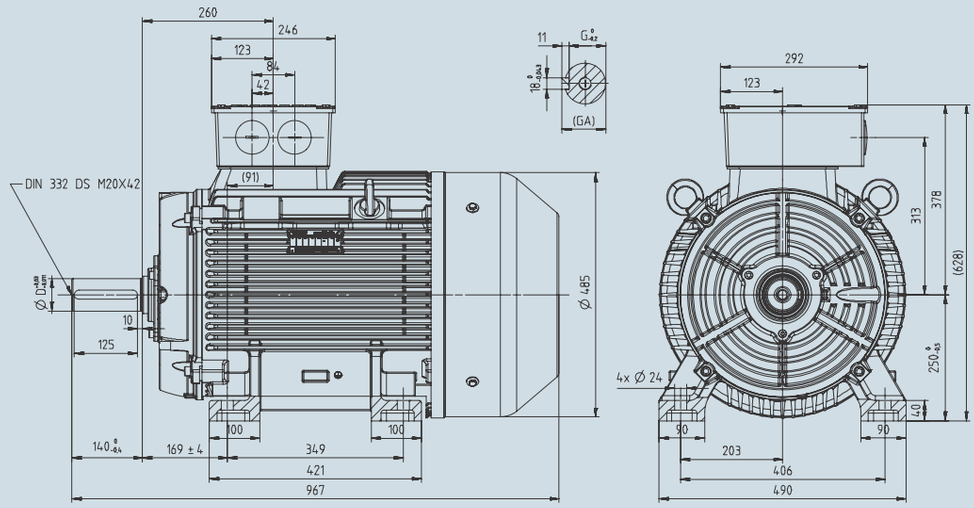

Type	Power(HP)	Poles	D	G	GA
1LE0142-2CA8	100	2	60	53	64
1LE0142-2CB8	100	4	65	58	69
AB 1LE0142-2CC7	75	6			
1LE0142-2CC8	60				

Tamaños constructivos 250 IMB35

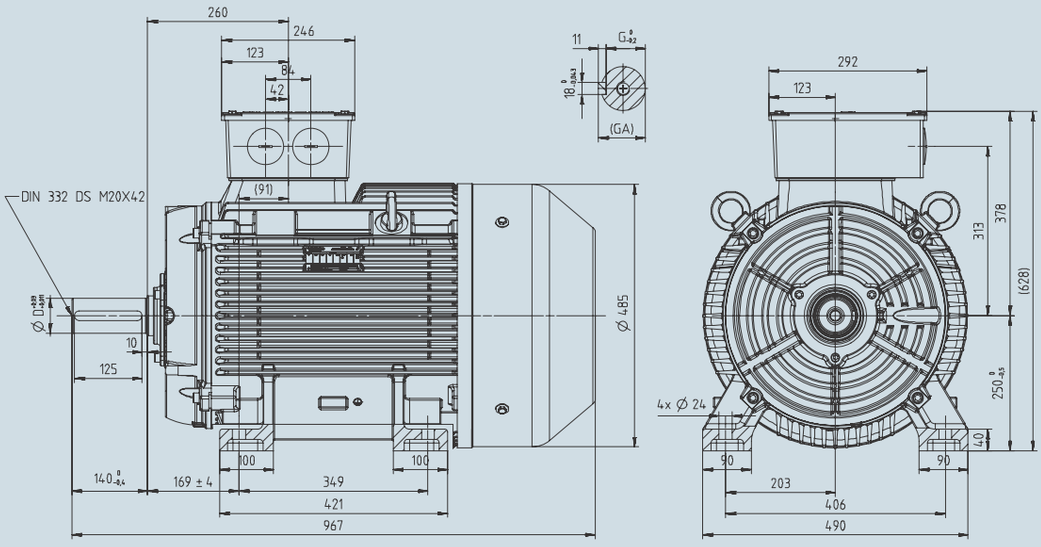

Type	Power(HP)	Poles	D	G	GA
1LE0142-2CA8	100	2	60	53	64
1LE0142-2CB8	100	4	65	58	69
1LE0142-2CC7	75	6			
1LE0142-2CC8	60				

Motores

SIMOTICS trifásicos IE1(Eficiencia Estándar) 2 ,4,6 polos, IMB3 / IMB35
Dimensiones (mm)

Descripción

Tamaños constructivos 280 IMB3

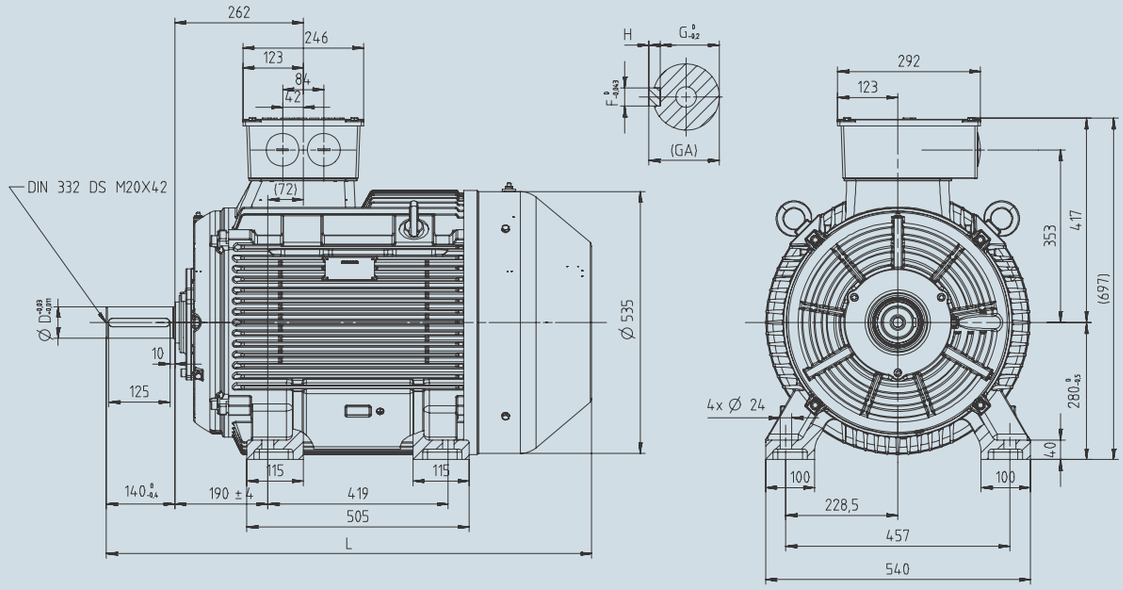

型号	Power(HP)	Poles	D	F	G	H	GA	L
1LE0142-2DA2	125	2	65	18	58	11	69	1027
1LE0142-2DA8	150							1042
1LE0142-2DB2	125	4	75	20	67.5	12	79.5	1027
1LE0142-2DB8	150							1042
1LE0142-2DC7	125	6						1042
AB 1LE0142-2DC8	100							

Tamaños constructivos 280 IMB35

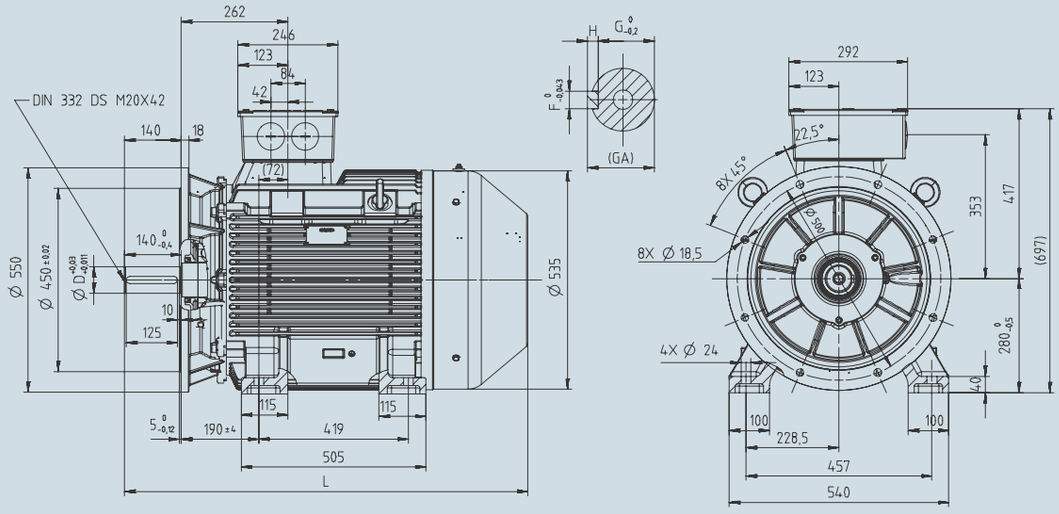

型号	Power(HP)	Poles	D	F	G	H	GA	L
1LE0142-2DA2	125	2	65	18	58	11	69	1027
1LE0142-2DA8	150							1042
1LE0142-2DB2	125	4	75	20	67.5	12	79.5	1027
1LE0142-2DB8	150							1042
1LE0142-2DC7	125	6						1042
1LE0142-2DC8	100							

Descripción

Tamaños constructivos 315 IMB3

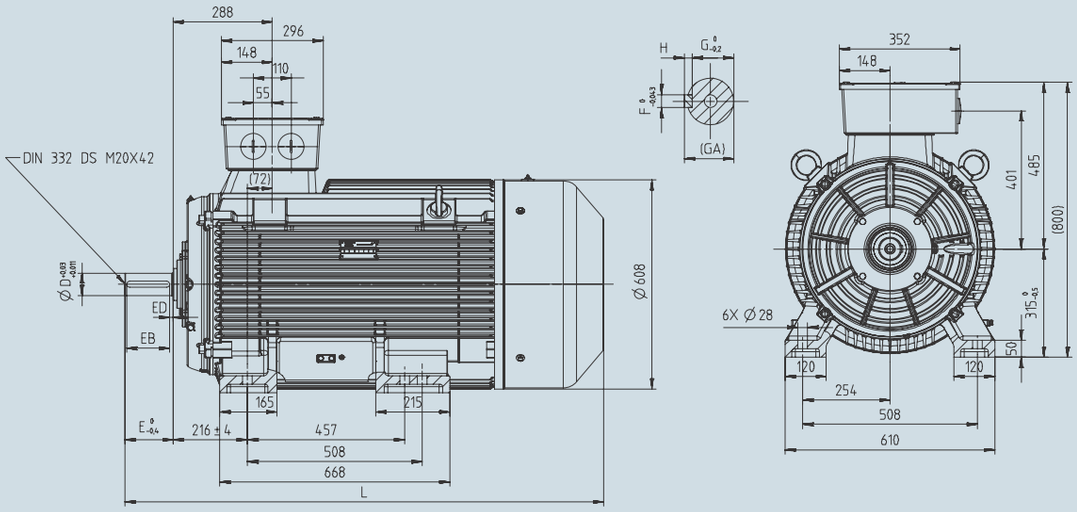

Type	Power(HP)	Poles	D	F	G	H	GA	E	EB	ED	L
1LE0142-3AA2	200										
1LE0142-3AA6	250	2	65	18	58	11	69	140	125	10	1293
1LE0142-3AA7	300										
1LE0142-3AB2	200										
1LE0142-3AB5	220										1323
1LE0142-3AB6	250	4									
1LE0142-3AB7	300										
1LE0142-3AB8	350		80	22	71	14	85	170	140	25	1423
1LE0142-3AC5	150										1323
1LE0142-3AC6	200	6									
AB 1LE0142-3AC7	250										1423
1LE0142-3AC8	220										

Tamaños constructivos 315 IMB35

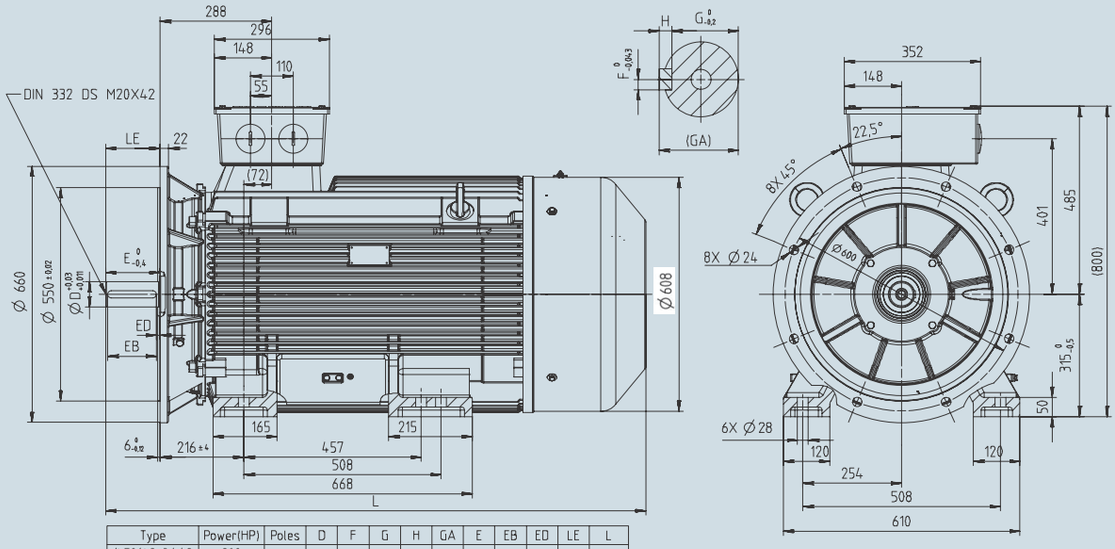

Type	Power(HP)	Poles	D	F	G	H	GA	E	EB	ED	LE	L
1LE0142-3AA2	200											
1LE0142-3AA6	250	2	65	18	58	11	69	140	125	10	140	1293
1LE0142-3AA7	300											
1LE0142-3AB2	200											
1LE0142-3AB5	220											1323
1LE0142-3AB6	250	4										
1LE0142-3AB7	300											
1LE0142-3AB8	350		80	22	71	14	85	170	140	25	170	1423
1LE0142-3AC5	150											1323
1LE0142-3AC6	200	6										
1LE0142-3AC7	250											1423
1LE0142-3AC8	220											

Motores

Diagrama de Conexión Simotics Trifásicos para Arranque YΔ

No. de Depósito	Descripción	Precio Lista Unit. US $

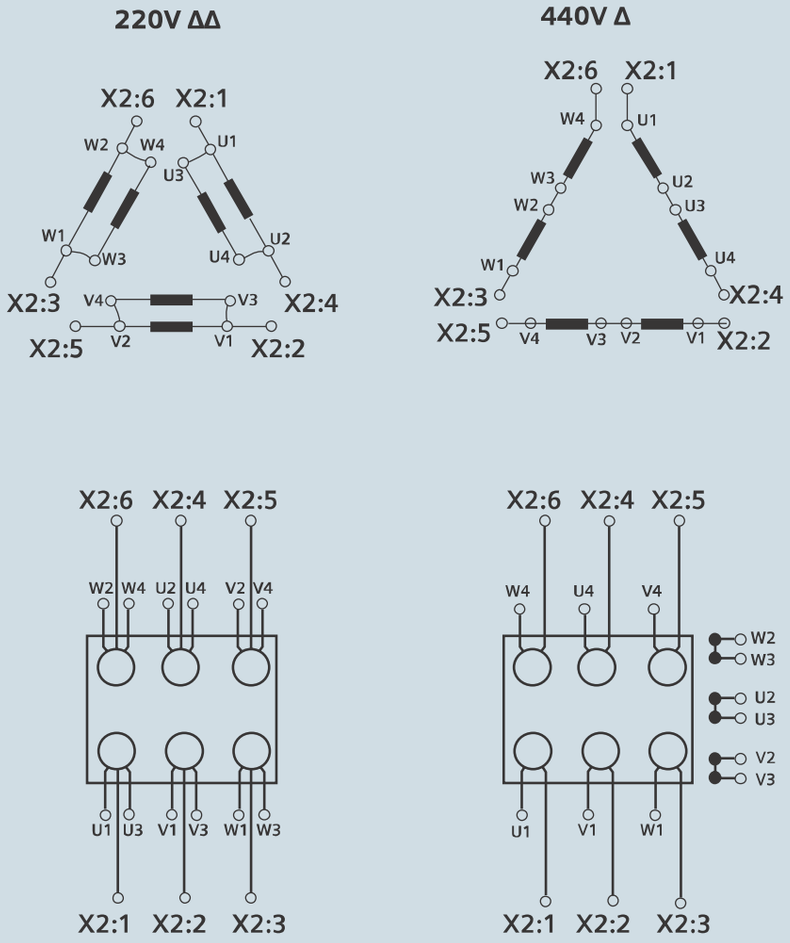

SIEMENS FABRICA MOTORES	**ETIQUETA DE CONEXIÓN** **Arranque YΔ** 1LE0142

3 Aparatos de maniobra y Ventiladores

3/1 SIRIUS Control Industrial
3/4 Contactores SIRIUS Innovations 3RT20
3/6 Guardamotores SIRIUS Innovations 3RV20
3/7 Relés de sobrecarga Bimetálicos SIRIUS Innovations 3RU21
3/8 Relés electrónicos y de monitoreo SIRIUS 3RB y 3RR2
3/9 Relés Inteligentes de Protección y Mando SIMOCODE pro
3/13 Arrancadores suaves SIRIUS 3RW
3/15 Arrancadores electrónicos suaves SIRIUS Innovations 3RM1 y 3RW40
3/16 Arrancadores electrónicos suaves SIRIUS Innovations 3RW55 y 3RW52
3/18 SIEMENS STS Tool
3/20 SIRIUS Repuestos
3/22 Monitoreo, Control y Conmutación con SIRIUS Relays
3/23 Relés Acopladores tipo bornera
3/24 Relés Acopladores y Convertidores de señal 3RQ
3/25 Relés industriales de interfaz series LZX
3/26 Relés de tiempo 7PV, 3RP y disparadores para termistores 3RN
3/27 Relés de supervisión 3UG
3/28 SIRIUS ACT
3/30 SIRIUS ACT Profinet
3/31 SIRIUS ACT línea metálica
3/34 SIRIUS ACT línea plástica con anillo metálico
3/35 SIRIUS ACT línea plástica
3/38 SIRIUS ACT línea metálica 30 mm.
3/39 SIRIUS ACT estaciones de mando
3/40 Interruptores de posición (Fines de carrera) SIRIUS 3SE5 Metálicos
3/41 Interruptores de posición (Fines de carrera) SIRIUS 3SE5 Plásticos
3/42 Ventiladores Industriales Axiales
3/44 Ventiladores axiales
Dimensiones (mm)

SIEMENS

Ingenio para la vida

Para mayor información escaneé el código QR

Control Industrial

SIRIUS

siemens.com/industrial-control

Safety is a SIRIUS business

Descripción

Las máquinas pueden ser peligrosas y es preciso proteger a los empleados de estos peligros. Además hay que asegurar la rentabilidad de las máquinas maximizando la disponibilidad de la instalación. Es por ello que la seguridad en máquinaria es siempre un asunto muy serio.

Debido a esto fabricantes requieren soluciones sencillas que proporcionen funciones de seguridad fiable.
Siemens ofrece estas soluciones con los productos de su gama SIRIUS.

SIRIUS 3SK
de un vistazo

Detectar, evaluar y reaccionar, todo de un solo proveedor

SIRIUS ACT
Estaciones de mando
Finales de carrera

Relés de seguridad
SIRIUS 3SK

SIRIUS INNOVATION
SINAMICS
SIMOTIC

Aparatos de maniobra

Los motores IE3/IE4

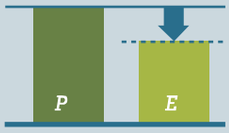

consumen
menos energía

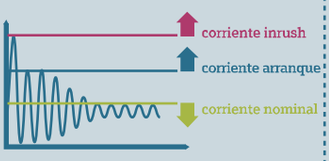

pero se caracterizan por
corrientes más altas
durante el arranque

Por esta razón hemos optimizado los equipos SIRIUS para motores IE3/IE4

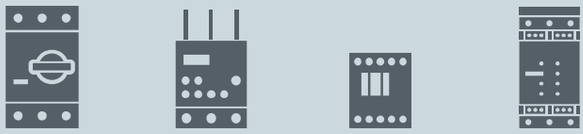

Por ejemplo

Evita falsos disparos
durante el arranque

Confiable capacidad de conmutación
cuando use motores IE3/IE4

IE3/IE4 ready

SIRIUS

Protección y
conmutación
en motores
todo el tiempo

¿Estás listo para IE3/IE4?
siemens.com/ie3ready

SIRIUS Innovations

Simple, eficiente adaptado a la última tecnología.
La familia de Sirius Innovations sigue creciendo ahora hasta 100 AMP tamaño S3 más compactos que le permitirán ahorros importantes de espacio y tiempo.

Sistema totalmente modular utilizado tanto en tableros como en máquinaria, 100% Europeos.

- Accesorios comunes desde el tamaño S00 al S3.
- Relés de monitoreo 3RR2 de 2 o de 3 fases conectado directamente en el contactor.
- Módulos de conexión 3RA27 y 3RA28 que permiten un fácil ensamble de arranque directo, inverso estrella triángulo y arrancador suave.
- 100% compatible a TIA portal vía ASi o IO- Link.

SIRIUS Innovations web app

Nuevo S2/S3

Contactores SIRIUS Innovations 3RT20

IE3/IE4 ready

Nueva versión IEC 60947-2,IEC60947-3. Contactos auxiliares incluídos.
Tensión de mando (Bobinas): 120 VAC y 220 VAC.
Otras tensiones disponibles: 24, 48, 110, 440 V. (Favor indicar en el pedido).

No. de Depósito	Descripción								Precio Lista Unit. US $
	Tipo	Bobina	Tamaño	Intensidad (A)		Potencia del Motor (HP)		Contactos Auxiliares Inteligentes	
				AC1	AC3	220 VAC	440 VAC		
100176180	3RT2015-1AF01	120 VAC	S00	18	7	2.0	4.0	1NA	25,25
100176182	3RT2015-1AP01	220 VAC		18	7	2.0	4.0	1NA	25,25
100176184	3RT2016-1AF01	120 VAC		22	9	3.0	6.0	1NA	27,56
100176186	3RT2016-1AP01	220 VAC		22	9	3.0	6.0	1NA	27,56
100208180	3RT2023-1AG20	120 VAC	S0	22	9	3.0	6.0	1NA+1NC	31,23
100208182	3RT2023-1AN20	220 VAC		22	9	3.0	6.0	1NA+1NC	31,23
100208184	3RT2024-1AG20	120 VAC		40	12	4.0	9.0	1NA+1NC	36,58
100208264	3RT2024-1AN20	220 VAC		40	12	4.0	9.0	1NA+1NC	36,58
100208186	3RT2025-1AG20	120 VAC		40	16	6.0	12.0	1NA+1NC	48,27
100208266	3RT2025-1AN20	220 VAC		40	16	6.0	12.0	1NA+1NC	48,27
100208188	3RT2026-1AG20	120 VAC		50	25	9.0	18.0	1NA+1NC	65,22
100208309	3RT2026-1AN20	220 VAC		50	25	9.0	18.0	1NA+1NC	65,22
100208190	3RT2027-1AG20	120 VAC		50	32	12.0	20.0	1NA+1NC	93,89
100208311	3RT2027-1AN20	220 VAC		50	32	12.0	20.0	1NA+1NC	93,89
100208192	3RT2028-1AG20	120 VAC		50	38	15.0	30.0	1NA+1NC	108,30
100208313	3RT2028-1AN20	220 VAC		50	38	15.0	30.0	1NA+1NC	108,30
100337275	3RT2035-1AG20	120 VAC	S2	60	40	15.0	30.0	1NA+1NC	112,51
100332967	3RT2035-1AN20	220 VAC		60	40	15.0	30.0	1NA+1NC	112,51
100337276	3RT2036-1AG20	120 VAC		70	50	20.0	40.0	1NA+1NC	140,41
100332969	3RT2036-1AN20	220 VAC		70	50	20.0	40.0	1NA+1NC	140,41
100341049	3RT2037-1AG20	120 VAC		80	65	25.0	50.0	1NA+1NC	201,24
100337215	3RT2037-1AN20	220 VAC		80	65	25.0	50.0	1NA+1NC	201,24
100341061	3RT2038-1AG20	120 VAC		90	80	30.0	60.0	1NA+1NC	224,08
100337216	3RT2038-1AN20	220 VAC		90	80	30.0	60.0	1NA+1NC	224,08
100380186	3RT2046-1AG20	120 VAC	S3	120	95	35.0	75.0	1NA+1NC	303,21
100380188	3RT2046-1AN20	220 VAC		120	95	35.0	75.0	1NA+1NC	303,21

3RT2046-1AN20

3RT2024-1AN20

	Tipo	Bobina	Tamaño	Intensidad (A)		Potencia del Motor (HP)		Contactos Auxiliares Inteligentes	
				AC1	AC3	220 VAC	440 VAC		
100015131	3RT1054 - 1AF36	100...127 VAC / DC	S6	160	115	45.0	90.0	2NA + 2NC	402,35
100015132	3RT1054 - 1AP36	220...240 VAC / DC		160	115	45.0	90.0	2NA + 2NC	402,35
100015137	3RT1055 - 6AF36	100...127 VAC / DC		185	150	60.0	130.0	2NA + 2NC	490,36
100015138	3RT1055 - 6AP36	220...240 VAC / DC		185	150	60.0	130.0	2NA + 2NC	490,36
100015142	3RT1056 - 6AF36	100...127 VAC / DC		215	185	72.0	175.0	2NA + 2NC	677,39
100015143	3RT1056 - 6AP36	220...240 VAC / DC		215	185	72.0	175.0	2NA + 2NC	677,39
100015147	3RT1064 - 6AF36	100...127 VAC / DC	S10	275	225	90.0	185.0	2NA + 2NC	831,06
100015148	3RT1064 - 6AP36	220...240 VAC / DC		275	225	90.0	185.0	2NA + 2NC	831,06
100015153	3RT1065 - 6AF36	100...127 VAC / DC		330	265	110.0	200.0	2NA + 2NC	1.096,47
100016060	3RT1065 - 6AP36	220...240 VAC / DC		330	265	110.0	200.0	2NA + 2NC	1.096,47
100015157	3RT1066 - 6AF36	100...127 VAC / DC		330	300	125.0	250.0	2NA + 2NC	1.341,96
100015158	3RT1066 - 6AP36	220...240 VAC / DC		330	300	125.0	250.0	2NA + 2NC	1.341,96
100015162	3RT1075 - 6AF36	100...127 VAC / DC	S12	430	400	175.0	340.0	2NA + 2NC	1.452,42
100015163	3RT1075 - 6AP36	220...240 VAC / DC		430	400	175.0	340.0	2NA + 2NC	1.452,42
100015166	3RT1076 - 6AF36	100...127 VAC / DC		610	500	200.0	400.0	2NA +2NC	2.244,88
100015167	3RT1076 - 6AP36	220...240 VAC / DC		610	500	200.0	400.0	2NA +2NC	2.244,88

Mayor Información:
Principal: www.siemens.com/sirius

Notas:
Para contactos auxiliares adicionales, tener en cuenta los bloques de contactos 3RH29 indicados en la página 3/5
Para selección de otros voltajes ver páginas 3/20 - 3/21

IE3/IE4 ready

Contactores SIRIUS Innovations para aplicaciones especiales

Contactor para cargas capacitivas, bancos de condensadores o sistemas capacitivos.

No. de Depósito	Descripción					Precio Lista Unit. US $
	Tipo	Tamaño	Potencia reactiva (KVAR) 220VAC	Potencia reactiva (KVAR) 440VAC	Contactos Auxiliares Integrados	
	Contactor para cargas capacitivas tipo (AC-6b), Diseñados para bancos de capacitores, disminuye la corriente tipo Inrush reduciendo la interferencia de armónicos. Bobina 220VAC					
100380126	3RT2617-1AP05	S00	0...7.2	0...12.5	1NA + 1NC	**77,65**
100392730	3RT2627-1NP35	S0	5...14	8...25	1NA + 1NC	**216,27**
100392731	3RT2636-1AL23	S2	10...29	17...50	1NA + 1NC	**251,36**

3RT2617-1AP05

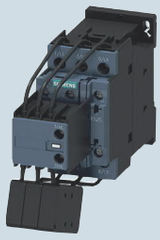

3RT2627-1NP35

3RT2636-1AL23

	Tipo	Reemplaza a:	Tamaño	Voltaje (VAC)	Contactos Auxiliares Integrados	
	Contactores auxiliares SIRIUS Innovations con 2NA + 2NC incorporados					
100176212	3RH2122 - 1AF00	3RH1122-1AG10	S00	110 VAC	2NA + 2NC	**30,21**
100176214	3RH2122 - 1AP00	3RH1122-1AN10		220 VAC	2NA + 2NC	**30,21**
100176216	3RH2122 - 1AB00	3RH1122-1AC10		24 VAC	2NA + 2NC	**30,21**

	Tipo	Tamaño	Contactos Auxiliares	Montajes	
	Bloques de contactos auxiliares SIRIUS Innovations (Conexión por tornillos). Para todos los contactores SIRIUS Innovations 3RT/3RH				
100176218	3RH2911 - 1LA11	S00 - S3	1NA + 1NC	Frontal	**10,85**
100176220	3RH2911 - 1FA22		2NA + 2NC	Frontal	**13,01**
100176222	3RH2911 - 1AA10		1NA	Frontal	**4,00**
100176224	3RH2911 - 1AA01		1NC	Frontal	**4,00**
100176226	3RH2911 - 2DE11	S00	1NA + 1NC	Lateral Izq. o Der.	**27,39**
100176228	3RH2921 - 2DE11	S0-S3	1NA + 1NC	Lateral Izq. o Der.	**27,39**

Motaje 3RH2911-1FA22

3RH2911-2DE11

3RH2911-1AA10

3RH2911-1FA22

Mayor Información:
Principal: www.siemens.com/sirius

Guardamotores SIRIUS Innovations 3RV20

IE3/IE4 ready

Nueva versión IEC 60947-2,IEC60947-3.
Para protección de motores contra sobrecarga, cortocircuito y pérdida de fase.
Limitadores de corriente.

No. de Depósito	Descripción				Precio Lista Unit. US $
	Tipo	Tamaño	Regulación (A) Bimetálico	Cortocircuito	
	Nuevos guardamotores SIRIUS Innovations				
100176230	3RV20 11 - 0JA10	S00	0.7 - 1.0	13	**61,44**
100176232	3RV20 11 - 1AA10		1.1 - 1.6	21	**62,91**
100176234	3RV20 11 - 1BA10		1.4 - 2.0	26	**64,75**
100176236	3RV20 11 - 1CA10		1.8 - 2.5	33	**64,75**
100176238	3RV20 11 - 1DA10		2.2 - 3.2	42	**64,75**
100176240	3RV20 11 - 1EA10		2.8 - 4.0	52	**64,75**
100199318	3RV20 11 - 1FA10		3.5 - 5.0	65	**64,75**
100176244	3RV20 11 - 1GA10		4.5 - 6.3	82	**64,75**
100176246	3RV20 11 - 1HA10		5.5 - 8.0	104	**65,99**
100176248	3RV20 11 - 1JA10		7.0 - 10.0	130	**73,93**
100176250	3RV20 11 - 1KA10		9.0 - 12.0	163	**77,41**
100176252	3RV2011 - 4AA10		11.0 - 16.0	208	**79,26**
100176254	3RV2021 - 4BA10	S0	14.0 - 20.0	260	**79,26**
100176256	3RV2021 - 4CA10		17.0 - 22.0	286	**81,53**
100176258	3RV2021 - 4DA10		20.0 - 25.0	325	**97,31**
100176260	3RV2021 - 4NA10		23.0 - 28.0	364	**159,36**
100176262	3RV2021 - 4EA10		27.0 - 32.0	400	**163,96**
100176264	3RV2021 - 4PA10		30.0 - 36.0	432	**191,42**
100176266	3RV2021 - 4FA10		34.0 - 40.0	480	**191,42**

3RV2011

3RV2021

3RV2041-4YA10

	Guardamotores SIRIUS tamaños S2 y S3				
100352842	3RV2031-4UA10	S2	32.0 - 40.0	585	**194,43**
100340899	3RV2031-4VA10		35.0 - 45.0	650	**213,58**
100341040	3RV2031-4WA10		42.0 - 52.0	741	**218,39**
100352843	3RV2031-4XA10		49.0 - 59.0	845	**220,30**
100352844	3RV2031-4JA10		54.0 - 65.0	845	**220,30**
100352845	3RV2031-4KA10		62.0 - 73.0	949	**247,13**
100352846	3RV2031-4RA10		70.0 - 80.0	949	**263,42**
100392392	3RV2041-4RA10	S3	65.0 - 84.0	1040	**279,68**
100392393	3RV2041-4YA10		75.0 - 93.0	1170	**279,68**
100380146	3RV2041-4MA10		80.0 - 100.0	1300	**309,37**
100179018	3RV1063-7DL10 [1]		80.0 - 200.0	1200-2600	**1.275,06**
100103925	3RV1073-7GL10 [1]		160.0 - 400.0	2400-5200	**1.631,71**
100034423	3RV1083-7JL10 [1]		252.0 - 630.0	3780-8190	**3.120,75**

	Accesorios guardamotores SIRIUS Innovations		
100176271	3RV2901-1E	Contacto auxiliar, montaje transversal S00 - S0, 1NA + 1NC	**9,75**
100176273	3RV2901-1A	Contacto auxiliar de tipo conmutador enchufable	**9,75**
100176275	3RV2921-1M	Contacto auxiliar de señalización de disparo térmico	**18,95**
100018105	3RV1923-1DA00	Caja plástica para Guardamotor S00/0 mando rotatorio	**19,66**
100018114	3RV1933-1DA00	Caja plástica para Guardamotor S2 mando rotatorio	**62,56**
100033696	3RV1923-1DA01	Caja metálica para Guardamotor S00/S0 mando rotatorio	**61,12**

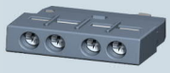
3RV2901-1E

3RV2901-1A

3RV2921-1M

Mayor Información:
Principal: www.siemens.com/sirius

Notas:
1) Guardamotores electrónicos.

Aparatos de maniobra

Relés de sobrecarga bimetálicos SIRIUS Innovations 3RU21

IE3/IE4 ready

Nueva versión IEC 60947-2,IEC60947-3.
Para montaje sobre contactores 3RT, protección contra sobrecarga y pérdida de fase.
Clase 10.

No. de Depósito	Descripción				Precio Lista Unit. US $
	Tipo	Tamaño	Regulación (A)	Para contactores serie SIRIUS	
	Relés de sobrecarga Bimetálicos SIRIUS Innovations				
100176277	3RU2116-0JB0	S00	0.7 - 1.0	3RT201	**45,37**
100176279	3RU2116-1AB0		1.1 - 1.6	3RT201	**45,37**
100176281	3RU2116-1BB0		1.4 - 2.0	3RT201	**45,37**
100176283	3RU2116-1CB0		1.8 - 2.5	3RT201	**45,37**
100176285	3RU2116-1DB0		2.2 - 3.2	3RT201	**45,37**
100176287	3RU2116-1EB0		2.8 - 4.0	3RT201	**45,37**
100176289	3RU2116-1FB0		3.5 - 5.0	3RT201	**45,37**
100176291	3RU2116-1GB0		4.5 - 6.3	3RT201	**45,37**
100176293	3RU2116-1HB0		5.5 - 8.0	3RT201	**45,37**
100176295	3RU2116-1JB0		7.0 - 10.0	3RT201	**45,37**
100176297	3RU2126-1CB0	S0	1.8 - 2.5	3RT202	**51,32**
100176299	3RU2126-1DB0		2.2 - 3.2	3RT202	**51,32**
100176301	3RU2126-1EB0		2.8 - 4.0	3RT202	**51,32**
100176303	3RU2126-1FB0		3.5 - 5.0	3RT202	**51,32**
100176305	3RU2126-1GB0		4.5 - 6.3	3RT202	**51,32**
100176307	3RU2126-1HB0		5.5 - 8.0	3RT202	**51,32**
100176309	3RU2126-1JB0		7.0 - 10.0	3RT202	**51,32**
100176311	3RU2126-1KB0		9.0 - 12.5	3RT202	**51,32**
100176313	3RU2126-4AB0		11.0 - 16.0	3RT202	**51,32**
100176315	3RU2126-4BB0		14.0 - 20.0	3RT202	**51,32**
100176317	3RU2126-4DB0		20.0 - 25.0	3RT202	**51,32**
100176319	3RU2126-4NB0		23.0 - 28.0	3RT202	**81,66**
100176321	3RU2126-4EB0		27.0 - 32.0	3RT202	**78,58**
100176323	3RU2126-4PB0		30.0 - 36.0	3RT202	**78,58**
100176325	3RU2126-4FB0		34.0 - 40.0	3RT202	**78,58**

3RU2116-1FB0

3RU2126-1CB0

	Relés de sobrecarga bimetálicos 3RU				
100392732	3RU2136-4FB0	S2	28 - 40	3RT203	**82,25**
100360045	3RU2136-4GB0		36 - 45	3RT203	**93,16**
100356239	3RU2136-4HB0		40 - 50	3RT203	**112,51**
100356242	3RU2136-4QB0		47 - 57	3RT203	**112,51**
100356240	3RU2136-4JB0		54 - 65	3RT203	**112,51**
100356241	3RU2136-4KB0		62 - 73	3RT203	**129,20**
100356243	3RU2136-4RB0		70 - 80	3RT203	**129,20**
100392733	3RU2146-4KB0	S3	57 - 75	3RT203	**116,88**
100380164	3RU2146-4LB0		70 - 90	3RT203	**134,45**
100380161	3RU2146-4MB0		80 - 100	3RT203	**172,32**

Mayor Información:
Principal: www.siemens.com/sirius

Aparatos de maniobra

Relés Electrónicos y de monitoreo SIRIUS 3RB y 3RR2

IE3/IE4 ready

Nueva versión IEC 60947-2,IEC60947-3.
Los relés de vigilancia de corriente SIRIUS 3RR2 son la nueva solución para la vigilancia de carga de motores.
El relé de vigilancia monitorea el consumo de corriente y dispara por: sobre y baja corriente, desbalance de fases,inversión de fases, pérdida de fases, sobre y subcarga.

No. de Depósito	Descripción				Precio Lista Unit. US $
	Tipo	Tamaño	Regulación (A)	Para contactores serie SIRIUS	
	Relés de sobrecarga electrónicos 3RB20				
100392734	3RB3143 - 4XB0	S3	32.0 - 115.0	3RT204	**254,53**
100016431	3RB2056 - 1FW2	S6	50.0 - 200.0	3RT105	**256,69**
100016454	3RB2066 - 1GC2	S10/S12	55.0 - 250.0	3RT106	**256,69**
100016435	3RB2066 - 1MC2	S10/S12	160 - 630.0	3RT107	**456,08**

3RU2046

3RU2056-1FW2

3RU2056-1MC2

	Relés de Monitoreo 3RR2				
100176327	3RR2141-1AW30	S00	1.6 - 16	versión analógica	**80,51**
100176329	3RR2142-1AW30	S0	4 - 40	versión analógica	**94,47**
100392764	3RR2143-1AW30	S2	8 - 80	versión analógica	**144,86**
100176331	3RR2241-1FW30	S00	1.6 - 16	versión digital	**151,86**
100176333	3RR2242-1FW30	S0	4 - 40	versión digital	**170,39**
100392765	3RR2243-1FW30	S2	8 - 80	versión digital	**242,58**

3RR2142-1AW30

3RR2241-1FW30

	Tipo	Tamaño	Para relés tipo	
	Soportes para colocación independiente de relés SIRIUS Innovations 3RU/3RR			
100176335	3RU2916-3AA01	S00	3RU2/3RR2	**8,37**
100176337	3RU2926-3AA01	S0	3RU2/3RR2	**10,17**
100356244	3RU2936-3AA01	S2	3RU2/3RR2	**15,00**
100397917	3RU2946-3AA01	S3	3RU2/3RR2	**19,54**

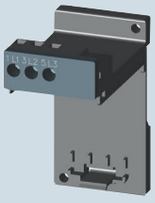

3RU2926-3AA01

Mayor Información:
Principal: www.siemens.com/sirius

Aparatos de maniobra

SIEMENS

Ingenio para la vida

Para mayor información escaneé el código QR

Inteligente y Compacto SIMOCODE pro

Nuevo relé de protección y mando de motores que integra los requerimientos más importantes de su motor a través de TIA portal.

SIMOCODE pro representa el sistema de manejo flexible y modular para motores en el rango de bajo voltaje los cuales pueden ser fácilmente y directamente conectados a sistemas superiores de automatización vía PROFIBUS, MODBUS, ETHERNET IP o PROFINET.

Cubre todos los requerimientos funcionales, incluyendo la seguridad relacionada al control del motor y el sistema de automatización. Adicionalmente, combina toda la protección requerida, monitoreo, seguridad y control para la alimentación del motor en un único sistema compacto.

www.siemens.com/simocode

Relés Inteligentes de protección y mando SIMOCODE pro

Optimiza procesos control y operación de planta.

Made in Germany

Descripción

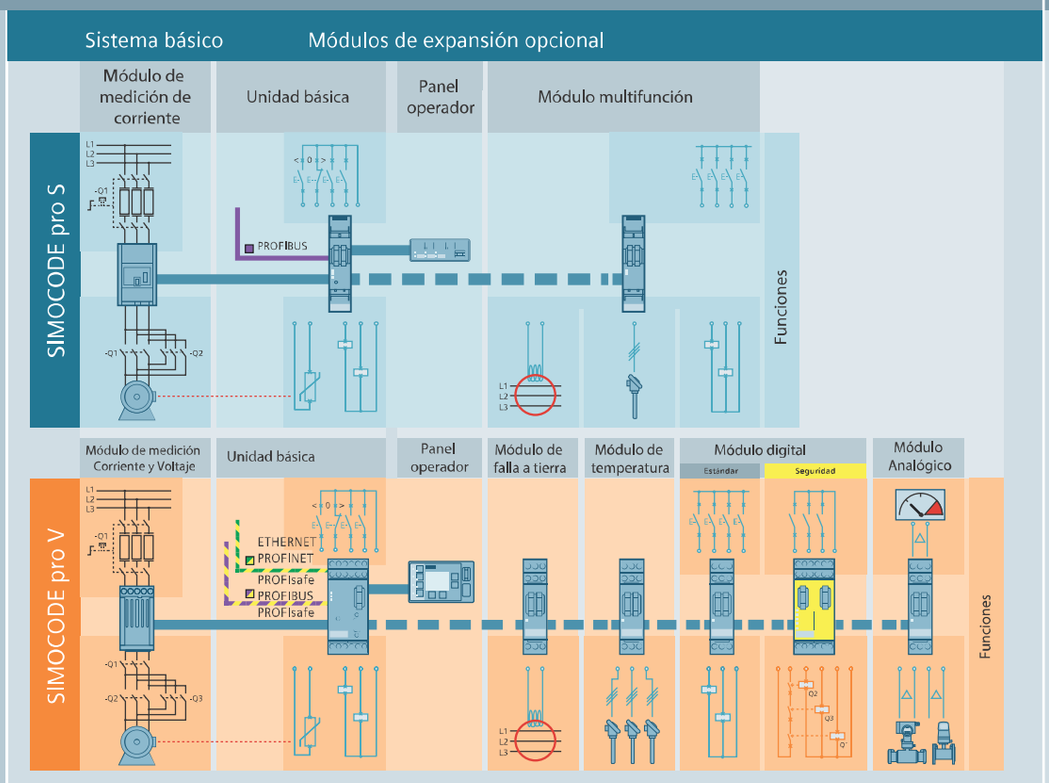

El SIMOCODE pro es un equipo de estado sólido para protección y mando inteligente de motores. Permite adquirir datos operativos, de servicio y de diagnóstico (mantenimiento predictivo). Ambas unidades básicas (SIMOCODE pro S y V) poseen 4 entradas y 3 salidas asignables tipo relé para control y señalización, además de una conexión termistor (PTC binaria). La versión SIMOCODE pro V es expandible, con módulos de entrada/salida digitales o análogos, protección vía termistor o falla a tierra. Dos modelos: 24VDC ó 110...240V AC/DC.

La versión SIMOCODE pro S permite colocar tan solo un módulo de ampliación multifunción.
Gracias a su puerto RS 485 puede ser integrado en una red Profibus DP, monitoreando todos los datos del motor en línea.

El SIMOCODE pro permite, entre otras, las siguientes protecciones al motor:
- Protección contra sobrecargas, programable para cualquier arranque (rápido, normal, lento, pesado: Clase 5 hasta 40).
- Protección contra desbalance y falta de fase.
- Protección contra rotor bloqueado.
- Protección directa contra sobretemperatura (Vía PTC).

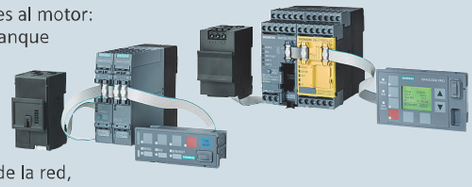

Con ayuda de su software, el SIMOCODE pro proporciona datos de la red, así como estadísticos del motor:
- Número de arranques.
- Fallo térmico: Número de sobrecargas y valor de corriente de fallo.
- Horas de operación del motor.

Configurable para ejecutar tipos y tiempos de arranque (directo, Y-D, inversión de giro), ahorrándonos contactos auxiliares, temporizadores.

SIMOCODE pro para PROFIBUS permite:

- Servicios cíclicos (DPV0) y servicios acíclicos (DPV1).
- Diagnóstico y alarmas de proceso.
- Seguridad ante fallas de comunicación vía PROFIsafe.
- Time stamping en señales digitales con alta precisión temporal.

SIMOCODE pro para PROFINET permite:

- Topologías de bus tipo anillo o línea gracias al switch integrado.
- Redundancia vía protocolo MRP.
- Seguridad ante fallas de comunicación vía PROFIsafe.
- Manejo de energía vía PROFIenergy (eficiencia energética).
- Reemplazo de módulo sin PC / detección del entorno vía módulo de memoria.
- Diagnóstico y alarmas de mantenimiento.
- Servidor OPC UA para comunicación abierta con sistemas de control y visualización.

Mayor Información:
Principal: www.siemens.com/simocode

Aparatos de maniobra

Relés Inteligentes de Protección y Mando SIMOCODE pro

Optimiza procesos control y operación de planta.

No. de Depósito	Descripción				Precio Lista Unit. US $
	SIMOCODE pro				
100272087	3UF7 020-1AU01-0	Unidad básica SIMOCODE pro S	Profibus	110 ... 240VAC/DC	**404,85**
100355873	3UF7 012-1AU00-0	Unidad básica expandible SIMOCODE pro V	Modbus	110 ... 240VAC/DC	**704,51**
100017994	3UF7 010-1AU00-0	Unidad básica expandible SIMOCODE pro V	Profibus	110 ... 240VAC/DC	**775,31**
100236797	3UF7 011-1AU00-0	Unidad básica expandible SIMOCODE pro V	Profinet	110 ... 240VAC/DC	**849,88**
100470198	3UF7 011-1AU00-2	Unidad básica expandible SIMOCODE pro V	Profinet 1 Puerto	110 ... 240VAC/DC	**524,69**
100392147	3UF7 013-1AU00-0	Unidad básica expandible SIMOCODE pro V	Ethernet	110 ... 240VAC/DC	**731,28**

3UF7 012-1AU00-0

3UF7 011-1AU00-0

3UF7 013-1AU00-0

	Panel de Operación		
100426347	3UF7 270-1AA01-0	Panel de operación con display para montaje en puerta	**519,05**
100276946	3UF7 200-1AA01-0	Panel de operación montaje en puerta	**164,02**

3UF7 210-1AA01-0

3UF7 200-1AA01-0

	Módulo de Medición		
100017997	3UF7 102-1AA00-0	Módulo de medición de corriente 10....100 Amp	**181,58**
100017998	3UF7 103-1AA00-0	Módulo de medición de corriente 20....200 Amp	**368,11**
100018000	3UF7 104-1BA00-0	Módulo de medición de corriente 63....630 Amp (para conexión a barras)	**427,02**
100416621	3UF7 112-1AA01-0	Módulo de medición de corriente y voltaje 10....100 Amp, hasta 1000V	**359,81**
100416622	3UF7 113-1AA01-0	Módulo de medición de corriente y voltaje 20....200 Amp, hasta 1000V	**552,55**
100416624	3UF7 114-1BA01-0	Módulo de medición de corrientey voltaje 63....630 Amp, hasta 1000V (para conexión a barras)	**610,74**

3UF7 102-1AA00-0

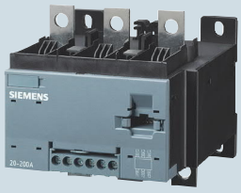

3UF7 113-1AA00-0

Mayor Información:
Principal: www.siemens.com/simocode

Aparatos de maniobra

Relés Inteligentes de Protección y Mando SIMOCODE pro

Optimiza procesos control y operación de planta.

No. de Depósito	Descripción		Precio Lista Unit. US $
	Módulo de Expansión Digital		
100017975	3UF7 300-1AB00-0	Módulo de expansión digital 24V DC, salidas monoestables tipo relé, 4I/2O[1]	**254,71**
100017976	3UF7 300-1AU00-0	Módulo de expansión digital 110....240V AC/DC, salida monoestable tipo relé. 4I/2O[1]	**254,71**
100017977	3UF7 310-1AB00-0	Módulo de expansión digital 24V DC, salida biestable tipo relé, 4I/2O[1]	**300,11**
100017978	3UF7 310-1AU00-0	Módulo de expansión digital 110....240V AC/DC, salida biestable tipo relé. 4I/2O[1]	**300,11**
100272088	3UF7 600-1AU01-0	Módulo multifunción; 4I/2O relé sensor de temperatura para SIMOCODE pro S	**277,89**
	3UF7 300-1AB00-0		
	Módulo de Expansión Analógico		
100017979	3UF7 400-1AA00-0	Módulo de expansión analógico, 0/4....20mA, 1 entrada 1 salida[1]	**427,21**
100277485	3UF7 510-1AA00-0	Módulo de expansión de Protección de Falla a Tierra[1]	**162,24**
100017981	3UF7 700-1AA00-0	Módulo de expansión de Control de Temperatura, 3 entradas hasta para 3 sensores[1]	**356,42**
	3UF7 400-1AA00-0		
	Accesorios		
100472968	3UF7 900-0AA01-0	Módulo de memoria para almacenar y transferir parámetros	**44,36**
100017984	3UF7 920-0AA00-0	Adaptador para puerta, en tablero	**29,81**
100017983	3UF7 910-0AA00-0	Conector de direccionamiento para red PROFIBUS (sin PC)	**89,52**
100017985	3UF7 930-0AA00-0	Cable de conexión 0,025 metros de longitud (lado a lado)	**14,94**
100017986	3UF7 931-0AA00-0	Cable de conexión 0,1 metros de longitud	**20,08**
100017987	3UF7 932-0AA00-0	Cable de conexión 0,5 metros de longitud	**19,99**
100018020	3UF7 933-0BA00-0	Cable de conexión 2 metros de longitud cilíndrico	**52,69**
100236798	3UF7 941-0AA00-0	Cable de comunicación USB PC- SIMOCODE pro y 3RW44	**139,17**
	Accesorios		
	Software de parametrización y servicio		
100387293	3ZS1322-5CC12-0YA5	SIMOCODE ES Estándar ambiente TIA PORTAL	**1.432,74**
100387294	3ZS1322-6CC12-0YA5	SIMOCODE ES Premium ambiente TIA PORTAL	**2.395,79**

Mayor Información:
Principal: www.siemens.com/simocode

Notas:
[1] Aplicable sólo al modelo SIMOCODE pro V (expandible).
Hasta dos módulos de I/O digitales pueden ser conectados al SIMOCODE pro V.
Todas las variantes pueden ser combinadas entre sí.

SIEMENS

Ingenio para la vida

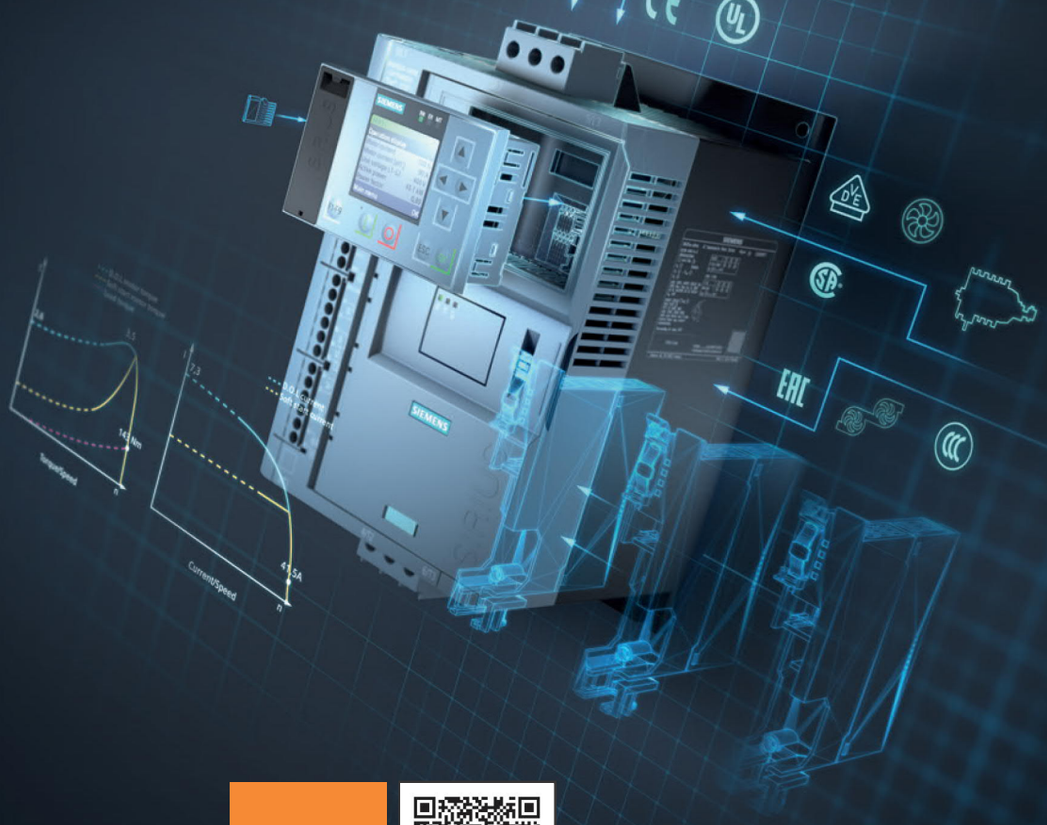

Para mayor información escaneé el código QR

Tan versátiles como tus tareas

Arrancadores suaves SIRIUS 3RW

www.siemens.com/softstarter

Arrancadores electrónicos suaves SIRIUS Innovations
Diseñado para su aplicación

Descripción

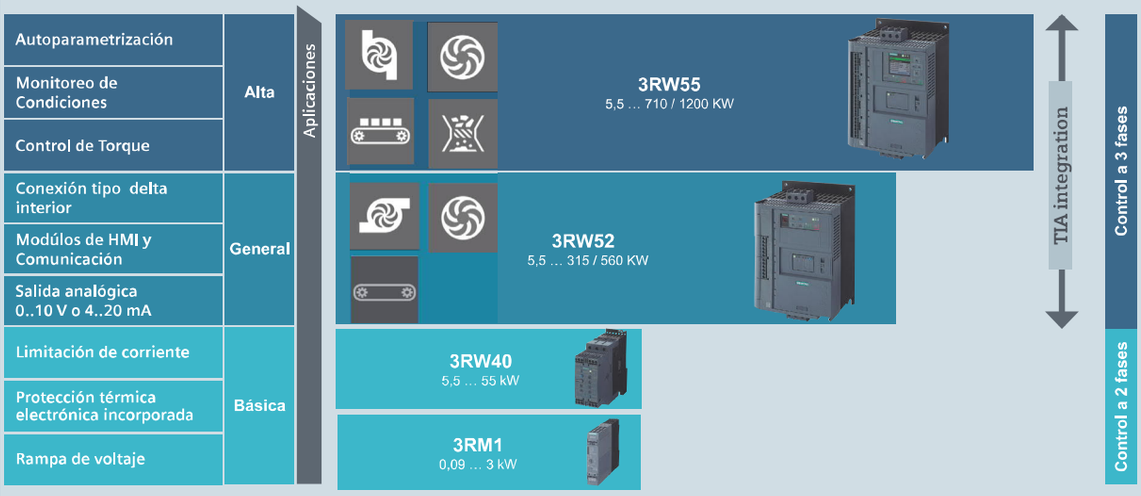

Modo Limpieza y Parada de Bombas

La función de limpieza previene el bloqueo de la bomba, incrementando así su productividad y disponibilidad. El modo de parada de bombas evita esfuerzos mecánicos SIRIUS innecesarios como el golpe de ariete y a su vez extiende la vida útil del sistema de bombeo.

Robustez Eléctrica

Dado el amplio rango de voltajes de control (desde 110 -250 VAC), los arrancadores suaves tienen un alto grado de robustez eléctrica. Esto garantiza una operación confiable incluso durante una caída de voltaje.

Monitoreo

La función de monitoreo de condiciones ayuda a una óptima planificación de los trabajos de mantenimiento en rodamientos o sellos, maximizando así la disponibilidad del sistema.

Parametrización Automática

La parametrización automática simplifica la puesta en marcha y la operación de aplicaciones críticas , inclusive en el caso de cargas altamente dinámicas.

Funciones Integradas de Frenado

Funciones inteligentes tales como el frenado por arrancador suave asegura una rápida y confiable parada sin trabajo de ingeniería y configuraciones adicionales.

Arrancadores electrónicos suaves SIRIUS Innovations 3RM1 y 3RW40

Nueva versión IEC 60947-2,IEC60947-3.
Equipos que minimizan los esfuerzos mecánicos del sistema motor durante el arranque y parada reduciendo los picos de corriente. SIRIUS 3RW55 limita la corriente de arranque y control de torque. Permite visualizar el torque entregado por el motor en su pantalla retroiluminada y en español.

No. de Depósito	Descripción				Precio Lista Unit. US $
	Especificaciones Técnicas:	SIRIUS 3RW40	SIRIUS 3RW52	SIRIUS 3RW55	
	Voltaje nominal de fuerza	(-15%) 200 - 480 VAC (+10%)			
	Frecuencia de conexión	50-60 Hz (±10%)			
	Voltaje de control	110-230 VAC			
	Rampa de tensión	40 - 100%	30 - 100%	20 - 100%	
	Potenciómetros de ajuste	6	6	Ajuste por HMI	
	Carga mínima (% de Corriente nominal)	40%	30%	20%	
	Bypass incorporado	Si			
	Tiempos de arranque	0-20 seg.	0-20 seg.	0-360 seg.	
	Protección térmica Integrada del motor.	Si			
	Monitoreo de estado y falla integrado	No	Si	Si	
	Control de torque	No	No	Si	
	Salida Analógica programable	No	Si	Si	
	Entrada para termistor	Si			
	Temperatura de operación	hasta 60º C [1]			
	Longitud máxima del conductor entre el arrancador suave y el motor	300m	500m	800m	

	Tipo	Voltaje de Control	Tipo de Arranque	Intensidad (A) AC3	Potencia del motor (HP) 220VAC	Potencia del motor (HP) 440VAC	Contactos Auxiliares	
	Arrancadores electrónicos SIRIUS Innovations 3RM1							
100271074	3RM1002-1AA14	110...230VAC	Directo	2	0,33	0,75	1NA	**182,56**
100271075	3RM1007-1AA14	110...230VAC	Directo	7	1,5	4	1NA	**195,12**
100271083	3RM1202-1AA14	110...230VAC	Inversor	2	0,33	0,75	1NA	**182,56**
100271084	3RM1207-1AA14	110...230VAC	Inversor	7	1,5	4	1NA	**195,12**

3RM1007-1AA14

	Tipo	Tamaño	Corriente nominal motor (A)	Potencia del motor (HP) [2] 220VAC	Potencia del motor (HP) [2] 440VAC	
	Arrancadores Suaves 3RW40					
100018223	3RW4024-1BB14	S0	12.5	5.0	10.0	**283,10**
100018244	3RW4026-1BB14		25.0	9.0	18.0	**381,82**
100018212	3RW4027-1BB14		32.0	12.0	25.0	**443,80**
100018241	3RW4028-1BB14		38.0	14.0	28.0	**546,45**
100018214	3RW4036-1BB14	S2	45.0	18.0	36.0	**681,06**
100018225	3RW4037-1BB14		63.0	24.0	50.0	**770,10**
100018221	3RW4046-1BB14		75.0	28.0	60.0	**949,46**
100018232	3RW4047-1BB14		100.0	40.0	75.0	**1.139,41**

Arrancadores suaves 3RW40

Mayor Información:
Principal: www.siemens.com/sirius
Nota:
1) Desclasificación a partir de los 40º C y/o a partir de 1000 m.s.n.m.
2) Las potencias indicadas son sugeridas y consideran un arranque clase 10, a 40°C y funcionamiento a no más de 1000 m.s.n.m. La selección correcta del equipo debe considerar la corriente nominal del motor, su factor de servicio y el tipo de aplicación (clase de arranque). Para una correcta selección del arrancador y sus protecciones de acuerdo a su aplicación usar SIEMENS STS Tool pag. 3/18

Arrancadores electrónicos suaves SIRIUS Innovations 3RW55 y 3RW52

Autoparametrizable que permite hasta 20% de eficiencia energética y ahorro en facturación eléctrica para la industria.
Sirve para aplicaciones con motores de 2 hasta 960 caballos de fuerza (hp).
Gracias a su versatilidad, puede utilizarse en aplicaciones de uso cotidiano y en otras más demandantes como las de industria pesada.

No. de Depósito	Descripción					Precio Lista Unit. US $
	Arrancador 3RW55 de altas prestaciones Configurable via HMI, procesos de arranque y parada difíciles. Funciones inteligentes integradas: Limpieza bomba, Parada bomba, Parametrización automática y Monitorización de estado.					
	Tipo	Tamaño	Corriente nominal [1] (A)	Potencia del motor (HP) [2] 220 VAC	440VAC	
100468991	3RW5534-6HA14	S3 (306 x 185 x 203) [3] mm.	113	30	75	**2.645,33**
100468992	3RW5535-6HA14		143	40	100	**3.086,40**
100468993	3RW5536-6HA14		171	50	125	**3.633,58**
100468994	3RW5543-6HA14	S4 (393 x 210 x 203) [3] mm.	210	60	150	**4.096,38**
100468995	3RW5544-6HA14		250	75	200	**4.764,15**
100468996	3RW5545-6HA14		315	100	250	**5.952,84**
100468997	3RW5546-6HA14		370	125	300	**7.126,20**
100468998	3RW5547-6HA14		470	150	400	**8.267,75**
100468999	3RW5548-6HA14		570	200	450	**8.704,32**

3RW5548-6HA14

Arrancador 3RW52 para aplicaciones básicas
Parametrización via potenciómetros, para aplicaciones de par cuadráticos de alta robustez. Panel de operador con pantalla opcional para supervisión.

	Tipo	Tamaño	Corriente nominal [1]	Potencia del motor (HP) [2] 220 VAC	440VAC	
100468975	3RW5234-6AC14	S3 (306 x 185 x 203) [3] mm.	113	30	75	**1.640,09**
100468976	3RW5235-6AC14		143	40	100	**1.950,95**
100468977	3RW5236-6AC14		171	50	125	**2.261,82**
100468978	3RW5243-6AC14	S4 (393 x 210 x 203) [3] mm.	210	60	150	**2.637,01**
100468979	3RW5244-6AC14		250	75	200	**3.076,50**
100468980	3RW5245-6AC14		315	100	250	**3.644,64**
100468981	3RW5246-6AC14		370	125	300	**4.266,37**
100468982	3RW5247-6AC14		470	150	400	**5.016,74**
100468983	3RW5248-6AC14		570	200	450	**5.649,19**

3RW5236-6AC14

Mayor Información:
Principal: www.siemens.com/sirius

Nota:
1) Desclasificación a partir de los 40° C y/o a partir de 1000 m.s.n.m.
2) Las potencias indicadas son sugeridas y consideran un arranque clase 10, a 40°C y funcionamiento a no más de 1000 m.s.n.m. La selección correcta del equipo debe considerar la corriente. nominal del motor, su factor de servicio y el tipo de aplicación (clase de arranque). Para una correcta selección del arrancador y sus protecciones de acuerdo a su aplicación usar SIEMENS STS Tool pag. 3/18
3) Largo x Ancho x Profundidad.

Arrancadores electrónicos suaves SIRIUS Innovations 3RW55 y 3RW52

No. de Depósito	Descripción	Precio Lista Unit. US $

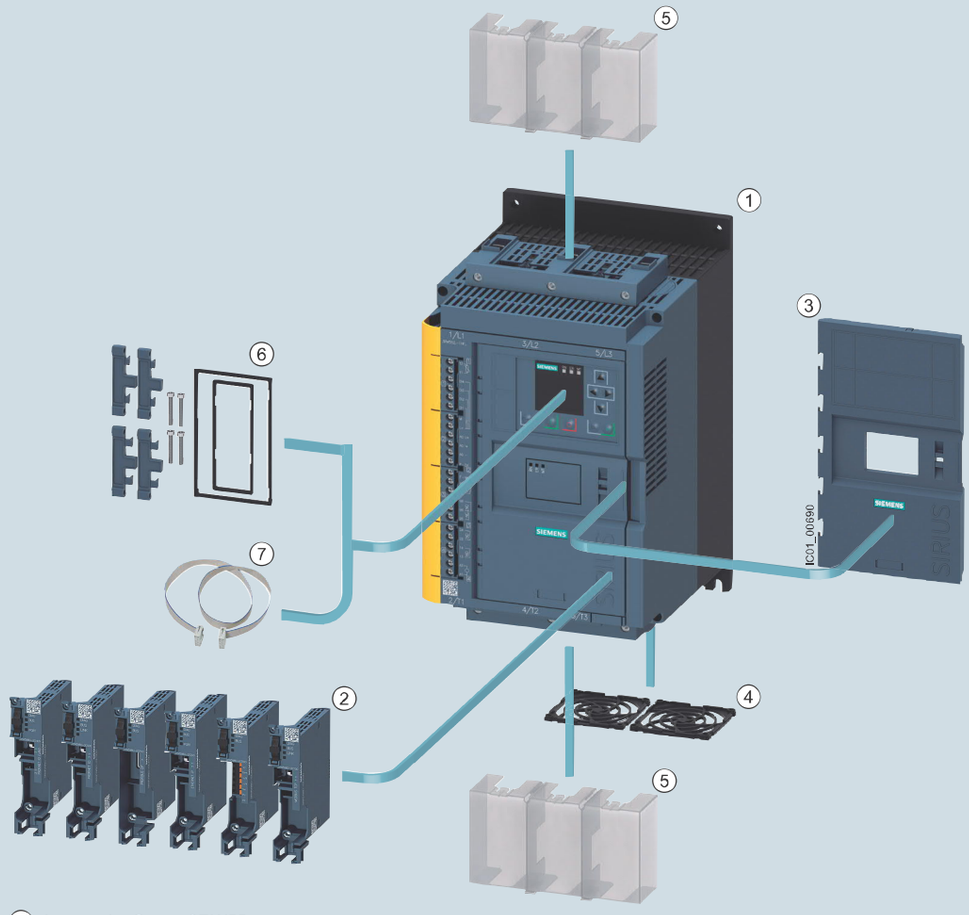

1 Arrancador Suave 3RW55
2 Módulo de comunicación
3 Cobertura frontal
4 Cubre ventiladores
5 Cubre Terminales
6 Kit de montaje en puerta IP65
7 Cable de conexión arrancador HMI

	Tipo	Descripción	
	Accesorios		
100470199	3RW5983-0FC00	Cubre ventiladores 3RW5 tamaño 1 al 3 1)	**23,92**
100470240	3RW5984-0FC00	Cubre ventiladores 3RW5 tamaño 4	**33,48**
100473789	3RW5983-0TC20	Cubre terminales para arrancadores 3RW5 Tamaño 1 al 3	**14,41**
100473830	3RW5984-0TC20	Cubre terminales para arrancadores 3RW5 Tamaño 4	**19,22**
100433713	3RW5980-0CS00	Módulo de comunicación para 3RW5 Profinet Std	**245,87**
100468964	3RW5980-0CP00	Módulo de comunicación para 3RW5 Profibus	**245,87**
100468965	3RW5980-0CT00	Módulo de comunicación para 3RW5 Modbus TCP	**245,87**
100468960	3RW5980-0HF00	Interfaz HMI HF opcional para 3RW52	**248,74**
100468929	3RW5980-0HS00	Interfaz HMI Std opcional para 3RW52	**86,10**
100468967	3RW5980-0HC60	Cable 5 m. conexión arrancador HMI	**45,92**
100468963	3RW5980-0HD00	Kit montaje puerta HMI IP65	**28,70**
100468966	3RW5950-0GL20	Cobertura frontal sin perforación	**14,35**
100468962	3RW5950-0GL30	Cobertura frontal con perforación para HMI HF	**14,35**
100468961	3RW5950-0GL40	Cobertura frontal con perforación para HMI Std	**14,35**

Mayor información:
Principal: www.siemens.com/sirius

Nota:
1) Se requieren 2 cubre ventiladores por arrancador tamaño 3.

SIEMENS STS Tool

Un arrancador suave se debe seleccionar de acuerdo a su aplicación y uso, SIEMENS STS Tool permite una selección fácil y sencilla de un arrancador suave y sus protecciónes, incluye un informe personalizado por aplicación.

No. de Depósito	Descripción	Precio Lista Unit. US $

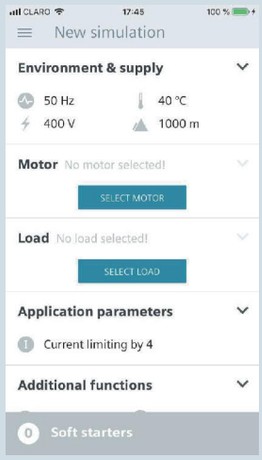

Download on the App Store

GET IT ON Google Play

Tabla de selección de protecciones para arrancadores suaves[1)]

Arrancador Suave	Potencia del motor (HP) 220 VAC	440 VAC	Fusibles Referencia	Interruptor Automático Referencia [2)]
3RW4026-1BB14	9	18	3NE4102	3RV2021 - 4NA10
3RW4027-1BB14	12	25	3NE4118	3RV2021 - 4PA10
3RW4028-1BB14	14	28	3NE4118	3RV2021 - 4FA10
3RW4036-1BB14	18	36	3NE4120	3RV2031 - 4WA10
3RW4037-1BB14	24	50	3NE4121	3RV2031 - 4JA10
3RW4046-1BB14	28	60	3NE4122	3RV2031 - 4RA10
3RW4047-1BB14	40	75	3NE4124	3RV2041 - 4MA10
3RW5534-6HA14	30	75	3NE4327-0B	3RV1063 -7DL10
3RW5234-6AC14	30	75	3NE4327-0B	3RV1063 -7DL10
3RW5535-6HA14	40	100	3NE4327-0B	3RV1063 -7DL10
3RW5235-6AC14	40	100	3NE4327-0B	3RV1063 -7DL10
3RW5536-6HA14	50	125	3NE4327-0B	3RV1073 -7GL10
3RW5236-6AC14	50	125	3NE4327-0B	3RV1073 -7GL10
3RW5543-6HA14	60	150	3NE4330-0B	3RV1073 -7GL10
3RW5243-6AC14	60	150	3NE4330-0B	3RV1073 -7GL10
3RW5544-6HA14	75	200	3NE4330-0B	3RV1073 -7GL10
3RW5244-6AC14	75	200	3NE4330-0B	3RV1073 -7GL10
3RW5545-6HA14	100	250	3NE4330-0B	3RV1073 -7GL10
3RW5245-6AC14	100	250	3NE4330-0B	3RV1073 -7GL10
3RW5546-6HA14	125	300	3NE4330-0B	3RV1083 -7JL10
3RW5246-6AC14	125	300	3NE4330-0B	3RV1083 -7JL10
3RW5547-6HA14	150	400	3NE4337	3RV1083 -7JL10
3RW5247-6AC14	150	400	3NE4337	3RV1083 -7JL10
3RW5548-6HA14	200	450	3NE4337	3RV1083 -7JL10
3RW5248-6AC14	200	450	3NE4337	3RV1083 -7JL10

Mayor Información:
Principal: www.siemens.com/sirius
Nota:
1) No se requiere contactor de bypass lo incorpora el Arrancador Suave.
2) No se require relé térmico, protección térmica incorporada.

Arrancadores directos SIRIUS 3RE en caja plástica

Con protección térmica de sobrecarga y pérdida de fase del motor.

No. de Depósito	Descripción	Precio Lista Unit. US $

Tensión de mando: 220 VAC. Sin fusible.
Incluye: Contactor, relé térmico bimetálico y pulsadores marcha-paro, protección IP65.

Tamaño	Regulación (A)	Potencia del motor (HP)[1] 220VAC	440VAC	
En caja plástica				
S00	2.2 - 3.2	0.9	1.8	**128,47**
S00	2.8 - 4.0	1.2	2.4	**128,47**
S00	4.5 - 6.3	2.0	4.0	**128.47**
S00	7.0 - 9.0	3.0	6.0	**140,21**
S00	9.0 - 12.0	4.0	7.5	**146,84**
S0	11.0 - 16.0	5.0	10.0	**158,81**
S0	17.0 - 22.0	7.5	15.0	**193,98**
S2	23.0 - 28.0	10.0	20.0	**253,54**
S2	27.0 - 32.0	12.5	25.0	**270,22**
S2	30.0 - 36.0	15.0	30.0	**302,28**

Mayor Información :
Principal: www.siemens.com/sirius

NOTA:
1) Las potencias indicadas son orientativas.
La selección correcta del equipo debe hacerse con la corriente nominal del motor.

SIRIUS Repuestos

Bobinas de repuesto, interbloqueo mecánico, accesorios para guardamotores y arrancadores suaves.

No. de Depósito	Descripción				Precio Lista Unit. US $
	Tipo	Para contactores	Tamaño	Tensión (VAC)	
	Bobinas magnéticas para corriente alterna para SIRIUS S0				
100176339	3RT2924-5AC21	3RT2023....2025	S0	24	**16,10**
100176341	3RT2924-5AH21	3RT2023....2025		48	**16,10**
100176343	3RT2924-5AK61	3RT2023....2025		120	**16,10**
100176345	3RT2924-5AN21	3RT2023....2025		220	**16,10**
100176347	3RT2924-5AR61	3RT2023....2025		440	**16,10**
100208315	3RT2926-5AC21	3RT2026....2028		24	**16,10**
100208317	3RT2926-5AH21	3RT2026....2028		48	**16,10**
100208116	3RT2926-5AK61	3RT2026....2028		120	**16,10**
100208118	3RT2926-5AN21	3RT2026....2028		220	**16,10**
100208319	3RT2926-5AR61	3RT2026....2028		440	**16,10**

3RT2924-5AC21

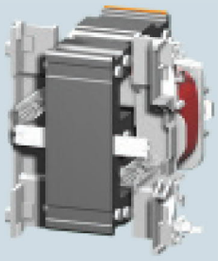

3RT2924-5AK61

	Bobinas magnéticas para corriente alterna para SIRIUS tamaños S2 - S12				
100392735	3RT2934 - 5AC21	3RT203	S2	24	**18,27**
100392736	3RT2934 - 5AH21	3RT203		48	**21,93**
100392737	3RT2934 - 5AK61	3RT203		120	**18,27**
100392738	3RT2934 - 5AN21	3RT203		220	**18,27**
100392739	3RT2934 - 5AR61	3RT203		440	**21,93**
100399142	3RT2944 - 5AC21	3RT204	S3	24	**22,36**
100426857	3RT2944 - 5AH21	3RT204		48	**31,74**
100545218	3RT2944 - 5AK61	3RT204		120	**22,36**
100424048	3RT2944 - 5AN21	3RT204		220	**22,36**
100399145	3RT2944 - 5AR61	3RT204		440	**31,74**
100015458	3RT1955 - 5AF31	3RT1054 / 1055 - 1056	S6	110-127	**75,58**
100015459	3RT1955 - 5AP31	3RT1054 / 1055 / 1056		220-240	**75,58**
100045372	3RT1955 - 5AR31	3RT1054 / 1055 / 1056		440-480	**75,58**
100016068	3RT1965 - 5AF31	3RT1064 / 1065	S10	110-127	**96,79**
100015474	3RT1965 - 5AP31	3RT1064 / 1065		220-240	**96,79**
100045373	3RT1965 - 5AR31	3RT1064 / 1065		440-480	**96,79**
100015495	3RT1975 - 5AF31	3RT1075 / 1076	S12	110-127	**124,62**
100015496	3RT1975 - 5AP31	3RT1075 / 1076		220-240	**124,62**
100044915	3RT1975 - 5AR31	3RT1075 / 1076		440-480	**124,62**

3RT1945

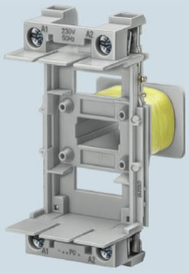

Bobina S0

Mayor Información:
Principal: www.siemens.com/sirius

Aparatos de maniobra

SIRIUS Repuestos

Contactos principales, interbloqueo mecánico, accesorios para guardamotores y arrancadores suaves.

No. de Depósito	Descripción			Precio Lista Unit. US $
	Tipo	Para contactores	Tamaño	
	Contactos principales			
100392740	3RT2935 - 6A	3RT2035	S2	**54,88**
100363178	3RT2936 - 6A	3RT2036		**76,70**
100392741	3RT2937 - 6A	3RT2037		**85,91**
100392742	3RT2938 - 6A	3RT2038		**101,14**
100015453	3RT1954 - 6A	3RT1054	S6	**154,47**
100016067	3RT1955 - 6A	3RT1055		**200,80**
100015469	3RT1956 -6A	3RT1056		**249,72**
100015471	3RT1964 - 6A	3RT1064	S10	**324,37**
100015479	3RT1965 - 6A	3RT1065		**382,30**
100015492	3RT1966 - 6A	3RT1066		**481,41**
100015502	3RT1975 - 6A	3RT1075	S12	**539,34**
100015505	3RT1976 - 6A	3RT1076		**630,74**
	Acoples Guardamotor + contactor / arrancador suave para SIRIUS Innovations			
100016339	3RA1921-1DA00	Contactor AC / Arrancador suave	S00	**6,03**
100216918	3RA2921-1AA00	Contactor AC	S0	**6,06**
100176349	3RA2921-1BA00	Arrancador suave		**6,06**
100380367	3RA2931-1AA00	Contactor AC / Arrancador suave	S2	**14,32**
100016351	3RA1941-1AA00	Contactor AC / Arrancador suave	S3	**14,59**
	Acople para arranque estrella triángulo e inversores para SIRIUS Innovations			
100176351	3RA2913-2AA1	Acople inversor dos contactores	S00	**12,81**
100176353	3RA2923-2AA1	Acople inversor dos contactores	S0	**19,42**
100392743	3RA2933-2AA1	Acople inversor dos contactores	S2	**20,15**
100392744	3RA2943-2AA1	Acople inversor dos contactores	S3	**44,05**
100176355	3RA2913-2BB1	Acople estrella triángulo	S00	**10,04**
100176357	3RA2923-2BB1	Acople estrella triángulo	S0	**21,88**
100392745	3RA2933-2BB1	Acople estrella triángulo	S2	**30,24**
100392746	3RA2943-2BB1	Acople estrella triángulo	S3	**31,41**
100176359	3RA2816-0EW20	Módulo de conexión estrella triángulo	S00/S3	**137,32**
100357357	3RA2934-2B	Interbloqueo mecánico contactores	S3	**8,68**

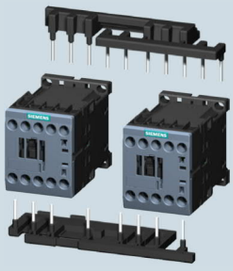

3RA2913-2AA1

3RA2816-0EW20

Mayor Información:
Principal: www.siemens.com/sirius

Aparatos de maniobra

SIEMENS

Ingenio para la vida

Para mayor información escaneé el código QR

Monitoreo, Control y Conmutación con SIRIUS Relays

Un rango para cada aplicación.

siemens.com/relays

Nuevo! Relés Acopladores tipo bornera

Descripción

Tipo 3RQ3

Diseño ultradelgado de 6.2 mm con salida a relé o transistor

Aplicación

- Aislamiento eléctrico
- Conversión de voltaje: de 24 VDC a 240 VAC
- Aplicación contra sobrevoltaje y EMC de salidas digitales
- Conmutación de cargas de DC
- Conmutación de cargas capacitivas

Ejemplo de conexión de reles de acople en entrada y salida

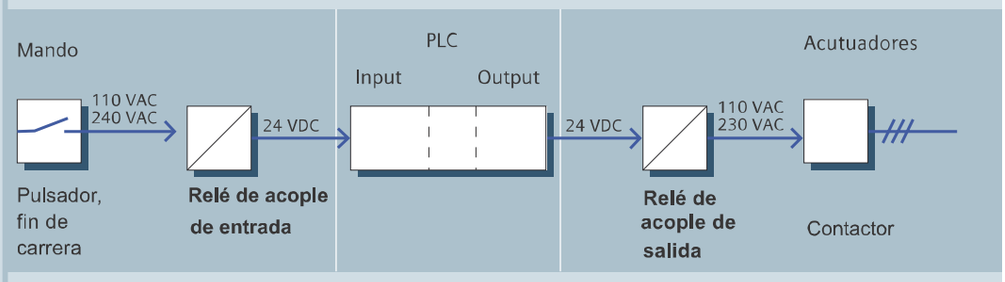

Tipo 3RS70

Conversores de señal universal de tipo pasivo o activo en diseño compacto y ultradelgado

Aplicación

- Aislamiento galvánico de las señales analógicas
- Conversión de señales analógicas
- Conversión de señales analógicas en señales de frecuencia
- Conversión de señales no estándar a señales estándar
- Protección contra sobrevoltaje y cortocircuito entradas y salidas analógicas del PLC y actuadores

Ejemplo de conversor analógo en entrada y salida

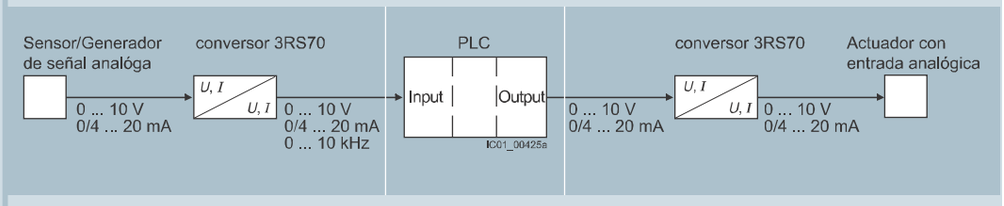

Conversor tipo pasivo

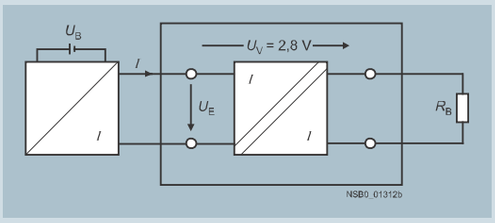

Conversor tipo activo

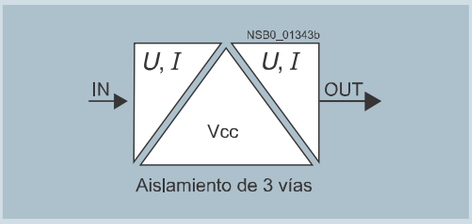

Relés Acopladores y Convertidores de señal 3RQ

Relés Industriales tipo bornera.

No. de Depósito	Tipo	Descripción	Contactos conmutados NA / NC	Tensión Control VAC/VDC	Precio Lista Unit. US $
	Relés Acopladores tipo bornera 6.2 mm de ancho de entrada y salida a relé				
100358706	3RQ3038-1AB01	Relé de entrada Ie: 3A AC, 1A DC, Ith: 6 A	1	24	**29,79**
100358707	3RQ3038-1AE01		1	115	**34,03**
100358708	3RQ3038-1AF01		1	240	**34,03**
100358703	3RQ3018-1AB01	Relé de salida Ie: 3A AC, 1A DC, Ith: 6 A	1	24	**25,88**
100358704	3RQ3018-1AE00		1	115	**20,88**
100358705	3RQ3018-1AF00		1	240	**26,73**

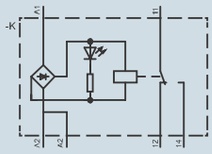

3RQ3038-1AB01

3RQ3018-1AB01

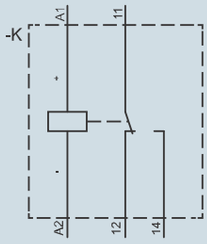

	Optoacopladores tipo bornera				
100358721	3RQ3070-1SB30	Optoacoplador de entrada Ie: 0,5A 24VDC	1NA	24	**54,28**
100358722	3RQ3070-1SG30	Optoacoplador de entrada Ie. 0,5A 24VDC	1NA	110... 240	**58,45**
100358709	3RQ3065-1SM30	Optoacoplador de salida Ie. 0,5A 24VDC	1NA	24 VDC	**62,64**
100385189	3RQ3052-1SM50	Optoacoplador de salida Ie. 2A 24... 240 VAC	1NA	24 VDC	**65,70**
100358720	3RQ3053-1SG30	Optoacoplador de salida Ie. 3A 24VDC	1NA	110... 240	**49,28**

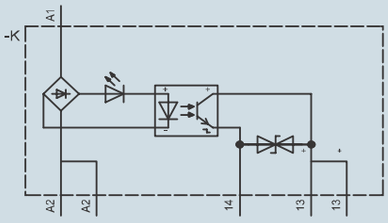

3RQ3070-1SB30

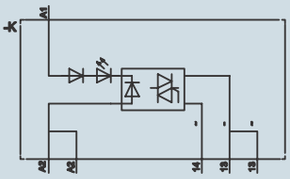

3RQ3052-1SM50

	Tipo	Descripción	Entrada	Salida	Tensión Control VAC/VDC	
	Convertidores de Señal					
100377788	3RS7003-1AE00	Convertidor de señal activo	40 a 20 mA	0 a 10 V	24	**119,48**
100368288	3RS7000-1DE00	Convertidor de señal activo	0 a 10 V	4 a 20 mA	24	**119,48**

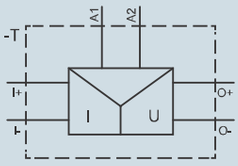

3RS7003-1AE00

	Accesorios		
100358723	3RQ3901-0D	Puente para bornera	16 Polos	**5,17**
100392747	3TX7014-7BQ02	Relé de repuesto PLUG IN 3RQ3118 24VAC/VDC	20 u. Pedido mínimo	**15,02**
100045408	3TX7014-7BP02	Relé de repuesto PLUG IN 3RQ3118 110 VAC/VDC	20 u. Pedido mínimo	**18,44**

Relés industriales de interfaz series LZX

Relés Industriales universal miniatura e interfaz.

No. de Depósito	Descripción				Precio Lista Unit. US $
	Tipo	Descripción	Contactos Conmutados NA / NC	Tensión	
	Relés industriales miniatura				
100037697	LZX:PT370024	11 pines Ie: 5A, Ith: 10A	3	24 VDC	**8,11**
100037698	LZX:PT370524		3	24 VAC	**8,11**
100037699	LZX:PT370615		3	120 VAC	**9,33**
100016113	LZX:PT370730		3	240 VAC	**9,33**
100016114	LZX:PT570024	14 pines Ie: 5A, Ith: 10A	4	24 VDC	**8,11**
100041516	LZX:PT570524		4	24 VAC	**8,11**
100037703	LZX:PT570615		4	120 VAC	**9,33**
100041517	LZX:PT570730		4	240 VAC	**9,33**
	Bases para relés industriales miniatura				
100036305	LZS:PT78730	Base para relé miniatura 11 pines LZX:PT3	3		**5,24**
100016468	LZS:PT78740	Base para relé miniatura 14 pines LZX:PT5	4		**5,24**

Relé de industrial miniatura

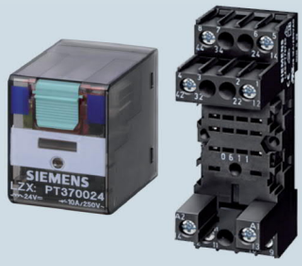

11 Pines

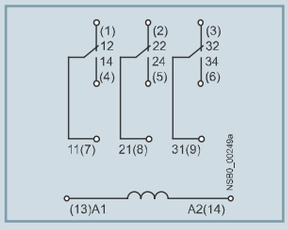

14 Pines

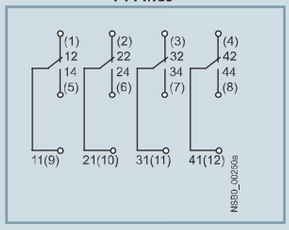

	Relés industriales Universales				
100172694	LZX:MT321024	11 pines Ie: 8A, Ith: 10A	3	24 VDC	**18,42**
100172696	LZX:MT326024		3	24 VAC	**18,42**
100172698	LZX:MT326115		3	120 VAC	**20,68**
100016112	LZX:MT328230		3	240 VAC	**20,71**
	Bases para relés industriales universales				
100016475	LZS:MT78750	Base para relé universal 11 pines LZX:MT	3		**6,48**

Relé industrial universal

Conexión relé universal

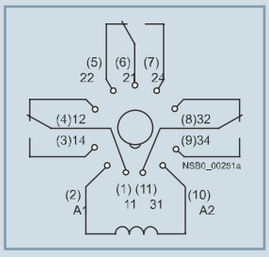

Aparatos de maniobra

Relés de tiempo 7PV, 3RP y disparadores para termistores 3RN

No. de Depósito	Descripción			Precio Lista Unit. US $
	Relés de tiempo 7PV Relés universales electrónicos de tiempo europeos de 17.5mm de ancho, alimentación AC/DC ubicación en tableros, maquinaria e infraestructuras.			
	Tipo	**Voltaje de control VAC / VDC**	**Función**	
100059637	7PV1578-1BW30	12-240	Y-D ON DELAY	**38,32**
100045288	7PV1518-1AW30	12-240	ON DELAY	**33,83**
100045358	7PV1540-1AW30	12-240	OFF DELAY [1]	**56,36**
100026027	7PV1508-1AW30	12-240	MULTIFUNCION [1]	**49,58**
100210553	7PV1558-1AW30	12-240	GENERADOR DE PULSOS	**56,36**
	Reles de Tiempo 3RP universales Reles universales electrónicos de tiempo europeos de 22.5mm de ancho, con más de 10 funciones totalmente configurables.			
	Tipo	**Voltaje de control VAC / VDC**	**Función**	
100354138	3RP2505 - 1AW30	12 - 240	Relé multifunción universal	**88,26**
100354220	3RP2555 - 1AW30	12 - 240	Relé generador de pulsos	**102,72**

7PV1518-1AW30

7PV1508-1AW30

3RP2505

Disparadores para termistores en motores 3RN

Relé 3RN de 22.5 mm de ancho, conexión por tornillos y montaje en riel DIN de 35 mm. Para la protección de motores mediante PTCs. IP20. Principio de la corriente de reposo. 2 LEDs de aviso. 1NA + 1NC.
Reset automático.
Tensión de aislamiento: 300V, rango de trabajo: 0.85 hasta 1.1 Ue.

Nuevo	**100396373**	3RN 2000 - 1AW30 [2]	24 - 240 V	Contactos auxiliares 1NA + 1NC	**52,96**
Nuevo	**100396375**	3RN 2010 - 1BW30	24 - 240 V	Contactos auxiliares 2NA	**73,19**
Nuevo	**100470241**	3RN 2012 -1BW31 [3]	24 - 240 V	Contactos auxiliares 2NA	**199,97**

Versión Estándar 3RN201

Versión compacta 3RN2000-1AW30

Mayor Información:
Principal: www.siemens.com/sirius
Notas:
1) 7 Gamas de tiempo configurables en OFF DELAY:
0,05 ... 1 s, 0,15 ... 3s, 0,3 ... 6 s, 0,5 ... 10 s, 1,5 ... 30 s, 3 ... 60 s, 5 ... 100 s.
2) Versión Compacta.
3) Reset automático, manual y externo.

Relés de supervisión 3UG

Para la supervisión de nivel de agua en tanques, cisternas, etc. Para 3 sondas.
Permitiendo funcionar en líquidos de diferentes conductividades. Posee un conmutador de salida tipo réle (NA/NC).

No. de Depósito	Descripción			Precio Lista Unit. US $
	Supervisores de nivel 3UG Relé supervisor de nivel de líquidos adaptable a diversos tipos de sondas, de líquido y de espacio.			
	Tipo	**Voltaje de control VAC**	**Función**	
100018023	3UG45 01 - 1AW30	220V	-	**70,25**
	Electrosonda			
100017791	3UG32 07 - 3A		2 niveles máx. y min. vertical	**63,13**
100017790	3UG32 07 - 1B		1 nivel lateral	**60,16**

Hasta 2 niveles de monitoreo protección contra desborde

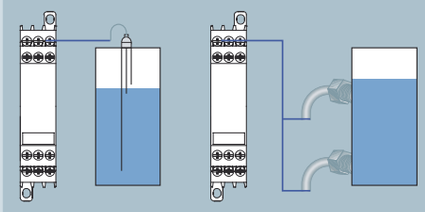

Este método es aplicable con diversos tipos de líquidos y sustancias. Requisito: resistencia. < 200 kΩ

Producto	kΩ	Producto	kΩ
Mantequilla	1	Agua Natural	5
Jugo de Fruta	1	Aguas Servidas	5
Jugo de Vegetales	1	Almidón	5
Leche	1	Aceite	10
Sopa	2.2	Agua Condensada	18
Cerveza	2.2	Espuma de Jabón	18
Café	2.2	Mermelada	45
Tinta	2.2	Jaleas	45
Agua Salada	2.2	Soluciones Azucaradas	90
Vino	2.2	Whisky	220
		Agua destilada	450

Supervisores de corriente y tensión 3UG

Los relés electrónicos para la vigilancia de redes europeas ofrecen máxima protección para máquinas e instalaciones desplazables y redes inestables.

Relé supervisor de corriente

El relé supervisor de corriente vigila: subcorriente y sobrecorriente, retardo de arranque y de disparo.

100018011	3UG4622-1AW30	24 - 240 AC/DC	Rango: 0,05 - 10 A AC/DC [2]	**127,11**

Relé supervisor de voltaje

El relé supervisor de tensión vigila: las secuencias de fases, la pérdida de fase, el desequilibrio entre fases y la sobretensión o subtensión.

100018015	3UG4615-1CR20	160 - 690 VAC	Rango: 160 - 690VAC	**156,94**

3UG4622

3UG4615

Notas:
1) Suministro de importación bajo pedido.
2) En caso de corrientes AC I >10 A pueden emplearse transformadores de intensidad como accesorios.

SIEMENS
Ingenio para la vida

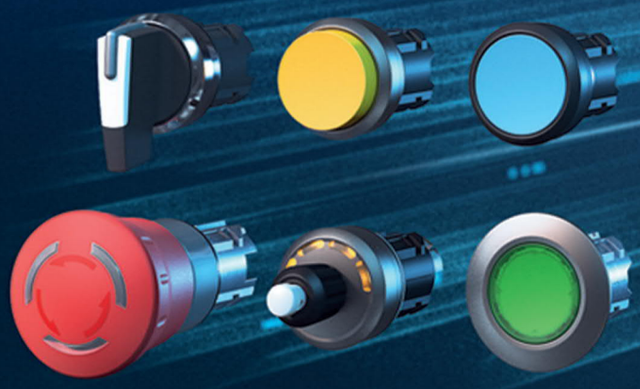

Para mayor información escaneé el código QR

SIRIUS ACT
Performance in Action

Pulsadores y lámparas de señalización atractivos. Montaje sencillo, simplemente perfecto.

siemens.com/sirius-act

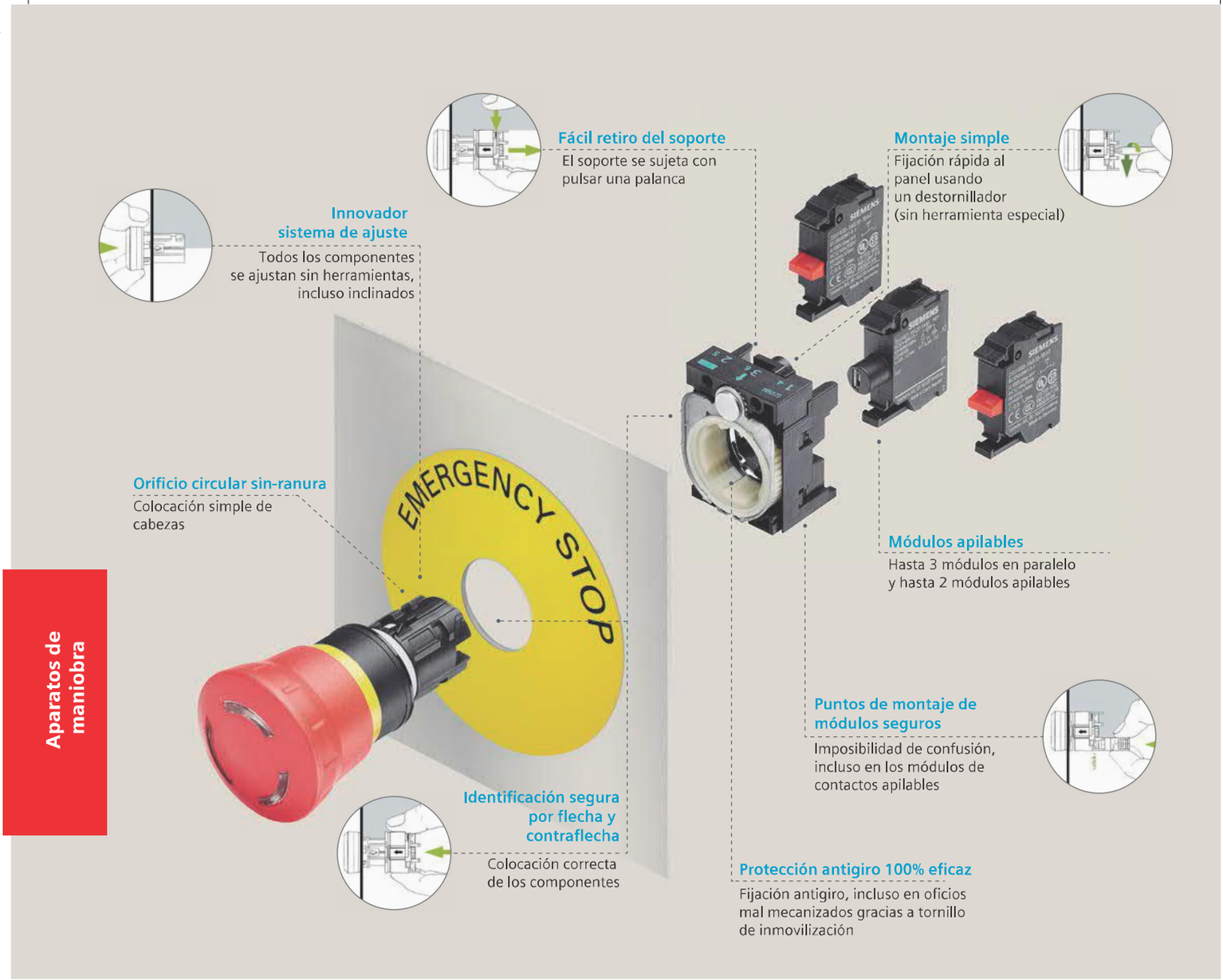

Ventajas

Montajes sencillos y rápidos

- Cómoda configuración y pedido de componentes y unidades completas, cajas y elementos de inscripción en el configurador online con vista preliminar.
- Configuraciones de cajas personalizadas.
- Montaje por una sola persona que ahorra tiempo gracias al innovador sistema de ajuste.
- Simplificación del inventario y del montaje, gracias a unidades completas o compactas.

Flexibilidad de aplicación, incluso bajo condiciones extremas.

- Adaptación personalizada al aspecto de la máquina o instalación por cuatro modernas líneas de diseño en plástica de calidad o acero inoxidable.
- Robustos y durables, incluso en entornos adversos.
  - Gran resistencia al agua, polvo y temperaturas gracias al grado de protección IP69K en todos los modelos.
  - Gran resistencia fluidos p. ej: aceites vapores y sustancias agresivas.
  - Firme incluso bajo grandes esfuerzos mecánicos.
- Variados tipos de conexión:
  - Bornes de conexión de cables de tornillo o resorte.
  - Conexión directa al controlador (PLC) vía PROFINET.
  - AS-I, IO-Link.
  - Ingeniería en TIA Portal.

Nuevo!

SIRIUS ACT Profinet

SIRIUS ACT con PROFINET conecta los pulsadores y equipos de señalización directamente con el controlador y equipos HMI vía PROFINET, incluyendo las funciones de seguridad, con la ingeniería y la puesta en marcha de manera simplificada en TIA Portal.

No. de Depósito	Tipo	Descripción	Precio Lista Unit. US $

- Cableado mínimo y puesta en marcha sin herramientas especiales
- Todos los actuadores(*) de SIRIUS ACT son compatibles
- Safety Integrated opcional
- Una sola dirección IP, hasta 21 puntos de mando
- Herramienta de diagnóstico y parametrización TIA Portal

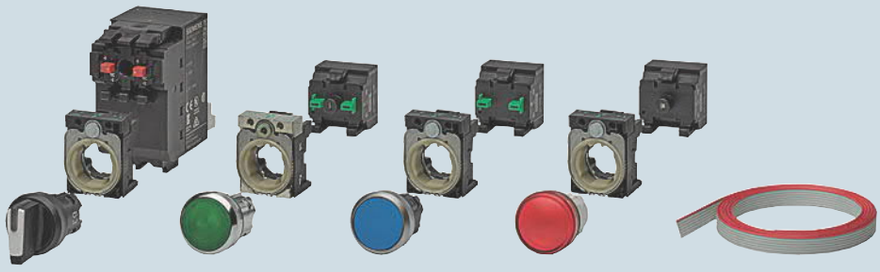

Módulos Actuadores
Hasta 20 módulos actuadores por módulo principal

100396328	3SU1400-1LK10-1AA1	Módulo PROFINET 2 contactos NA y concentrador de hasta 20 módulos	**158,80**
100396329	3SU1400-1MA10-1BA1	Módulo 2 contactos NA	**31,05**
100470243	3SU1401-1MC00-1CA1	Módulo 2 contactos NA y led ambar	**32,45**
100396360	3SU1401-1MC20-1CA1	Módulo 2 contactos NA y led rojo	**32,45**
100396361	3SU1401-1MC30-1CA1	Módulo 2 contactos NA y led amarillo	**32,45**
100396362	3SU1401-1MC40-1CA1	Módulo 2 contactos NA y led verde	**32,45**
100470244	3SU1401-1ME00-1DA1	Módulo led ambar	**30,01**
100396365	3SU1401-1ME20-1DA1	Módulo led rojo	**30,01**
100396366	3SU1401-1ME30-1DA1	Módulo led amarillo	**30,01**
100396367	3SU1401-1ME40-1DA1	Módulo led verde	**30,01**
100440940	3SU1900-0KQ80-0AA0	Cable de 7 hilos de 5m. para enlace entre módulos	**4,06**

3SU1400-1LK10-1AA1

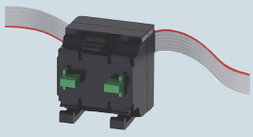
3SU1400-1MA10-1BA1
2 contactos NA

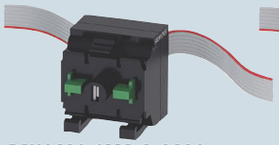
3SU1401-1MC_0-1CA1
2 contactos NA y led

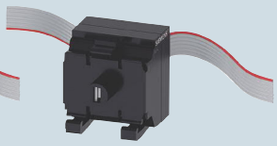
3SU1401-1ME_0-1DA1
Led

Notas:
(*) Selector,Pulsador,Luz Piloto, plásticos, metálicos, mixtos o de 30 mm.

Aparatos de maniobra

Nuevo!

SIRIUS ACT línea metálica

Diámetro de montaje 22mm, brillante, protección IP69K.
Incluye cuerpo de fijación posterior y contactos.

No. de Depósito	Tipo	Descripción	Precio Lista Unit. US $
	Pulsador		
100350591	3SU1150-0AB10-1BA0	Pulsador negro 1NA	**12,56**
100350592	3SU1150-0AB20-1CA0	Pulsador rojo 1NC	**12,56**
100358799	3SU1150-0AB30-1BA0	Pulsador amarillo 1NA	**12,56**
100350593	3SU1150-0AB40-1BA0	Pulsador verde 1NA	**12,56**
100353813	3SU1150-1BA20-1CA0	Pulsador Tipo Hongo, 40mm, sostenido, desenclavamiento por tracción,1NC.	**30,62**
100347712	3SU1150-1HB20-1CG0	Pulsador Tipo Hongo, 40mm, sostenido, desenclavamiento por giro,1NC.	**28,53**

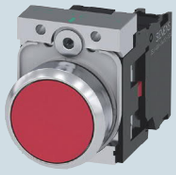

3SU1150-0AB20-1CA0

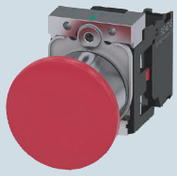

3SU1150-1BA20-1CA0

	Selectores		
100350594	3SU1150-2BF60-1BA0	Selector Iluminable 2 posiciones 1 NA	**17,82**
100347699	3SU1150-2BL60-1NA0	Selector Iluminable 3 posiciones 2 NA	**23,39**
100350595	3SU1150-4BF11-1BA0	Interruptor de llave Ronis, de cerradura SB30, con 2 posiciones 1NA	**38,42**
100371578	3SU1250-2PS10-1AA0	Potenciómetro, compacto,10K OHM	**43,41**

3SU1150-2BF60-1BA0

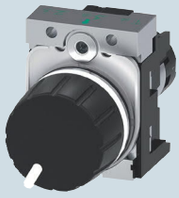

3SU1250-2PS10-1AA0

	Pulsador Iluminado		
100350601	3SU1152-0AB20-1CA0	Pulsador Iluminado, rojo, 1NC, con módulo LED integrado 24V AC/DC.	**22,80**
100350604	3SU1152-0AB30-1BA0	Pulsador Iluminado, amarillo, 1NA, con módulo LED integrado 24V AC/DC.	**22,80**
100350606	3SU1152-0AB40-1BA0	Pulsador Iluminado, verde, 1NA, con módulo LED integrado 24V AC/DC.	**22,80**
100350602	3SU1153-0AB20-1CA0	Pulsador Iluminado, rojo, 1NC, con módulo LED integrado 110 VAC.	**28,78**
100347711	3SU1153-0AB30-1BA0	Pulsador Iluminado, amarillo, 1NA, con módulo LED integrado 110 VAC.	**28,78**
100350607	3SU1153-0AB40-1BA0	Pulsador Iluminado, verde, 1NA, con módulo LED integrado110 VAC.	**28,78**
100350603	3SU1156-0AB20-1CA0	Pulsador Iluminado, rojo, 1NC, con módulo LED integrado 220 VAC.	**28,78**
100350605	3SU1156-0AB30-1BA0	Pulsador Iluminado, amarillo , 1NA, con módulo LED integrado 220 VAC.	**28,78**
100350608	3SU1156-0AB40-1BA0	Pulsador Iluminado, verde, 1NA, con módulo LED integrado 220 VAC.	**28,78**

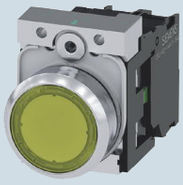

3SU1152-0AB30-1BA0

Febrero 1 de 2020 - El Precio de Lista no incluye IVA vigente - Precios sujetos a cambio sin previo aviso

Nuevo!

SIRIUS ACT

Línea metálica diámetro de montaje 22mm, brillante, protección IP69K.
Incluye cuerpo de fijación posterior y contactos.

No. de Depósito	Tipo	Descripción	Precio Lista Unit. US $
	Luz Piloto		
100349817	3SU1152-6AA20-1AA0	Luz piloto rojo con led integrado 24V AC/DC.	**14,27**
100349818	3SU1152-6AA30-1AA0	Luz piloto amarillo con led integrado 24V AC/DC.	**14,27**
100349816	3SU1152-6AA40-1AA0	Luz piloto verde con led integrado 24V AC/DC.	**14,27**
100347713	3SU1153-6AA20-1AA0	Luz piloto rojo con led integrado 110V AC.	**19,67**
100350597	3SU1153-6AA30-1AA0	Luz piloto amarillo con led integrado 110V AC.	**19,67**
100350599	3SU1153-6AA40-1AA0	Luz piloto verde con led integrado 110V AC.	**19,67**
100350596	3SU1156-6AA20-1AA0	Luz piloto rojo con led integrado 220 AC.	**19,67**
100350598	3SU1156-6AA30-1AA0	Luz piloto amarillo con led integrado 220 AC.	**19,67**
100350600	3SU1156-6AA40-1AA0	Luz piloto verde con led integrado 220 AC.	**19,67**

3SU1152-6AA40-1AA0

	Pulsador Doble		
100358797	3SU1050-3BB42-0AK0	Pulsador doble, verde: I, Rojo: 0, botones, rasante y saliente	**13,82**
100358798	3SU1051-3AB42-0AK0	Pulsador doble iluminado ,22mm, verde: I, rojo: 0, botones, rasantes	**16,77**
100347742	3SU1550-0AA10-0AA0	Soporte para 3 módulos, metal	**2,26**

3SU1050-3BB42-0AK0

3SU1550-0AA10-0AA0

3SU1400-1AA10-1BA0

3SU1400-1AA10-1CA0

	Pulsador Cuadruple		
Nuevo **100545242**	3SU1030-3FB11-0AU0	Actuador botón cuadruple	**41,57**
Nuevo **100364724**	3SU1500-0BA10-0AA0	Soporte para 4 módulos, metal	**2,88**

3SU1030-3FB11-0AUC

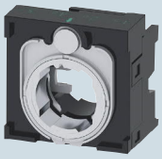

3SU1500-0BA10-0AAC

	Actuadores de colores combinados		
100545243	3SU1051-0AB70-0AA0	Actuador para pulsador iluminado transparente	**6,76**
100399467	3SU1031-0AB70-0AA0	Actuador para pulsador iluminado anillo metálico	**6,69**
100492999	3SU1001-6AA70-0AA0	Actuador para Luz piloto iluminado transparente	**3,49**
100347742	3SU1550-0AA10-0AA0	Soporte para 3 módulos, metal	**2,26**
100545219	3SU1401-1BG24-1AA0	LED rojo / amarillo/verde 24 VAC/24VDC	**20,97**
100545240	3SU1401-1BC24-1AA0	LED rojo/amarillo/verde 110 VAC	**29,95**
100545241	3SU1401-1BF24-1AA0	LED rojo/amarillo/verde 230 VAC	**29,95**

3SU1051-0AB70-0AA0

3SU1001-6AA70-0AA0

Nuevo!

SIRIUS ACT

Línea metálica diámetro de montaje 22mm, brillante, protección IP69K.
Incluye cuerpo de fijación posterior y contactos.

No. de Depósito	Tipo	Descripción	Precio Lista Unit. US $
	Actuadores Especiales		
100474266	3SU1950-0GA80-0AA0	Actuador USB 3.0	**32,20**
100473056	3SU1950-0GB80-0AA0	Actuador RJ45	**18,39**
100347742	3SU1550-0AA10-0AA0	Soporte para 3 módulos, metal	**2,26**

3SU1950-0GB80-0AA0

3SU1950-0GA80-0AA0

	Actuadores Especiales		
100467861	3SU1150-7AF88-1QA0	Joystick 4 posiciones metálico	**80,85**
100396381	3SU1250-6KB10-1AA0	Señal acustica 24 VAC/VDC 90dB	**35,85**
100411991	3SU1250-6KC10-1AA0	Señal acústica 110 VAC 90dB	**35,85**
100396382	3SU1250-6KF10-1AA0	Señal acústica 220 VAC 90dB	**35,85**
100382784	3SU1200-1SK10-2SAO	Interruptor capacitivo	**343,58**
100382785	3SU1900-0KL10-0AA0	Conector para sensor capacitivo M12	**20,18**

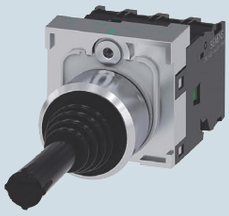

3SU1150-7AF88-1QA0

3SU1250-6KB10-1AA0

3SU1200-1SK10-2SAO

3SU1900-0KL10-0AA0

	Accesorios		
100350617	3SU1400-1AA10-1BA0	1 Contacto, 1NA , para fijación en placa frontal	**4,22**
100350618	3SU1400-1AA10-1CA0	1 Contacto, 1NC , para fijación en placa frontal	**4,22**
100358879	3SU1401-1BB00-1AA0	Módulo LED 24V AC/DC, ambar, para fijacion en placa frontal	**6,59**
100358880	3SU1401-1BC00-1AA0	Módulo 110V AC. ambar, para fijación en placa frontal	**11,67**
100358881	3SU1401-1BF00-1AA0	Módulo LED 220V AC. ambar, para fijación en placa frontal	**11,67**

Nuevo!

SIRIUS ACT línea plástica con anillo metálico

Anillo metálico mate, diámetro de montaje 22mm, protección IP69K.
Incluye cuerpo de fijación posterior y contactos.

No. de Depósito	Tipo	Descripción	Precio Lista Unit. US $
	Pulsador		
100350560	3SU1130-0AB10-1BA0	Pulsador negro 1NA	**10,70**
100350561	3SU1130-0AB20-1CA0	Pulsador rojo 1NC	**10,70**
100358860	3SU1130-0AB30-1BA0	Pulsador amarillo 1NA	**10,70**
100347716	3SU1130-0AB40-1BA0	Pulsador verde 1NA	**10,70**
100358861	3SU1130-1BA20-1CA0	Pulsador tipo hongo, 40mm, sostenido, desenclavamiento por tracción,1NC.	**23,10**

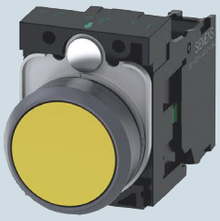

3SU1130-0AB30-1BA0

3SU1130-1BA20-1CA0

	Selectores		
100350562	3SU1130-2BF60-1BA0	Selector Iluminable 2 posiciones 1 NA	**15,21**
100347717	3SU1130-2BL60-1NA0	Selector Iluminable 3 posiciones 2 NA	**19,54**
100350563	3SU1130-4BF11-1BA0	Interruptor de llave Ronis, de cerradura SB30, con 2 posiciones 1NA ,	**28,55**
100358862	3SU1130-4BL11-1NA0	Interruptor de llave Ronis, de cerradura SB30, con 3 posiciones 2NA ,	**34,25**

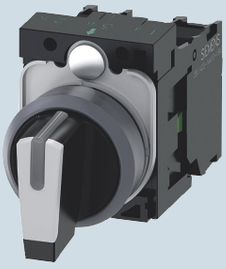

3SU1130-2BL60-1NA0

	Pulsador Iluminado		
100358863	3SU1132-0AB20-1BA0	Pulsador Iluminado, rojo , 1NA, con módulo LED integrado 24V AC/DC.	**18,43**
100350582	3SU1132-0AB20-1CA0	Pulsador Iluminado, rojo , 1NC, con módulo LED integrado 24V AC/DC.	**18,43**
100350585	3SU1132-0AB30-1BA0	Pulsador Iluminado, amarillo , 1NA, con módulo LED integrado 24V AC/DC.	**18,43**
100350587	3SU1132-0AB40-1BA0	Pulsador Iluminado, verde , 1NA, con módulo LED integrado 24V AC/DC.	**18,43**
100350583	3SU1133-0AB20-1CA0	Pulsador Iluminado, rojo , 1NC, con módulo LED integrado 110 VAC.	**23,45**
100347718	3SU1133-0AB30-1BA0	Pulsador Iluminado, amarillo , 1NA, con módulo LED integrado 110 VAC.	**23,45**
100350588	3SU1133-0AB40-1BA0	Pulsador Iluminado, verde , 1NA, con módulo LED integrado110 VAC.	**23,45**
100350584	3SU1136-0AB20-1CA0	Pulsador Iluminado, rojo , 1NC, con módulo LED integrado 220 VAC.	**23,45**
100350586	3SU1136-0AB30-1BA0	Pulsador Iluminado, amarillo , 1NA, con módulo LED integrado 220 VAC.	**23,45**
100350589	3SU1136-0AB40-1BA0	Pulsador Iluminado, verde , 1NA, con módulo LED integrado 220 VAC.	**23,45**

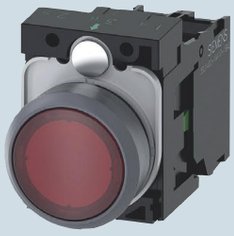

3SU1132-0AB20-1CA0

Nuevo!

SIRIUS ACT línea plástica,

Diámetro de montaje 22mm, protección IP69K.
Incluye cuerpo de fijación posterior y contactos.

No. de Depósito	Tipo	Descripción	Precio Lista Unit. US $
	Pulsadores		
100349820	3SU1100-0AB10-1BA0	Pulsador negro 1NA	**9,81**
100358864	3SU1100-0AB20-1CA0	Pulsador rojo 1NC	**9,71**
100358865	3SU1100-0AB30-1BA0	Pulsador amarillo 1NA	**9,71**
100358866	3SU1100-0AB40-1BA0	Pulsador verde 1NA	**9,71**
100353737	3SU1100-1BA20-1CA0	Pulsador tipo hongo, 40mm, sostenido, desenclavamiento por tracción,1NC	**21,43**
100347719	3SU1100-1HB20-1CG0	Pulsador tipo hongo, 40mm, sostenido, desenclavamiento por giro,1NC	**23,34**
		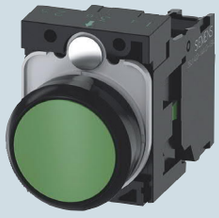 **3SU1100-0AB40-1BA0**	
	Selector		
100349819	3SU1100-2BF60-1BA0	Selector iluminable 2 posiciones 1 NA	**14,19**
100358867	3SU1100-2BL60-1NA0	Selector iluminable 3 posiciones 2 NA	**18,39**
100358868	3SU1100-4BF11-1BA0	Interruptor de llave Ronis, de cerradura SB30, con 2 posiciones 1NA	**26,63**
100358869	3SU1100-4BL11-1NA0	Interruptor de llave Ronis, de cerradura SB30, con 3 posiciones 2NA	**39,71**
100364737	3SU1200-2PS10-1AA0	Potenciómetro, compacto,10k Ohm	**36,89**
		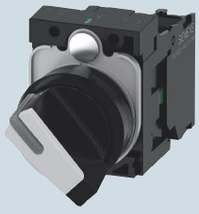 **3SU1100-2BF60-1BA0** **3SU1200-2PS10-1AA0**	
	Pulsador iluminado		
100358870	3SU1102-0AB20-1CA0	Pulsador iluminado, rojo , 1NC, con módulo LED integrado 24V AC/DC.	**17,30**
100358871	3SU1102-0AB30-1BA0	Pulsador iluminado, amarillo , 1NA, con módulo LED integrado 24V AC/DC.	**17,30**
100358872	3SU1102-0AB40-1BA0	Pulsador iluminado, verde , 1NA, con módulo LED integrado 24V AC/DC.	**17,30**
100358873	3SU1103-0AB20-1CA0	Pulsador iluminado, rojo , 1NC, con módulo LED integrado 110 VAC.	**22,63**
100358874	3SU1103-0AB30-1BA0	Pulsador iluminado, amarillo , 1NA, con módulo LED integrado 110 VAC.	**22,63**
100358875	3SU1103-0AB40-1BA0	Pulsador iluminado, verde , 1NA, con módulo LED integrado110 VAC.	**22,63**
100358876	3SU1106-0AB20-1CA0	Pulsador iluminado, rojo , 1NC, con módulo LED integrado 220 VAC.	**22,63**
100358877	3SU1106-0AB30-1BA0	Pulsador iluminado, amarillo , 1NA, con módulo LED integrado 220 VAC.	**22,63**
100358878	3SU1106-0AB40-1BA0	Pulsador iluminado, verde , 1NA, con módulo LED integrado 220 VAC.	**22,63**
		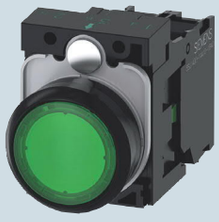 **3SU1102-0AB40-1BA0**	

SIRIUS ACT línea plástica

Nuevo! Incluye pulsador, cuerpo de fijación posterior y contactos.

No. de Depósito	Tipo	Descripción	Precio Lista Unit. US $
	Luz Piloto		
100350564	3SU1102-6AA20-1AA0	Luz piloto rojo con led integrado 24V AC/DC.	**10,93**
100350566	3SU1102-6AA30-1AA0	Luz piloto amarillo con led integrado 24V AC/DC.	**10,93**
100350569	3SU1102-6AA40-1AA0	Luz piloto verde con led integrado 24V AC/DC.	**10,93**
100347740	3SU1103-6AA20-1AA0	Luz piloto rojo con led integrado 110V AC.	**15,81**
100350567	3SU1103-6AA30-1AA0	Luz piloto amarillo con led integrado 110V AC.	**15,81**
100350580	3SU1103-6AA40-1AA0	Luz piloto verde con led integrado 110V AC.	**15,81**
100350565	3SU1106-6AA20-1AA0	Luz piloto rojo con led integrado 220V AC.	**15,81**
100350568	3SU1106-6AA30-1AA0	Luz piloto amarillo con led integrado 220V AC.	**15,81**
100350581	3SU1106-6AA40-1AA0	Luz piloto verde con led integrado 220V AC.	**15,81**
	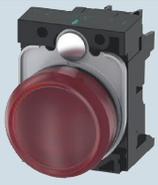 **3SU1102-6AA20-1AA0**		
	Pulsador doble		
100350615	3SU1000-3BB42-0AK0	Pulsador doble, verde: I, Rojo: 0, botones, rasante y saliente	**11,31**
100353942	3SU1001-3AB42-0AK0	Pulsador doble iluminado, 22mm, verde: I,rojo: 0,botones,rasantes	**12,06**
100347715	3SU1500-0AA10-0AA0	Soporte para 3 módulos, plástico	**2,00**
	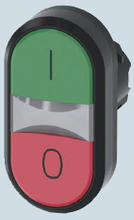 **3SU1001-3AB42-0AK0** 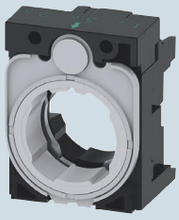 **3SU1500-0AA10-0AA0** **3SU1400-1AA10-1BA0** **3SU1400-1AA10-1CA0**		
	Pulsador Cuadruple		
Nuevo **100540918**	3SU1000-3FB11-0AU0	Actuador botón cuadruple plástico	**39,62**
Nuevo **100364724**	3SU1500-0BA10-0AA0	Soporte para 4 módulos, plástico	**2,88**
	3SU1000-3FB11-0AUC 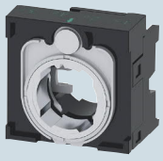 **3SU1500-0BA10-0AAC**		
	Actuadores de colores combinados		
100469443	3SU1001-0AB70-0AA0	Actuador para pulsador iluminado transparente	**5,99**
100492999	3SU1001-6AA70-0AA0	Actuador para Luz piloto transparente	**3,49**
100347715	3SU1500-0AA10-0AA0	Soporte para 3 modulos, plástico	**2,00**
100545219	3SU1401-1BG24-1AA0	LED rojo / amarillo/verde 24 VAC/24VDC	**20,97**
100545240	3SU1401-1BC24-1AA0	LED rojo/amarillo/verde 110 VAC	**29,95**
100545241	3SU1401-1BF24-1AA0	LED rojo/amarillo/verde 230 VAC	**29,95**
	3SU1001-0AB70-0AA0		

Aparatos de maniobra

SIRIUS ACT línea plástica

Nuevo! Incluye pulsador, cuerpo de fijación posterior y contactos.

No. de Depósito	Tipo	Descripción	Precio Lista Unit. US $
	Actuadores Especiales		
100474265	3SU1900-0GA10-0AA0	Actuador USB 3.0	**23,04**
100473057	3SU1900-0GB10-0AA0	Actuador RJ45	**13,03**
100347715	3SU1500-0AA10-0AA0	Soporte para 3 módulos, plástico	**2,00**

3SU1900-0GB10-0AA0

3SU1900-0GA10-0AA0

	Actuadores Especiales		
100380399	3SU1100-7AF10-1QA0	Joystick 4 posiciones plástico	**69,54**
100396379	3SU1200-6KB10-1AA0	Señal acústica 24 VAC/VDC 90dB	**33,31**
100467371	3SU1200-6KC10-1AA0	Señal acústica 110 VAC 90dB	**33,31**
100396380	3SU1200-6KF10-1AA0	Señal acústica 220 VAC 90dB	**33,31**
100382784	3SU1200-1SK10-2SA0	Interruptor capacitivo	**343,58**
100382785	3SU1900-0KL10-0AA0	Conector para sensor capacitivo M12	**20,18**

3SU1100-7AF10-1QA0

3SU1200-6KB10-1AA0

3SU1200-1SK10-2SA0

3SU1900-0KL10-0AA0

	Accesorios		
100350617	3SU1400-1AA10-1BA0	1 Contacto, 1NA , para fijación en placa frontal	**4,22**
100350618	3SU1400-1AA10-1CA0	1 Contacto, 1NC , para fijación en placa frontal	**4,22**
100358879	3SU1401-1BB00-1AA0	Módulo LED 24V AC/DC, ambar, para fijación en placa frontal	**6,59**
100358880	3SU1401-1BC00-1AA0	Módulo 110V AC. ambar, para fijación en placa frontal	**11,67**
100358881	3SU1401-1BF00-1AA0	Módulo LED 220V AC. ambar, para fijación en placa frontal	**11,67**

Nuevo!

SIRIUS ACT
Línea metálica 30 mm.

Se debe seleccionar el actuador, el soporte metalico, los contactos y los módulos LED por cada unidad.

No. de Depósito	Tipo	Descripción	Precio Lista Unit. US $
	Actuador Pulsador		
100398832	3SU1060-0JB10-0AA0	Pulsador negro	**11,91**
100359948	3SU1060-0JB20-0AA0	Pulsador rojo	**11,91**
100435914	3SU1060-0JB30-0AA0	Pulsador amarillo	**11,91**
100359978	3SU1060-0JB40-0AA0	Pulsador verde	**11,91**

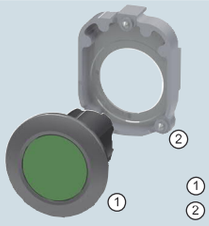

1 actuador
2 adaptador

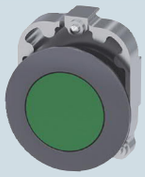

3SU1060-0JB10-0AA0

	Actuador Selector		
100470242	3SU1062-2DF60-0AA0	Selector iluminable de dos posiciones	**16,30**
100407696	3SU1062-2DL60-0AA0	Selector iluminable de tres posiciones	**16,30**

3SU1062-2DF60-0AA0

	Actuador Pulsador Iluminable		
100407915	3SU1061-0JB20-0AA0	Pulsador Iluminable rojo	**14,16**
100407916	3SU1061-0JB30-0AA0	Pulsador Iluminable amarillo	**14,16**
100407917	3SU1061-0JB40-0AA0	Pulsador Iluminable verde	**14,16**

3SU1061-0JB20-0AA0

	Actuador Luz piloto		
100367158	3SU1061-0JD20-0AA0	Luz piloto rojo	**14,16**
100367160	3SU1061-0JD30-0AA0	Luz piloto amarillo	**14,16**
100367159	3SU1061-0JD40-0AA0	Luz piloto verde	**14,16**

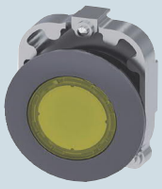

3SU1061-0JD30-0AA0

	Accesorios		
100347742	3SU1550-0AA10-0AA0	Soporte para 3 módulos metal	**2,26**
100350617	3SU1400-1AA10-1BA0	1 Contacto, 1NA , para fijación en placa frontal	**4,22**
100350618	3SU1400-1AA10-1CA0	1 Contacto, 1NC , para fijación en placa frontal	**4,22**
100401892	3SU1401-1BH00-1AA0	Módulo LED 24..240VAC/VDC Ambar	**13,90**
100354078	3SU1401-1BH20-1AA0	Módulo LED 24..240VAC/VDC Rojo	**13,90**
100354079	3SU1401-1BH30-1AA0	Módulo LED 24..240VAC/VDC Amarillo	**13,90**
100354100	3SU1401-1BH40-1AA0	Módulo LED 24..240VAC/VDC Verde	**13,90**

SIRIUS ACT

Estaciones de mando.
Entrada de conductores por arriba y/o por abajo. Pulsadores dobles de 22mm. Corriente de empleo (AC15): 6A hasta 240VAC.
Para montaje frontal. Ténsion de aislamiento: 400VAC Protección IP69K.

No. de Depósito	Descripción				Precio Lista Unit. US $
	Tipo	Accionamiento	Elemento de conexión	Indicación	
	Incluye caja de material aislante, el accionamiento según su función (pulsador y/o luz piloto), el cuerpo para fijación posterior y el elemento de conexión				
100353951	3SU1801-0NA00-2AC2	1 Pulsador rojo tipo hongo, de 40 mm	1 NC	Cubierta Amarilla	**47,24**
100350613	3SU1802-0AB00-2AB1	2 Pulsadores (verde, rojo)	1NA, 1 NC	I,0	**47,24**
100350614	3SU1803-0AB00-2AB1	2 Pulsadores (verde, rojo), 1 Luz piloto (transparente)	1NA, 1 NC	I,0	**56,16**

Pulsador rojo tipo hongo

Caja de dos pulsadores

Caja de tres pulsadores

ACCESORIOS

100353953	3SU1801-0AA00-0AB1	Caja vacía para 1 accionamientos	**14,05**
100353954	3SU1802-0AA00-0AB1	Caja vacía para 2 accionamientos	**16,07**
100353955	3SU1803-0AA00-0AB1	Caja vacía para 3 accionamientos	**18,69**
100353956	3SU1804-0AA00-0AB1	Caja vacía para 4 accionamientos	**26,82**
100353959	3SU1400-2AA10-1CA0	Bloque de contacto 1NC	**4,62**
100353958	3SU1400-2AA10-1BA0	Bloque de contacto 1NA	**4,62**
100392748	3SU1401-2BB00-1AA0	Módulo LED 24V AC/DC. Ambar, para fijación en base	**6,91**
100392749	3SU1401-2BC00-1AA0	Módulo LED 110V AC. Ambar, para fijación en base	**13,36**
100392750	3SU1401-2BF00-1AA0	Módulo LED 230V AC . Ambar, para fijación en base	**13,36**

Caja vacía para un accionamiento

Caja vacía para dos accionamiento

Caja vacía para tres accionamiento

Caja vacía para cuatro accionamiento

Contacto NA

Contacto NC

Mayor información:
Principal: www.siemens.com/sirius

Aparatos de maniobra

Interruptores de posición (Fines de carrera) SIRIUS 3SE5 Metálicos

Contactos móviles dobles de acción instantánea "SNAP-ACTION" que garantizan una elevada seguridad de contacto y un alto grado de confiabilidad. Otros modelos favor consultar. Estos equipos reemplazan a los 3SE2/3.

No. de Depósito	Tipo	Descripción	Precio Lista Unit. US $
	En caja metálica, ancho 31 mm., grado IP67, 1NA+1NC		
100392760	3SE5212-0CC05	Tipo pulsante con vástago reforzado	**28,94**
100392761	3SE5212-0CD03	Tipo rodillo y pulsante	**34,75**
100392762	3SE5212-0CE10	Tipo rodillo y palanca sencilla	**37,27**
100392763	3SE5212-0CF10	Tipo rodillo angular y pulsante	**37,27**
100392751	3SE5212-0CK21	Tipo palanca de rodillo de ajuste fino	**39,53**
100392758	3SE5212-0CK50	Tipo palanca de rodillo de longitud regulable y de ajuste fino	**44,23**

3SE5212-0CD03

	En caja metálica, ancho 40 mm., grado IP67,1NA+1NC		
100034546	3SE5112-0CC02	Tipo pulsante con vástago reforzado	**58,21**
100026299	3SE5112-0CD02	Tipo rodillo y pulsante sencillo(ejecución especial para uso en ambientes polvorientos)	**67,30**
100025571	3SE5112-0CE01	Tipo rodillo y palanca sencilla	**62,90**
100034547	3SE5112-0CF01	Tipo rodillo angular y pulsante (palanca acodada)	**62,90**
100014774	3SE5112-0CH01	Tipo palanca de rodillo de ajuste fino de 10° en 10°	**70,23**
100026329	3SE5112-0CH50	Tipo palanca de rodillo de longitud regulable y de ajuste fino de 10° en 10°	**70,23**
100034548	3SE5112-0CR01	Tipo varilla flexible con resorte	**61,44**

3SE5112-0CC02

	En caja metálica, ancho 56 mm., grado IP67,1NA+1NC		
100041606	3SE5122-0CC02	Tipo pulsante con vástago reforzado	**58,21**
100041604	3SE5122-0CD02	Tipo rodillo y pulsante sencillo(ejecución especial para uso en ambientes polvorientos)	**67,30**
100014770	3SE5122-0CE01	Tipo rodillo y palanca sencilla	**62,90**
100161928	3SE5122-0CF01	Tipo rodillo angular y pulsante (palanca acodada)	**62,90**
100161926	3SE5122-0CH01	Tipo palanca de rodillo de ajuste fino de 10° en 10°	**70,23**
100161927	3SE5122-0CH50	Tipo palanca de rodillo de longitud regulable y de ajuste fino de 10° en 10°	**70,23**
100034568	3SE5122-0CR01	Tipo varilla flexible con resorte	**61,44**

3SE5122-0CR01

Nuevo!

Interruptores de posición (Fines de carrera) SIRIUS 3SE Plásticos

Contactos móviles dobles de acción instantánea "SNAP-ACTION" que garantizan una elevada seguridad de contacto y un alto grado de confiabilidad. Otros modelos favor consultar. Estos equipos reemplazan a los 3SE2/3.

No. de Depósito	Tipo	Descripción	Precio Lista Unit. US $
	En caja plástica, ancho 31 mm., grado IP65, 1NA+1NC		
100244350	3SE5232-0CC05	Tipo pulsante con vástago reforzado	**21,08**
100044856	3SE5232-0HD03	Tipo rodillo y pulsante	**26,90**
100041608	3SE5232-0HE10	Tipo rodillo y palanca sencilla	**30,94**
100197671	3SE5232-0HF10	Tipo rodillo angular y pulsante	**30,94**
100014778	3SE5232-0HK21	Tipo palanca de rodillo de ajuste fino	**31,67**
100059634	3SE5232-0HK50	Tipo palanca de rodillo de longitud regulable y de ajuste fino	**36,38**
100034571	3SE5232-0HR01	Tipo variable flexible con resorte	**39,42**

3SE5232-0HF10

	En caja plástica, ancho 40 mm., grado IP65, 1NA+1NC		
100292032	3SE5132-0CC03	Tipo pulsante con vástago reforzado	**34,14**
100203233	3SE5132-0CD05	Tipo rodillo y pulsante	**36,07**
100392759	3SE5132-0CE05	Tipo rodillo y palanca sencilla	**39,64**
100272989	3SE5132-0CF05	Tipo rodillo angular y pulsante	**39,64**
100273040	3SE5132-0CJ01	Tipo palanca de rodillo de ajuste fino	**42,38**
100272988	3SE5132-0CJ50	Tipo palanca de rodillo de longitud regulable y de ajuste fino	**45,56**
100392757	3SE5132-0CR01	Tipo varilla flexible con resorte	**42,17**

3SE5132-0CJ01

	En caja plástica, ancho 56 mm., grado IP65, 1NA+1NC		
100365667	3SE5242-0CC05	Tipo pulsante con vástago reforzado	**26,82**
100392756	3SE5242-0HD03	Tipo rodillo y pulsante	**32,72**
100207424	3SE5242-0HE10	Tipo rodillo y palanca sencilla	**36,56**
100392752	3SE5242-0HK21	Tipo palanca de rodillo de ajuste fino	**37,27**
100392755	3SE5242-0HK50	Tipo palanca de rodillo de longitud regulable y de ajuste fino	**42,17**

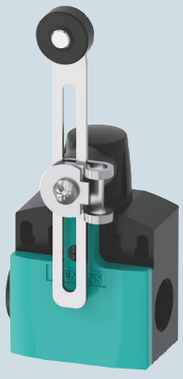

3SE5242-0HK50

Descripción

Ventiladores industriales axiales

Generalidades

En los ventiladores axiales el aire fluye a través del ventilador en dirección axial. Estos ventiladores transportan cantidades grandes de aire (caudales) con pequeños aumentos de presión.

Los ventiladores axiales son apropiados para la extracción de aire en general, gases y vapores, o para la inyección de aire en recintos tales como salas de cine, tiendas, almacenes, establos, gallineros, etc.

También se emplean para disipar el calor producido por equipos que requieran constante refrigeración, como motores y transformadores de potencia.

Los ventiladores axiales con elevado caudal de aire son especialmente aptos para ser instalados sobre paredes o ductos, en cualquier posición axial.

Para su montaje debe tenerse en cuenta si se requiere realizar extracción o inyección de aire ya que el aire debe circular en dirección de las aspas hacia el motor, para lo cual el sentido de giro del motor debe ser hacia la derecha. Un cambio en el sentido de rotación reduce en un 35% el caudal nominal de aire.

Ejecuciones estándar con motor monofásico

- Diámetros desde 250 mm. hasta 500 mm.
- Caudales desde 0,38 hasta 2,93 m^3/s
- Tensiones de 110VAC. a 60Hz o 150VAC. este último fabricación bajo pedido
- Velocidad de 1800 rpm.
- Motor en carcasa de acero, totalmente cerrado, IP44.
- Aspa plástica
- Pintura electrostática

Ejecuciones estándar con motor trifásico

- Diámetros desde 400 mm. hasta 710 mm.
- Caudales desde 1,45 hasta 8,37 m /s
- Motor sin interruptor centrífugo, arranque por condensador
- Tensiones de 220VAC y 440VAC, a 60Hz.
- Velocidades de 1800 y 1200 rpm.
- Motor en carcasa de acero, totalmente cerrado, IP44.
- Aspa plástica para tipo 2CC2
- Aspa metálica para tipo 2CC1

EnergINN
Energía + Innovacíon

Ventiladores

Ventiladores Industriales Axiales

No. de Depósito	Descripción							Precio Lista Unit. US $

Ventilador axial con motor monofásico

Ventilador axial con motor trifásico

Aspas plásticas

¡Su motor es muy valioso!

Protéjalo únicamente con productos Siemens:

- ✓ SIRIUS
- ✓ SINAMICS
- ✓ MICROMASTER

	Tipo	Diámetro (mm)	Caudal (m^3/s)	Potencia (kW)	Nivel de Ruido (dB)	Corriente (A)		
	Con motores monofásicos 1.800 rpm, IP44					**110 VAC**		
100160794	2CC2254 - 5YC3	250	0.38	0.05	62	0.8		**330,81**
100160795	2CC2314 - 5YC3	310	0.70	0.08	65	1.5		**342,96**
100160796	2CC2354 - 5YC3	350	1.01	0.11	68	1.9		**414,53**
100160797	2CC2404 - 5YC3	400	1.45	0.22	74	3.2		**433,44**
100160798	2CC2504 - 5YA3	500	2.93	0.80	78	9.0		**831,76**
	Con motores trifásicos 1.800 rpm, IP54					**220 VAC**	**440 VAC**	
100160945	2CC2404 - 5YD6	400	1.45	0.20	74	1.14	0.57	**395,63**
100160799	2CC2504 - 5YB6	500	2.93	0.77	78	3.0	1.5	**784,50**
100160801	2CC2634 - 5YB6	630	5.33	1.46	87	6.4	3.2	**1.235,49**
100160937	2CC1714 - 5YB6	710	8.37	3.58	91	14.0	7.0	**1.635,16**
	Con motores trifásicos 1.200 rpm , IP54					**220 VAC**	**440 VAC**	
100160802	2CC3506-5YB6	500	1.91	0.19	68	1.22	0.61	**789,90**
100160803	2CC3636-5YB6	630	3.55	0.51	76	3.10	1.55	**934,38**
100094636	2CC2716-5YB6	710	5.27	1.20	80	6.70	3.35	**1.266,53**

Repuestos

	Aspas plásticas para ventiladores	Serie de ventilador	
100160758	26000001546	2CC2 254 - 5YC3	**70,22**
100160759	26000001547	2CC2 314 - 5YC3	**70,22**
100160760	26000001548	2CC2 354 - 5YC3	**70,22**
100160761	26000001549	2CC2 404 - 5YC3/5YD6	**70,22**
100160762	26000001550	2CC2 504 - 5YB6/5YA3, 2CC2 506 - 5YB6	**214,68**
100160763	26000001551	2CC2 634 - 5YB6, 2CC2 636 - 5YB6	**234,94**
100160764	26000001552	2CC2 716-5YB6	**457,73**
	Aspas de aluminio para ventiladores		
100160765	26000001553	2CC1 714 - 5YB6	**544,16**

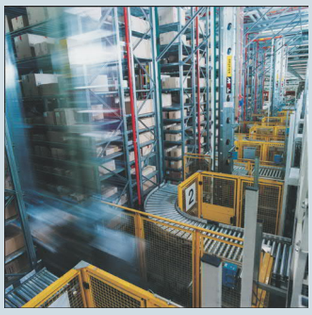

Notas:
Tipos 2CC2 y 2CC3 suministrados con aspas plásticas y el tipo 2CC1 con aspa de aluminio.
Dimensiones ver pag. 2/23.

Ventiladores axiales
Dimensiones (mm)

Descripción

¡Su motor es muy valioso!

Protéjalo únicamente con productos Siemens:

- ✓ SIRIUS
- ✓ SINAMICS
- ✓ MICROMASTER

Ventilador axial con motor monofásico

Ventilador axial con motor trifásico

Monofásicos

Tipo	A	B	C	D	E	F	d
2CC2 254-5YC3	360	340	252	262	145	215	10.5
2CC2 314-5YC3	430	410	318	328	145	238	10.5
2CC2 354-5YC3	465	445	356	366	145	236	10.5
2CC2 404-5YC3	515	490	402	412	145	234	10.5
2CC2 404-5YB6	515	490	402	412	145	205	10.5

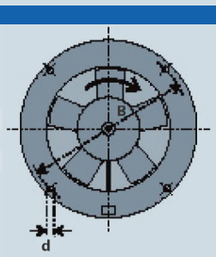

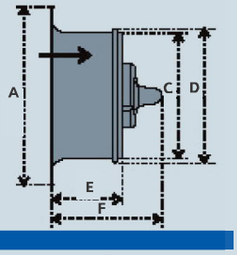

Trifásicos

Tipo	A	B	C	D	E	d
2CC2 504-5YA3	554	528	504	518	–	11.5
2CC2 504-5YB6	554	528	504	518	–	11.5
2CC2 634-5YB6	685	660	634	648	–	11.5
2CC1 714-5YB6*	765	740	714	728	–	11.5
2CC2 506-5YB6	554	528	504	518	260	11.5
2CC2 636-5YB6	685	660	634	648	300	11.5
2CC2 716-5YB6	765	740	714	728	320	11.5

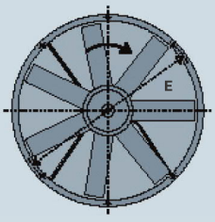

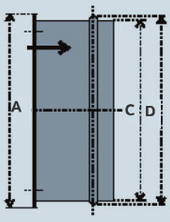

* Con aspa de aluminio

EnergINN
Energía + Innovacion

Ventiladores

SIEMENS

Ingenio para la vida

Para mayor información escaneé el código QR

Control Industrial

SIRIUS

siemens.com/industrial-control

4 Protección y seccionamiento de sistemas de distribución y baja tensión

4/1 Breakers Termomagnéticos de caja moldeada 3VM
4/6 Accesorios para Breakers termomagnéticos de caja moldeada 3VM
4/7 Breakers Termomagnético de caja Moldeada 3VA
4/12 Accesorios para Breakers termomagnéticos de caja moldeada 3VA
4/15 Breakers Termomagnéticos de caja Moldeada 3VA27
4/17 Breakers Termomagnéticos de caja Moldeada 3VT
4/22 Breakers de Potencia de caja abierta SENTRON 3WT8
4/24 Breakers de Potencia de caja abierta SENTRON 3WL
4/27 Mini Breakers Termomagnéticos 5SL3 para montaje en Riel DIN
4/28 Mini Breakers Termomagnéticos 5SL4 para montaje en Riel DIN
4/29 Interruptores Diferenciales para uso Residencial e Industrial
4/30 Protección contra sobretensiones - DPS
4/31 Equipos para Transferencia Línea 3KC
4/34 Equipos para Seccionamiento Línea 3LD
4/35 Equipos para Seccionamiento Línea 3KD
4/36 Fusibles para uso General gG Línea 3NA
4/37 Fusibles Ultrarápidos SITOR
4/38 Interruptores-Seccionadores y Bases para Fusibles
4/41 Analizadores de Energía y Software para Gestión de Energía Línea 7KM
4/45 Borneras de Conexión Línea 8WA / 8WH
4/48 Equipos para corrección del Factor de Potencia
4/50 Interruptores para seccionamiento seguro NEMA
4/51 Cargador de Vehículos Eléctricos - Versicharge

Descripción

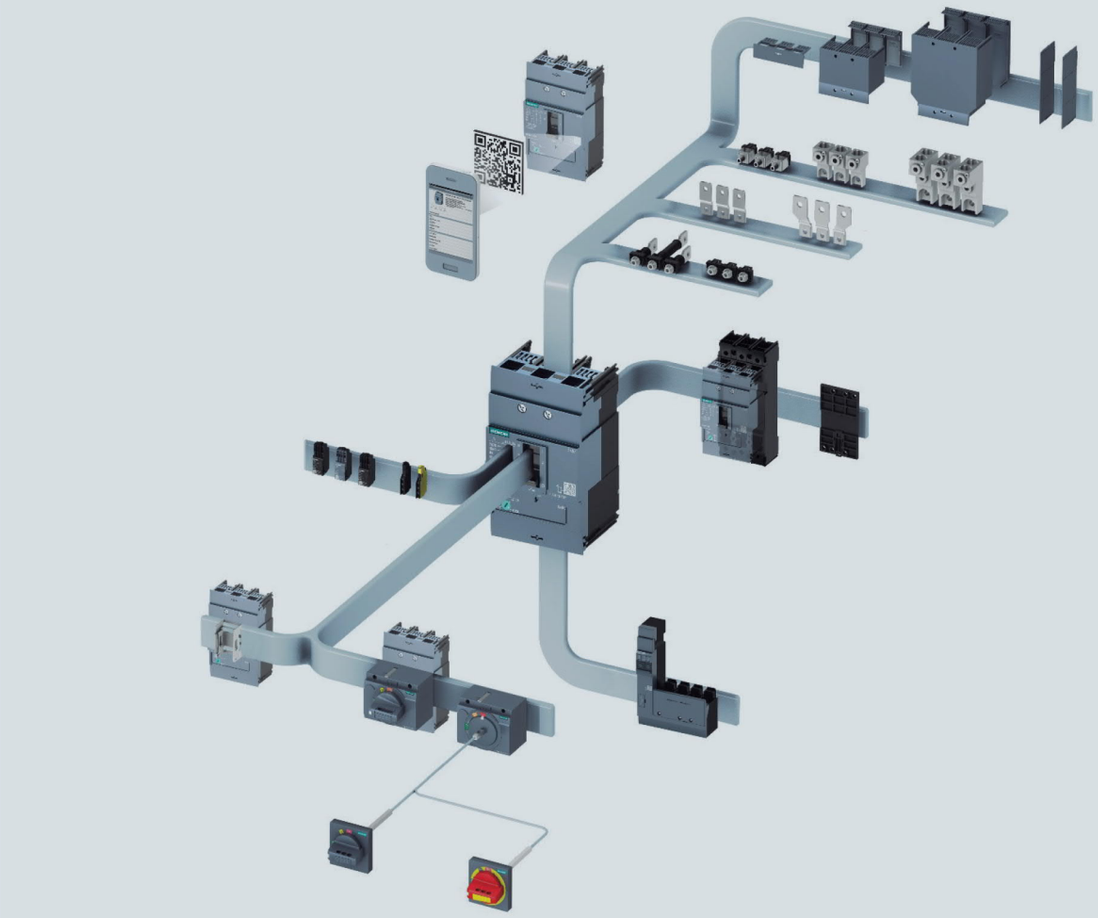

Los interruptores de caja moldeada 3vm son ideales para aplicaciones básicas en infraestructura y pequeña industria debido a que ofrecen una solución económica y confiable.

Los interruptores de caja moldeada ofrecen las siguientes ventajas:
- Portafolio compacto para aplicaciones básicas
- Alto desempeño a bajo costo
- Alta calidad y disponibilidad

Características
- Diseño compacto
- Versiones de 1 a 4 polos
- Capacidades de ruptura de hasta 85kA a 240V
- Conexión fija y opción enchufable
- Unidades de disparo Termo-magnéticas
- Optimo para aplicaciones AD y DC
- No requieren derrateo hasta los +50C°
- Gama básica de accesorios compatible con todos los tamaños
- Interruptores tipo totalizador (no permiten ser monotorizados)

Interruptores de caja moldeada

Flexibilidad en Accesorios	3VM 3VM10	3VM11	3VM12	3VM13	3VM14
Contactos auxiliares y de alarma	●	●	●	●	●
Bobinas de disparo y de mínima tensión	●	●	●	●	●
Tecnología de conexión	●	●	●	●	●
Conexión enchufable		●	●	●	●
Mando giratorio frontal	●	●	●	●	●
Mando giratorio prolongado	●	●	●	●	●
Bloqueo por candado	●	●	●	●	●
Módulo de corriente residual		●	●	●	●
Adaptador para riel DIN	●	●			

Interruptores Automáticos de Caja Moldeada
Línea 3VM

Descripción

Breakers 3VM hasta 630A
»Diseño Compacto
»Versiones desde 1 a 4 Polos
»Montaje Fijo y Versión enchufable
»Aplicaciones AC/DC
»Sin Derrateo hasta +50C°
»Vida Mecánica hasta 12000 Ciclos
»Aplicaciones en pequeñas Industrias
(Hasta 30kA a 440 VAC)

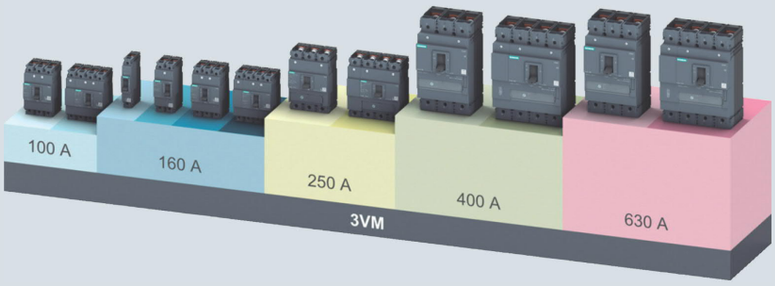

Características Técnicas Acorde a IEC 60947-2

Tipo	3VM10	3VM11		3VM12	3VM13	3VM14
Número de Polos	3,4	1,2	3,4	3,4	3,4	3,4
Tamaño	100A	160A	160A	250A	400A	630A
Corriente *In* a 50C°	16…160A	16…160A	16…160A	160…250A	320…400A	500…630A
Tensión de Operación *Ue* 50/60 Hz AC	500 V	415 V	500 V	500 V	500 V	500 V
Tensión de Aislamiento *Ui*	690 V	500 V	690 V	690 V	690 V	690 V
Capacidad de Ruptura (kA) Icu						
220-240 V AC	36	25/36	36	55	55	55
380-415 V AC	25	5/25	25	36	36	36
440 V AC	16	–	16	25	36	36
125 V DC (Con 1 Polo)	--	16/25	--	--	--	--
250 V DC (Con 2 Polos)	36	–	36	55	Bajo Consulta	Bajo Consulta
500 V DC (Con 3 Polos)	36	–	36	55	8	8
Dimensiones (mm)						
A	76.2 (3P)	25.4/50.8	76.2 (3P)	105 (3P)	138 (3P)	138 (3P)
B	130	130/130	130	158	248	248
C	70	70/70	70	70	110	110
D	88	88/88	88	88	137	137
Peso (kg)						
1 Polo	--	0.35	--	--	--	--
2 Polo	--	0.60	--	--	--	--
3 Polo	0.90	--	0.90	1.8	4,3	4,3
4 Polo	1.15	--	1.15	2.3	4,8	4,8

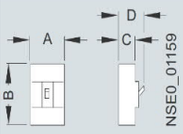

***Nota:** »Incluye Lug terminal/terminal de ojo uso c/barra de cobre directa
»Mayor Poder de Ruptura bajo pedido
»Producto No Motorizable

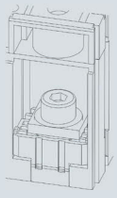

Aparatos de protección

Interruptores Automáticos de Caja Moldeada
3VM1 hasta 160A

No. de Depósito	Descripción					Precio Unitario ($)
	Breakers 3VM11 Versiones de 1 y 2 Polos **TM210** **FTFM**					
	Tipo	**Regulación (A)**		**Capacidad de ruptura simétrica (kA)**		
		Térmica	**Cortocircuito**	**240V**	**415V**	
	Interruptores 1 polo con disparador de sobrecarga y cortocircuito fijo TM210 Protección LI					
100360365	3VM1196-3ED12-0AA0	16	320	25	5	**40,70**
100360366	3VM1120-3ED12-0AA0	20	320	25	5	**40,70**
100360367	3VM1125-3ED12-0AA0	25	320	25	5	**40,70**
100360368	3VM1132-3ED12-0AA0	32	320	25	5	**40,70**
100360369	3VM1140-3ED12-0AA0	40	400	25	5	**40,70**
100360370	3VM1150-3ED12-0AA0	50	500	25	5	**40,70**
100360371	3VM1163-3ED12-0AA0	63	630	25	5	**40,70**
100360372	3VM1180-3ED12-0AA0	80	800	25	5	**40,70**
100360373	3VM1110-3ED12-0AA0	100	1000	25	5	**46,60**
100360374	3VM1112-3ED12-0AA0	120	1200	25	5	**76,20**
100360375	3VM1116-3ED12-0AA0	160	1600	25	5	**85,80**
	Interruptores 2 polos con disparador de sobrecarga y cortocircuito fijo TM210 Protección LI					
100360376	3VM1196-3ED22-0AA0	16	320	36	25	**62,30**
100360377	3VM1120-3ED22-0AA0	20	320	36	25	**62,30**
100360378	3VM1125-3ED22-0AA0	25	320	36	25	**62,30**
100360379	3VM1132-3ED22-0AA0	32	320	36	25	**62,30**
100360380	3VM1140-3ED22-0AA0	40	400	36	25	**62,30**
100360381	3VM1150-3ED22-0AA0	50	500	36	25	**62,30**
100360382	3VM1163-3ED22-0AA0	63	630	36	25	**62,30**
100360383	3VM1180-3ED22-0AA0	80	800	36	25	**68,70**
100360384	3VM1110-3ED22-0AA0	100	1000	36	25	**78,10**
100360385	3VM1112-3ED22-0AA0	120	1200	36	25	**133,10**
100360386	3VM1116-3ED22-0AA0	160	1600	36	25	**153,30**

Con unidad TM210 protección LI

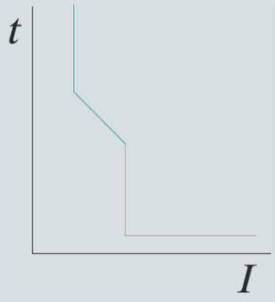

Con unidad TM120 protección I

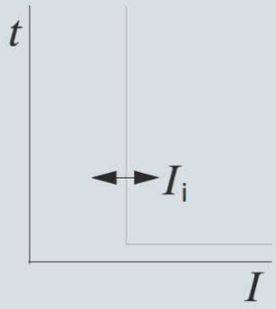

Aparatos de protección

Interruptores Automáticos de Caja Moldeada
3VM1 hasta 630A tripolares

No. de Depósito	Descripción						Precio Unitario ($)
	Breakers 3VM10…3VM14 Version de 3 Polos **TM210** **FTFM** **TM220** **ATFM** 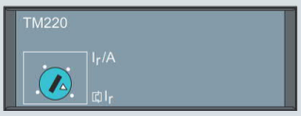						
	Tipo	**Regulación (A)**		**Capacidad de ruptura simétrica (kA)**			
		Térmica	**Cortocircuito**	**240V**	**380/415V**	**440V**	
	Interruptores 3 polos con disparador de sobrecarga y cortocircuito fijo TM210 Protección LI						
100414369	3VM1096-3ED32-0AA0	16	320	36	25	16	**75,30**
100391163	3VM1020-3ED32-0AA0	20	320	36	25	16	**75,30**
100414370	3VM1025-3ED32-0AA0	25	320	36	25	16	**75,30**
100391453	3VM1032-3ED32-0AA0	32	320	36	25	16	**75,30**
100414371	3VM1040-3ED32-0AA0	40	400	36	25	16	**75,30**
100414372	3VM1050-3ED32-0AA0	50	500	36	25	16	**75,30**
100363072	3VM1063-3ED32-0AA0	63	630	36	25	16	**75,30**
100363331	3VM1080-3ED32-0AA0	80	800	36	25	16	**82,80**
100414373	3VM1010-3ED32-0AA0	100	1000	36	25	16	**89,40**
100346468	3VM1112-3ED32-0AA0	125	1250	36	25	16	**159,90**
100346469	3VM1116-3ED32-0AA0	160	1600	36	25	16	**177,70**
100346470	3VM1220-4ED32-0AA0	200	2000	55	36	25	**263,30**
100346471	3VM1225-4ED32-0AA0	250	2000	55	36	25	**282,10**
100469242	3VM1340-4ED32-0AA0	400	4000	55	36	36	**362,00**
100469243	3VM1463-4ED32-0AA0	630	6300	55	36	36	**517,10**
	Interruptores 3 polos con disparador de sobrecarga regulable y cortocircuito fijo TM220 Protección LI						
100346472	3VM1196-3EE32-0AA0	11...16	320	36	25	16	**82,80**
100377065	3VM1120-3EE32-0AA0	14...20	320	36	25	16	**82,80**
100346473	3VM1125-3EE32-0AA0	18...25	320	36	25	16	**82,80**
100346474	3VM1132-3EE32-0AA0	22...32	320	36	25	16	**82,80**
100346475	3VM1140-3EE32-0AA0	28...40	400	36	25	16	**82,80**
100346476	3VM1150-3EE32-0AA0	35...50	500	36	25	16	**82,80**
100346477	3VM1163-3EE32-0AA0	44...63	630	36	25	16	**82,80**
100346478	3VM1180-3EE32-0AA0	56...80	800	36	25	16	**94,10**
100346394	3VM1110-3EE32-0AA0	70...100	1000	36	25	16	**103,50**
100346392	3VM1112-3EE32-0AA0	88...125	1250	36	25	16	**169,30**
100346389	3VM1116-3EE32-0AA0	112...160	1600	36	25	16	**188,10**
100346386	3VM1220-4EE32-0AA0	140...200	2000	55	36	25	**282,10**
100346356	3VM1225-4EE32-0AA0	175...250	2000	55	36	25	**305,60**
100469244	3VM1340-4EE32-0AA0	280...400	4000	55	36	36	**404,30**
100469245	3VM1463-4EE32-0AA0	440...630	6300	55	36	36	**564,20**

Mayor información en:
siemens.com/lowvoltage

Aparatos de protección

Interruptores Automáticos de Caja Moldeada
3VM1 tetrapolares y magnéticos

No. de Depósito	Descripción						Precio Unitario ($)
	Breakers 3VM10…3VM12 Versión de 4 Polos Sin protección de Neutro **TM220** **ATFM**	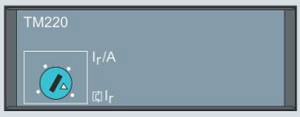					
	Tipo	**Regulación (A)**		**Capacidad de ruptura simétrica (kA)**			
		Térmica	**Cortocircuito**	**240V**	**380/415V**	**440V**	
	Interruptores 3 polos con disparador de sobrecarga regulable y cortocircuito fijo TM220 Protección LI						
100414374	3VM1196-4EE42-0AA0	11...16	320	55	36	25	**112,90**
100414375	3VM1120-4EE42-0AA0	14...20	320	55	36	25	**112,90**
100414376	3VM1125-4EE42-0AA0	18...25	320	55	36	25	**112,90**
100414377	3VM1132-4EE42-0AA0	22...32	320	55	36	25	**112,90**
100414378	3VM1140-4EE42-0AA0	28...40	400	55	36	25	**112,90**
100414265	3VM1150-4EE42-0AA0	35...50	500	55	36	25	**112,90**
100414266	3VM1163-4EE42-0AA0	44...63	630	55	36	25	**112,90**
100414267	3VM1180-4EE42-0AA0	56...80	800	55	36	25	**122,30**
100414268	3VM1110-4EE42-0AA0	70...100	1000	55	36	25	**141,10**
100414269	3VM1112-4EE42-0AA0	88...125	1250	55	36	25	**225,70**
100414380	3VM1116-4EE42-0AA0	112...160	1600	55	36	25	**263,30**
100414381	3VM1220-4EE42-0AA0	140...200	2000	55	36	25	**338,50**
100414565	3VM1225-4EE42-0AA0	175...250	2500	55	36	25	**376,10**
	Breakers 3VM10…3VM14 Solo protección magnética (cortocircuito) Para aplicaciones en guardamotores **TM120M** **AM**			**Nuevo!** Producto de importación solo **BAJO PEDIDO**			
	Interruptores 3 polos Magnéticos con cortocircuito Regulable TM220 Protección I (Importación bajo pedido)						
Nuevo **100496067**	3VM1120-5MH32-0AA0	20	140...320	85	55	36	**98,00**
Nuevo **100496068**	3VM1132-5MH32-0AA0	32	225…510	85	55	36	**98,00**
Nuevo **100484672**	3VM1140-5MH32-0AA0	40	280...640	85	55	36	**98,00**
Nuevo **100484673**	3VM1150-5MH32-0AA0	50	350…800	85	55	36	**98,00**
Nuevo **100484674**	3VM1163-5MH32-0AA0	63	440…1010	85	55	36	**98,00**
Nuevo **100484675**	3VM1180-5MH32-0AA0	80	560…1280	85	55	36	**106,00**
Nuevo **100484671**	3VM1110-5MH32-0AA0	100	700…1600	85	55	36	**125,00**
Nuevo **100496069**	3VM1112-5MH32-0AA0	125	875…2000	85	55	36	**188,00**
Nuevo **100484676**	3VM1216-5MH32-0AA0	160	1120…2560	85	55	36	**220,00**
Nuevo **100496581**	3VM1220-5MH32-0AA0	200	1200…2800	85	55	36	**290,00**
Nuevo **100482941**	3VM1325-5MH32-0AA0	250	2000…4000	85	55	55	**325,00**
Nuevo **100496582**	3VM1332-5MH32-0AA0	320	2240…4480	85	55	55	**450,00**
Nuevo **100482942**	3VM1440-5MH32-0AA0	400	2400…4800	85	55	55	**450,00**
Nuevo **100493337**	3VM1450-5MH32-0AA0	500	2500…5000	85	55	55	**600,00**

Mayor información en:
siemens.com/lowvoltage

Aparatos de protección

Interruptores Automáticos de Caja Moldeada
Accesorios 3VM

No. de Depósito	Descripción				Precio Unitario ($)
	3VM9988-0AA13 Contacto Aux.	3VM9908-0BB27 Bobina de min. Tensión	3VM9153-0JA11 Terminales para Cable	3VM9213-0JC22 Terminales para 2 Cables	
	Bobinas				
100366107	3VM9908-0BB25	Bobina de mínima tensión 208-230VAC			66,30
100473679	3VM9908-0BB27	Bobina de mínima tensión 440-480VAC			65,40
100365113	3VM9908-0BL33	Bobina de disparo/apertura 208-277 V AC			49,40
100473678	3VM9908-0BL20	Bobina de disparo/apertura 288-600 V AC			49,40
	Contacto Auxiliar				
100365110	3VM9988-0AA13	Contacto Auxiliar 1NA+1NC			20,70
100365111	3VM9988-0AB13	Contacto Auxiliar Conmutado 1NA+1NC			25,90
	Terminales para Cables				
100365114	3VM9153-0JA11	Juego de terminal (3 Unid) (Box Terminal)	3VM10/11	Hasta 160A	12,30
100418782	3VM9253-0JA12	Juego de terminal (3 Unid) (Box Terminal)	3VM12	Hasta 250A	13,70
100469249	3VM9483-0JA13	Juego de terminal (3 Unid) (Box Terminal)	3VM13/14	Hasta 630A	61,20
Nuevo 100496583	3VM9213-0JC22	Juego de terminal (3 Unid) (2 Cables+Tapa cubrebornes)	3VM12	Hasta 250A	56,00
Nuevo 100496584	3VM9403-0JC23	Juego de terminal (3 Unid) (2 Cables+Tapa cubrebornes)	3VM13/14	Hasta 630A	110,00
	Terminales para Barras				
100439478	3VM9253-0QC00	Ensanchamiento de conexión frontal, 3 Unidades	3VM12	Hasta 250A	35,30
100473710	3VM9483-0QC00	Ensanchamiento de conexión frontal, 3 Unidades	3VM13/14	Hasta 630A	56,50
	Mando Giratorio Frontal (Gris)				
100473712	3VM9117-0EK11	Mando giratorio frontal estándar IEC IP30/40	3VM10/11	Hasta 160A	33,00
100473713	3VM9217-0EK11	Mando giratorio frontal estándar IEC IP30/40	3VM12	Hasta 250A	37,70
100473714	3VM9417-0EK11	Mando giratorio frontal estándar IEC IP30/40	3VM13/14	Hasta 400/630A	49,40
	KIT Mando Giratorio Montaje a Puerta (Gris)				
100377698	3VM9117-0FK21	Mando giratorio frontal estándar IP65 + Varilla 300 mm	3VM10/11	Hasta 160A	48,90
100377699	3VM9217-0FK21	Mando giratorio frontal estándar IP65 + Varilla 300 mm	3VM12	Hasta 250A	56,50
100473711	3VM9417-0FK21	Mando giratorio frontal estándar IP65 + Varilla 300 mm	3VM14/13	Hasta 630A	94,10
	Placa para montaje en DIN Rail				
100385818	3VM9181-0SH10	Adaptador para uso en DIN Rail de 1 Polo	3VM11	Hasta 160A	15,60
100385819	3VM9182-0SH10	Adaptador para uso en DIN Rail de 2 Polos	3VM11	Hasta 160A	23,60
100414566	3VM9187-0SH10	Adaptador para uso en DIN Rail de 3/4 Polos	3VM10/11	Hasta 160A	25,40
	Separadores de Fases				
100439479	3VM9152-0WA00	Separador de fase, 2 unidades	3VM10/11	Hasta 160A	5,70
100439490	3VM9252-0WA00	Separador de fase, 2 unidades	3VM12	Hasta 250A	5,70
100469248	3VM9482-0WA00	Separador de fase, 2 unidades	3VM13/14	Hasta 630A	8,50

3VM9217-0EK11
Mando Giratorio Frontal

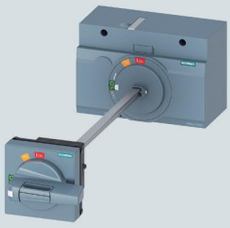

3VM9217-0FK21
Mando Giratorio Montaje a Puerta

3VM9187-0SH10
Placa Para Montaje en DIN Rail

Aparatos de protección

Descripción

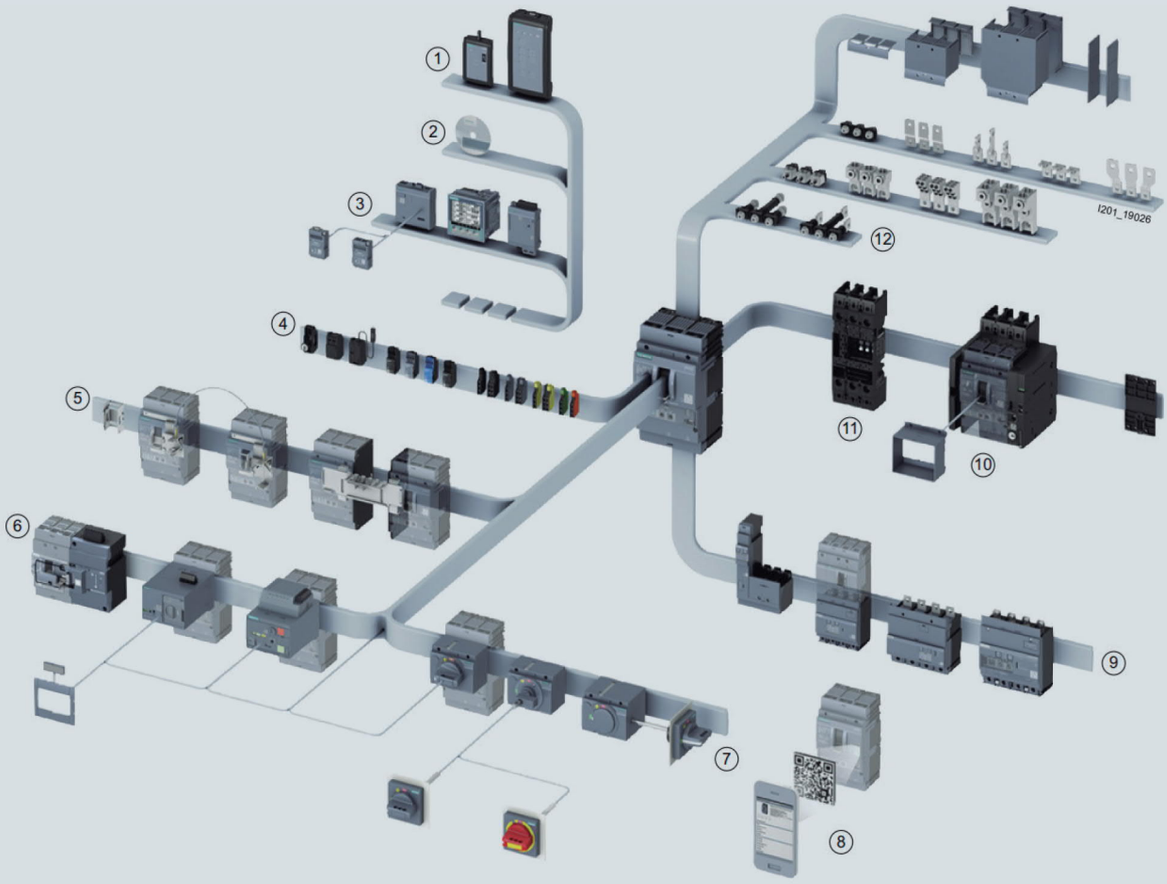

1 Módulo de prueba
2 Software Powerconfig
3 Módulos de Comunicación
4 Accesorios Internos
5 Enclavamientos mecánicos
6 Accionamiento motorizado
7 Accionamiento giratorio
8 Código QR
9 Módulos RCD
10 Sistema extraíble
11 Sistema tipo Plug-in
12 Accesorios de Conexión

Interruptores de caja moldeada 3VA	hasta 630A										>630A
Accesorios	3VA1					3VA2					3VA2
Tamaño	3VA10	3VA11	3VA12	3VA13	3VA14	3VA20	3VA21	3VA22	3VA23	3VA24	3VA25
Contactos auxiliares y de alarma	●	●	●	●	●	●	●	●	●	●	●
Bobina de disparo y mínima tensión	●	●	●	●	●	●	●	●	●	●	●
Tecnolgía de conexión	●	●	●	●	●	●	●	●	●	●	●
Conexión enchufable		●	●	●	●	●	●	●	●	●	
Conexión extraible			●	●	●	●	●	●	●	●	
Mando giratorio frontal	●	●	●	●	●	●	●	●	●	●	●
Mando giratorio prolongado	●	●	●	●	●	●	●	●	●	●	●
Mando giratorio lateral	●	●	●	●	●	●	●	●	●	●	
Motorizado		●	●	●	●	●	●	●	●	●	
Bloqueos y enclavamientos mecánicos	●	●	●	●	●	●	●	●	●	●	●
Módulo de corriente residual *(montaje lateral)*		●	●	●	●						
Módulo de corriente residual *(montaje inferior)*		●	●	●	●	●	●	●	●	●	
Interfaz de comunicaciones						●	●	●	●	●	●
Dispositivos de prueba						●	●	●	●	●	●
Adaptador para riel DIN	●	●									

Interruptores Automáticos de Caja Moldeada
Línea 3VA

Descripción

Breakers 3VA hasta 1000A y 3VA27 hasta 1600A

»Diseño Compacto
»Alto poder de Corte
»Disponible en Montaje Fijo y Extraible
»Aplicaciones AC/DC
»Sin Derrateo hasta +50C°
»Portafolio para Transferencias e Interbloqueos
»Con capacidad de Medición Directa y Comunicación
»Vida Mecánica hasta 20000 Ciclos
»Aplicaciones en Industrias (Hasta 55kA a 440 VAC)

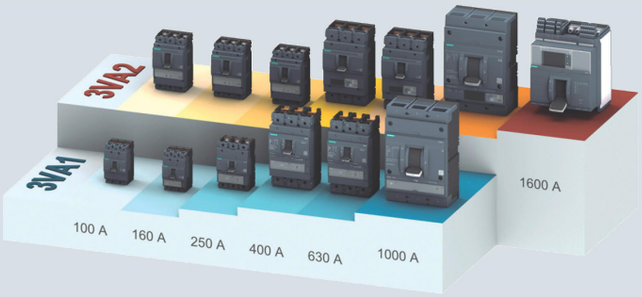

Características Técnicas Acorde a IEC 60947-2

Tipo	3VA10 3VA20	3VA11 3VA21	3VA12 3VA22	3VA13 3VA23	3VA14 3VA24	3VA15 3VA25
Número de Polos	3,4	3,4	3,4	3,4	3,4	3,4
Tamaño	100A	160A	250A	400A	630A	1000A
3VA1 - Corriente In	*16...100A*	*16…160A*	*160…250A*	*320…400A*	*500…630A*	*630…1000A*
3VA2 - Corriente In	*25...100A*	*25…160A*	*160…250A*	*250…400A*	*400…630A*	*630…1000A*
Tensión de Operación *Ue* 50/60 Hz AC	690 V	690 V	690 V	690 V	690 V	690 V
Tensión de Aislamiento *Ui*	800 V	800 V	800 V	800 V	800 V	800 V
3VA1 - Capacidad de Ruptura (kA) Icu/Ics						
220-240 V AC	55/55	85/85	85/85	85/85	85/85	85/85
380-415 V AC	36/36	55/55	55/55	55/55	55/55	55/55
440 V AC	25/25	36/36	36/36	Bajo Consulta	Bajo Consulta	Bajo Consulta
690 V AC	7/5	10/5	10/5	7/5	7/5	25/19
250 V DC (Con 2 Polos)	55/55	85/85	85/85	16/16	16/16	–
500 V DC (Con 3 Polos)	55/55	85/85	85/85	16/16	16/16	–
3VA2 - Capacidad de Ruptura (kA) Icu/Ics						
220-240 V AC	85/85	85/85	85/85	85/85	85/85	85/85
380-415 V AC	55/55	55/55	55/55	55/55	55/55	55/55
440 V AC	55/55	55/55	55/55	55/55	55/55	Bajo Consulta
690 V AC	2/2	2.5/2.5	3/3	5/5	6/6	25/19
250 V DC (Con 2 Polos)	–	–	–	–	–	–
500 V DC (Con 3 Polos)	–	–	–	–	–	–

*Nota: Mayor Poder de Ruptura bajo pedido

Dimensiones (mm)

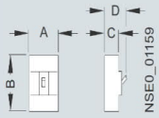

	3VA10	3VA11	3V12	3VA13	3VA14	3VA15
A	76.2 (3P)	76.2 (3P)	105 (3P)	138 (3P)	138 (3P)	210 (3P)
B	130	130	158	248	248	320
C	70	70	70	110	110	120
D	88	88	88	137	137	253

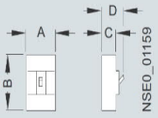

	3VA20	3VA21	3VA22	3VA23	3VA24	3VA25
A	105 (3P)	105 (3P)	105 (3P)	138 (3P)	138 (3P)	210 (3P)
B	158	158	158	248	248	320
C	70	70	70	110	110	120
D	88	88	88	137	137	253

Aparatos de protección

Interruptores Automáticos de Caja Moldeada
3VA1 hasta 1000A tripolares

Breakers 3VA11…3VA15
Version de 3 Polos

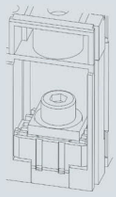

3VA11 3VA12 3VA15

***Nota:** Incluye Lug terminal/terminal de ojo uso c/barra de cobre directa

No. de Depósito	Tipo	Regulación (A) Térmica	Regulación (A) Cortocircuito	Capacidad de ruptura simétrica (kA) 240V	440V	500V	Precio Unitario ($)
	Interruptores 3 polos con disparador de sobrecarga y cortocircuito fijo TM210 Protección LI						
100358542	3VA1196-5ED32-0AA0	16	320	85	36	10	**151,90**
100358543	3VA1120-5ED32-0AA0	20	320	85	36	10	**151,90**
100358544	3VA1125-5ED32-0AA0	25	320	85	36	10	**151,90**
100358545	3VA1132-5ED32-0AA0	32	320	85	36	10	**151,90**
100358546	3VA1140-5ED32-0AA0	40	400	85	36	10	**151,90**
100358547	3VA1150-5ED32-0AA0	50	500	85	36	10	**151,90**
100358548	3VA1163-5ED32-0AA0	63	630	85	36	10	**151,90**
100358549	3VA1180-5ED36-0AA0	80	800	85	36	10	**163,60**
100358590	3VA1110-5ED36-0AA0	100	1000	85	36	10	**187,10**
100358591	3VA1112-5ED36-0AA0	125	1250	85	36	10	**308,40**
100358592	3VA1116-5ED36-0AA0	160	1600	85	36	10	**364,80**
	Interruptores 3 polos con disparador de sobrecarga regulable y cortocircuito fijo TM220 Protección LI						
100346486	3VA1196-5EE32-0AA0	11…16	320	85	36	10	**161,80**
100358593	3VA1120-5EE32-0AA0	14…20	320	85	36	10	**161,80**
100346487	3VA1125-5EE32-0AA0	18…25	320	85	36	10	**161,80**
100346488	3VA1132-5EE32-0AA0	22…32	320	85	36	10	**161,80**
100358594	3VA1140-5EE32-0AA0	28…40	400	85	36	10	**161,80**
100358595	3VA1150-5EE32-0AA0	35…50	500	85	36	10	**161,80**
100358596	3VA1163-5EE32-0AA0	44…63	630	85	36	10	**161,80**
100358597	3VA1180-5EE32-0AA0	56…80	800	85	36	10	**172,60**
100358598	3VA1110-5EE32-0AA0	70…100	1000	85	36	10	**192,80**
100358599	3VA1112-5EE32-0AA0	88...125	1250	85	36	10	**318,30**
100358610	3VA1116-5EE32-0AA0	112…160	1600	85	36	10	**384,60**
	Interruptores 3 polos con disparador de sobrecarga y cortocircuito regulable TM240 Protección LI						
Nuevo **100351972**	3VA1225-5EF32-0AA0	175…250	1250…2500	85	36	15	**550,00**
Nuevo **100439509**	3VA1340-5EF32-0AA0	280…400	2000…4000	85	55[1]	7[2]	**750,00**
Nuevo **100439531**	3VA1463-5EF32-0AA0	440…630	2520…5040	85	55[1]	7[2]	**1.100,00**
Nuevo **100496076**	3VA1580-5EF32-0AA0	560…800	4000…8000	85	55[1]	7[2]	**1.550,00**
Nuevo **100490768**	3VA1510-5EF32-0AA0	700…1000	5000…10000	85	55[1]	25[2]	**2.250,00**

FTFM

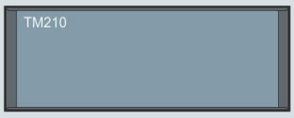

ATFM

ATAM

Nota:
[1]Aplica a 415 VAC
[2]Aplica a 690 VAC

Aparatos de protección

Interruptores Automáticos de Caja Moldeada
3VA2 hasta 1000A tripolares

No. de Depósito	Descripción						Precio Unitario ($)
	Breakers 3VA20…3VA25 Version de 3 Polos Unidad de Disparo Electrónica						
	Tipo	**Regulación (A)**		**Capacidad de ruptura simétrica (kA)**			
		Térmica	**Cortocircuito**	**240V**	**440V**	**500V**	
	Interruptores 3 polos con disparador electrónico ETU320 Protección LI						
Nuevo **100391315**	3VA2025-5HL32-0AA0	10…25	38…300	85	55	36	**300,00**
Nuevo **100394391**	3VA2040-5HL32-0AA0	16…40	60…480	85	55	36	**300,00**
Nuevo **100394392**	3VA2063-5HL32-0AA0	25…63	95…756	85	55	36	**300,00**
Nuevo **100295729**	3VA2010-5HL32-0AA0	40…100	150…1200	85	55	36	**340,00**
Nuevo **100359573**	3VA2116-5HL32-0AA0	63…160	240…1600	85	55	36	**490,00**
100346352	3VA2225-5HL32-0AA0	100…250	375…2500	85	55	36	**650,00**
100346358	3VA2340-5HL32-0AA0	160…400	600…4000	85	55	36	**809,50**
100346351	3VA2463-5HL32-0AA0	250…630	945…5670	85	55	36	**1.250,00**
	Interruptores 3 polos con disparador electrónico ETU350 Protección LSI						
100392637	3VA2580-5HN32-0AA0	320…800	Isd=1,5…10 x Ir, Ii=12 x In	85	55	25[2]	**1.790,00**
100392628	3VA2510-5HN32-0AA0	400…1000	Isd=1,5…10 x Ir, Ii=10 x In	85	55	25[2]	**2.450,00**
	Interruptores 3 polos con disparador electrónico ETU850 Protección LSI con Display y Función de Medición						
100413745	3VA2025-5KP32-0AA0	10…25	Isd=0,6…10 x Ir, Ii=1,5...12 x In	85	55	36	**778,50**
100411345	3VA2040-5KP32-0AA0	16…40	Isd=0,6…10 x Ir, Ii=1,5...12 x In	85	55	36	**778,50**
100411346	3VA2063-5KP32-0AA0	25…63	Isd=0,6…10 x Ir, Ii=1,5...12 x In	85	55	36	**778,50**
100411344	3VA2010-5KP32-0AA0	40…100	Isd=0,6…10 x Ir, Ii=1,5...12 x In	85	55	36	**803,00**
100369157	3VA2116-5KP32-0AA0	63…160	Isd=0,6…10 x Ir, Ii=1,5...10 x In	85	55	36	**983,00**
100353498	3VA2225-5KP32-0AA0	100…250	Isd=0,6…10 x Ir, Ii=1,5...10 x In	85	55	36	**1.148,50**
100353527	3VA2340-5KP32-0AA0	160…400	Isd=0,6…10 x Ir, Ii=1,5...10 x In	85	55	36	**1.391,50**
100353535	3VA2463-5KP32-0AA0	250…630	Isd=0,6…9 x Ir, Ii=1,5...10 x In	85	55	36	**1.703,60**
	Interruptores 3 polos con disparador electrónico ETU860 Protección LSIG con Display y Función de Medición						
100392638	3VA2580-5KQ32-0AA0	320…800	Isd=0,6…10 x Ir, Ii=1,5...12 x In	85	55	25[2]	**2.432,70**
100392629	3VA2510-5KQ32-0AA0	400…1000	Isd=0,6…10 x Ir, Ii=1,5...10 x In	85	55	25[2]	**3.084,80**
	Interruptores 3 polos con disparador electrónico ETU340 ELISA Protección LI (Importación bajo pedido)						
100413813	3VA2563-5HK32-0AA0	250…630	7560	85	55	25[2]	**1.313,90**
100413814	3VA2580-5HK32-0AA0	320…800	8000	85	55	25[2]	**1.703,20**
100413815	3VA2510-5HK32-0AA0	400…1000	10000	85	55	25[2]	**2.365,10**

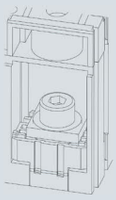

3VA20

3VA25

3VA25 + ETU 850

***Nota:** Incluye Lug terminal/terminal de ojo uso c/barra de cobre directa

Disyuntor con unidad electrónica protección LI

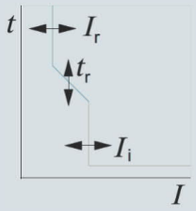

Disyuntor con unidad electrónica protección LI ELISA

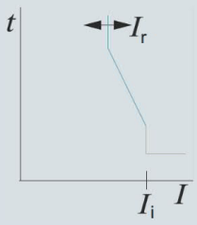

Disyuntor con unidad electrónica protección LSI

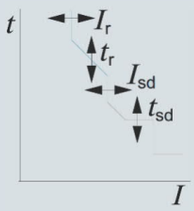

Disyuntor con unidad electrónica protección LSIG

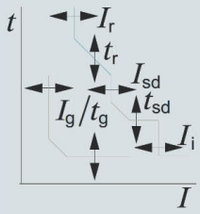

Nota:
[2] Aplica a 690 VAC

Aparatos de protección

	Descripción			
Datos Generales	**Unidad Termomagnética** **TM 2 Series**	**Unidad Electrónica** **ETU 3er-series**	**Unidad Electrónica Con display** **ETU 5er-series**	**Unidad Electrónica Con display y Medición** **ETU 8er-series**
Protección:				
Unidades de Disparo	 Protección de Línea: TM210 TM220,TM240 Protección de Arranque: ETU120M	 Protección de Línea: ETU320 ETU330, ETU340, ETU350 Protección de Arranque: ETU310M Protección de Motores: ETU350M	 Protección de Línea: ETU550 ETU560 Protección de Motores: ETU550M	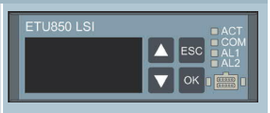 Protección de Línea: ETU850 ETU860 Protección de Motores: ETU850M
Funciones Integradas:				
Parametrización	 Configuración y lectura de Parámetros en A y S	 Configuración y lectura de Parámetros en A y S	 • Configuración y lectura de Parámetros vía Display y Comunicación • Fácil Parametrización • Lectura de Variables Medidas	 • Configuración y lectura de Parámetros vía Display y Comunicación • Fácil Parametrización • Lectura de Variables Medidas
Visualización de Estado	--	 Estado de la ETU por LEDs	 Estado de la ETU por LEDs	 Estado de la ETU por LEDs
Interfaz	--	 Entrada para dispositivos de prueba	 Entrada para dispositivos de prueba	 Entrada para dispositivos de prueba
Función de Medición	--	--	--	Medición Integrada
Expansiones:				
	--	--	 Módulo de 24VDC	 Módulo de 24VDC
	--	 EFB300 Caja de funciones externas para conexión a la ETU	 EFB300 Caja de funciones externas para conexión a la ETU	 EFB300 Caja de funciones externas para conexión a la ETU
	--	--	 Módulo de Comunicación COM060	 Módulo de Comunicación COM060
	--	--	 DSP800 Display Externo	 DSP800 Display Externo

Aparatos de protección

Interruptores Automáticos de Caja Moldeada
Accesorios 3VA1/3VA2

No. de Depósito	Descripción				Precio Unitario ($)
	3VA9908-0BB25 Bobia de min. Tensión	3VA9988-0AA13 Contacto aux.	3VA9153-0JA11 Terminal Cable	3VA9213-0JJ22 Terminal - 2 x Cable	3VA9153-0QC00 Terminal a Barra	
	Bobinas					
100331215	3VA9908-0BB25	Bobina de mínima tensión 208-230 VAC				66,30
100379398	3VA9908-0BB27	Bobina de mínima tensión 440-480 VAC				73,10
100346505	3VA9988-0BL33	Bobina de disparo 208-277 VAC / 220-250VDC				48,70
	Contacto Auxiliar					
100331217	3VA9988-0AA13	Bloque de contactos auxiliares, contactos conmutados				20,50
100331218	3VA9988-0AB13	Bloque señalización disparado, contactos conmutados				25,30
	Terminales para Cables					
100353545	3VA9153-0JA11	Terminales para Cable Cu, hasta 160A	Tamaños	3VA10/11		15,10
100365115	3VA9163-0JA12	Terminales para Cable Cu, hasta 250A	Tamaños	3VA20/21/22		20,70
100365116	3VA9483-0JA13	Terminales para Cable Cu, hasta 630A	Tamaños	3VA13/14/23/24		71,00
Nuevo 100408179	3VA9213-0JJ22	Terminales para 2 Cables Cu/Al, hasta 250A	Tamaños	3VA12		55,00
Nuevo 100380474	3VA9223-0JJ22	Terminales para 2 Cables Cu/Al, hasta 250A	Tamaños	3VA20/21/22		60,00
Nuevo 100368825	3VA9403-0JJ23	Terminales para 2 Cables Cu/Al, hasta 630A	Tamaños	3VA13/14/23/24		95,00
Nuevo 100439664	3VA9503-0JB23	Terminales para 2 Cables Cu/Al, hasta 1000A	Tamaños	3VA15/25		110,30
Nuevo 100490687	3VA9503-0JB32	Terminales para 3 Cables Cu/Al, hasta 1000A	Tamaños	3VA15/25		137,90
	Terminales para Barras					
100331250	3VA9153-0QC00	Terminales Extendidos para Barra, hasta 160A	Tamaños	3VA10/11		36,20
100326877	3VA9263-0QC00	Terminales Extendidos para Barra, hasta 250A	Tamaños	3VA20/21/22		39,10
100331251	3VA9483-0QC00	Terminales Extendidos para Barra, hasta 630A	Tamaños	3VA13/14/23/24		58,30
	Mando Giratorio Frontal (Gris)					
Nuevo 100331242	3VA9157-0EK11	Mando Giratorio Frontal IEC IP30	Tamaños	3VA10/11		35,00
Nuevo 100374186	3VA9257-0EK11	Mando Giratorio Frontal IEC IP30	Tamaños	3VA12		38,00
Nuevo 100331243	3VA9267-0EK11	Mando Giratorio Frontal IEC IP30	Tamaños	3VA20/21/22		38,00
Nuevo 100331245	3VA9467-0EK11	Mando Giratorio Frontal IEC IP30	Tamaños	3VA13/14/23/24		52,00
Nuevo 100392647	3VA9687-0EK11	Mando Giratorio Frontal IEC IP30	Tamaños	3VA15/25		98,00
	Kit Mando Giratorio Montaje a Puerta (Gris)					
100331246	3VA9157-0FK21	Mando Giratorio IP65, Varilla 300mm	Tamaños	3VA10/11		55,50
Nuevo 100373204	3VA9257-0FK21	Mando Giratorio IP65, Varilla 300mm	Tamaños	3VA12		60,00
100331247	3VA9267-0FK21	Mando Giratorio IP65, Varilla 300mm	Tamaños	3VA20/21/22		60,20
100331248	3VA9467-0FK21	Mando Giratorio IP65, Varilla 300mm	Tamaños	3VA13/14/23/24		82,80
100387222	3VA9687-0FK21	Mando Giratorio IP65, Varilla 325mm	Tamaños	3VA15/25		146,20
	Manija Adicional para Mando Giratorio Montaje a Puerta					
100358611	3VA9287-0GC01	Operación cuando la cabina se encuentra abierta	Tamaños	3VA10/11/12		35,30
100358612	3VA9487-0GC01	Operación cuando la cabina se encuentra abierta	Tamaños	3VA20/21/22		40,90
100377128	3VA9487-0GC11	Operación cuando la cabina se encuentra abierta	Tamaños	3VA13/14/23/24		45,60
	Base para Breaker Extraible (Importación bajo pedido)					
100351261	3VA9123-0KD00	Kit Unidad Extraible, 3Polos	Tamaños	3VA20/21/22		222,90
100351263	3VA9323-0KD00	Kit Unidad Extraible, 3Polos	Tamaños	3VA13/14/23/24		547,20
100354807	3VA9987-0KD81	Palanca/Manivela para extracción				35,80
	Placa para montaje en DIN Rail					
100358613	3VA9187-0SH10	Adaptador para uso DIN Rail	Tamaños	3VA10/11		25,00

3VA9687-0EK11
Mando Giratorio Frontal

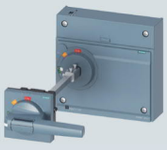
3VA9687-0FK21
Mando montaje a puerta

3VA9323-0KD00
KIT Unidad Extraible

3VA9987-0KD81
Manivela

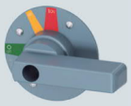
3VA9487-0GC11
Manija Adicional

Aparatos de protección

3VA9088-0VM10
Enclavamiento Posterior

3VA9268-0VK20
Placa para Enclavamiento

3VA9167-0VF10
Modulo Enclavamiento

3VA9267-0HA20
Acc.Motorizado

No. de Depósito	Descripción				Precio Unitario ($)
	Enclavamiento Posterior por Varilla				
100331239	3VA9088-0VM10	Enclavamiento Posterior con Varilla, Breakers Fijos	Tamaño	3VA11...14/20...24	**151,90**
100331228	3VA9158-0VK20	Placa para montaje posterior	Tamaño	3VA11	**14,60**
100331229	3VA9268-0VK20	Placa para montaje posterior	Tamaño	3VA20/21/22	**14,60**
100331230	3VA9468-0VK20	Placa para montaje posterior	Tamaño	3VA13/14/23/24	**14,60**
	Enclavamiento Mecánico por Cable Bowden				
100331231	3VA9157-0VF10	Módulo de Enclavamiento, requiere uno por 3VA	Tamaño	3VA11	**35,80**
100331232	3VA9167-0VF10	Módulo de Enclavamiento, requiere uno por 3VA	Tamaño	3VA20/21/22	**40,50**
100331233	3VA9367-0VF10	Módulo de Enclavamiento, requiere uno por 3VA	Tamaño	3VA13/14/23/24	**61,20**
100331235	3VA9980-0VC10	Cable Bowden, 0.6 metros	Tamaño	Todos	**25,40**
	Accionamientos Motorizados				
100331222	3VA9157-0HA20	Motorizado, 110…230 VAC / 110…250 VDC	Tamaño	3VA11	**263,30**
100290461	3VA9267-0HA20	Motorizado, 110…230 VAC / 110…250 VDC	Tamaño	3VA20/21/22	**354,50**
100331223	3VA9467-0HA20	Motorizado, 110…230 VAC / 110…250 VDC	Tamaño	3VA13/14/23/24	**455,60**

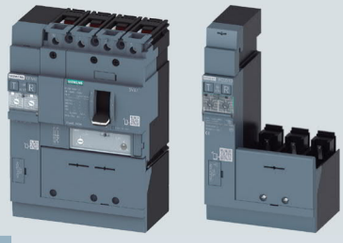

3VA9113-0RS20
Módulo RCD 3VA1

3VA9223-0RL30
Módulo RCD 3VA2

Producto de importación solo **BAJO PEDIDO**

	Módulos RCD (Importación bajo pedido)			
100373627	3VA9113-0RS20[1)]	RCD510 Tipo A, 3-Polos con sensibilidad asignada In=0.03…5A (30mA por defecto) y tiempo ajustable de t=inst…3s, montaje lateral izquierdo, incluye bobina de disparo, Ue=127-480V AC	3VA11	**583,90**
100377063	3VA9213-0RS20[1)]	RCD510 Tipo A, 3-Polos con sensibilidad asignada In=0.03…5A (30mA por defecto) y tiempo ajustable de t=inst…3s, montaje lateral izquierdo, incluye bobina de disparo, Ue=127-480V AC	3VA12	**632,80**
100355346	3VA9123-0RL30[1)]	RCD820 Tipo A, 3-Polos con sensibilidad asignada In=0.03…30A (30mA por defecto) y tiempo ajustable de t=inst…10s, montaje en parte inferior, incluye bobina de disparo, Ue=127-690V AC	3VA20/21	**681,70**
100346499	3VA9223-0RL30[1)]	RCD820 Tipo A, 3-Polos con sensibilidad asignada In=0.03…30A (30mA por defecto) y tiempo ajustable de t=inst…10s, montaje en parte inferior, incluye bobina de disparo, Ue=127-690V AC	3VA22	**681,70**
100346500	3VA9323-0RL30[1)]	RCD820 Tipo A, 3-Polos con sensibilidad asignada In=0.03…30A (30mA por defecto) y tiempo ajustable de t=inst…10s, montaje en parte inferior, incluye bobina de disparo, Ue=127-690V AC	3VA23	**817,50**
100377064	3VA9423-0RL30[1)]	RCD820 Tipo A, 3-Polos con sensibilidad asignada In=0.03…30A (30mA por defecto) y tiempo ajustable de t=inst…10s, montaje en parte inferior, incluye bobina de disparo, Ue=127-690V AC	3VA24	**817,50**

Nota:
[1)]Importación Bajo Pedido

No. de Depósito	Descripción	Precio Unitario ($)

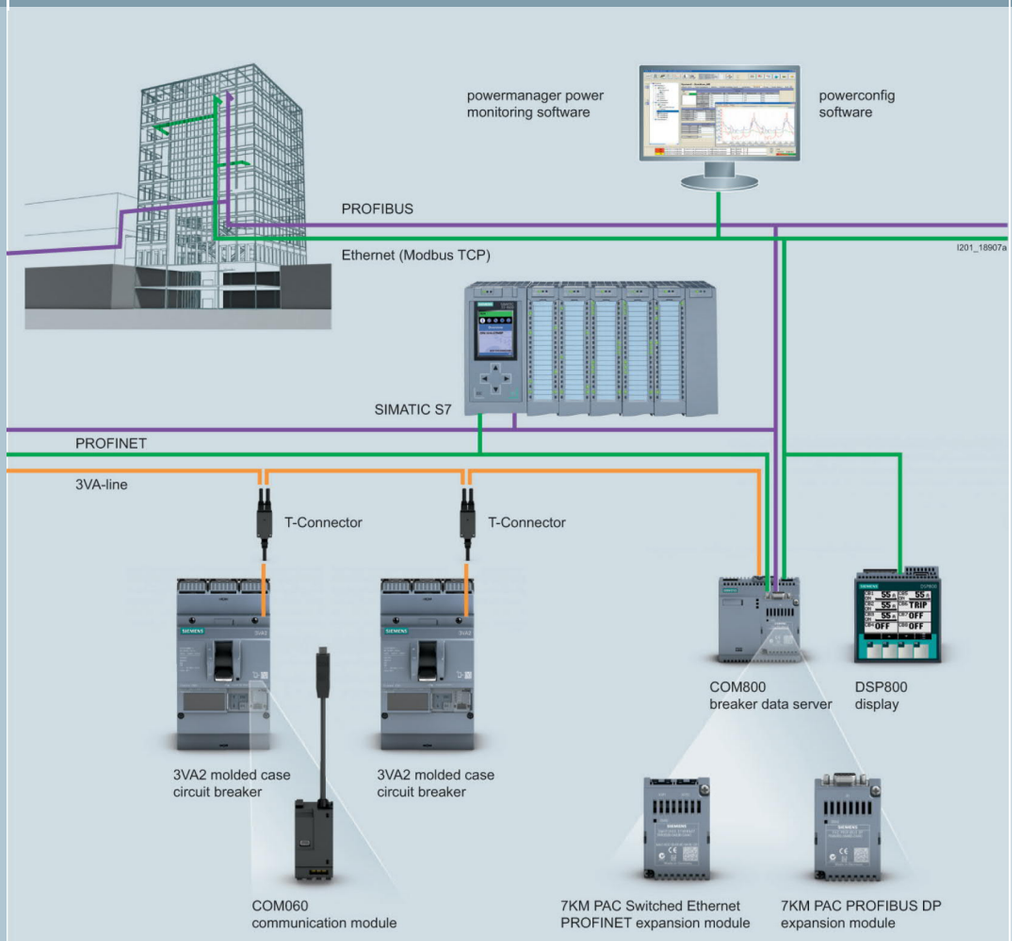

	Tipo	Descripción	
	Accesorios Para Comunicación de interruptores 3VA2		
100331249	3VA9987-0MA10	Equipo para activación y disparo TD300, incluye cable de conexión	**194,70**
100373650	3VA9987-0MB10	Equipo para activación y disparo TD500, incluye cable de conexión y comunicación USB	**1751,60**
100292844	3VA9187-0TB10	Módulo de comunicación COM060 para 3VA20/21/22	**219,10**
100344636	3VA9387-0TB10	Módulo de comunicación COM060 para 3VA23/24/25	**219,10**
100332880	3VA9987-0TG10	Conector T para derivación en Protocolo 3VA-line	**24,50**
100377694	3VA9987-0TC30	Cable conexión línea 3VA, 2 metros	**22,60**
100377695	3VA9987-0TA20	Concentrador de datos COM100, para un interruptor 3VA2	**360,10**
100332769	3VA9987-0TA10	Concentrador de datos COM800, hasta 8 interruptores 3VA2	**710,40**
100332766	3VA9987-0TD10	Display DSP800, hasta 8 interruptores 3VA2	**438,20**
100328359	7KM9300-0AB01-0AA0	Módulo de expansión 7KM Profibus DPV1 para COM100/800	**70,10**
100020167	7KM9300-0AM00-0AA0	Módulo de expansión 7KM Modbus RTU (RS 485) para COM100/800	**55,00**
100275631	7KM9300-0AE01-0AA0	Módulo de expansión 7KM Switched Ethernet Profinet para COM100/800	**110,00**

Mayor información en:
siemens.com/3VA

Interruptores Automáticos de Caja Moldeada 3VA27 de 630 hasta 1600A

Descripción

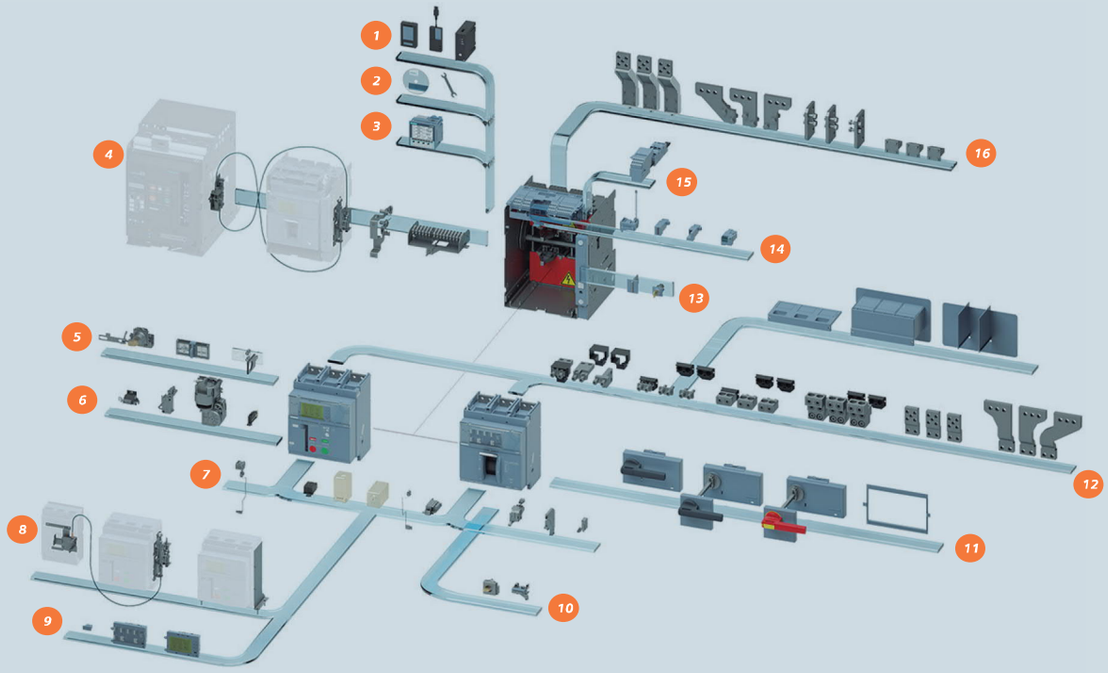

1. Dispositivos de Prueba e Inspección
2. Software PowerConfig
3. Display DSP800
4. Sistema de Interbloqueo (Base)
5. Mecanismos de bloqueo/interbloqueo - 3VA27 con acumulador por resorte
6. Accionamiento Motorizado y accesorios and- 3VA27 con acumulador por resorte
7. Contactos auxiliaries y de alarma / bobinas
8. Sistema de interbloqueo para disyuntores fijos
9. Unidad de Disparo Electrónica (ETU)
10. Acople de barras
11. Mandos giratorios
12. Terminales para disyuntores fijos
13. Sistema de interbloqueo en base extraible
14. Módulos de Comunicación (Para disyuntores de montaje fijo y extraibles)
15. Interruptor de posición para base extraíble
16. Terminales para montaje en base

Capacidad de Ruptura						
Tensión		220…230 VAC	380…415 VAC	440 VAC	500 VAC	690 VAC
Icu/Ics	kA	100/100	55/55	55/55	36/36	25/25

*Nota: Mayor poder de Ruptura bajo pedido

Características Técnicas						
Corriente Nominal *In*	A	630	800	1000	1600	
Dimensiones (mm)						
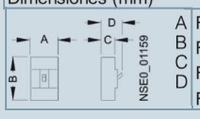	A	Fijo / Extraible	210 / 278 (3P)	210 / 278 (3P)	210 / 278 (3P)	210 / 278 (3P)
	B	Fijo / Extraible	268 / 363,5	268 / 363,5	268 / 363,5	268 / 363,5
	C	Fijo / Extraible	183 / 271	183 / 271	183 / 271	183 / 271
	D	Fijo / Extraible	225 / 325	225 / 325	225 / 325	225 / 325

Nuevo!

Interruptores Automáticos de Caja Moldeada 3VA27 de 630 hasta 1600A tripolares

»Versión de 3 Polos y Acumulador por Resorte
»Con unidad de Disparo Eléctronica ETU350 LSI
»Incluye contactos aux y de alarma

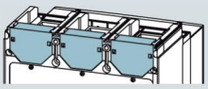

*Nota: Incluye Lug terminal/terminal de ojo uso c/barra de cobre directa

	No. de Depósito	Tipo	Regulación (A) Térmica	Regulación (A) Cortocircuito	Capacidad de ruptura simétrica (kA) 240V	440V	690V	Precio Unitario ($)
		Interruptores 3 polos con unidad de disparo electrónica LSI						
Nuevo	100496082	3VA2780-1AC03-0AA0	320…800	Isd=1…10 x Ir, Ii=1,5...15 x In	100	55	25	1.900,00
Nuevo	100496433	3VA2710-1AC03-0AA0	400…1000	Isd=1…10 x Ir, Ii=1,5...15 x In	100	55	25	2.600,00
Nuevo	100496434	3VA2712-1AC03-0AA0	500…1250	Isd=1…10 x Ir, Ii=1,5...15 x In	100	55	25	2.900,00
Nuevo	100496435	3VA2716-1AC03-0AA0	640…1600	Isd=1…10 x Ir, Ii=1,5...15 x In	100	55	25	3.900,00
		Terminales Para Cable						
Nuevo	100495282	3VW9011-0AL71	Set de 3 Terminales para cuatro cables (4 x 240 mm²)					140,00
		Terminales Para Barras						
Nuevo	100496436	3VW9011-0AL73	Set de Terminales, acople a barras (Montaje Superior)					145,00
Nuevo	100496437	3VW9011-0AL75	Set de Terminales, acople a barras (Montaje Inferior)					145,00
		Contacto Aux/Alarma						
Nuevo	100496580	3VW9011-0AH01	Bloque Señalización Contacto Conmutado					35,00
		Bobinas						
Nuevo	100496106	3VW9011-0AE07	Bobina de mínima tensión 220..240 V AC/DC					168,00
Nuevo	100473690	3VW9011-0AE05	Bobina de mínima tensión 110..120 V AC/DC					168,00
Nuevo	100496578	3VW9011-0AD07	Bobina de cierre/apertura 220..240 V AC/DC					155,00
Nuevo	100496105	3VW9011-0AD05	Bobina de cierre/apertura 110..120 V AC/DC					155,00
Nuevo	100473655	3VW9011-0AD01[1)]	Bobina de cierre/apertura 24 V AC/DC					155,00
		Motor (MO)						
Nuevo	100496577	3VW9011-0AF01[1)]	Motor 24…30 V AC/DC					640,00
Nuevo	100473500	3VW9011-0AF03	Motor 100…130 V AC/DC					640,00
Nuevo	100473469	3VW9011-0AF04	Motor 220…250 V AC/DC					640,00
		Separadores de Fase						
Nuevo	100496107	3VW9723-0WA00	4 Unidades, Versión H = 100mm					12,00
		Marco para Montaje a Puerta						
Nuevo	100496579	3VW9011-0AP01	Para 3VA27 versión fija, IP3x					59,00
		Unidad de Disparo Electronica (Importación bajo pedido)						
Nuevo	100496438	3VW9017-5AA00[1)]	ETU650 LSIN con Display para retrofit, con capacidad de Comunicación y Medición					1.150,00
Nuevo	100496439	3VW9011-0AT01[1)]	Función de Medición (MF) Básica, requiere ETU650/660					350,00
Nuevo	100496570	3VW9011-0AT72[1)]	Set de cables para MF					32,00
		Módulos de Comunicación (Importación bajo pedido)						
Nuevo	100496573	3VW9011-0AT16[1)]	COM043, comunicación por Modbus TCP					690,00
Nuevo	100496574	3VW9011-0AT17[1)]	COM042, comunicación por Modbus RTU					540,00
		Módulos de Conexión						
Nuevo	100496575	3VW9011-0AT06[1)]	Fuente externa para componentes electrónicos, 110…240 V AC/DC					150,00
		Accesorios Adicionales						
Nuevo	100496576	3VW9011-0AT32	TD310 Dispositivo para energización y prueba a través de la ETU3/6-serie					50,00
Nuevo	100486289	3VW9011-0BB21	Enclavamiento por Cable Bowden (Requiere acc. 3VW9011-0BB53)					280,00
Nuevo	100488399	3VW9011-0BB53	Kit de extensión de montaje a pared, para interruptores fijos					60,00

3VW9011-0AL71
Terminal Cable

3VW9011-0AL73
Terminal a Barra

3VW9017-5AA00
ETU 650 LSIN + Display

3VW9011-0AT32
Dispositivo para Pruebas

Nota:
[1)]Importación Bajo Pedido

Aparatos de protección

Descripción

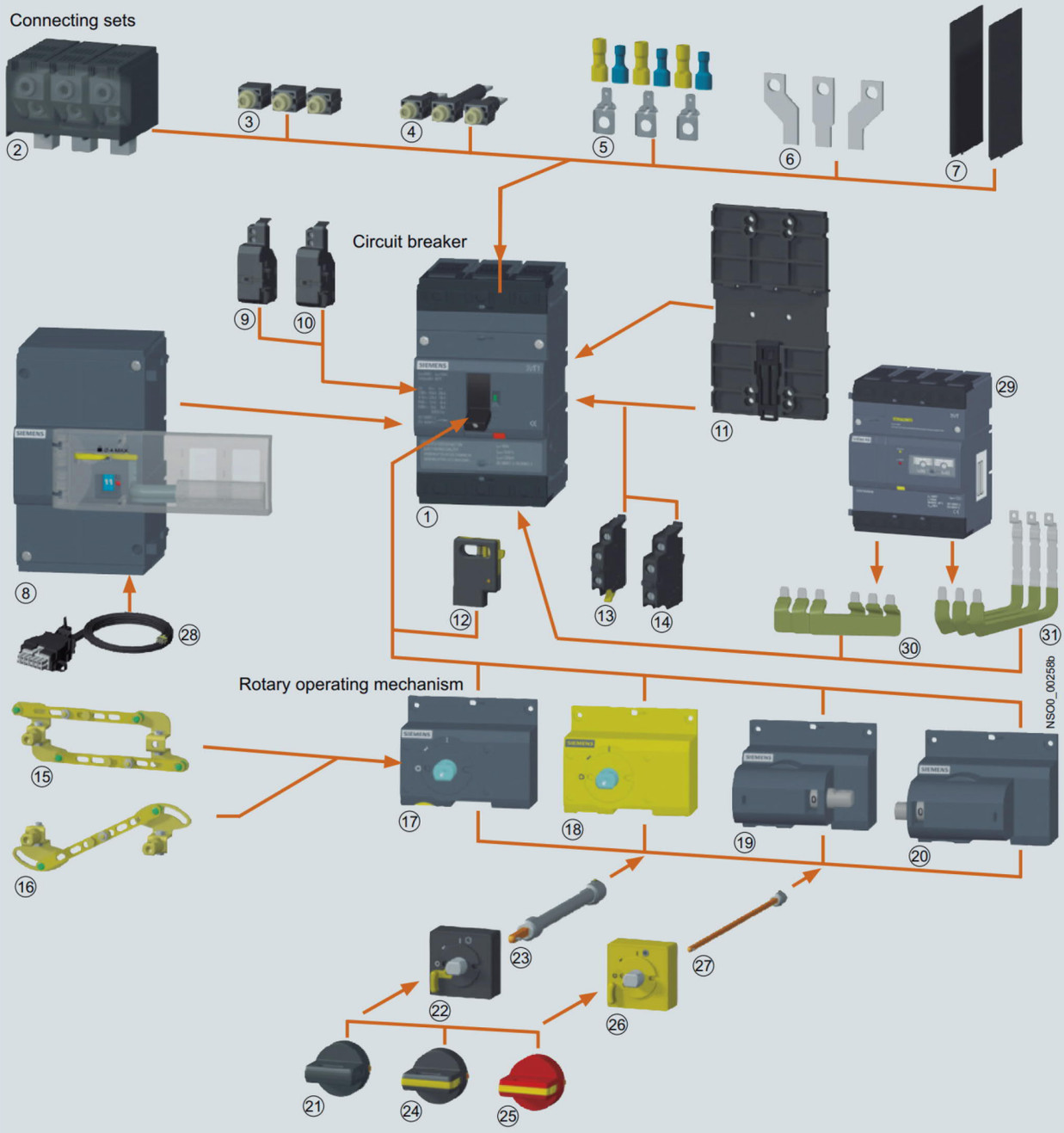

1. 3VT circuit breaker
2. Circular conductor terminal
3. Front connection
4. Rear connection
5. Auxiliary conductor terminal
6. Front connecting bus with increased pole spacing
7. Insulating barriers
8. Laterally mounted motorized operating mechanism
9. Shunt trip unit
10. Undervoltage trip unit
11. Adapter to install on 35 mm DIN rail
12. Lockingtype lever
13. Signal switch
14. Auxiliary switch
15. Mechanical parallel switching
16. Mechanical interlocking
17. Front manual operating mechanism
18. Front manual operating mechanism
19. Lateral manual operating mechanism (right)
20. Lateral manual operating mechanism (left)
21. Non lockable knob
22. Coupling driver
23. Telescopic extension shaft
24. Lockable knob
25. Lockable knob
26. Coupling driver
27. Extension shaft
28. Extension Cable
29. Residual current device (RCD) module
30. Connection set for RCD, short
31. Connection set for RCD, long

Interruptores Automáticos de Caja Moldeada
Línea 3VT *Reemplazo en Línea 3VM/3VA

Descripción

Breakers 3VT hasta 1600A (Equipo Reemplazable por Familia 3VM/3VA)

»Poder de Corte Estándar
»Montaje Fijo y Extraible
»Aplicaciones a nivel Industrial y Residencial
»Portafolio para Transferencias e Interbloqueos

Tipo	3VT1	3VT2	3VT3	3VT4	3VT5
Intensidad Asignada	16…160A	40…250A	160…630A	320…1000A	630…1600A
Tensión Asignada de empleo Ue	Hasta 690 VAC	Hasta 690 VAC	Hasta 690 VAC	Hasta 690 VAC	Hasta 690 VAC
Corriente Nominal In	160A	250A	630A	1000A	1600A
Frecuencia Asignada Fn	50/60 Hz	50/60 Hz	50/60 Hz	50/60 Hz	50/60 Hz
Tensión máx de impulso, Uimp	8kV	8kV	8kV	8kV	8kV
Poder de Ruptura Icu (kA)					
230 VAC	40	60	60	85	85
415 VAC	25	36	36	65	55
500 VAC	12	16	20	45	45
690 VAC	6	10	15	20	20
Poder de Ruptura Ics (kA)					
230 VAC	20	30	40	45	45
415 VAC	13	13	18	36	36
500 VAC	6	8	10	30	30
690 VAC	3	5	8	20	20
Frecuencia de maniobras/hora	120	120	120	120	120
Temperatura ambiente de Referencia	40°C	40°C	40°C	40°C	40°C
Elevación Máxima (m)	2000	2000	2000	2000	2000
Dimensiones (mm)					
	Montaje Fijo/Extraible				
A	75	105 / 179	140 / 215	210 / 292	210 / 292
B	130	225 / 290	275 / 358	494 / 508	494 / 508
C	68.5	105 / 140	105 / 140	134.5 / 239	134.5 / 239
D	80	117 / 167.5	117 / 187	164 / 295	164 / 295

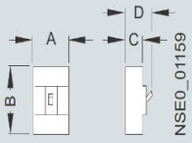

Características Técnicas Acorde a IEC 60947-1 y 60947-3

Aparatos de protección

Interruptores Automáticos de Caja Moldeada
3VT1 hasta 160 A (importación bajo pedido) Reemplazable en 3VM-3VA

No. de Depósito	Descripción					Precio Unitario ($)
	Tipo	Regulación (A)		Capacidad de ruptura simétrica (kA)		
		Térmica	Cortocircuito	240V	415V	
	»Con unidad de Disparo Termomágnetica LI					
	Interruptores 3 polos con disparador de sobrecarga y cortocircuito regulable					
100020991	3VT1701-2DC36-0AA0	12.5...16	160...240	40	25	**103,40**
100020992	3VT1702-2DC36-0AA0	16...20	200...300	40	25	**103,40**
100020679	3VT1792-2DC36-0AA0	20...25	250…375	40	25	**103,40**
100020994	3VT1703-2DC36-0AA0	25...32	160…320	40	25	**103,40**
100020995	3VT1704-2DC36-0AA0	32...40	200…400	40	25	**103,40**
100020993	3VT1705-2DC36-0AA0	40...50	250…500	40	25	**104,50**
100020982	3VT1706-2DC36-0AA0	50...63	315…630	40	25	**104,50**
100020996	3VT1708-2DC36-0AA0	63...80	400…800	40	25	**121,30**
100020984	3VT1710-2DC36-0AA0	80...100	500…1000	40	25	**129,20**
	3VT1712-2DC36-0AA0	100...125	625…1250	40	25	**212,60**
100020983	3VT1716-2DC36-0AA0	125...160	800…1600	40	25	**277,70**
	Interruptores 3 polos con disparador de sobrecarga y cortocircuito fijo					
100020987	3VT1704-2DA36-0AA0	40	160	40	25	**88,20**
100020988	3VT1705-2DA36-0AA0	50	200	40	25	**88,20**
100020979	3VT1706-2DA36-0AA0	63	252	40	25	**88,20**
100020989	3VT1708-2DA36-0AA0	80	320	40	25	**95,60**
100020985	3VT1710-2DA36-0AA0	100	400	40	25	**101,30**
100020990	3VT1712-2DA36-0AA0	125	500	40	25	**219,40**
100020980	3VT1716-2DA36-0AA0	160	640	40	25	**219,40**
	Contacto Auxiliar					
100020554	3VT9100-2AB10	Contacto Auxiliar conmutado 1NA+1NC				**12,30**
100020553	3VT9100-2AH10	Contacto de Alarma conmutado 1NA+1NC				**12,30**
	Bobinas					
100020590	3VT9100-1UE00	Bobina de mínima tensión 230, 440 V AC / 220 V DC				**52,00**
100020588	3VT9100-1SE00	Bobina de Disparo 230, 440 V AC / 220 V DC				**38,40**
	Accionamientos Giratorios					
100020591	3VT9100-3HA20	Accionamiento giratorio gris, posibilidad de bloqueo con candado, requiere manija				**26,30**
100020734	3VT9100-3HB20	Accionamiento giratorio amarillo, posibilidad de bloqueo con candado, requiere manija				**26,30**
100020592	3VT9100-3HD10	Accionamiento giratorio gris lateral derecho, sin posibilidad de bloqueo con candado, req. Man				**29,40**
	Acople para montaje a puerta					
100020595	3VT9100-3HG20	Mecanismo de acoplamiento negro para montaje en puerta IP66, requiere manija				**12,60**
100020695	3VT9100-3HH20	Mecanismo de acoplamiento amarillo para montaje en puerta IP66, requiere manija				**13,20**
	Manija					
100020594	3VT9100-3HE20	Manija Negra, posibilidad de bloqueo con candado				**7,90**
100020696	3VT9100-3HF20	Manija Roja, posibilidad de bloqueo con candado				**7,90**
	Varillas de Extensión para montaje a puerta					
100020577	3VT9100-3HJ10	Barra de extensión de 350 mm				**6,90**
	Terminales					
100020694	3VT9100-4TF30	Set de 3 Terminales para Conductores Circulares (2x25 / 125 mm²)				**25,00**
100020579	3VT9100-4ED30	Set de 3 Terminales para mayor distrancia entre polos				**25,20**
	Accionamientos Motorizados					
100020600	3VT9100-3ME00	Accionamiento Motorizado 230 V AC / 220 V DC - Montaje Lateral				**155,40**
	Interbloqueos Mecánicos					
100020596	3VT9100-8LA00	Módulo de Enclavamiento Mecánico				**64,10**
100020736	3VT9100-8LB00	Módulo de Enclavamiento Mecánico en Paralelo				**38,40**
	Accesorio para Montaje en DIN Rail					
100020575	3VT9100-4PP30	Montaje en DIN Rail de 35mm				**20,50**

Interruptores Automáticos de Caja Moldeada
3VT2 y 3VT3 hasta 630 A (importación bajo pedido) Reemplazable en 3VM-3VA

No. de Depósito	Descripción					Precio Unitario ($)
	Tipo	Regulación (A)		Capacidad de ruptura simétrica (kA)		
		Térmica	Cortocircuito	240V	415V	
	Con unidad de Disparo Termomágnetica LI	Requiere Unidad de Corte + Unidad de Disparo				
	Unidad de Corte hasta 250A - 3VT2					
100020536	3VT2725-2AA36-0AA0	--		60	36	**131,80**
100020546	3VT2725-3AA36-0AA0	--		100	65	**165,40**
	Unidad de Disparo Termomagnética Hasta 250A					
100020548	3VT9225-6DT00	–	--	Módulo Seccionador		**53,10**
100020703	3VT9220-6AB00	200	800	ETU LP, LI		**252,50**
100020538	3VT9225-6AB00	250	1000	ETU LP, LI		**252,50**
100020608	3VT9210-6AC00	40…100	4 x Ir / 8 x Ir	ETU DP, LI		**243,60**
100020664	3VT9216-6AC00	63…160	4 x Ir / 8 x Ir	ETU DP, LI		**288,70**
100020541	3VT9225-6AC00	100…250	4 x Ir / 8 x Ir	ETU DP, LI		**288,70**
100020547	3VT9225-6AP00	100…250	350…2500	ETU MP, LI		**336,00**
	Unidad de Corte Hasta 630A - 3VT3					
100020981	3VT3763-2AA36-0AA0	--		60	36	**427,30**
100020584	3VT3763-3AA36-0AA0	--		100	65	**511,80**
	Unidad de Disparo Termomagnética Hasta 630A					
100020672	3VT9363-6DT00	–	--	Módulo Seccionador		**69,30**
100020669	3VT9331-6AB00	315	1260	ETU LP, LI		**256,70**
100020539	3VT9340-6AB00	400	1600	ETU LP, LI		**273,00**
100020704	3VT9350-6AB00	500	2000	ETU LP, LI		**308,10**
100020540	3VT9363-6AB00	630	2520	ETU LP, LI		**342,30**
100020542	3VT9340-6AC00	160…400	4 x Ir / 12.5 x Ir	ETU DP, LI		**330,20**
100020543	3VT9363-6AC00	250…630	4 x Ir / 12.5 x Ir	ETU DP, LI		**402,60**
100020710	3VT9363-6AP00	250…630	800…7000	ETU MP, LI		**556,90**
	Contacto Auxiliar					
100020550	3VT9300-2AC10	Contacto Auxiliar 1NA		3VT2 y 3VT3		**12,60**
100020569	3VT9300-2AD10	Contacto Auxiliar 1NC		3VT2 y 3VT3		**12,60**
	Bobinas					
100020567	3VT9300-1UE00	Bobina de mín. tensión 230, 440, 500 VAC/220 VDC		3VT2 y 3VT3		**53,60**
100020568	3VT9300-1SE00	Bobina de Disparo 230, 400, 500 V AC/ 220 V DC		3VT2 y 3VT3		**39,40**
	Accionamientos Giratorios (Requiere Manija)					
100020562	3VT9200-3HA20	Acc. giratorio negro, posibilidad de bloqueo		3VT2		**34,70**
100020667	3VT9200-3HB20	Acc. giratorio amarillo, posibilidad de bloqueo		3VT2		**34,70**
100020642	3VT9300-3HA20	Acc. giratorio negro, posibilidad de bloqueo		3VT3		**47,80**
100020670	3VT9300-3HB20	Acc. giratorio amarillo, posibilidad de bloqueo		3VT3		**47,80**
	Acople para montaje a puerta (Requiere Manija)					
100020559	3VT9300-3HG10	Mec. De Acoplamiento negro		3VT2 y 3VT3		**13,20**
100020673	3VT9300-3HH10	Mec. De Acoplamiento amarillo		3VT2 y 3VT3		**15,30**
	Manija					
100020561	3VT9300-3HE20	Manija Negra, posibilidad de bloqueo		3VT2 y 3VT3		**8,40**
100020668	3VT9300-3HF20	Manija Roja, posibilidad de bloqueo		3VT2 y 3VT3		**8,40**
	Varillas de Extensión para montaje a puerta					
100020560	3VT9300-3HJ10	Barra de extensión 365 mm		3VT2 y 3VT3		**6,90**
	Terminales					
100020688	3VT9224-4TF30	Terminal para conductor (2x150/240 mm²)		3VT2		**17,90**
100020658	3VT9200-4EE30	Terminal para mayor distancia entre Polos		3VT2		**27,30**
100020748	3VT9324-4TF30	Terminal para conductor (2x150/240 mm²)		3VT3		**65,70**
100020636	3VT9300-4EE30	Terminal para mayor distancia entre Polos		3VT3		**45,70**
	Accionamientos Motorizados					
100020583	3VT9200-3MQ00	Acc. Motorizado 230 V AC/ 220 V DC - Frontal		3VT2		**223,60**
100020653	3VT9300-3MQ00	Acc. Motorizado 230 V AC/ 220 V DC - Frontal		3VT3		**459,80**
	Interbloqueos Mecánicos					
100020644	3VT9300-8LA00	Interbloqueo Mecánico		3VT2 y 3VT3		**80,40**
100020745	3VT9300-8LB00	Interbloqueo Mecánico para seccionar en parale		3VT3		**41,50**
100020665	3VT9200-8LC10	Interbloqueo por cable para entre dos 3VT2		3VT2		**82,50**
100020646	3VT9300-8LC20	Interbloqueo por cable para entre 3VT2 y 3VT3		3VT2 y 3VT3		**85,10**
100020645	3VT9300-8LC10	Interbloqueo por cable para entre dos 3VT3		3VT3		**85,10**
	Base Extraible					
100020556	3VT9200-4WA30	Kit Completo, conversión a montaje extraible		3VT2		**199,00**
100020718	3VT9300-4WA30	Kit Completo, conversión a montaje extraible		3VT3		**428,30**

Interruptores Automáticos de Caja Moldeada
3VT4 Y 3VT5 hasta 1600 A (importación bajo pedido) *Reemplazo en Línea 3VA27

No. de Depósito	Descripción					Precio Unitario ($)
	Tipo	Regulación (A)		Capacidad de ruptura simétrica (kA)		
		Térmica	Cortocircuito	240V	415V	
	Con unidad de Disparo Termomágnetica LI Requiere Unidad de Corte + Unidad de Disparo					
	Unidad de Corte hasta 1000A - 3VT4					
100020537	3VT4710-3AA30-0AA0	--		85	55	**641,70**
100020719	3VT4710-3AA38-0AA0	Versión extraíble		85	55	**828,10**
	Unidad de Disparo Termomagnética Hasta 250A					
100020711	3VT9410-6DT00	–	--	Módulo Seccionador		**88,70**
100020544	3VT9480-6AC00	315…800	1000…12000	ETU DP, LI		**413,60**
100020571	3VT9410-6AC00	400…1000	1250…14000	ETU DP, LI		**721,70**
100020683	3VT9480-6AP00	315…800	1000…12000	ETU MP, LI		**569,80**
100020702	3VT9410-6AP00	400…1000	1250…14000	ETU MP, LI		**736,10**
	Unidad de Corte Hasta 1600A - 3VT5					
100020572	3VT5716-3AA30-0AA0	--		85	55	**802,30**
100020705	3VT5716-3AA38-0AA0	Versión extraíble		85	55	**948,90**
	Unidad de Disparo Termomagnética Hasta 630A					
100020713	3VT9516-6DT00	–	--	Módulo Seccionador		**95,90**
100020619	3VT9512-6AC00	500…1250	1500…18000	ETU DP, LI		**859,80**
100020573	3VT9516-6AC00	630…1600	2000…20000	ETU DP, LI		**1288,20**
100020712	3VT9512-6AP00	500…1250	1500…18000	ETU MP, LI		**923,00**
100020701	3VT9516-6AP00	630…1600	2000…20000	ETU MP, LI		**1296,30**
	Contacto Auxiliar					
100020620	3VT9500-2AF10	Contacto Auxiliar 2NA + 2NC		3VT4 y 3VT5		**20,20**
	Bobinas					
100020566	3VT9500-1UJ00	Bobina de mín. tensión 230 VAC / 220 VDC		3VT4 y 3VT5		**58,50**
100020613	3VT9500-1UK00	Bobina de mín. tensión 400 V AC		3VT4 y 3VT5		**58,50**
100020570	3VT9500-1SJ00	Bobina de disparo 230 VAC / 220 VDC		3VT4 y 3VT5		**51,30**
100020618	3VT9500-1SK00	Bobina de disparo 400 VAC		3VT4 y 3VT5		**51,30**
	Accionamientos Giratorios (Requiere Manija)					
100020565	3VT9500-3HA10	Acc. giratorio negro, posibilidad de bloqueo		3VT4 y 3VT5		**71,50**
	Acople para montaje a puerta (Requiere Manija)					
100020610	3VT9500-3HG10	Mec. De Acoplamiento negro, IP44		3VT4 y 3VT5		**15,90**
	Manija					
100020564	3VT9500-3HE10	Manija Negra, posibilidad de bloqueo		3VT4 y 3VT5		**13,90**
100020611	3VT9500-3HF10	Manija Roja, posibilidad de bloqueo		3VT4 y 3VT5		**15,40**
	Varillas de Extensión para montaje a puerta					
100020563	3VT9500-3HJ10	Barra de extensión 365 mm		3VT4 y 3VT5		**10,60**
	Terminales					
100020749	3VT9533-4TF30	Terminal para 3 conductores (3x150/300 mm²)		3VT4 y 3VT5		**105,50**
100020737	3VT9524-4TG30	Terminal borne tipo marco doble (2x70/…240 mm²)		3VT4 y 3VT5		**101,20**
	Accionamientos Motorizados					
100020606	3VT9500-3MQ00	Acc. Motorizado 230 V AC/ 220 V DC - Frontal		3VT4 y 3VT5		**573,20**
	Interbloqueos Mecánicos					
100161483	3VT9500-8LA00	Interbloqueo Mecánico a través de acc. Giratorio		3VT4 y 3VT5		**86,30**
100020607	3VT9500-8LC10	Interbloqueo por Cable Bowden, 2 breakers fijos		3VT4 y 3VT5		**89,20**
100020756	3VT9500-8LC30	Interbloqueo por Cable Bowden, 1 breaker fijo y 1 extraible		3VT4 y 3VT5		**89,20**
100020755	3VT9500-8LC40	Interbloqueo por Cable Bowden, 2 breakers extraibles		3VT4 y 3VT5		**89,20**
	Base Extraible					
100153526	3VT9500-4WA30	Base para interruptor extraible		3VT4 y 3VT5		**766,80**

3VT9524-4TG30

3VT9500-3MQ00

3VT9500-4WA30

Aparatos de protección

Descripción

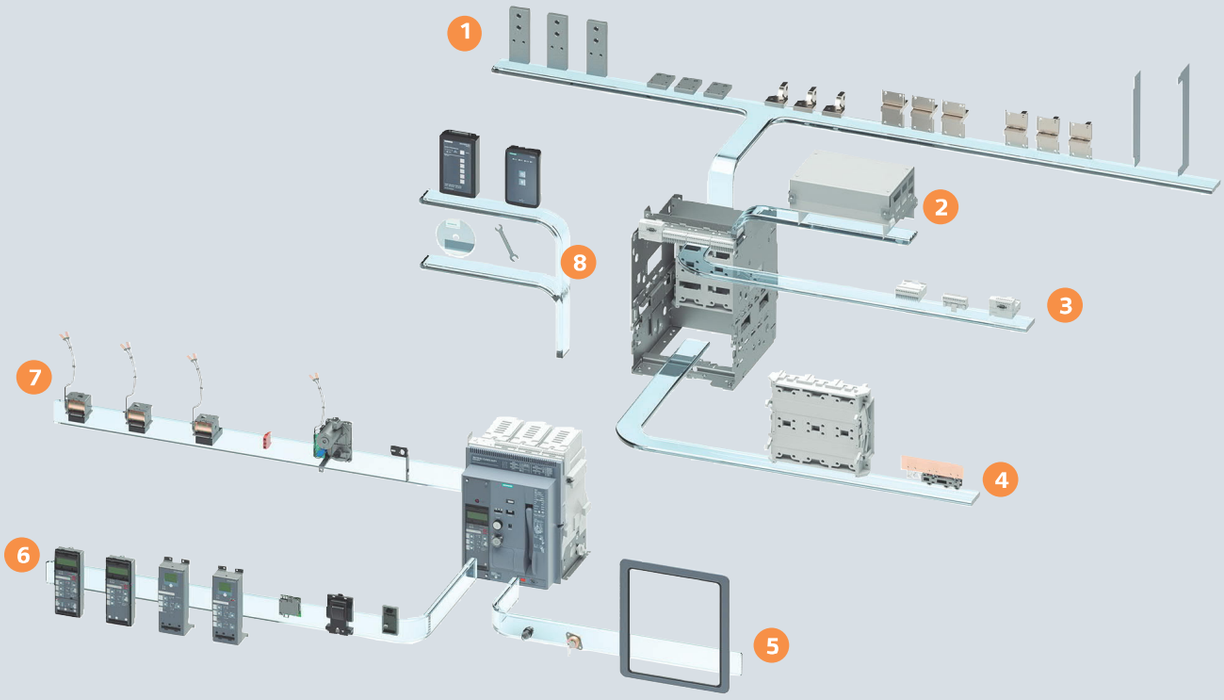

1. Terminales, Separador de fase
2. Cubierta Cámara Apagachispas
3. Conductor Auxiliar para Sistema Plug-in, COM16WT
4. Bastidor guía, shutter, interruptor de posición
5. Marco obturador para puerta, bloqueos
6. Unidad de Disparo Electrónica (ETU), medeición
7. Bobina de Cierra, disparador auxiliar
8. Accesorios Externos

Aparatos de protección

Características

» Unidad De Disparo Electrónica con Características Especiales
» Unicamente dos tamaños cubren un amplio rango de aplicaciones desde 600A hasta 4000A, con una capacidad de ruptura de hasta 66kA a 690 V, versiones 3-4 Polos, montaje fijo, versión extraíble
» Comunicación Modbus RTU
» Función de Medición con taps de voltaje interno
» Todos los componentes pueden ser combinados de manera modular

» Amplio rango de accesorio para ambos tamaños
» Pantalla en todas las unidades de disparo electrónicas
» Cumple normas y requisitos internacionales

*Producto en Stock Incluye ETU35WT por Defecto

Interruptores Automáticos de Potencia de Caja Abierta
Línea 3WT hasta 4000A

No. de Depósito	Descripción					Precio Unitario ($)
	»Tensión Máxima de Operación 500V (estándar) y 690V (-Z adicional) »Unidad de Disparo LSI con Display »Aplicación a nivel comercial e industrial 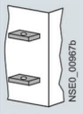 *Incluye terminal posterior horizontal					
	Tipo	Regulación (A)		Capacidad de ruptura simétrica (kA)		
		Térmica	Cortocircuito	240V	500V	
	Interruptores de potencia fijos con accionamiento manual					
100412190	3WT8080-5AA00-0AA2 [1]	320…800	500…12000	55	55	**2.050,00**
100412191	3WT8100-5AA00-0AA2 [1]	400…1000	625…15000	55	55	**2.200,00**
100412192	3WT8120-5AA00-0AA2 [1]	500…1250	800…19200	55	55	**2.400,00**
100412193	3WT8161-5AA00-0AA2 [1]	640…1600	1000…24000	66	66	**2.900,00**
100328369	3WT8202-5AA00-0AA2 [1]	800…2000	1250…30000	66	66	**3.950,00**
100408382	3WT8252-5AA00-0AA2 [1]	1000...2500	1600…38400	66	66	**4.990,00**
100396390	3WT8322-5AA00-0AA2 [1]	1280…3200	5000…48000	66	66	**6.000,00**
100263086	3WT8402-5AA02-0AA2 [1]	1600…4000	5000…48000	66	66	**7.541,00**
	Interruptores de potencia fijos con accionamiento manual para aplicaciones hasta 690 V AC					
Nuevo **100496598**	3WT8081-5AA00-0AA2-Z+A04	320…800	500…12000	55	55	**2.200,00**
Nuevo **100496599**	3WT8101-5AA00-0AA2-Z+A04	400…1000	625…15000	55	55	**2.400,00**
Nuevo **100496600**	3WT8121-5AA00-0AA2-Z+A04	500…1250	800…19200	55	55	**2.600,00**
Nuevo **100496601**	3WT8161-5AA00-0AA2-Z+A04	640…1600	1000…24000	66	66	**3.100,00**
Nuevo **100496602**	3WT8202-5AA00-0AA2-Z+A08	800…2000	1250…30000	66	66	**4.200,00**
Nuevo **100496603**	3WT8252-5AA00-0AA2-Z+A08	1000...2500	1600…38400	66	66	**5.200,00**
Nuevo **100496604**	3WT8322-5AA00-0AA2-Z+A04	1280…3200	5000…48000	66	66	**6.400,00**
	Contacto Auxiliar					
100074825	3WT9816-1CE00	Contacto Auxiliar 2CO Conmutable				**89,20**
	Bobina de mínima tensión					
100074827	3WT9853-1JK00	Bobina de mínima tensión 50/60 Hz - 220…240 V AC / 220…250 V DC				**89,20**
100246384	3WT9853-1JH00 [1]	Bobina de mínima tensión 50/60 Hz - 110…127 V AC / 110…125 V DC				**44,90**
100246383	3WT9853-1JB00 [1]	Bobina de mínima tensión 24 V DC				**89,20**
	Bobina de Apertura/Cierre					
100074822	3WT9851-1JK00	Bobina de apertura 50/60 Hz - 220…240 V AC / 220…250 V DC				**89,20**
100246382	3WT9851-1JH00 [1]	Bobina de apertura 50/60 Hz - 110…127 V AC / 110…125 V DC				**89,20**
100074826	3WT9851-1JB00 [1]	Bobina de apertura 24 V DC				**89,20**
100155303	3WT9833-1JB00 [1]	Bobina de cierre 24 V DC				**89,20**
	Motorizado					
100074823	3WT9831-1JK00	Accionamiento Motorizado y bobina de cierre 220…240 V AC / 220…250 V DC				**490,90**
100246381	3WT9831-1JH00[1]	Accionamiento Motorizado y bobina de cierre 110…127 V AC / 110…125 V DC				**490,90**
100104713	3WT9832-1JB00[1]	Accionamiento Motorizado 24 V DC				**401,70**
100223937	3WT9825-1JC00	Conector de intensidad auxiliar para interruptor de montaje fijo (para motorizado)				**23,30**
	Interbloqueo por cable Bowden					
100074828	3WT9866-3JA00	Enclavamiento mecánico con cable bowden (2 m)				**356,80**
100074824	3WT9866-8JA00	Cable Bowden adiconal para enclavamiento mecánico mútuo (2 m)				**84,90**

Nota:
[1] Equipo de Importación Bajo Pedido

Aparatos de protección

Descripción

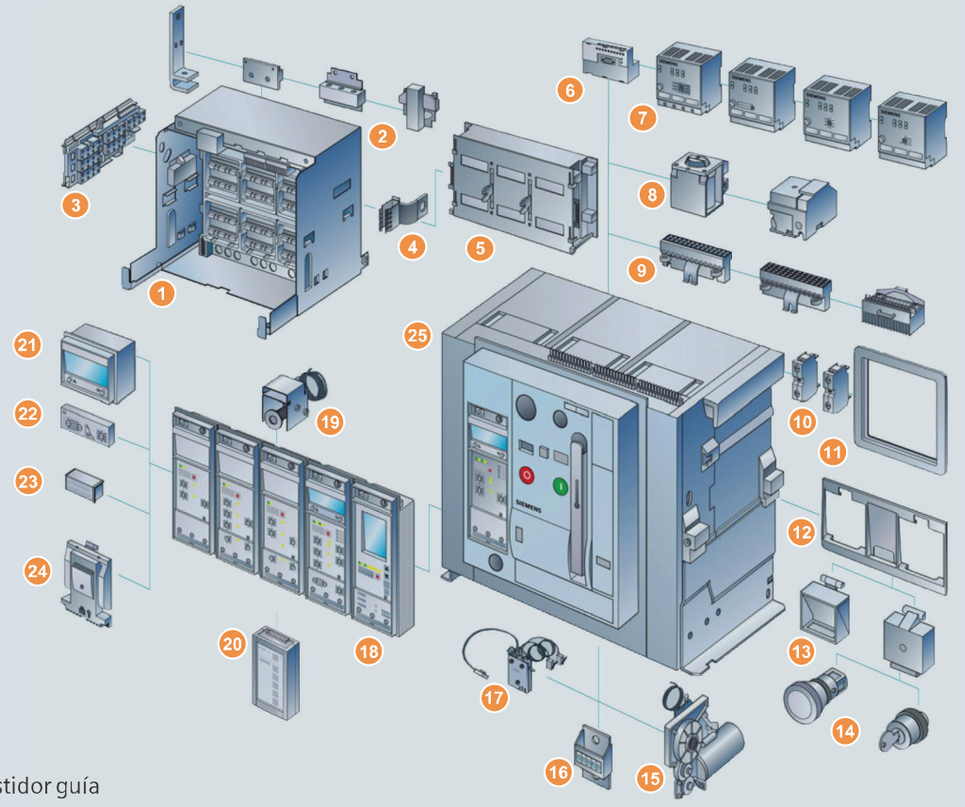

1. Bastidor guía
2. Terminales, conexión principal
3. Interruptor de posición
4. Conexión a tierra
5. Shutters
6. Módulos de comunicación
7. Módulos externos CubicleBUS
8. Bobina de rearme y auxiliares
9. Bornera auxiliar sistema plug-in
10. Bloque de contactos auxiliares
11. Marco obturador
12. Bloqueo de apertura/cierre del equipo
13. Panel transparente para mayor IP
14. Pulsador parada de emergencia, bloqueo por llave
15. Accionamiento Motorizado
16. Contador de ciclos de operación
17. Sensor estado del interruptor
18. Unidad de Disparo Electrónica
19. Bobina de rearme remoto
20. Breaker Data Adapter (BDA Plus)
21. Display de 4 líneas
22. Módulo de protección de falla a tierra
23. Módulo de intensidad Asignada(Rating Plug)
24. Función de Medición
25. Interruptor Automático

Características

» Unidad De Disparo Electrónica con Características Especiales
» Cuenta con tres tamaños hasta 6300A, cada uno de ellos se encuentra entre los equipos más compactos del mercado tomando en cuaenta sus características
» Comunicación Profibus DP, Profinet IO, Modbus TCP, Modbus RTU y módulos CubicleBUS
» Función de Medición con taps de voltaje interno
» Todos los componentes pueden combinados de manera modular
» Vida mecánica y eléctrica hasta 25000 ciclos de operación

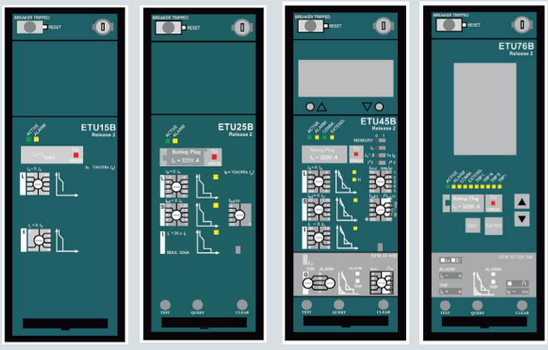

Nuevo!

Interruptores Automáticos de Potencia de Caja Abierta
Línea 3WL hasta 6300A y Accesorios

»Tensión Máxima de Operación 690V
»Capacidad de Comunicación
y Medición "ETU45B"
»Aplicación a nivel comercial e industrial

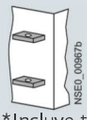

*Incluye terminal posterior horizontal

3WL con ETU 25B LSI

3WL con ETU 45B LSIN

No. de Depósito	Tipo	Regulación (A) Térmica	Regulación (A) Cortocircuito	Capacidad de ruptura simétrica (kA) 500V	Capacidad de ruptura simétrica (kA) 690V	Precio Unitario ($)
	Interruptores de potencia fijos con accionamiento manual con ETU 25B LSI					
100020503	3WL1106-2CB32-1AA2 [1]	252…630	2 a 12 x Ir	55	42	2.925,90
100020507	3WL1108-2CB32-1AA2 [1]	320…800	2 a 12 x Ir	55	42	2.996,60
100020511	3WL1110-2CB32-1AA2 [1]	400…1000	2 a 12 x Ir	55	42	3.140,50
100020516	3WL1112-2CB32-1AA2 [1]	500…1250	2 a 12 x Ir	55	42	3.500,00
100020521	3WL1116-2CB32-1AA2 [1]	640…1600	2 a 12 x Ir	55	42	5.100,00
100027813	3WL1220-2CB32-1AA2 [1]	800…2000	2 a 12 x Ir	66	50	6.100,00
100027824	3WL1225-2CB32-1AA2 [1]	1000…2500	2 a 12 x Ir	66	50	8.400,00
100043119	3WL1232-2CB32-1AA2 [1]	1280…3200	2 a 12 x Ir	66	50	9.100,00
100236101	3WL1240-2CB31-1AA2 [1]	1600…4000	2 a 12 x Ir	66	50	11.000,00
	Interruptores de potencia fijos con accionamiento manual con ETU 45B+Display LSIN					
Nuevo 100496590	3WL1112-2FB62-1AA2-Z+T40	500…1250	1.5 a 12 x Ir	55	42	3.900,00
Nuevo 100496591	3WL1116-2FB62-1AA2-Z+T40	640…1600	1.5 a 12 x Ir	55	42	5.500,00
Nuevo 100496592	3WL1220-2FB62-1AA2-Z+T40	800…2000	1.5 a 12 x Ir	66	50	6.500,00
Nuevo 100496593	3WL1225-2FB62-1AA2-Z+T40	1000…2500	1.5 a 12 x Ir	66	50	8.700,00
Nuevo 100496594	3WL1232-2FB62-1AA2-Z+T40	1280…3200	1.5 a 12 x Ir	66	50	9.500,00
Nuevo 100496595	3WL1240-2FB61-1AA2-Z+T40	1600…4000	1.5 a 12 x Ir	66	50	11.900,00
Nuevo 100496596	3WL1350-4FB61-1AA2-Z+T40	2000…5000	1.5 a 12 x Ir	100	85	25.000,00
Nuevo 100496597	3WL1363-4FB61-1AA2-Z+T40	2520…6300	1.5 a 12 x Ir	100	85	30.000,00
	Bobina de mínima tensión					
100020389	3WL9111-0AE05-0AA0	Bobina de mínima tensión 50/60 Hz - 220…240 V AC / 220…250 V DC				215,00
Nuevo 100020452	3WL9111-0AE04-0AA0 [1]	Bobina de mínima tensión 50/60 Hz - 110…127 V AC / 110…125 V DC				215,00
Nuevo 100020451	3WL9111-0AE01-0AA0 [1]	Bobina de mínima tensión 24 V DC				215,00
	Bobinas					
100020450	3WL9111-0AD06-0AA0	Bobina de apertura 50/60 Hz - 208…240 V AC / 220…250 V DC				185,00
Nuevo 100020449	3WL9111-0AD05-0AA0 [1]	Bobina de apertura 50/60 Hz - 110…127 V AC / 110…125 V DC				185,00
Nuevo 100020448	3WL9111-0AD01-0AA0 [1]	Bobina de apertura 24 V DC				185,00
100161475	3WL9111-0AK06-0AA0	Bobina de rearme remoto 208…250 V AC / 208…250 V DC				309,40
100231370	3WL91110-AK21-0AA0	Accesorio para instalación de bobina de rearme				47,50
	Motorizado					
100020391	3WL9111-0AF04-0AA0	Accionamiento Motorizado y bobina de cierre 208…240 V AC / 220…250 V DC				850,00
Nuevo 100020390	3WL9111-0AF03-0AA0 [1]	Accionamiento Motorizado y bobina de cierre 110…127 V AC / 110…125 V DC				850,00
Nuevo 100021058	3WL9111-0AF01-0AA0 [1]	Accionamiento Motorizado 24…30 V DC				850,00
	Interbloqueo por cable Bowden					
100020385	3WL9111-0BB21-0AA0	Enclavamiento mecánico con cable bowden (2 m)				675,30
100227431	3WL9111-0BB45-0AA0	Cable Bowden adiconal para enclavamiento mecánico mútuo (2 m)				135,40
100028954	3WL9111-0BB46-0AA0	Cable Bowden adiconal para enclavamiento mecánico mútuo (3 m)				172,40
100042306	3WL9111-0BB47-0AA0	Cable Bowden adiconal para enclavamiento mecánico mútuo (4.5 m)				241,80

Nota:
[1] Equipo de Importación Bajo Pedido

Aparatos de protección

Interruptores Automáticos de Potencia de Caja Abierta
Accesorios y Comunicación para 3WL

No. de Depósito	Descripción		Precio Unitario ($)
	3WL9111-0AT66-0AA0 Módulo de Com. Modbus TCP	3WL9111-0AB01-0AA0 Conector Auxiliar	3WL9111-0AT05-0AA0 Módulo de Medición
	Transformador Externo para Conductor N		
Nuevo 100020428	3WL9111-0AA21-0AA0 [1]	Transformador N para 3WL tamaño I, incluye kit de conexión	310,00
Nuevo 100020429	3WL9111-0AA22-0AA0 [1]	Transformador N para 3WL tamaño II, incluye kit de conexión	360,00
Nuevo 100020430	3WL9111-0AA23-0AA0 [1]	Transformador N para 3WL tamaño III, incluye kit de conexión	460,00
	Contador de Ciclos de Operación		
Nuevo 100027061	3WL9111-0AH07-0AA0 [1]	Contador Mecánico de operaciones, requiere motorizado	240,00
	Conectores Auxiliares		
Nuevo 100027044	3WL9111-0AB01-0AA0	Conector macho para interruptores automáticos fijos	55,00
Nuevo 100027045	3WL9111-0AB03-0AA0	Conector auxiliar para accionamiento motorizado	45,00
Nuevo 100027046	3WL9111-0AB07-0AA0	Pin con codificación para conector auxiliar	35,00
	Módulos de Comunicación		
Nuevo 100028926	3WL9111-0AT12-0AA0 [1]	Kit Retrofit para Comunicación por Profibus DP	1.000,00
Nuevo 100377768	3WL9111-0AT18-0AA0 [1]	Kit Retrofit para Comunicación por Modbus RTU	1.000,00
Nuevo 100489556	3WL9111-0AT66-0AA0 [1]	Kit Retrofit para Comunicación por Profinet IO / Modbus TCP	1.000,00
	Módulo de Medición		
Nuevo 100496585	3WL9111-0AT05-0AA0 [1]	Kit Retrofit para Función de Medición Plus	1.000,00
Nuevo 100496586	3WL9111-0AT06-0AA0 [1]	Convertidor de Voltaje para retrofit de la función de Medición Plus	200,00
Nuevo 100496587	3WL9111-0AT71-0AA0 [1]	Conversión para Taps de Voltaje internos, 3WL tamaño I (Req. 3 Unidades)	95,00
Nuevo 100496588	3WL9111-0AT72-0AA0 [1]	Conversión para Taps de Voltaje internos, 3WL tamaño II (Req. 3 Unidades)	95,00
Nuevo 100496589	3WL9111-0AT73-0AA0 [1]	Conversión para Taps de Voltaje internos, 3WL tamaño III (Req. 3 Unidades)	95,00
Nuevo 100026593	3WL9111-0AT32-0AA0 [1]	Dispositivo para pruebas de disparo, compatible con ETU 15B hasta ETU 76B	1.200,00

Nota:
[1] Equipo de Importación Bajo Pedido

Mini Breakers termomagnéticos para montaje en Riel DIN
Linea 5SL3 hasta 63A

No. de Depósito	Descripción				Precio Unitario ($)
	Tipo	Corriente Térmica In (A)	Capacidad de ruptura simétrica (kA) 440 V AC	Empaque (Unidades)	
	»Para aplicaciones en AC y DC (60 VDC por polo, hasta 180 VDC) »Curva Característica Tipo C »Acorde a IEC 60898-1				
	1 Polo				
100433699	5SL3105-7MB	0.5	6	12	**7,80**
100382383	5SL3101-7MB	1	6	12	**7,80**
100382384	5SL3102-7MB	2	6	12	**7,80**
100382385	5SL3104-7MB	4	6	12	**7,10**
100382386	5SL3106-7MB	6	6	12	**6,30**
100382387	5SL3110-7MB	10	6	12	**5,70**
100382388	5SL3116-7MB	16	6	12	**5,70**
100382389	5SL3120-7MB	20	6	12	**5,70**
100382430	5SL3125-7MB	25	6	12	**5,70**
100382431	5SL3132-7MB	32	6	12	**5,70**
100382432	5SL3140-7MB	40	6	12	**7,00**
100382433	5SL3150-7MB	50	6	12	**7,80**
	2 Polos				
100382440	5SL3201-7MB	1	6	6	**19,40**
100382441	5SL3202-7MB	2	6	6	**19,40**
100382442	5SL3204-7MB	4	6	6	**18,90**
100382443	5SL3206-7MB	6	6	6	**15,60**
100382444	5SL3210-7MB	10	6	6	**13,40**
100356235	5SL3216-7MB	16	6	6	**13,40**
100382445	5SL3220-7MB	20	6	6	**13,40**
100382446	5SL3225-7MB	25	6	6	**13,40**
100382447	5SL3232-7MB	32	6	6	**13,40**
100382448	5SL3240-7MB	40	6	6	**16,50**
100382449	5SL3250-7MB	50	6	6	**19,90**
100382450	5SL3263-7MB	63	6	6	**23,50**
	3 Polos				
100382452	5SL3302-7MB	2	6	4	**38,80**
100382453	5SL3304-7MB	4	6	4	**36,90**
100382454	5SL3306-7MB	6	6	4	**25,90**
100382455	5SL3310-7MB	10	6	4	**21,90**
100382456	5SL3316-7MB	16	6	4	**21,90**
100382457	5SL3320-7MB	20	6	4	**21,90**
100382458	5SL3325-7MB	25	6	4	**21,90**
100382459	5SL3332-7MB	32	6	4	**21,90**
100382460	5SL3340-7MB	40	6	4	**24,30**
100382461	5SL3350-7MB	50	6	4	**31,10**
100382462	5SL3363-7MB	63	6	4	**35,60**
	Accesorios				
100020249	5ST3010	Contacto Auxiliar 1NA+1NC			**15,10**

5ST3010

5SL3 1 Polo

5SL3 2 Polos

5SL3 3 Polos

Aparatos de protección

Mini Breakers termomagnéticos para montaje en Riel DIN
Linea 5SL4 hasta 63A

No. de Depósito	Descripción					Precio Unitario ($)
	Tipo	Corriente Térmica In (A)	Capacidad de ruptura simétrica (kA) 440 V AC	120/240 V AC	Empaque (Unidades)	
	»Para aplicaciones en AC y DC (60 VDC por polo, hasta 180 VDC) »Curva Característica Tipo C »Acorde a IEC 60898-1					
	1 Polo					
100400208	5SL4105-7RC	0.5	10	20	12	8,80
100273989	5SL4101-7	1	10	10	12	13,20
100395930	5SL4102-7RC	2	10	20	12	8,80
100395931	5SL4104-7RC	4	10	20	12	7,90
100395932	5SL4106-7RC	6	10	20	12	6,90
100395933	5SL4110-7RC	10	10	20	12	6,40
100395934	5SL4116-7RC	16	10	20	12	6,40
100395935	5SL4120-7RC	20	10	20	12	6,40
100395936	5SL4125-7RC	25	10	20	12	6,40
100395937	5SL4132-7RC	32	10	20	12	6,40
100395938	5SL4140-7RC	40	10	20	12	6,90
100395939	5SL4150-7RC	50	10	20	12	8,80
	2 Polos					
100400220	5SL4205-7RC	0.5	10	20	6	24,40
100274083	5SL4201-7	1	10	10	6	32,00
100395941	5SL4202-7RC	2	10	20	6	21,50
100395942	5SL4204-7RC	4	10	20	6	21,50
100395943	5SL4206-7RC	6	10	20	6	17,10
100395944	5SL4210-7RC	10	10	20	6	15,10
100395945	5SL4216-7RC	16	10	20	6	15,10
100395946	5SL4220-7RC	20	10	20	6	15,10
100395947	5SL4225-7RC	25	10	20	6	15,10
100395948	5SL4232-7RC	32	10	20	6	15,10
100395949	5SL4240-7RC	40	10	20	6	18,70
100395950	5SL4250-7RC	50	10	20	6	22,00
100395951	5SL4263-7RC	63	10	20	6	25,30
	3 Polos					
100400223	5SL4305-7RC	0.5	10	20	4	35,50
100395952	5SL4302-7RC	2	10	20	4	35,50
100395953	5SL4304-7RC	4	10	10	4	27,80
100395954	5SL4306-7RC	6	10	20	4	24,40
100395955	5SL4310-7RC	10	10	10	4	24,40
100395956	5SL4316-7RC	16	10	20	4	24,40
100395957	5SL4320-7RC	20	10	10	4	24,40
100395958	5SL4325-7RC	25	10	20	4	24,40
100395959	5SL4332-7RC	32	10	10	4	24,40
100395960	5SL4340-7RC	40	10	20	4	27,30
100395961	5SL4350-7RC	50	10	10	4	34,10
100395962	5SL4363-7RC	63	10	20	4	39,10
	Accesorios					
100020249	5ST3010	Contacto Auxiliar 1NA+1NC				15,10
Nuevo 100027366	5ST3030	Bobina de Disparo por emisión de corriente 110-415 V AC - (Solo para 5SL4)				35,00
Nuevo 100027368	5ST3040	Bobina de minima tensión 230 V AC - (Solo para 5SL4)				70,00

5ST3010

5ST3030

5SL4 1 Polo

5SL4 2 Polos

5SL4 3 Polos

Aparatos de protección

Nuevo!

Interruptores Diferenciales para uso Residencial e Industrial
Linea 5SV *(precio bajo consulta)

No. de Depósito	Descripción	Precio Unitario ($)

» Contamos con un amplio portafolio en equipos de protección de falla a tierra, abarcando diferenciales tipo A, AC, B y F, incluyendo las versiones G, K, S y SIGRES

5SV Bipolar
Tipo AC

5SV Tetrapolar
Tipo AC

5SV Tetrapolar
Tipo B, K

Datos Técnicos

Tensión de operación	hasta 415 V AC
Frecuencia Nominal (>1000 en tipo F)	50/50...400 Hz
Ciclo de vida *(acc. IEC/EN 61008)*	> 10 000
Temperatura de operación	- 25...+70 C (Según tipo)
Grado de protección	IP 20
Detección tanto para sistemas AC como DC (según el tipo)	
Número de Polos:	1+N, 2 Polos, 3 Polos 3+N, 4 Polos

Otras configuraciones y características bajo pedido

Bobina de Mínima Tensión

Contacto Auxiliar

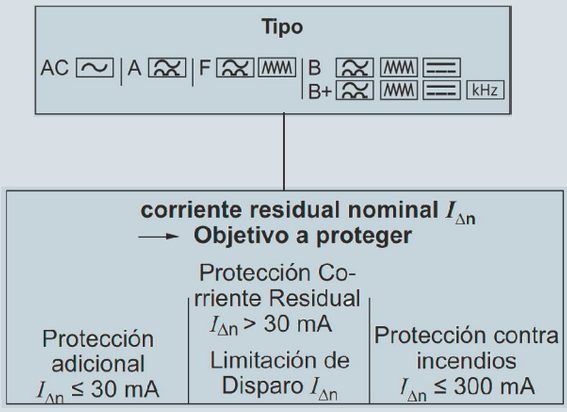

Aplicaciones:

Tipo AC: Disparo del dispositivo en caso de detección de corrientes residuales sinusoidales.

Tipo A: Detección de corrientes residuales sinusoidales y corriente DC pulsantes.

Tipo F: Adicionalmente los equipos tipo F permiten detectar fugas con frencuencias variadas hasta 1kHz

Tipo B/B+: Utilizado en convertidores de frecuencia, equipos médicos y sistemas UPS. Permite detectar fallas de corrientes rectificadas, ideal para sistemas en DC.

Nuevo!

Protección contra Sobretensiones - DPS
Linea 5SD (importación bajo pedido)

No. de Depósito	Descripción						Precio Unitario ($)

Características.

» Norma IEC 61643-11
» Instalación en riel DIN
» Con señalización visual mecánica de defecto que no consume energía adicional.
» El dispositivo de seccionamiento térmico que cada aparato lleva incluido proporciona una protección sumamente eficiente. En caso de una sobrecarga, el descargador de sobretensión es separado de la red, y la instalación sigue funcionando.
» Módulos de protección enchufables. A la hora de cambiar los módulos de protección no es necesario realizar trabajos de desmontaje en los cables eléctricos. Para medir el aislamiento sólo hay que quitar los módulos de protección, lo que garantiza el seccionamiento seguro de la red.
» Disponibles con un contacto de señalización remota que señaliza el fallo del aparato.

Descargador 5SD TIPO I

Descargador 5SD TIPO I + TIPO II

Módulo enchufable

	Tipo	Número de Polos	Tensión Máxima Uc (V) L-N	Corriente de descarga por fase Imax (kA)	Nivel de Protección Up (kV)	Señalización Remota	
	Descargador de sobretensiones TIPO I; 10/350 µS						
100027490	5SD7412-1	1P+N	350	25	≤ 1.5	SI	**1.190,00**
100074840	5SD7413-1	3P	350	75	≤ 1.5	SI	**1.580,00**
100027491	5SD7414-1	3P+N	350	100	≤ 1.5	SI	**2.015,00**
	Descargador de sobretensiones TIPO I + TIPO II; 10/350 µS + 8/20 µs						
100027671	5SD7443-1	3P	350	75	≤ 1.5	SI	**1.690,00**
100027672	5SD7444-1	3P+N	350	100	≤ 1.5	SI	**2.170,00**
	Descargador de sobretensiones TIPO II; 8/20 µs						
100020413	5SD7481-0	1P, N/PE	260	40	≤ 1.5	NO	**192,00**
100074842	5SD7463-1	3P	350	40	≤ 1.4	SI	**558,00**
100074846	5SD7473-1	3P	580	30	≤ 2.5	SI	**675,00**
100070477	5SD7464-1	3P+N	350	40	≤ 1.4	SI	**720,00**
	Accesorios						
100059724	5SD7468-1	Módulo enchufable L-N / L-PEN, para descargadores de sobretensión 5SD746 TIPO 2					**130,00**
100027455	5SD7488-0	Módulo enchufable N-PE, para descargadores de sobretensión 5SD7481 TIPO 2					**162,00**

**Otras configuraciones en 5SV y accesorios bajo pedido*

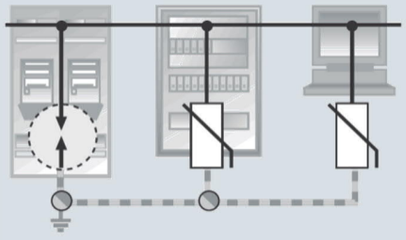

Tipo I / B: Para protección principal al igual que los tipos combinados (Tipo I + II), ideal para la acometida principal que entra al edificio.
Tipo II / C: Para protección secundaria, usados normalmente en tableros de subdistribución.
Tipo II / D: Como dispositivos de instalación modular o socket, para protección directa de las cargas.

Aparatos de protección

Equipos para transferencias
Línea 3KC - Transferencias Automáticas *(importación bajo pedido)

No. de Depósito	Descripción					Precio Unitario ($)
	Tipo	Descripción				
100425672	3KC9000-8TL40*	Sentron ATC6300, tarjeta de control de transferencia para el control de MCCB, ACB				949,60
		Tensión de medición máx.: L-L 480 V AC L-N 277 V AC Alimentación Auxiliar: 110…240 V AC / 100…250 V DC Por batería: 12/24 V DC Display Gráfico LCD 128x80 para visualización de medidas, eventos y alarmas Parametrización a través de PowerConfig Capacidad de Comunicación (Requiere Módulos de expansión)				
100434238	3KC9000-8TL73*	Accesorio ATC6300 puerto USB para parametrización en PowerConfig				229,00
100466003	3KC9000-8TL74*	Módulo de expansión para comunicación RS485				147,00
100439593	3KC9000-8TL75*	Módulo de expansión para comunicación Ethernet				551,00
	Tipo	Corriente Nominal *Iu* (A)	AC-21 A/B 415V	AC-22 A/B 415V	AC-23 A/B 415 V	
	*ATSE con accionamiento motorizado y controlador integrado, con manija adicional. Requiere puentes para conexión y kit de alimentación					
100373652	3KC8338-0CA22-0GA3	250	250	250	250	3.503,10
100377718	3KC8342-0DA22-0GA3	400	400	400	400	4.281,60
100377719	3KC8346-0EA22-0GA3	630	630	630	500/630	5.692,80
100377720	3KC8348-0FA22-0GA3	800	800	800	800	7.006,20
100377721	3KC8350-0FA22-0GA3	1000	1000	1000	1000	7.784,70
100377722	3KC8352-0GA22-0GA3	1250	1250	1250	1000	8.856,50
100377723	3KC8354-0HA22-0GA3	1600	1600	1600	1250	10.606,60
100377724	3KC8356-0JA22-0GA3	2000	-/2000	-/2000	-/1600	14.401,60
100377725	3KC8358-0JA22-0GA3	2500	-/2500	-/2500	-/1600	18.099,30
100377726	3KC8360-0JA22-0GA3	3200	-/3200	-/3200	-/1600	20.726,60
	*RTSE con accionamiento motorizado, con manija adicional. Requiere puentes para conexión					
100377707	3KC4338-0CA21-0AA3	250	250	250	250	1.557,00
100377708	3KC4342-0DA21-0AA3	400	400	400	400	2.044,00
100377710	3KC4346-0EA21-0AA3	630	630	630	500/630	3.163,70
100370204	3KC4348-0FA21-0AA3	800	800	800	800	4.281,60
100377711	3KC4350-0FA21-0AA3	1000	1000	1000	1000	5.547,10
100377713	3KC4352-0GA21-0AA3	1250	1250	1250	1000	6.520,10
100377714	3KC4354-0HA21-0AA3	1600	1600	1600	1250	8.330,00
100377715	3KC4356-0JA21-0AA3	2000	-/2000	-/2000	-/1600	11.677,00
100377716	3KC4358-0JA21-0AA3	2500	-/2500	-/2500	-/1600	14.596,20
100377717	3KC4360-0JA21-0AA3	3200	-/3200	-/3200	-/1600	17.028,50
	*Accesorios					
100373655	3KC9822-1	Bornes para Conductor Auxiliar, Kit de Alimentación para conexión inferior 3 Polos Para 250A				194,70
100377727	3KC9822-2	Bornes para Conductor Auxiliar, Kit de Alimentación para conexión inferior 3 Polos Para 400A				219,00
100377728	3KC9822-3	Bornes para Conductor Auxiliar, Kit de Alimentación para conexión inferior 3 Polos Para 630A				243,40
100377729	3KC9822-4	Bornes para Conductor Auxiliar, Kit de Alimentación para conexión inferior 3 Polos Para 800/1000A				292,00
100377730	3KC9822-5	Bornes para Conductor Auxiliar, Kit de Alimentación para conexión inferior 3 Polos Para 1250A				311,20
100377731	3KC9822-6	Bornes para Conductor Auxiliar, Kit de Alimentación para conexión inferior 3 Polos Para 1600A				316,30
100377732	3KC9822-7	Bornes para Conductor Auxiliar, Kit de Alimentación para conexión inferior 3 Polos Para 2000/3200A				340,90
100377733	3KC9803-1	Bloque contactos auxiliares conmutados, 3KC 250…630 A				85,60
100377734	3KC9803-2	Bloque contactos auxiliares conmutados, 3KC 800…1600 A				85,60
100377735	3KC9808-1	Separadores de Fase, 3 Polos, 3KC 250…400 A				24,50
100377736	3KC9808-2	Separadores de Fase, 3 Polos, 3KC 630 A				29,20
100377737	3KC9824-1	Autotransformador 400/230 V AC, 200 VA, 3KC 250…3200 A				515,30
100377738	3KC9625-1	Fuente dual para RTSE 3KC 40…3200A, 240 V AC, 3A				194,70

3KC8338-0CA22-0GA3

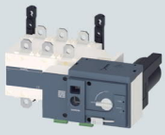
3KC4338-0CA21-0AA3

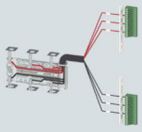
3KC9822-1

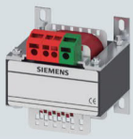
3KC9824-1

3KC9625-1

Aparatos de protección

Descripción

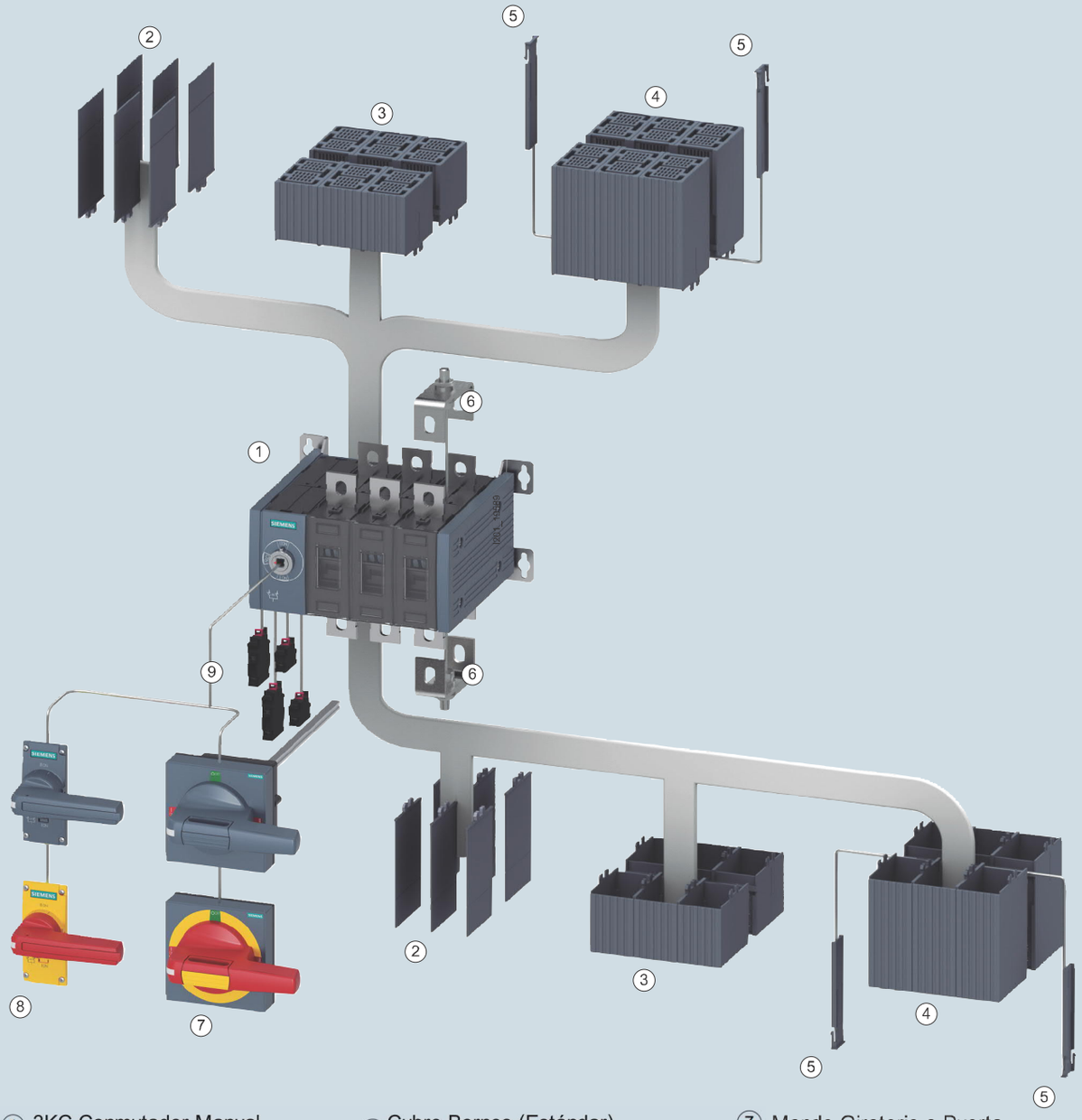

1. 3KC Conmutador Manual
2. Separador de Fases
3. Cubre Bornes (Corto)
4. Cubre Bornes (Estándar)
5. Cubre Bornes Lateral
6. Puente de Interconexión
7. Mando Giratorio a Puerta
8. Mando Giratorio para operación directa
9. Contactos Auxiliares

» Operación acorde a IEC 60947-6-1 Y 60947-3

Dimensiones		Tamaño 3	Tamaño 4	Tamaño 5
3 Polos	Ancho x Altura x Profundidad	235 x 164 x 197.2	319 x 235 x 232.5	475 x 310 x 311.5
4 Polos	Ancho x Altura x Profundidad	279 x 164 x 197.2	379 x 235 x 232.5	565 x 310 x 311.5

Equipos para transferencias
Línea 3KC - Transferencias Manuales *(importación bajo pedido)

» Corriente de operación acorde a IEC 60947-1/3
» Conmutación de motores y otras cargas altamente inductivas

Producto de importación solo **BAJO PEDIDO**

Conmutador 3 Polos

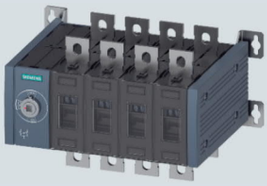
Conmutador 4 Polos

No. de Depósito	Tipo	Corriente Nominal *Iu* (A)	AC-21 A 690V	AC-23 A 690V	AC-31 B 415 V	Tamaño	Precio Unitario ($)
	Conmutador Manual 3 Polos						
100395064	3KC0336-0PE00-0AA0[1]	200	200	200	200	3	**551,30**
100395043	3KC0342-0PE00-0AA0[1]	400	400	315	400	3	**1.001,40**
100395040	3KC0346-0QE00-0AA0[1]	630	630	500	630	4	**1.378,10**
100395067	3KC0348-0QE00-0AA0[1]	800	800	500	800	4	**1.745,50**
100395068	3KC0350-0RE00-0AA0[1]	1000	1000	800	1000	5	**3.215,40**
100395061	3KC0354-0RE00-0AA0[1]	1600	1600	800	1600	5	**5.787,80**
	Conmutador Manual 4 Polos						
100395052	3KC0436-0PE00-0AA0[1]	200	200	200	200	3	**689,10**
100391431	3KC0442-0PE00-0AA0[1]	400	400	315	400	3	**1.240,30**
100391432	3KC0446-0QE00-0AA0[1]	630	630	500	630	4	**1.653,70**
100395054	3KC0448-0QE00-0AA0[1]	800	800	500	800	4	**2.113,00**
100395049	3KC0450-0RE00-0AA0[1]	1000	1000	800	1000	5	**3.913,60**
100395070	3KC0454-0RE00-0AA0[1]	1600	1600	800	1600	5	**7.028,00**
	Mando Giratorio						
100391437	3KC9301-1[1]	Mando Giratorio para operación directa (gris)		-		Para Tamaño 3	**39,00**
100391438	3KC9401-1[1]	Mando Giratorio para operación directa (gris)		-		Para Tamaño 4	**48,00**
100395045	3KC9501-1[1]	Mando Giratorio para operación directa (gris)		-		Para Tamaño 5	**67,00**
100424119	3KC9301-2[1]	Mando Giratorio para operación directa (amarillo)		-		Para Tamaño 3	**39,00**
100424120	3KC9401-2[1]	Mando Giratorio para operación directa (amarillo)		-		Para Tamaño 4	**51,50**
100424121	3KC9501-2[1]	Mando Giratorio para operación directa (amarillo)		-		Para Tamaño 5	**68,00**
	Mando Giratorio Prolongado						
100395041	8UD1141-2AE21[1]	Mando Giratorio para montaje a puerta (gris)		-		Para Tamaño 3	**58,00**
100395057	8UD1151-3AE21[1]	Mando Giratorio para montaje a puerta (gris)		-		Para Tamaño 4	**66,00**
100395059	8UD1161-4AE21[1]	Mando Giratorio para montaje a puerta (gris)		-		Para Tamaño 5	**102,00**
100021152	8UC6032[1]	Barra de extensión 300mm		-		Para Tamaño 3	**15,00**
100021153	8UC6033[1]	Barra de extensión 300mm		-		Para Tamaño 4	**19,00**
100021154	8UC6034[1]	Barra de extensión 300mm		-		Para Tamaño 5	**22,00**
	Puentes de Interconexión						
100395047	3KC9318-0[1]	Terminal Plano, contiene 1 unidad		-		Para Tamaño 3	**29,00**
100395072	3KC9418-0[1]	Terminal Plano, contiene 1 unidad		-		Para Tamaño 4	**68,00**
100395046	3KC9518-0[1]	Terminal Plano, contiene 1 unidad		-		Para Tamaño 5	**145,00**
	Separador de Fases						
100424005	3KD9308-6[1]	Separador de Fases (6 unidades), para conmutador 3 Polos		-		Para Tamaño 3	**19,00**
100424006	3KD9408-6[1]	Separador de Fases (6 unidades), para conmutador 3 Polos		-		Para Tamaño 4	**25,00**
100424007	3KD9508-6[1]	Separador de Fases (6 unidades), para conmutador 3 Polos		-		Para Tamaño 5	**32,00**
100424009	3KD9308-8[1]	Separador de Fases (8 unidades), para conmutador 4 Polos		-		Para Tamaño 3	**25,00**
100424110	3KD9408-8[1]	Separador de Fases (8 unidades), para conmutador 4 Polos		-		Para Tamaño 4	**33,00**
100424111	3KD9508-8[1]	Separador de Fases (8 unidades), para conmutador 4 Polos		-		Para Tamaño 5	**44,00**
	Cubre Bornes						
100401169	3KD9304-6[1]	Cubre Bornes (6 unidades), para conmutador 3 Polos		-		Para Tamaño 3	**34,00**
100401170	3KD9404-6[1]	Cubre Bornes (6 unidades), para conmutador 3 Polos		-		Para Tamaño 4	**42,00**
100430045	3KD9504-6[1]	Cubre Bornes (6 unidades), para conmutador 3 Polos		-		Para Tamaño 5	**94,00**
100473715	3KD9304-8[1]	Cubre Bornes (8 unidades), para conmutador 4 Polos		-		Para Tamaño 3	**42,00**
100473716	3KD9404-8[1]	Cubre Bornes (8 unidades), para conmutador 4 Polos		-		Para Tamaño 4	**57,00**
100407707	3KD9504-8[1]	Cubre Bornes (8 unidades), para conmutador 4 Polos		-		Para Tamaño 5	**115,00**

Nota:
[1] Equipo de Importación Bajo Pedido
siemens.com/lowvoltage

Equipos para Seccionamiento
Línea 3LD

No. de Depósito	Descripción					Precio Unitario ($)
	Tipo	Iu / AC-21 A (A)	P / AC-3 (kW)	P / AC-23A (kW)	Contactos Auxiliares	
	3LD2704-1TP53 100 A 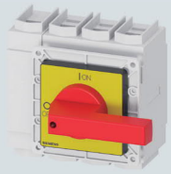 3LD2405-1TL13 250 A 3LD2704-1TP51 100 A 3LD2064-0TB53 16 A					
	3LD2, Seccionadores de control principal y de Emergencia, 3 Polos, IP65, para montaje a puerta (AMARILLO/ROJO) ***Nota:*** ** Versión 3P+N*					
100028607	3LD2003-1TP53	16	5.5	7.5	1NA + 1NC	**28,30**
100028612	3LD2103-1TP53	25	7.5	9.5	1NA + 1NC	**32,50**
100027636	3LD2203-1TP53	32	9.5	11.5	1NA + 1NC	**37,20**
100330378	3LD2504-1TP53	63	18.5	22	1NA + 1NC	**58,30**
100330583	3LD2704-1TP53	100	30	37	1NA + 1NC	**80,00**
100330584	3LD2804-1TP53	125	37	45	1NA + 1NC	**100,60**
100330709	3LD2305-1TL13*	160	50	75	ver accesorios	**268,00**
100255374	3LD2405-1TL13*	250	110	132	ver accesorios	**321,60**
	3LD2, Seccionadores de control principal y de Emergencia, 3 Polos, IP65, para montaje a puerta (NEGRO) ***Nota:*** ** Versión 3P+N*					
100330618	3LD2003-1TP51	16	5.5	7.5	1NA + 1NC	**28,30**
100249634	3LD2103-1TP51	25	7.5	9.5	1NA + 1NC	**32,50**
100330617	3LD2203-1TP51	32	9.5	11.5	1NA + 1NC	**37,20**
100330616	3LD2504-1TP51	63	18.5	22	1NA + 1NC	**58,30**
100330615	3LD2704-1TP51	100	30	37	1NA + 1NC	**80,00**
100330614	3LD2804-1TP51	125	37	45	1NA + 1NC	**100,60**
100330720	3LD2305-1TL11*	160	50	75	ver accesorios	**268,00**
100330721	3LD2405-1TL11*	250	110	132	ver accesorios	**321,60**
	3LD2, Seccionadores de control principal y de Emergencia, IP65, en caja material aislante, para montaje a puerta (AMARILLO) *Contacto principal 3 Polos, base terminal PE+N*					
100028010	3LD2064-0TB53	16	-	7.5	ver accesorios	**33,00**
100021765	3LD2164-0TB53	25	-	9.5	ver accesorios	**38,60**
100021766	3LD2264-0TB53	32	-	11.5	ver accesorios	**42,40**
100021767	3LD2565-0TB53	63	-	22	ver accesorios	**70,60**
100021598	3LD2766-0TB53	100	-	37	ver accesorios	**159,90**
	Accesorios					
100021768	3LD9200-5B	Bloque de contactos Auxiliares 1NO+1NC, para seccionadores 3LD				**10,90**
100021772	3LD9200-5C	Bloque de contactos Auxiliares 1NO+1NC, para seccionadores 3LD en caja de material aislante				**10,90**
	3LD9200-5B 3LD9200-5C					

Aparatos de protección

No. de Depósito	Descripción	Precio Unitario ($)

1. 3KD Seccionador
2. Mecanismo giratorio para operación directa
3. Mecanismo giratorio para montaje a puerta
4. Separadores de fase
5. Cubierta aislante para bornes
6. Cubierta aislate para cable
7. Terminal N/PE
8. Terminal conductor neutro
9. Elemento de contacto 4th
10. Contacto Auxiliar

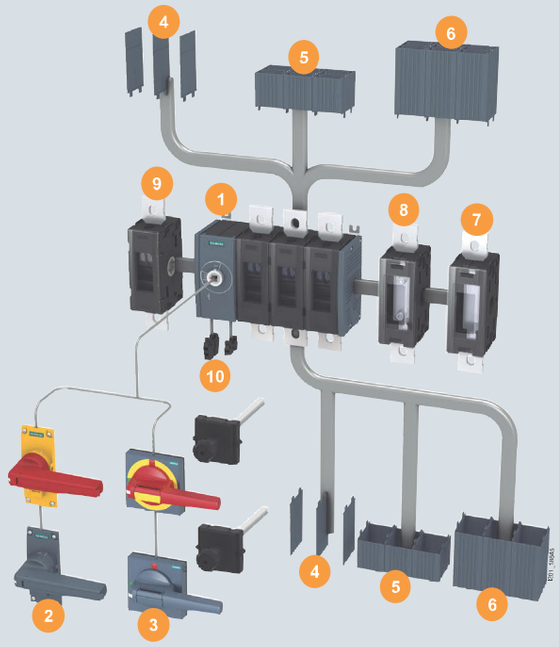

Características según norma IEC 60947-1, 60947-3

	Tipo	Iu (A)	AC-23 A / 690 V (kW)	Capacidad de Cortocircuito Icm (kA) 690 V AC	Tamaño	
	Unidad básica Seccionador de desconexión, con función de ailsamiento seguro para labores de mantenimiento, 3 Polos, mecanismo de operación en el centro, conexión en terminal de caja, montaje en bandeja. ***Nota:*** *Requiere mecanismo giratorio*					
100295741	3KD1630-2ME20-0	16	11	7	1	**48,90**
100330613	3KD2230-2ME20-0	32	30	7	1	**55,50**
100330611	3KD2630-2ME20-0	63	55	7	1	**64,50**
100330610	3KD2830-2NE20-0	80	75	12	2	**72,90**
100330608	3KD3030-2NE20-0	100	90	12	2	**96,40**
100330607	3KD3230-2NE20-0	125	110	12	2	**107,20**
100330606	3KD3430-2NE20-0	160	110	12	2	**117,10**
	Unidad básica Seccionador de desconexión, con función de ailsamiento seguro para labores de mantenimiento, 3 Polos, mecanismo de operación en el centro, conexión en terminal de caja, montaje en bandeja. ***Nota:*** *Requiere mecanismo giratorio*					
100330605	3KD3630-0PE20-0	200	185	26	3	**160,80**
100330604	3KD3830-0PE20-0	250	220	26	3	**192,80**
100330603	3KD4030-0PE20-0	315	315	26	3	**253,90**
100330601	3KD4230-0PE20-0	400	315	26	3	**300,00**
100330600	3KD4430-0QE20-0	500	500	63	4	**439,10**
100330599	3KD4630-0QE20-0	630	630	63	4	**517,10**
100330598	3KD4830-0QE20-0	800	800	63	4	**728,70**
100330596	3KD5030-0RE20-0	1000	1000	105	5	**1.284,30**
100330595	3KD5230-0RE20-0	1250	1000	105	5	**1.872,90**
100330594	3KD5430-0RE20-0	1600	1000	105	5	**2.140,80**
	Mecanismos Giratorios					
100330593	3KD9115-1	Para 3KD….. - M			1	**37,70**
100330592	3KD9215-1	Para 3KD….. - N			2	**38,60**
100324788	3KD9315-1	Para 3KD….. - P			3	**44,20**
100285222	3KD9415-1	Para 3KD….. - Q			4	**62,10**
100330591	3KD9515-1	Para 3KD….. - R			5	**99,70**
100330590	3KD9115-2	Para 3KD….. - M			1	**37,70**
100330589	3KD9215-2	Para 3KD….. - N			2	**38,60**
100330587	3KD9315-2	Para 3KD….. - P			3	**44,20**
100330586	3KD9103-5	Módulo para bloque de contacto Auxiliar			1 y 2	**17,90**
100354604	3KD9103-1	Bloque de contacto auxiliar para seccionadores 3KD			1 y 2	**7,10**

Mayor información en:
siemens.com/lowvoltage

Fusibles para uso general Tipo Gg
Línea 3NA

No. de Depósito	Descripción						Precio Unitario ($)
	Tipo	Corriente Térmica (A)	Tamaño	Ancho (mm)	Un VAC / VDC	Empaque (Unidades)	
	3NA7824 Con alarma de señalización		3NA7824 Con indicador frontal		3NA3475 Diseño IEC		
	Fusibles LV HRC con alarma de señalización, protección clase Gg						
100043116	3NA7802	2	000	21	500/250	3	**4,80**
100385870	3NA7804	4	000	21	500/250	3	**4,80**
100385871	3NA7801	6	000	21	500/250	3	**4,80**
100236890	3NA7803	10	000	21	500/250	3	**4,00**
100028590	3NA7805	16	000	21	500/250	3	**4,00**
100021988	3NA7807	20	000	21	500/250	3	**4,00**
100028591	3NA7810	25	000	21	500/250	3	**4,00**
100241442	3NA7812	32	000	21	500/250	3	**4,00**
100236839	3NA7817	40	000	21	500/250	3	**4,00**
100321936	3NA7820	50	000	21	500/250	3	**4,00**
100028595	3NA7822	63	000	21	500/250	3	**4,00**
100385872	3NA7824	80	000	21	500/250	3	**4,00**
100365159	3NA7830	100	000	21	500/250	3	**4,00**
100028597	3NA7832	125	00	30	500/250	3	**4,80**
100028598	3NA7836	160	00	30	500/250	3	**5,20**
100028580	3NA7140	200	1	47.2	500/440	3	**10,90**
100385873	3NA7142	224	1	47.2	500/440	3	**12,80**
100028582	3NA7144	250	1	47.2	500/440	3	**10,90**
100028019	3NA7252	315	2	57.8	500/440	3	**13,70**
100028589	3NA7260	400	2	57.8	500/440	3	**13,70**
	Fusibles LV HRC con indicador frontal, protección clase Gg						
100021566	3NA3362	425	3	71.2	500/440	3	**23,10**
100021567	3NA3365	500	3	71.2	500/440	3	**25,00**
100021569	3NA3372	630	3	71.2	500/440	3	**24,30**
100102269	3NA3475 [1) 2)]	800	4	101.8	500/440	1	**195,00**
100028571	3NA3480 [1) 2)]	1000	4	101.8	500/440	1	**235,00**
100108235	3NA3482 [1) 2)]	1250	4	101.8	500/440	1	**235,00**

Nota:
[1)] Equipo de Importación Bajo Pedido
[2)] Diseño IEC, solo puede se usado en base

Aparatos de protección

No. de Depósito	Descripción						Precio Unitario ($)
	Tipo	Corriente Térmica (A)	Tamaño	Categoría de Empleo	Un V AC	Empaque (Unidades)	
	3NE4124 Fusible Sitor aR	3NE4333-0B Fusible Terminal Ranurado aR	3NE4333-0B Fusible Terminal Ranurado aR	3NE1224-0			
	Fusibles ultrarápidos para montaje en bases 3NH3 LV HRC o seccionadores con fusibles						
100028542	3NE4101 [1]	32	0	gR	1000	3	23,30
100021908	3NE4102 [1]	40	0	gR	1000	3	23,30
100028543	3NE4117 [1]	50	0	gR	1000	3	23,30
100028545	3NE4118 [1]	63	0	aR	1000	3	23,30
100021909	3NE4120 [1]	80	0	aR	1000	3	38,10
100021046	3NE4121 [1]	100	0	aR	1000	3	50,80
100021910	3NE4122 [1]	125	0	aR	1000	3	50,80
100021911	3NE4124 [1]	160	0	aR	1000	3	50,80
	Fusibles ultrarápidos con terminales ranurados para fijación por tornillos M10...M12, dimensiones de montaje: 110mm, montaje en bases 3NH3 LV HRC o seccionadores con fusibles						
100021912	3NE4327-0B [1]	250	2	aR	800	3	108,60
100021913	3NE4330-0B [1]	315	2	aR	800	3	108,60
100021914	3NE4333-0B [1]	450	2	aR	800	3	108,60
100021915	3NE4334-0B [1]	500	2	aR	800	3	121,30
100021917	3NE4337 [1]	710	2	aR	800	3	121,30
100473717	3NC3340-1U [1]	900	3	aR	1000	3	112,90
100473718	3NC3341-1U [1]	1000	3	aR	1000	3	120,40
100416812	3NC3343-1U [1]	1250	3	aR	1000	3	129,80
	Fusibles ultrarápidos para montaje en bases 3NH3 LV HRC o seccionadores con fusibles						
100021889	3NE1813-0	16	000	gS	690	3	20,70
100021890	3NE1814-0	20	000	gS	690	3	20,70
100021891	3NE1815-0	25	000	gS	690	3	20,70
100021888	3NE1803-0	35	000	gS	690	3	20,70
100021892	3NE1817-0	50	000	gS	690	3	20,70
100021893	3NE1818-0	63	000	gS	690	3	20,70
100021894	3NE1820-0	80	000	gS	690	3	31,20
100021875	3NE1021-0	100	00	gS	690	3	36,70
100021876	3NE1022-0	125	00	gS	690	3	36,70
100021877	3NE1224-0	160	1	gS	690	3	41,40
100021878	3NE1225-0	200	1	gS	690	3	67,70
100021879	3NE1227-0	250	1	gS	690	3	67,70
100021880	3NE1230-0	315	1	gS	690	3	67,70
100021882	3NE1332-0 [1]	400	2	gS	690	3	93,10
100021883	3NE1333-0 [1]	450	2	gS	690	3	93,10
100021884	3NE1334-0 [1]	500	2	gS	690	3	98,80
100021885	3NE1435-0 [1]	560	3	gS	690	3	98,80
100248170	3NE1437-0 [1]	710	3	gS	690	3	103,50

Nota:
[1] Equipo de Importación Bajo Pedido

Aparatos de protección

No. de Depósito	Descripción	Precio Unitario ($)

Interruptor-Seccionador Fusible 3NP1
**Accesorios varían según tamaño*

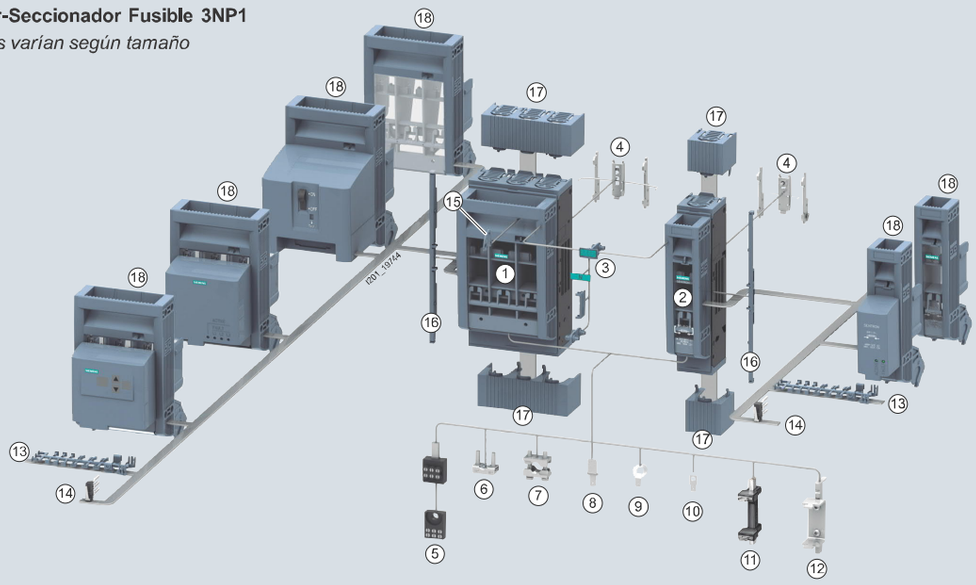

1. Seccionador Fusible 3 Polos
2. Seccionador Fusible 1 Polos
3. Kit de ensamblaje para conneción mecánica de dos 3NP1
4. Kit de ensamblaje para montaje en riel DIN
5. Terminal de 3 pisos
6. Terminal Saddle
7. Terminal Prism
8. Conductor Auxiliar para terminal tipo marco
9. Conductor Auxiliar para terminal plano a barra
10. Conductor auxiliar para terminales
11. Cuchilla seccionadora, operación simultánea
12. Cuchilla seccionadora
13. Kit de protección contra robo
14. Contacto auxiliar
15. Dispositivo de bloqueo
16. Marco de soporte
17. Tapa cubrebornes
18. Porta Fusibles con y sin monitoreo

	Tipo	Corriente Térmica (A)	Tamaño	Número de Polos	Un V AC	Empaque (Unidades)	
	Seccionadores bajo carga para fusibles NH con borne tipo marco						
100040488	3NP1123-1CA20	100	000	3	-	1	54,10
100040489	3NP1133-1CA10	160	00 / 000	3	-	1	61,60
100040490	3NP1143-1DA10	250	1 / 0	3	-	1	195,60
100040487	3NP1153-1DA10	400	2 / 1	3	-	1	253,90
100040486	3NP1163-1DA10	630	3 / 2	3	-	1	355,40
	Base de cerámica NH, para fijación por tornillo						
100021048	3NH3030	160	000/00	1	1000	3	10,40
100021930	3NH3230	250	1	1	1000	3	26,40
100280208	3NH3320	400	2	1	1000	3	33,00
100021933	3NH3430	630	3 / 2	1	1000	3	47,10
100021934	3NH3530 [1]	1250	4	1	690	3	103,50

Nota:
[1] Equipo de Importación Bajo Pedido
[2] AC-20B o DC-20B = 1000 V

3NH3030
Para Fusibles Tamaño 000 y 00

3NH3320
Para Fusibles Tamaño 2

Aparatos de protección

Descripción

SIMARIS
Mobile Web

Simaris Design Basic 9.0

Simaris Design es una aplicación que permite proyectar la distribución de la energía en el sector de infraestructura e industrial - desde la red de media tensión, hasta las tomas de corriente - automáticamente y con un mínimo de entradas manuales.
Las funciones más destacables:

• Dimensionamiento automático de todos los componentes del sistema, desde la red de media tensión hasta las cargas y a partir de nuestros dispostivos estándar de mercado.

• Evaluación visual de la selectividad a partir de los diagramas de disparo de los equipos.

• Diagrama de red con editor gráfico de fácil manejo.

• Integración de interruptores seccionadores y ducto de barras/canalizaciones eléctricas prefabricadas con derivaciones (de distribución).

• Integración de interruptores seccionadores y ducto de barras/canalizaciones eléctricas prefabricadas.

• Conductos de cables.

• Gestión de derivaciones: libre definicición de sistemas de red y simulación de conmutaciones de red.

Software Gratuito!

También disponible:
Simaris Project
Simaris Curve
Simaris Therm

Descripción

Sentron - Control y Distribución en baja tensión

Con el software Sentron Powermanager y los aparatos de la gama Sentron, Siemens le ofrece la solución para lograr una gestión inteligente de la energía: reduciendo los costos y aumentado la disponibilidad

Esta herramienta crea de forma rápida la base para un sistema de gestión de energía acorde a la norma EN 16001, con una inversión inicial. Los flujos de potencia se vuelven transparentes, permitiendo optimizaciones.

Ventajas

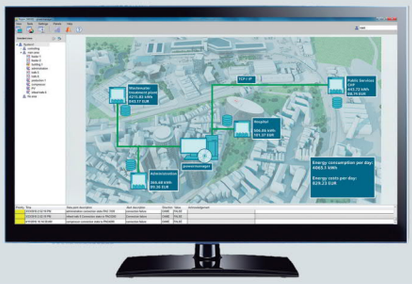

- Amplias funciones, incluidas en el paquete básico, como por ejemplo: Funcion de representación de consumo de energía y gastos
- Ajustes especiales para cada cliente y posibilidad de expansión mediante paquetes opcionales
- Gastos de ingeniería mínimos, al incuir un amplio rango de software preconfigurado
- Acceso directo, vía Web (Opcional)

Aplicaciones

Áreas de uso:
El producto ofrece una solución estándar de gestión de energía que proporciona a los usuarios las siguienes funciones:

- Recogida de datos desde los dipositivos conectados
- Presentación de valores medidos en tablas predefinidas para los SENTRON PAC3100, PAC3200, PAC4200 y PAC5200, dispositivos analizadores y los interruptores automáticos 3WL/3VA
- Libre presentación de los posibles valores medidos, incluyendo aparatos no de SIEMENS con comunicación MODBUS
- Archivo de los valores Medidos
- Monitoreo de estados o valores límites con generación de las alarmas correspondientes
- Representación de curvas de carga para visualización, tanto de datos archivados, como de los capturados en tiempo en real
- Informes de centros de costo basados en tarifas predefinidas y en los datos de consumo archivados
- OPC Server
- Monitoreo de los estados de maniobra

Descripción					
Equipos de Medición e Interruptores Automáticos					
Conexión/Rango de medición	**7KM PAC2200**	**7KM PAC3100**	**7KM PAC3200T**	**7KM PAC3200**	**7KM PAC4200**
Tensión Máx. de entrada L-L / L-N	480 V / 277 V	480 V / 276 V	480 V / 277 V	690 / 400 V	690 / 400 V
Versión Conexión por Transformador	x/1 A o x/5 A	x/5 A	x/1 A o x/5 A	x/1 A o x/5 A	x/1 A o x/5 A
Versión de Medición Directa	✓ (hasta 65A)	-	-	-	-
Versión de baja alimentación por DC	-	-	-	22...65 V	22...65 V
Contador monofásico	✓	-	-	-	-
Versión sin Display (+Función Webserver)	-	-	✓	-	-
Conexión/Rango de medición					
Voltaje, Corriente, Frecuencia	✓	✓	✓	✓	✓
Potencia, Factor de Potencia	✓	✓	✓	✓	✓
Medición de energía:					
• Aparente, activa, reactiva, cos phi	✓ | ✓ | ✓ | -	- | ✓ | ✓ | -	✓ | ✓ | ✓ | -	✓ | ✓ | ✓ | -	✓ | ✓ | ✓ | ✓
Medición extendida:					
• Distorsión Armónica THD (Corriente, Volt.)	-	-	✓	✓	✓
• Armónicos (Corriente, Volt.)	-	-	-	-	2...64
• Ángulo de fase/gráfico	-	-	-	-	✓
• Flicker acorde a IEC 61000-4-15	-	-	-	-	-
Funciones de Monitoreo					
Contador horas de operación	✓	-	✓	✓	✓
Monitoreo de Límites	-	-	✓	✓	✓
Funciones Lógicas	-	-	✓	✓	✓
Registro de Eventos	-	-	-	-	> 4000 eventos
Función Gateway	-	-	-	-	✓
Reportes acorde a EN 50160	-	-	-	-	-
Archivo de fallas	-	-	-	-	-
Integración a sistemas y comunicación					
Entrada/Salidas digitales	1 / 1	2 / 2	1 / 1	1 / 1	2 / 2
Interfaz S0	✓	✓	✓	✓	✓
Módulo expansión 4DI/2DO	-	-	-	-	opcional
Módulos de comunicación o expansión:	✓	✓	✓	✓	✓
• BACNet IP y BACNet MSTP	-	-	-	-	-
• M-Bus	✓	-	-	-	-
• Instabus KNX	-	-	-	-	-
• Modbus RTU	✓	✓	-	opcional	opcional
• Ethernet con Modbus TCP	✓	-	✓	✓	✓
• Profibus DPV1	-	-	-	opcional	opcional
• Profinet IO/PROFIenergy	-	-	-	opcional	opcional
Módulo expansión analógico I(N), I (Diff)	-	-	-	opcional	opcional
Parametrización por Software	Powerconfig	Powerconfig	Powerconfig	Powerconfig, TIA Portal	Powerconfig, TIA Portal
Integración en Sistema de Monitoreo	Powermanager	Powermanager	Powermanager	Powermanager Simatic Energy Suite	Powermanager Simatic Energy Suite
Interfaz WebServer	✓	-	✓	-	-
Datos Generales					
Precisión de Medición, energía activa/reactiva	1 | 3	1 | 3	0.5 S | 2	0.5 S | 2	0.2 S | 2
Instalación	Estándar, Montaje en Riel	Estándar, Montaje a Puerta	Estándar, Montaje en Riel	Estándar, Montaje a Puerta	Estándar, Montaje a Puerta
Dimensiones en MW (1 MW = 18 mm) o en mm	6 MW 6 MW	96 96 56	6 MW 6 MW	96 96 56	96 96 82

Mayor información en:
siemens.com/lowvoltage

Aparatos de protección

Descripción					
Interruptores Automáticos					
Conexión/Rango de medición	**7KM PAC 5100**	**7KM PAC 5200**	**3WL + Medición**	**3VA27 + Medición**	**3VA ETU850**
Tensión Máx. de entrada L-L / L-N	690 V / 400 V	690 V / 400 V	690 V / 400 V	690 / 400 V	690 / 400 V
Versión Conexión por Transformador	x/1 A o x/5 A	x/1 A o x/5 A	integrado	integrado	integrado
Versión de Medición Directa	-	-	-	-	-
Contador monofásico	-	-	-	-	-
Versión sin Display (+Función Webserver)	✓	✓	-	-	-
Conexión/Rango de medición					
Voltaje, Corriente, Frecuencia	✓	✓	✓	✓	✓
Potencia, Factor de Potencia	✓	✓	✓	✓	✓
Medición de energía:					
• Aparente, activa, reactiva, cos phi	✓|✓ |✓ |✓	✓|✓ |✓ |✓	✓|✓ |✓ |✓	✓|✓ |✓ |✓	✓|✓ |✓ |✓
Medición extendida:					
• Distorsión Armónica THD (Corriente, Volt.)	✓	✓	✓	-	✓
• Armónicos (Corriente, Volt.)	2…40	2…40	2…29	-	-
• Ángulo de fase/gráfico			-	-	-
• Flicker acorde a IEC 61000-4-15	-	✓	-	-	-
Funciones de Monitoreo					
Contador horas de operación	-	-	✓	-	
Monitoreo de Límites	✓	✓	✓	✓	✓
Funciones Lógicas	✓	✓	-	-	-
Registro de Eventos	✓	✓	✓	✓	✓
Función Gateway	-	-	-	-	-
Reportes acorde a EN 50160	-	✓	-	-	-
Archivo de fallas	-	✓	-	-	-
Integración a sistemas y comunicación					
Entrada/Salidas digitales	0 / 2	0 / 2	-	opcional	-
Interfaz S0	-	-	opcional	opcional	opcional
Módulo expansión 4DI/2DO	-	-	opcional	opcional	opcional
Módulos de comunicación o expansión:					
• BACNet IP y BACNet MSTP	-	-	-	-	-
• M-Bus	-	-	-	-	-
• Instabus KNX	-	-	-	-	-
• Modbus RTU	-	-	opcional	opcional	opcional
• Ethernet con Modbus TCP	✓	✓	opcional	opcional	✓
• Profibus DPV1	-	-	opcional	-	opcional
• Profinet IO/PROFIenergy	-	-	opcional	-	opcional
Módulo expansión analógico I(N), I (Diff)	-	-	-	-	-
Parametrización por Software	Powerconfig	Powerconfig	Powerconfig	Powerconfig	Powerconfig, TIA Portal
Integración en Sistema de Monitoreo	Powermanager	Powermanager	Powermanager	Powermanager	Powermanager Simatic Energy Suite
Interfaz WebServer	✓	✓	-	-	-
Datos Generales					
Precisión de Medición, energía activa/reactiva	0.5 S | 2	0.5 S | 2	2 S | 2	2 S | 2	2 S | 2
Instalación	Estándar, Montaje a Puerta / Riel Din	Estándar, Montaje a Puerta / Riel Din	Ver montaje del Disyuntor	Ver montaje del Disyuntor	Ver montaje del Disyuntor
Dimensiones en MW (1 MW = 18 mm) o en mm	96 96 100	96 96 100	96 96 82	96 96 82	96 96 82

Mayor información en:
siemens.com/lowvoltage

Aparatos de protección

Descripción

Datos Técnicos y Novedades

Entradas / Salidas digitales	2DI / 2DO
Comunicación	Modbus RTU
Voltaje de medición	L-L 690V
Corriente de medición (TC)	1A o 5A
Energia y Potencia Activa precisión 0,5% acorde a IEC 61557-12	
Intervalos de medida: 10-segundos / 15 minutos	
Todas las variables de medición del PAC3200 integradas (incluyendo THD)	
Funciones lógicas y valores límites como en PAC3200 Cálculo de conductor-N	
LEDs indicadores de estado	

Datos Técnicos y Novedades

Entradas / Salidas digitales	2DI / 2DO
Comunicación Integrada	Modbus TCP (2 puertos Ethernet)
Comunicación por Módulos de Expansión *(Profinet requiere nuevo módulo)*	Modbus RTU Profibus Profinet
Módulos de Expansión 7KM adicionales compatibles	4DI / 2DO I(Diff) / I(N)
Voltaje de medición	L-L 690V
Corriente de medición (TC)	1A o 5A
LEDs indicadores de estado	
Interfaz WebServer integrada	
Intervalos de medida: 10-segundos / 15 minutos	
Características de seguridad IT integradas	
Sincronización de periodos de demanda	
Cálculo de conductor-N o medición a través de módulo de expansión conductor-N	

Nuevo Módulo Profinet (7KM9300-0AE02-0AA0) - Solo PAC3220 / PAC4200

Switched Ethernet Profinet
Cuenta con las últimas características Profinet
Configuración CiR en RUN
Ciclo IRT hasta 500 µs
Tecnología switch con Net Load clase III
Ciclo IRT hasta 500 µs
Comunicación paralela Modbus TCP
Módulo para integración de equipos PACs y 3VAs COM100/800 en TIA PORTAL V16

No. de Depósito	Descripción		Precio Unitario ($)
	7KM9300-0AB01-0AA0 Módulo Profibus DP	7KM9300-0AM00-0AA0 Módulo Profibus RS485	7KM9300-0AE01-0AA0 Módulo Switched Ethemet PROFINET
	Medidores Sentron PAC		
100414384	7KM2200-2EA40-1CA1	Sentron PAC2200, LCD, L-L 400 V, L-N 230 V (+20%), med. directa 65A	247,70
100409108	7KM2200-2EA30-1EA1	Sentron PAC2200, LCD, L-L 400 V, L-N 230 V (+20%), Modbus TCP, 1/5 A	268,90
100400189	7KM3200-0CA01-1AA0	Sentron PAC3200T, SIN DISPLAY, L-L 400 V, L-N 230 V (+20%), Modbus TCP, 1/5 A	389,20
100029143	7KM3133-0BA00-3AA0	Sentron PAC3100, Ue= 480/277 V AC, Uaux= 100…240 V AC / 110… 250 V DC, Modbus RTU, 5 A	329,70
Nuevo 100540471	7KM3120-0BA01-1DA0	Sentron PAC3120, Ue= 690/400 V AC, Uaux= 95…240 V AC / 110… 340 V DC, Modbus RTU, 1/5 A	410,00
100020165	7KM2112-0BA00-3AA0	Sentron PAC3200, Ue= 690/400 V AC, Uaux= 95…240 V AC / 110… 340 V DC, Modbus TCP, 1/5 A	525,00
Nuevo 100540472	7KM3220-0BA01-1DA0	Sentron PAC3220, Ue= 690/400 V AC, Uaux= 95…240 V AC / 110… 340 V DC, Modbus TCP, 1/5 A	650,00
100020170	7KM4212-0BA00-3AA0	Sentron PAC4200, Ue= 690/400 V AC, Uaux= 95…240 V AC / 110… 340 V DC, Modbus TCP, 1/5 A	1.202,80
100377706	7KM5212-6BA00-1EA2	Sentron PAC5100, Ue= 690/400 V AC, Uaux= 95…240 V AC / 24… 250 V DC, Modbus TCP, 1/5 A	900,00
100372365	7KM5412-6BA00-1EA2	Sentron PAC5200, Ue= 690/400 V AC, Uaux= 95…240 V AC / 24… 250 V DC, Modbus TCP, 1/5 A	1.308,90
	Software para manejo de energía Powermanager		
100200688	3ZS2711-0CC30-0YA0	Sentron Powermanager V3.4 Básico hasta 10 medidores, 1 cliente, 8 idiomas	803,00
100256440	3ZS2711-0CC30-0YD0	Sentron Powermanager expansión hasta 20 medidores	919,80
100206894	3ZS2712-0CC30-0YD0	Sentron Powermanager expansión hasta 50 medidores	1.768,70
	Accesorios		
100328359	7KM9300-0AB01-0AA0	Módulo de expansión, para Sentron PAC3200/4200/COM100/COM800, Profibus DP	70,10
100020167	7KM9300-0AM00-0AA0	Módulo de expansión, para Sentron PAC3200/4200/COM100/COM800, RS485	55,00
100275631	7KM9300-0AE01-0AA0	Módulo de expansión, para Sentron PAC3200/4200/COM100/COM800, Switched Ethernet PROFINET	110,00
Nuevo 100550590	7KM9300-0AE02-0AA0	Módulo de expansión, para Sentron PAC3220/4200/COM100/COM800, Switched Ethernet PROFINET	150,00

Transformadores de Corriente 4NC (Clase 0.2s)

	Tipo	Corriente Nominal Primario Ipr (A)	Potencia Nominal Pn (VA)	Tamaño	
	» Corriente del secundario Isr = 5 A » Ideal para operaciones de medición, margen error de lectura: *0.2% a 1x Ipr y 1.2x Ipr* » Cumple EN 61869-1, EN 61869-2, VDE 0414-9-2				
100441582	4NC5122-2FC21	200	2.5	Tamaño 1	47,50
100441583	4NC5123-2FC21	250	2.5	Tamaño 1	47,50
100441584	4NC5124-2FE21	300	5	Tamaño 1	47,50
100441585	4NC5125-2FE21	400	5	Tamaño 1	47,50
100441586	4NC5227-2FE21	600	5	Tamaño 5	47,50
100441587	4NC5228-2FE21	700	5	Tamaño 5	47,50
100441588	4NC5231-2FE21	800	5	Tamaño 5	47,50
100441589	4NC5232-2FE21	1000	5	Tamaño 5	47,50

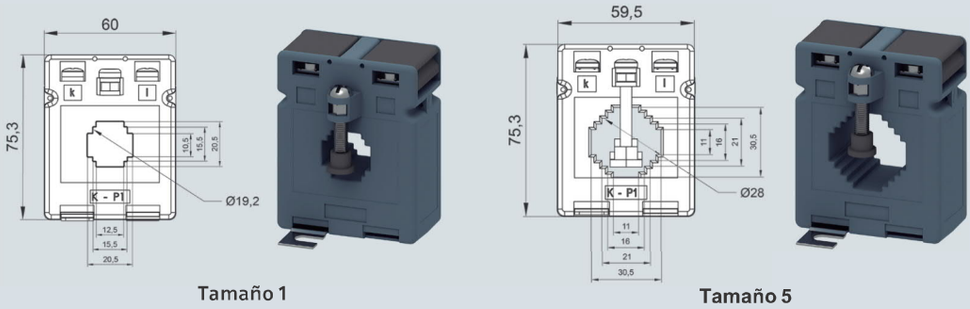

Tamaño 1 Tamaño 5

Mayor información en:
siemens.com/lowvoltage

Aparatos de protección

Borneras de conexión por tornillo
Línea 8WA1
Para uso en riel DIN (35 mm)

No. de Depósito	Descripción					Precio Unitario ($)
	Tipo	Corriente Nominal In (A)	Conductor (AWG)	Ancho (mm)	Unidades	
	8WA1011-1DF11 Bornes de Conexión Individuales	8WA1011-0DF21 Bornes de Conexión (Grupo 10 Bornes)	8WA1011-1SF12 Borne Portafusible	8WA1011-1MH10 Borne Cortocircuitable		
	Bornes de conexión individuales					
100021138	8WA1011-1DF11	24	22…12	6	1	**0,90**
100021139	8WA1011-1DG11	32	18…10	6.5	1	**1,00**
100021140	8WA1011-1DH11	41	14…8	8	1	**1,40**
100021142	8WA1204	76	12…4	10	1	**2,00**
100021143	8WA1205	125	10…1	16	1	**4,30**
100021144	8WA1206	192	8…3/0	25	1	**12,50**
	Bornes de conexión (10 Bornes por grupo) Grupos de 10 bornes en una unidad compacta, que ahorran tiempo de montaje. Los datos de corriente y calibre de conductores aquí indicados, se refiere a cada borne individual.					
100021188	8WA1011-0DF21	24	22…12	61	1	**6,70**
100021189	8WA1011-0DG21	32	18…10	65.5	1	**8,50**
	Bornes portafusibles Para utilizar fusibles hasta 6.3A/250V, de 5x20 mm. Permite cambiar el fusible, sin tensión.					
100021167	8WA1011-1SF12	6.3	18…14	10	1	**4,30**
	Bornes de conexión a tierra Con los cuales se materializa fisicamente la unión con el riel. En color verde - amarillo, para fácil identificación. Vienen provistos para realizar dos conexiones por tornillo.					
100021163	8WA1011-1PF00	-	22…12	6	1	**2,30**
100021164	8WA1011-1PG00	-	18…10	7.2	1	**2,30**
100021166	8WA1011-1PH00	-	14…8	8	1	**2,50**
	Accesorios para bornes 8WA1 y 8WA2					
100021146	8WA1808	Escuadra final para bornes 8WA1			1	**1,10**
100021170	8WA1820	Separador para bornes de 24 A y 41 A para bornes 8WA1 / 8WA2			1	**0,70**
100021171	8WA1821	Separador para bornes de 44 A y 82 A para bornes 8WA1 / 8WA2			1	**0,70**
100021173	8WA1898	Tira de 10 puentes de conexión para bornes 8WA1011-1DF11			1	**2,60**
100021150	8WA1853	Tira de 10 puentes de conexión para bornes 8WA1011-1DG11			1	**3,20**
100021172	8WA1888	Tira de 10 puentes de conexión para bornes 8WA1011-1DH11			1	**3,50**
	Placas de designación para bornes 8WA1 / 8WA2 / 8WH					
100365055	8WA8361-0AC [1) 2)]	Paquete de 204 placas de designación 1 - 40			Paquete	**12,40**
100369896	8WA8361-0AD [1) 2)]	Paquete de 204 placas de designación 41 - 100			Paquete	**12,40**
100377783	8WA8361-1AB [1) 2)]	Paquete de 204 placas de designación U, V, W, X, Y, Z (36 c/u); + ; - (12 c/u)			Paquete	**12,40**
100376478	8WA8361-1AC [1) 2)]	Paquete de 204 placas de designación L1, L2, L3, N, PE			Paquete	**12,40**
	Bornas cortocircuitables					
100027717	8WA1011-1MH10	Borna de paso termoplástica conexión por tornillo en ambos lados sin casquillo de prueba, 8 mm, tamaño 6			1	**3,40**
100027718	8WA1011-1MH11	Borna de separación termoplástica conexión por tornillo en ambos lados sin casquillo de prueba, 8 mm, tamaño 6			1	**5,00**
100021141	8WA1011-1MH15	Borna de paso termoplástica conexión por tornillo en ambos lados con casquillo de prueba, 8 mm, tamaño 6			1	**6,60**

Nota:
[1)] Equipo de Importación Bajo Pedido
[2)] Mínima compra: la unidad de empaque completa

Borneras de conexión Cage-Clamp
Línea 8WH2
Montaje rápido sobre riel omega de 35 mm, con ambas caras cubiertas en material aislante thermoplast

No. de Depósito	Descripción						Precio Unitario ($)
	Tipo	Descripción				Unidades	
	8WA1825 Placa de separación para bornas	8WA1885 Pletina de unión para 2 bornas	8WA1822-7VH01 Pletina de conexión aislado	8WA1822-7TH00 Pletina de conexión aislado			
	Accesorios para bornas Cortocircuitables						
100021149	8WA1825	Placa de separación para bornas tamaño 2.5... 6 mm²				1	**0,40**
100028194	8WA1885	Pletina de unión para 2 bornas tamaño 6 mm²				1	**1,30**
100247102	8WA1887	Pletina de unión para 4 bornas tamaño 6 mm²				1	**1,80**
100021125	8WA1822-7VH10	Pletina de unión sin montar para 10 bornas tamaño 6 mm²				1	**3,30**
100021124	8WA1822-7VH01	Pletina de conexión aislado para bornas tamaño 6 mm²				1	**2,50**
100038050	8WA1822-7VH00	Puente para pletina de unión para bornas tamaño 6 mm², 1 paquete = 10 unid				Paquete	**1,20**
100021126	8WA1822-7VH22	Peine de unión, de 2 polos				1	**0,90**
100042418	8WA1822-7TH00	Separador para bornas de instalación tamaño 2.5 y bornas para circuito de medida tamaño 6 mm²				1	**2,80**
	Tipo	**Descripción**	**Corriente Nominal In (A)**	**Conductor (AWG)**	**Ancho (mm)**	**Empaque (Unidades)**	
	Bornes de conexión individuales						
100207878	8WH2000-0AF00 [1)]	Sección: 0.08 - 2.5 mm² Ancho: 5.2 mm² Color: gris	31	28…12	5.2	1	**0,80**
100223086	8WH2000-0AG00 [1)]	Sección: 0.5 - 4 mm² Ancho: 6.2 mm² Color: gris	40	28…10	6.2	1	**1,00**
100230868	8WH2000-0AH00 [1)]	Sección: 0.5 - 6 mm² Ancho: 8.2 mm² Color: gris	52	24…8	8.2	1	**1,40**
	Bornes portafusibles Para utilizar fusibles hasta de 6.3A/250V, de 5x20 mm. Permite cambiar el fusible, sin tensión						
100059705	8WH2000-1GG08 [1)]	Borne de seguridad para cartuchos fusibles G. 5x20, 5x25 y 5x30. Con conexión de resorte 4 mm², ancho: 6 mm², color: negro	6.3	28…10	6.2	1	**3,40**

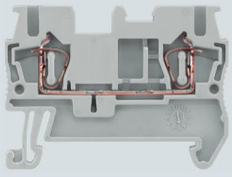

8WH2000-0AF00
Bornes de conexión individuale

8WH2000-1GG08
Bornes portafusibles

Nota:
[1)] Equipo de Importación Bajo Pedido

Aparatos de protección

Borneras de Conexión Cage-Clamp
Línea 8WH2

Montaje rápido sobre riel omega de 35 mm, con ambas caras cubiertas en material aislante thermoplast

No. de Depósito	Descripción						Precio Unitario ($)
	Tipo	Descripción	Corriente Nominal In (A)	Conductor (AWG)	Ancho (mm)	Empaque (Unidades)	
	Bornes de conexión a tierra Con los cuales se materializa físicamente la unión con el riel. En color verde - amarillo, para fácil identificación. Vienen provistos para realizar dos conexiones por tornillo.						
100218271	8WH2000-0CF07 [1]	Borne Conductor proteccion con conexión de resorte, sección: 0.08 - 2.5 mm², Ancho: 5.2 mm², color: verde - amarillo	-	28…12	5.2	1	**2,40**
100230869	8WH2000-0CG07 [1]	Borne Conductor proteccion con conexión de resorte, sección: 0.5 - 4 mm², Ancho: 6.2 mm², color: verde - amarillo	-	28…10	6.2	1	**2,40**
100218273	8WH2000-0CH07 [1]	Borne Conductor proteccion con conexión de resorte, sección: 0.5 - 6 mm², Ancho: 8.2 mm², color: verde - amarillo	-	24…8	8.2	1	**3,40**
	Accesorios para bornes 8WH						
100059719	8WH9150-0CA00 [1]	Escuadra final montaje rápido, admite plaquitas 5/6 ancho: 5.2 mm², color: gris	-	-	-	1	**0,60**
100230882	8WH9070-6BA00 [1]	Placa separadora de compartimientos para borne 2.5…10 mm², grosor 2 mm² Separación óptica y eléctrica, color: gris	-	-	-	1	**0,60**
100198117	8WH9020-6BC10 [1]	Puente enchufable 5 divisiones, para puentes transversales en el centro del borne, 2 polos, color: Siemens Para terminal (2.5 mm²)	24	-	5.2	1	**0,40**
100198154	8WH9020-6CC10 [1]	Puente enchufable 6 divisiones, para puentes transversales en el centro del borne, 2 polos, color: Siemens Para terminal (4 mm²)	32	-	6.2	1	**0,40**
100230872	8WH9020-6DC10 [1]	Puente enchufable 8 divisiones, para puentes transversales en el centro del borne, 2 polos, color: Siemens Para terminal (6 mm²)	41	-	8.2	1	**0,40**
100230873	8WH9020-6BL10 [1]	Puente enchufable 5 divisiones, para puentes transversales en el centro del borne, 10 polos, color: Siemens Para terminal (2.5 mm²)	24	-	5.2	1	**2,50**

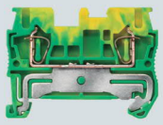

8WH2000-0CF07
Borne de conexión a tierra

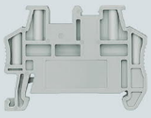

8WH9150-0CA00
Escuadra final montaje rápido

8WH9070-6BA00
Placa separadora

8WH9020-6BC10
Placa separadora

Nota:
[1] Equipo de Importación Bajo Pedido

Aparatos de protección

Tabla de corrección del Factor de Potencia

Para cálculo de la potencia reactiva, capacitiva necesaria para corregir el Factor de Potencia

Descripción

Al mejorar el factor de potencia en una instalación eléctrica se hace mucho más eficiente el consumo de energía. Pero además se obtienen los siguientes beneficios técnicos:

- Reducir la generación, transporte y distribución de la energia de la red pública.
- Aprovecha más la capacidad interna de distribución de energia en una instalación.
- Reducir las pérdidas eléctricas al reducir la corriente necesaria para transportar la misma energía activa.
- Mejorar la calidad de energía ya que al reducir la corriente se reduce la caída de tensión en cables.

Deseado cos φ = 0.96

cos φ ≤1

Qc = X.P ...kVAR
Qc = 1,01. 100= 101 KVAR

Qc

Actual Tan φ	Actual Cos φ	Deseado Cos φ 0,80	0,82	0,85	0,88	0,90	0,92	0,94	0,96	0,98	1,00
		Factor de Corrección X									
3,18	0,30	2,43	2,48	2,56	2,64	2,70	2,75	2,82	2,89	2,98	3,18
2,96	0,32	2,21	2,26	2,34	2,42	2,48	2,53	2,60	2,67	2,76	2,96
2,77	0,34	2,02	2,07	2,15	2,23	2,28	2,34	2,40	2,47	2,56	2,77
2,59	0,36	1,84	1,89	1,97	2,05	2,11	2,17	2,23	2,30	2,39	2,59
2,43	0,38	1,68	1,74	1,81	1,89	1,95	2,01	2,07	2,14	2,23	2,43
2,29	0,40	1,54	1,59	1,67	1,75	1,81	1,87	1,93	2,00	2,09	2,29
2,16	0,42	1,41	1,46	1,54	1,62	1,68	1,73	1,80	1,87	1,96	2,16
2,04	0,44	1,29	1,34	1,42	1,50	1,56	1,61	1,68	1,75	1,84	2,04
1,93	0,46	1,18	1,23	1,31	1,39	1,45	1,50	1,57	1,64	1,73	1,93
1,83	0,48	1,08	1,13	1,21	1,29	1,34	1,40	1,46	1,54	1,62	1,83
1,73	0,50	0,98	1,03	1,11	1,19	1,25	1,31	1,37	1,44	1,53	1,73
1,64	0,52	0,89	0,94	1,02	1,10	1,16	1,22	1,28	1,35	1,44	1,64
1,56	0,54	0,81	0,86	0,94	1,02	1,07	1,13	1,20	1,27	1,36	1,56
1,48	0,56	0,73	0,78	0,86	0,94	1,00	1,05	1,12	1,19	1,28	1,48
1,40	0,58	0,65	0,71	0,78	0,86	0,92	0,98	1,04	1,11	1,20	1,40
1,33	0,60	0,58	0,64	0,71	0,79	0,85	0,91	0,97	1,04	1,13	1,33
1,30	0,61	0,55	0,60	0,68	0,76	0,81	0,87	0,94	1,01	1,10	1,30
1,27	0,62	0,52	0,57	0,65	0,73	0,78	0,84	0,90	0,97	1,06	1,27
1,20	0,64	0,45	0,50	0,58	0,66	0,72	0,77	0,84	0,91	1,00	1,20
1,14	0,66	0,39	0,44	0,52	0,60	0,65	0,71	0,78	0,85	0,94	1,14
1,08	0,68	0,33	0,38	0,46	0,54	0,59	0,65	0,72	0,79	0,88	1,08
1,02	0,70	0,27	0,32	0,40	0,48	0,54	0,59	0,66	0,73	0,82	1,02
0,96	0,72	0,21	0,27	0,34	0,42	0,48	0,54	0,60	0,67	0,76	0,96
0,91	0,74	0,16	0,21	0,29	0,37	0,42	0,48	0,55	0,62	0,71	0,91
0,86	0,76	0,11	0,16	0,24	0,32	0,37	0,43	0,49	0,56	0,65	0,86
0,80	0,78	0,05	0,10	0,18	0,26	0,32	0,38	0,44	0,51	0,60	0,80
0,75	0,80		0,05	0,13	0,21	0,27	0,32	0,39	0,46	0,55	0,75
0,70	0,82			0,08	0,16	0,21	0,27	0,34	0,41	0,49	0,70
0,65	0,84			0,03	0,11	0,16	0,22	0,28	0,35	0,44	0,65
0,59	0,86				0,05	0,11	0,17	0,23	0,30	0,39	0,59
0,54	0,88					0,06	0,11	0,18	0,25	0,34	0,54
0,48	0,90						0,06	0,12	0,19	0,28	0,48

No. de Depósito	Descripción				Precio Unitario ($)
	•Autoregenerativos •Con dispositivo de protección contra sobrepresión •Vida útil: 100.000 horas •Temperatura de operación: -25... + 55 ºC •Sobrevoltajes máximos permitidos: UN + 10% (hasta 8 horas diarias) UN + 15% (hasta 30 minutos diarios) •Conexión a través de bornes •Protección mecánica IP20 •Incluye resistencia de descarga				
	Tipo	**Potencia (KVAR)**	**Corriente Nominal In (A)**	**Tensión de Operación (V AC)**	
100359310	B32344-E2022-A530G	2.7 / 3	7.6	220 / 230	**67,15**
100359311	B32344-E2052-A30G	5.5 / 6	15.1	220 / 230	**86,06**
100359312	B32344-E2102-A30G	10.98 / 12	25.1	220 / 230	**137,63**
100359318	B32344-E4101-A40G	8.3 / 10	13.1	400 / 440	**75,94**
100359319	B32344-E4151-A40G	12.5 / 15	19.7	400 / 440	**83,48**
100359320	B32344-E4201-A40G	16.7 / 20	26.3	400 / 440	**98,85**
100359321	B32344-E4251-A40G	20.8 / 25	32.8	400 / 440	**111,91**
100359313	B32344-E4101-A80G	8.3 / 10	12.1	440 / 480	**75,27**
100359314	B32344-E4152-A80G	15 / 18	21.7	440 / 480	**102,17**
100359315	B32344-E4162-A780G	16.7 / 20	27	440 / 480	**104,65**
100359322	B32344-E4202-A80G	20 / 25	35	440 / 480	**115,77**
100359316	B32344-E5101-A20G	8.3 / 10	11	480 / 525	**75,59**
100359317	B32344-E5151-A20G	12.5 / 15	16.5	480 / 525	**92,40**
	Controlador del Factor de Potencia BR6000 •Posibilidad de cualquier relación de pasos. •Con display retroiluminado y multifuncional en español, de 2 líneas x 16 caracteres, 4 teclas. •Visualiza: voltaje, corriente, potencias activa, reactiva y aparente, f.p., armónicos V ó I (hasta el 19o.), otros. •Almacena número de maniobras, máximo valores de: voltaje, potencia activa, potencia reactiva, potencia aparente, temperatura, armónicos máx. THD-V (%) y THD-I (%). Registra las últimas 8 fallas. •Trabaja hasta los 70ºC y su consumo de potencia es de 5VA. •Salida a relé hasta 250VAC. •Un contacto de alarma con disponibilidad de 6 alarmas diferentes (incluyendo temperatura y armónicos).				
	Tipo	**N° de Pasos**		**Tensión de Operación (V AC)**	
100388795	B44066-R6004-E230	4		230 ± 15%	**350,00**
100004224	B44066-R6006-E230	6		230 ± 15%	**530,08**
100004225	B44066-R6012-E230	12		230 ± 15%	**647,88**

Mayor información en:
siemens.com/lowvoltage

Aparatos de protección

No. de Depósito	Descripción	Precio Unitario ($)

Características	Servicio General	Servicio Pesado
Voltaje		
240 AC	X	X
600 AC		X
Amperaje		
30 - 600	X	X
800 - 1200		X
Poder de Corte		
100 kAIC	X	X
200kAIC		X
Tipo de Protección		
1, 3R	X	X
4/4X, 12		X
Accesorios		
Kit equipo a tierra	X	X
Hubs	X	X
Kit Corte Fusible Clase R	X	X
Kit aislamiento a tierra		X
200 % Neutral		X
Contactos Auxiliares		X

Tipo de Producto

HNF361JW	Heavy Duty Safety Switch: 3 P- SIN-FUSIBLE TIPO NEMA 12 industrial Rated 600 VAC (30 A): Con Ventana
HNF362JW	Heavy Duty Safety Switch: 3 P- SIN-FUSIBLE TIPO NEMA 12 industrial Rated 600 VAC (60 A): Con Ventana
HNF363JW	Heavy Duty Safety Switch: 3 P- SIN-FUSIBLE TIPO NEMA 12 industrial Rated 600 VAC (100 A): Con Ventana
HNF364JW	Heavy Duty Safety Switch: 3 P- SIN-FUSIBLE TIPO NEMA 12 industrial Rated 600 VAC (200 A): Con Ventana
HNF367	Heavy Duty Safety Switch: 3 P- SIN-FUSIBLE TIPO NEMA 1 industrial Rated 600 VAC (800 A)
HNF361R	30 A, 3P, 600V, 3W, SIN-FUSIBLE, NEMA 3R
HNF362R	Heavy Duty Safety Switch: 60A, 3P, 600V, 3W, SIN-FUSIBLE HD TIPO 3R
HNF363R	Heavy Duty Safety Switch: 3 P- SIN-FUSIBLE TIPO 3R (exteriores) Rated 600 VAC (100 A)
HNF364R	Heavy Duty Safety Switch: 3 P- SIN-FUSIBLE TIPO 3R (exteriores) Rated 600 VAC (200 A)
HNF365RA	Heavy Duty Safety Switch: 3 P- SIN-FUSIBLE TIPO 3R (exteriores) Rated 600 VAC (400 A)
HA161234	Heavy Duty Safety Switch: Características especiales de accesorios: Aplicaciones: Construcción, industria, residencia. Corriente: 30A-200A
HA265678	Tensión: 250 VAC, Corriente 400-1200A, Frecuencia 60Hz, Ciclos de operación: 6050. Temperatura: (-20F…120F)
HNF363J	Heavy Duty Safety Switch: 3 P- SIN-FUSIBLE TIPO NEMA 12 industrial Rated 600 VAC (100 A)
HNF364J	Heavy Duty Safety Switch: 3 P- SIN-FUSIBLE TIPO NEMA 12 industrial Rated 600 VAC (200 A)
HNF365JA	Heavy Duty Safety Switch: 3 P- SIN-FUSIBLE TIPO NEMA 12 industrial Rated 600 VAC (400 A)
HNF365JWA	Heavy Duty Safety Switch: 3 P- SIN-FUSIBLE TIPO NEMA 12 industrial Rated 600 VAC (100 A)

Mayor información en:
siemens.com/lowvoltage

E-CAR Versicharge

Solución de cargadores para vehículos eléctricos, norma IEC y UL

No. de Depósito	Descripción	Precio Unitario ($)

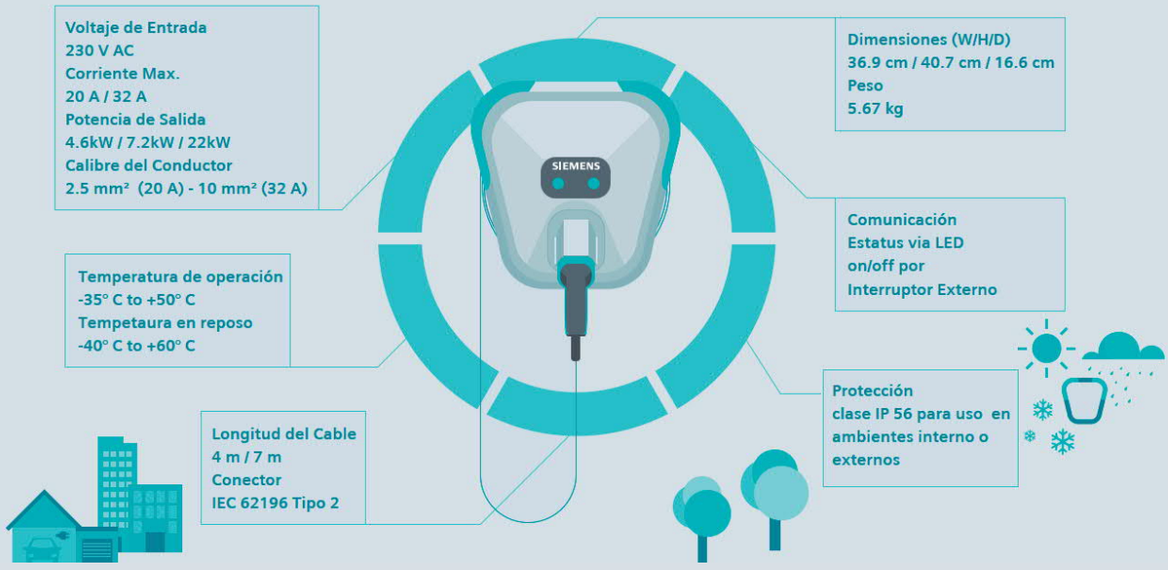

Estándares	Versicharge UL	Versicharge IEC
Tensión de operación (V)	208...240	208...240
Frecuencia (Hz)	50/60	50/60
Corriente nominal (A)	1 x 30	1 x 32
Grado de Protección	NEMA 4	IP 56
Longitud de cable (m)	6	7

	Tipo	Tipo de Conexión	Protección de falla a Tierra	Tensión de Operación (V AC)	
100245563	VC30GRY3 [1]	UL / SAE J1772 / NEC 625	SI (CCID)	208...240	**1.800,00**
100413366	5TT3201-1VR03 [1]	IEC C, con conexión tipo 2	SI (RCCB)	208...240	**1.800,00**

SAE J1772

VC30GRY3
Versicharge UL

5TT3201-1VR03
Versicharge IEC

IEC TYPE 2

Nota:
[1] Equipo de Importación Bajo Pedido

5 Automatización Industrial

5/1 Módulo lógico programable LOGO! 8

5/4 Fuentes de alimentación SITOP

5/5 Controlador Lógico Programable (PLC) SIMATIC S7-1200

5/12 Migración SIMATIC S5 - SIMATIC S7

5/13 Controlador Lógico Programable (PLC) SIMATIC S7-300

5/17 Controlador Lógico Programable (PLC) SIMATIC S7-1500

5/21 Comunicación Industrial SIMATIC NET

5/26 Paneles de operación SIMATIC HMI

5/31 Totally Integrated Automation Portal (TIA PORTAL)

5/35 Computadores industriales SIMATIC (IPC)

5/36 IPC127E

Módulo Lógico Programable LOGO!

Simple, Inteligente, Genial.

Descripción

LOGO! Es un controlador compacto que se compone de un módulo básico y módulos de expansión que el usuario selecciona con base en los requerimientos de cada aplicación. Este concepto modular lo convierte en una solución flexible, económica y fácil de usar para tareas de mando simple.

El diseño robusto y compacto de LOGO! lo convierte en un equipo de aplicación universal tanto para la industria como para edificios funcionales y residenciales.

El LOGO! presenta una completa gama de módulos lógicos básicos, que permiten implementar una gran cantidad de soluciones de automatización básicas.

LOGO! 8

El módulo lógico LOGO! 8 ofrece una capacidad de comunicación ampliada gracias a su puerto de comunicación Ethernet integrado. Este puerto le permite comunicarse hasta con 8 dispositivos Ethernet adicionales (Ej: módulos lógicos LOGO!, Simatic S7-1200, paneles Simatic HMI, etc.).

A partir del firmware 4 (FS:04), el LOGO!8 incorpora el protocolo de comunicación **Modbus TCP/IP** en su puerto integrado Ethernet, otorgándole mayor flexibilidad y funcionalidad, permitiéndole comunicarse por ejemplo, con medidores de energía que incorporan este protocolo.

El servidor web incorporado permite realizar tareas de visualización y control desde un web browser de manera sencilla.

Un módulo lógico LOGO! 8 puede ser maestro de hasta 8 módulos lógicos LOGO! 8.

El LOGO! 8 dispone de un slot para Micro-SD Card, que permite archivar datos de proceso (Datalogging), así como el respaldar el programa de usuario. Se puede utilizar cualquier Micro-SD Card comercial.

Una de las nuevas funcionalidades del LOGO! 8 es poder cambiar el color de fondo del display. Esto permite alertar al operador sobre algún aviso o condición peligrosa de funcionamiento en el proceso. Esta funcionalidad se configura directamente en el software LOGO!Soft Comfort V8.

Gracias al módulo de comunicación GSM/GPRS CMR2020, es posible enviar mensajes SMS de estado y alarma desde el LOGO! 8 a un teléfono celular. Asimismo, es posible enviar mensajes SMS desde el celular para que el LOGO! 8 ejecute comandos preestablecidos.

Siendo el LOGO! 8 un nuevo desarrollo, con mayor velocidad y capacidad de procesamiento, no es compatible con los módulos de expansión LOGO! de versiones anteriores.
Para la programación del LOGO! 8, se requiere el software LOGO!Soft Comfort V8.

LOGO! Access Tool

Gracias a la nueva herramienta gratuita LOGO! Access Tool, se puede enviar los datos de proceso a una hoja de Microsoft Excel en tiempo real o generar un archivo de registros.

Puede descargar la herramienta LOGO! Access Tool desde el siguiente link:
http://www.automation.siemens.com/salesmaterial-as/software/logo/tools/logo-access-tool.zip

LOGO!Soft Comfort

La nueva versión de LOGO!Soft Comfort V8 permite configurar y programar todas las generaciones de módulos lógicos LOGO!.
Esta versión no solo que permite simular el proyecto, sino que además soporta la funcionalidad “test online”.

Presenta además funciones adicionales que posibilitan la implementación de redes de comunicación Ethernet de manera muy sencilla, utilizando el LOGO! 8.

Puede descargar gratuitamente la actualización del software LOGO!Soft Comfort de cualquier versión (V1.x, V2.x, V3.x, V4.x, V5.x, V6.x, V7.x,) a la V8.x, desde el siguiente link: www.siemens.com/logo en el menú “Demo software, upgrades/update, drivers”

Con la herramienta gratuita LOGO! Web Editor es posible crear páginas web que permiten monitorear y controlar el sistema desde dispositivos inteligentes (celulares, tablets, PCs)

Mayor Información:
Principal: www.siemens.com/logo
Manual: www.siemens.com/simatic-docu

Módulo Lógico Programable LOGO!
Guía de selección

Descripción		
	LOGO! 8	
Modelo	12/24 RCE	230 RCE
Alimentación	12/24VDC	110/220VAC
MLFB	6ED1052-1FB08-0BA0	6ED1052-1FB08-0BA0
Ancho	72mm	72mm
Interfaz de comunicación / programación	Ethernet RJ45	Ethernet RJ45
Memoria externa	Micro SD Card (estándar)	Micro SD Card (estándar)
Súper capacitor interno	480 horas de backup de programa	480 horas de backup de programa
Capacidad máxima de expansión (DI/DO/AI/AO)	24/20/8/8	24/20/8/8
Funcionalidad		
Bloques de programa (máximo)	400	400
Funciones definidas por el usuario (UDF)	•	•
Datalogging	•	•
Comunicaciones		
Redes de comunicación	Si. Hasta 9 dispositivos Ethernet	Si. Hasta 9 dispositivos Ethernet
Modo Maestro/Esclavo	Si. Hasta 8 LOGO! Ethernet en modo esclavo	Si. Hasta 8 LOGO! Ethernet en modo esclavo
Conectividad a HMI	LOGO! TDE / SIMATIC HMI (con puerto Ethernet)	LOGO! TDE / SIMATIC HMI (con puerto Ethernet)
MODBUS TCP/IP	Si. Mediante puerto integrado	Si. Mediante puerto integrado
Entradas/salidas integradas		
Entradas Digitales (DI)	8	8
Entradas analógicas (de las DI integradas)	4 (entradas 0-10VDC): I1, I2, I7, I8	–
Salidas Digitales (DO) a relé	4	4
Software de programación	LOGO!Soft Comfort V8.2 ó superior	LOGO!Soft Comfort V8.2 ó superior

Nomenclatura:
DI : Entrada Digital
DO: Salida Digital
AI : Entrada Analógica
AO: Salida Analógica

Mayor Información:
Principal: www.siemens.com/logo
Manual: www.siemens.com/simatic-docu

• Disponible
- No disponible

Automatización Industrial

Módulo lógico programable LOGO! 8

Simple, Inteligente, Genial.

No. de Depósito	Tipo	Referencia	Tensión de Alimentación	Entradas/ Salidas	Corriente máxima de salida AC1 (A)	AC3 (A)	Precio Lista Unit. US $
	LOGO! 8						
	MÓDULOS LÓGICOS BÁSICOS						
100411779	6ED1052-1MD08-0BA0	LOGO! 12/24RC	12/24 VDC	4DI / 4DO tipo relé / 4AI (0-10V)	10	3	**218,00**
100411800	6ED1052-1FB08-0BA0	LOGO! 230RC	110/220 VAC	8DI / 4DO tipo relé	10	3	**223,00**
100421595	6ED1057-3BA03-0AA8	LOGO! Box Starter kit. Incluye módulo lógico LOGO! 230RC, LOGO!Soft Comfort V8 y TIA PORTAL WinCC Basic V15 para pantallas HMI Basic Panel					**520,00**
	MÓDULOS DE EXPANSIÓN LOGO! PARA MÓDULOS LÓGICOS BÁSICOS						
	Módulos de expansión para señales digitales						
100323885	6ED1055-1MB00-0BA2	LOGO! DM8 12/24R	12/24 VDC	4DI / 4DO tipo relé	5	2	**109,00**
100323882	6ED1055-1FB00-0BA2	LOGO! DM8 230R	110/220 VAC	4DI / 4DO tipo relé	5	2	**109,00**
100323886	6ED1055-1NB10-0BA2	LOGO! DM16 24R	24 VDC	8DI / 8DO tipo relé	5	2	**184,00**
100323883	6ED1055-1FB10-0BA2	LOGO! DM16 230R	110/220 VAC	8DI / 8DO tipo relé	5	2	**184,00**
	Módulos de expansión para señales analógicas						
100323887	6ED1055-1MA00-0BA2	LOGO! AM2	12/24 VDC	2 AI (0-10V, 0-20mA)			**136,00**
100323888	6ED1055-1MD00-0BA2	LOGO! AM2 RTD	12/24 VDC	2 AI (Pt100/Pt1000)			**155,00**
100323727	6ED1055-1MM00-0BA2	LOGO! AM2 AQ	24 VDC	2 AO (0-10V/0-20mA)			**184,00**
	Módulos de comunicación						
100335673	6GK7142-7BX00-0AX0	Módulo de comunicación CMR2020 GSM/GPS para LOGO!8. Permite recibir y enviar mensajes SMS de estado y control desde y hasta teléfonos celulares. Puede utilizarse en formato stand-alone. El módulo CMR2020 dispone de 2 DI a 24VDC y 2 DO a 24VDC incorporadas. Las antenas GSM y GPS se venden por separado. Para aplicaciones GSM utilizar la antena ANT 794-4MR. Para aplicaciones GPS favor consultar.						**670,00**
100016890	6NH9860-1AA00	Antena ANT 794-4MR GSM Quadband. Apta para instalación en intemperie. Incluye cable de conexión de 5m de longitud y accesorios de montaje.					**105,00**
	SOFTWARE						
100324760	6ED1058-0BA08-0YA1	LOGO!Soft Comfort V8. Software de configuración y programación para LOGO! Permite la simulación del programa y la verificación de datos en línea. Soporta la programación de todas las generaciones de LOGO!, incluidos los módulos lógicos versión 8.					**94,00**
	ACCESORIOS						
100411801	6ED1055-4MH08-0BA0	LOGO! TDE. Display con 6 líneas texto. Incluye accesorios de montaje. Configuración con LOGO!Soft Comfort V8. Incluye dos puertos de comunicación Ethernet (switch integrado) para la implementación de topologías en línea o bus. Este panel es compatible con módulos lógicos básicos a partir de la versión 0BA8.					**235,00**
100402327	6EP3332-6SB00-0AY0	Fuente de poder LOGO! Power. Entrada: 110/220VAC. Salida: 24VDC 2.5A.					**121,00**

Mayor información
Principal: www.siemens.com/logo
Manuales: www.siemens.com/simatic-docu
Dimensionador: www.siemens.com/tia-selection-tool

Automatización Industrial

Febrero 1 de 2020 - El Precio de Lista no incluye IVA vigente - Precios sujetos a cambio sin previo aviso

Fuentes de alimentación SITOP

Máxima fiabilidad y eficiencia.

No. de Depósito	Descripción		Precio Lista Unit. US $
	SITOP PS307 formato S7- 300	SITOP Modular	
	Tipo	**Descripción**	
100402327	6EP3332-6SB00-0AY0	Fuente de poder LOGO! Power. Entrada 110/220VAC; salida: 24VDC 2.5A	**121,00**
100071775	6ES7307-1EA01- 0AA0	Fuente SITOP PS307 formato S7-300. Entrada 120/230VAC; salida 24 VDC 5A	**359,00**
100290535	6EP1333-3BA10	Fuente SITOP Modular entrada 120/230-500 VAC; salida 24 VDC 5A	**345,00**
100290536	6EP1334-3BA10	Fuente SITOP Modular entrada 120/230-500 VAC; salida 24 VDC 10A	**473,00**
100154424	6EP1336-3BA10	Fuente SITOP Modular entrada 120/230 VAC; salida 24 VDC 20A	**634,00**
100328333	6EP3436-8SB00-0AY0	Fuente SITOP entrada trifásica 400-500 VAC; salida 24 VDC 20A	**561,00**
100469958	6EP3437-8SB00-0AY0	Fuente SITOP Modular entrada trifásica 400-500 VAC; salida 24 VDC 40A	**942,00**

Sistemas industriales de alimentación ininterrumpida (UPS)

Una alimentación constante y fiable es indispensable para el funcionamiento eficiente de una máquina o instalación. SITOP ofrece sistemas de alimentación ininterrumpida altamente confiables, diseñados para aplicaciones industriales.

Los módulos UPS compactos aseguran la continuidad del funcionamiento del sistema de corriente continua incluso durante horas. La comunicación Profinet / Industrial Ethernet u OPC UA disponible, permite llevar información del UPS al sistema HMI para monitorear la disponibilidad del sistema, nivel de carga y estado de las baterías, voltaje entregado al sistema, entre otros.

Utilice la herramienta Tia Selection Tool para determinar los equipos óptimos para suministrar 24VDC a su instalación de manera fiable.
www.siemens.com/tia-selection-tool

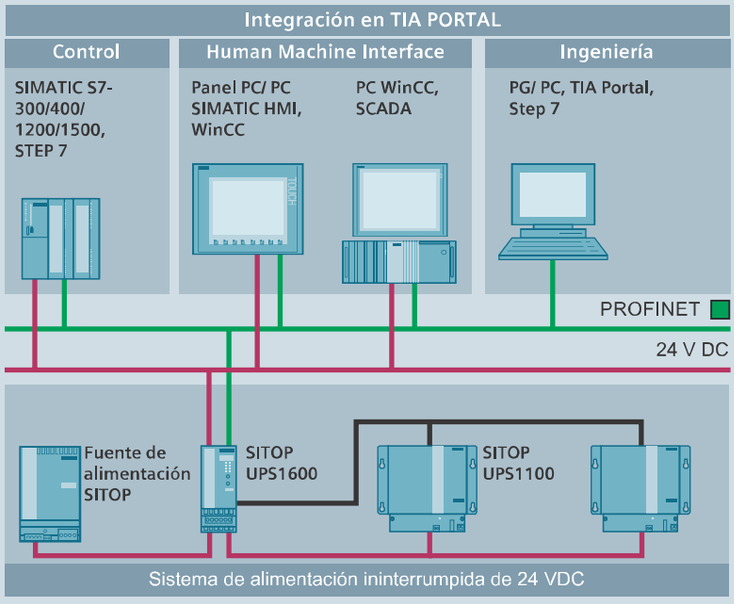

Mayor información
Principal: www.siemens.com/sitop

Automatización Industrial

Controlador Lógico Programable (PLC) SIMATIC S7-1200

Descripción

SIMATIC S7-1200 es un PLC modular, compacto y versátil diseñado para una amplia gama de aplicaciones. Su diseño escalable y flexible así como sus interfaces de comunicación alineadas a los más altos estándares de comunicación industrial, hacen de este controlador parte integral de la solución Totally Integrated Automation (TIA).

Diseño Escalable y Flexible

Hasta 8 módulos de señales (SM) pueden ser conectados al CPU. Por otra parte todos los CPUs SIMATIC S7-1200 tienen la posibilidad de incorporar Signal Boards (SB),que son micro módulos de entradas/salidas que pueden ser enchufados directamente en la parte frontal de la CPU, esto permite ocupar el mínimo espacio en el tablero.
El concepto modular del SIMATIC S7-1200 permite implementar soluciones a la medida.

Memoria

Hasta 125 KB de memoria interna de trabajo, 4 MB de memoria de carga y hasta 10KB de memoria retentiva.

Comunicación

Hasta 3 módulos de comunicación (CM) pueden ser integrados en la configuración de cualquiera de los PLCs SIMATIC S7-1200. Los protocolos de comunicación posibles con SIMATIC S7-1200 son:

- Industrial Ethernet / Profinet (Puerto Integrado)
- Profibus Maestro / Esclavo
- Modbus RTU
- Modbus TCP (Puerto Integrado)
- USS
- GSM / GPRS
- AS-Interface
- DNP3
- IEC104

Interfaz Profinet / Industrial Ethernet integrada

La funcionalidad Profinet Controller integrada en el SIMATIC S7-1200 permite implementar redes de control en arquitecturas descentralizadas, por ejemplo con ET200, variadores de velocidad, etc .

La interfaz Profinet / Industrial Ethernet es también utilizada para la programación del PLC, comunicación PLC-HMI y PLC-PLC. Soporta además comunicación con equipos terceros bajo el protocolo TCP/IP. La transmisión de datos se realiza a una velocidad de 10/100Mbps.

Memory Card

Permite el registro de datos del proceso (Datalogging), respaldo del proyecto y programa de usuario. No es estrictamente obligatoria para el funcionamiento de la CPU.

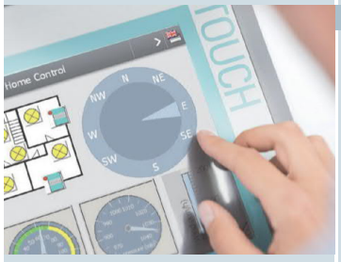

SIMATIC HMI Basic Panels

Familia de paneles HMI diseñados para cubrir las necesidades básicas de supervisión y control a pie de proceso. Incorpora interfaces que permiten una interacción perfecta con el SIMATIC S7-1200 bajo una sola herramienta de ingeniería: TIA PORTAL STEP7.

Amplia gama disponible, con pantallas táctiles a color en tamaños de 4", 7", 9" y 12". Soportan curvas de tendencias, recetas y administración de usuarios.

Software TIA PORTAL

TIA PORTAL STEP7 Basic es un software orientado a tareas, gracias al desarrollo de editores intuitivos y altamente eficientes.
Esta herramienta de ingeniería permite la programación de los PLCs SIMATIC y a la vez la configuración de los paneles SIMATIC HMI.
Al incorporar el software TIA PORTAL Startdrive, es posible configurar desde el TIA PORTAL los PLCs SIMATIC, los paneles HMI Basic Panels y los variadores de velocidad SINAMICS G120.
Esta integración brinda nuevas capacidades de programación en soluciones integrales de automatización, reduciendo signficamente los tiempos de ingeniería y puesta en servicio.

Mayor información:
Principal: www.siemens.com/s7-1200
Manuales: www.siemens.com/simatic-docu
Configurador: www.siemens.com/tia-selection-tool

Automatización Industrial

Febrero 1 de 2020 - El Precio de Lista no incluye IVA vigente - Precios sujetos a cambio sin previo aviso

Controlador Lógico Programable (PLC) SIMATIC S7-1200

Descripción

Comunicación

Amplias funcionalidades de comunicación:

Interfaz integrada con funcionalidad PROFINET-IO controller. Soporta hasta 16 PROFINET devices.

Funcionalidad maestro Profibus DP, por medio del módulo de comunicaciones CM 1243-5. Soporta hasta 16 esclavos Profibus DP. Cada CPU SIMATIC S7-1200 soporta hasta un módulo CM 1243-5. Se puede combinar con los módulos de comunicación RS232 y RS485.

Funcionalidad esclavo Profibus DP, por medio del módulo de comunicaciones CM 1242-5. Cada CPU SIMATIC S7-1200 soporta hasta tres módulos CM 1243-5. Se puede combinar con los módulos de comunicación RS232 y RS485.

Módem de comunicación GPRS CP 1242-7. Permite implementar una solución de Telecontrol con SIMATIC S7-1200. Solución altamente efectiva para control, monitoreo, diagnóstico y mantenimiento en aplicaciones geográficamente distribuidas, aprovechando la base instalada de operadores de telefonía móvil.

El módulo DNP3 permite la implementación en sistemas de Telecontrol y Telemetria con funcionalidad de " Estampa de Tiempo" y "Data Buffering".

Web Server

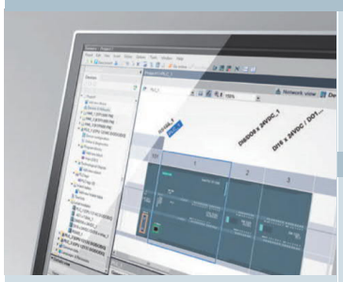

Web Server integrado en la CPU, con plantillas predefinidas. De esta manera se puede visualizar el estado de la CPU, diagnóstico y tabla de variables.
Es posible desarrollar websites personalizados con editores HTML para visualizar/controlar el proceso.

Datalogging

Esta función permite archivar valores del proceso (Ej: señales de temperatura, presión, caudal, alarmas, etc.) en el SIMATIC Memory Card y luego exportarse como archivo de Microsoft Excel. El acceso a esta archivo se realiza vía web, gracias a la funcionalidad Web Server.

Funciones tecnológicas

Adicional a los 16 lazos PID, ahora se incorpora la funcionalidad de controlador PID de dos o tres puntos, lo que permite manejar histéresis dentro del controlador PID.

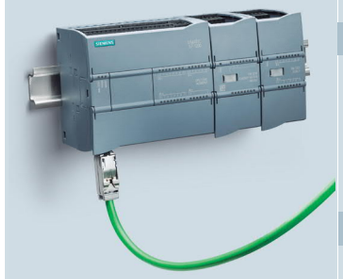

Módulo SM1238 Energy Meter

Solución ideal para monitoreo y registro de consumo energético a pie de máquina. Los valores de energía son procesados directamente en la CPU, pudiendo ser visualizados en paneles de operación o sistemas SCADA de manera sencilla.
Puede utilizarse en sistemas monofásicos o trifásicos hasta 480V AC. La precisión del módulo es Clase 0.2 según IEC 61557-12.

Módulo electrónico de pesaje - SIWAREX WP231 [1)]

Con nuestro sistema electrónico de pesaje SIWAREX basado en PLC, le ofrecemos una amplia gama de procesadores de pesaje para dinamometrías, básculas para depósitos, mezclas, dosificadoras diferenciales y ensacadoras, así como básculas de cinta y caudalímetros para sólidos granulados.

OPC UA Server

El Simatic S7-1200, a partir del firmware 4.4, puede ser configurado como servidor de datos OPC UA. Esto permite enviar, de manera sencilla y económica, datos de la línea de producción directamente a sistemas OPC UA clientes, tales como sistemas MES, ERP, entre otros, facilitando el flujo de información relevante entre la fábrica y los sistemas de gestión y manufactura.

Mayor información:
Para mayor información visite: www.siemens.com/siwarex
[1)] Requiere software SIWATOOL para su configuración.

Aprenda a programar el SIMATIC S7-1200. ¡Es muy fácil!

Solo debe buscar **Curso S7-1200** en: YouTube

Automatización Industrial

Controlador Lógico Programable (PLC) SIMATIC S7-1200
Guía de selección

Descripción

MLFB	6ES7212 -1BE40-0XB0	6ES7214 -1AG40-0XB0	6ES7214 -1BG40-0XB0	6ES7215 -1AG40-0XB0	6ES7215 -1BG40-0XB0
CPU	1212C	1214C	1214C	1215C	1215C
Versión	AC/DC/Relé	DC/DC/DC	AC/DC/Relé	DC/DC/DC	AC/DC/Relé
Alimentación	110/220 VAC	24 VDC	110/220 VAC	24 VDC	110/220 VAC
Memoria de trabajo	75 KB	100 KB	100 KB	125 KB	125 KB
Memoria de carga	1 MB	4 MB	4 MB	4 MB	4 MB
Memoria remanente	10 KB	10 KB	10 KB	10 KB	10 KB
ENTRADAS / SALIDAS INTEGRADAS					
Entradas digitales (DI)	8DI a 24 VDC	14DI a 24 VDC	14DI a 24 VDC	14DI a 24 VDC	14DI a 24 VDC
Salidas digitales (DO)	6DO tipo relé	10DO tipo transistor 24 VDC	10DO tipo relé	10DO tipo transistor 24 VDC	10DO tipo relé
Entradas analógicas (AI)	2AI (voltaje)	2AI (voltaje)	2AI (voltaje)	2AI (voltaje)	2AI (voltaje)
Salidas analógicas (AO)	No	No	No	2AO(V/mA)	2AO(V/mA)
CAPACIDAD DE AMPLIACIÓN (MÁX.)					
Signal Board	1	1	1	1	1
Módulos de señal	2	8	8	8	8
Módulos de comunicación	3	3	3	3	3
CONTADORES RÁPIDOS INTEGRADOS					
Fase simple	3@100KHz y 3@30KHz	3@100KHz y 3@30KHz	3@100KHz y 3@30KHz	3@100KHz y 3@30KHz	3@100KHz y 3@30KHz
Fase doble	3@80KHz y 3@30KHz	3@80KHz y 3@30KHz	3@80KHz y 3@30KHz	3@80KHz y 3@30KHz	3@80KHz y 3@30KHz
Salida de pulsos	N/A	4@100KHz	N/A	4@100KHz	N/A
FUNCIONALIDAD					
Lazos PID	16	16	16	16	16
Datalogging	Si	Si	Si	Si	Si
COMUNICACIÓN					
Comunicación	16 conexiones en total				
Profinet / Industrial Ethernet	Puertos Integrados:1			Puertos Integrados:2	
	Profinet Controller: Hasta 16 dispositivos Profinet				
Profibus DP	Maestro mediante CM 1243-5: Hasta 16 esclavo Profibus DP				
	Esclavo mediante CM 1242-5				
RS485	Mediante CM 1241 (RS485): Soporta protocolos USS, Modbus RTU Maestro/Esclavo				
RS232	Mediante CM 1241 (RS232): Soporta Modbus RTU Maestro/Esclavo, ASCII, Freeport				
AS-interface (AS-i)	Maestro mediante CM 1243-2: Soporta hasta 62 esclavos AS-i				
Modbus TCP	Hasta 8 equipos en red, mediante puerto Ethernet integrado				
DNP3	Conexión hasta con 4 maestros DNP3. Databuffer hasta 64.000 registros				
WebSever	Si	Si	Si	Si	Si

Nomenclatura:
DI : Entrada Digital
DO: Salida Digital
AI : Entrada Analógica
AO: Salida Analógica

Mayor Información:
Principal: www.siemens.com/S7-1200

Automatización Industrial

Febrero 1 de 2020 - El Precio de Lista no incluye IVA vigente - Precios sujetos a cambio sin previo aviso

Controlador Lógico Programable (PLC) SIMATIC S7-1200

Modular, potente, fácil de usar.

No. de Depósito	Descripción		Precio Lista Unit. US $
	SIMATIC S7-1200 CPU1215C y TIA Portal		
	UNIDAD CENTRAL CPU		
100286428	6ES7212-1BE40-0XB0	CPU 1212C AC/DC/Relé, alimentación 110/220VAC. Incorpora 8 DI a 24 VDC, 6 DO tipo relé, 2 AI (0-10VDC), memoria 75KB. Con puerto de comunicación Profinet / Industrial Ethernet RJ45 10/100Mbps. Capacidad de ampliación hasta 1 Signal Board (SB), 2 módulos de señal (SM) y 3 módulos de comunicación (CM).	**520,00**
100286432	6ES7214-1AG40-0XB0	CPU 1214C DC/DC/DC, alimentación 24VDC. Incorpora 14 DI a 24 VDC, 10 DO a 24VDC, 2 AI (0-10VDC), memoria 100KB. Con puerto de comunicación Profinet / Industrial Ethernet RJ45 10/100Mbps. Capacidad de ampliación hasta 1 Signal Board (SB), 8 módulos de señal (SM) y 3 módulos de comunicación (CM).	**789,00**
100286431	6ES7214-1BG40-0XB0	CPU 1214C AC/DC/Relé, alimentación 110/220VAC. Incorpora 14 DI a 24 VDC, 10 DO tipo relé, 2 AI (0-10VDC), memoria 100KB. Con puerto de comunicación Profinet / Industrial Ethernet RJ45 10/100Mbps. Capacidad de ampliación hasta 1 Signal Board (SB), 8 módulos de señal (SM) y 3 módulos de comunicación (CM).	**794,00**
100286437	6ES7215-1AG40-0XB0	CPU 1215C DC/DC/DC, alimentación 24VDC. Incorpora 14 DI a 24 VDC, 10 DO a 24VDC, 2 AI (0-10VDC), 2 AO (0/4-20mA) memoria 125KB. Con dos puertos de comunicación Profinet / Industrial Ethernet RJ45 10/100Mbps. Capacidad de ampliación hasta 1 Signal Board (SB), 8 módulos de señal (SM) y 3 módulos de comunicación (CM).	**1.207,00**
100286436	6ES7215-1BG40-0XB0	CPU 1215C AC/DC/Relé, alimentación 110/220VAC. Incorpora 14 DI a 24 VDC, 10 DO tipo relé, 2 AI (0-10VDC), 2 AO (0/4-20mA), memoria 125KB. Con dos puertos de comunicación Profinet / Industrial Ethernet RJ45 10/100Mbps. Capacidad de ampliación hasta 1 Signal Board (SB), 8 módulos de señal (SM) y 3 módulos de comunicación (CM).	**1.213,00**
100325485	6ES7212-1BD34-4YB0	Starter Box Simatic S7-1200. Incluye una CPU1212C AC/DC/Relé, Software TIA PORTAL Basic, simulador de entradas digitales, cable de comunicación Industrial Ethernet y CD con documentación.	**1.165,00**
100295832	6AV6651-7KA01-3AA4	Starter Kit Simatic S7-1200 + Simatic HMI KTP400. Incluye una CPU1212C AC/DC/Relé, Panel Simatic KTP400 a color, Software TIA PORTAL Basic, simulador de entradas digitales, cable de comunicación Industrial Ethernet y CD con documentación.	**1.612,00**
100295833	6AV6651-7DA01-3AA4	Starter Kit Simatic S7-1200 + Simatic HMI KTP700 Color. Incluye una CPU1212C AC/DC/Relé, Panel Simatic KTP700 color, software TIA PORTAL Basic, simulador de entradas digitales, cable de comunicación Industrial Ethernet y CD con documentación.	**2.562,00**
	Módulos Signal Board		
100025516	6ES7223-0BD30-0XB0	SB1223 Signal board con 2DI a 24VDC / 2DO a 24VDC	**150,00**
100025707	6ES7232-4HA30-0XB0	SB1224 Signal board con 1AO. Configurable para V/mA	**217,00**
100175402	6ES7231-5PA30-0XB0	SB1221 Signal board 1 AI para RTD tipo Pt100 / Pt1000	**221,00**
100175404	6ES7231-5QA30-0XB0	SB1221 Signal board 1 AI para Termocupla tipo J ó K	**221,00**
	Módulos de señal: entradas digitales		
100262793	6ES7221-1BF32-0XB0	SM1221 Módulo de señal de 8DI a 24VDC	**235,00**
100261352	6ES7221-1BH32-0XB0	SM1221 Módulo de señal de 16DI a 24VDC	**375,00**

Nomenclatura:
DI : Entrada Digital — **AI** : Entrada Analógica
DO: Salida Digital — **AO:** Salida Analógica

Visite nuestro video de como programar SIMATIC S7-1200 en: YouTube

Automatización Industrial

Controlador Lógico Programable (PLC) SIMATIC S7-1200

Modular, potente, fácil de usar.

No. de Depósito	Descripción		Precio Lista Unit. US $
	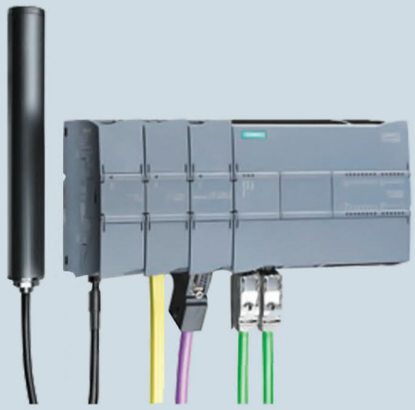		
	SIMATIC S7-1200 con módulo: Maestro Profibus DP, AS-i, GPRS y Profinet Integrado		
	Módulos de señal: salidas digitales		
100261065	6ES7222-1BF32-0XB0	SM1222 Módulo de señal de 8DO a 24VDC	**235,00**
100262796	6ES7222-1BH32-0XB0	SM1222 Módulo de señal de 16DO a 24VDC	**414,00**
100262171	6ES7222-1HF32-0XB0	SM1222 Módulo de señal de 8DO tipo relé	**235,00**
	Módulos de señal: entradas / salidas digitales		
100260611	6ES7223-1BL32-0XB0	SM1223 Módulo de señal de 16DI a 24VDC + 16DO a 24VDC	**588,00**
100262428	6ES7223-1PL32-0XB0	SM1223 Módulo de señal de 16DI a 24VDC + 16DO tipo relé	**609,00**
100276827	6ES7223-1QH32-0XB0	SM1223 Módulo de señal de 8DI a 110 ó 220VAC + 8DO tipo relé	**526,00**
	Módulos de señal: Entradas analógicas		
100262429	6ES7231-4HD32-0XB0	SM1231 Módulo de señal de 4 entradas analógicas. Configurables como V/mA	**470,00**
100262443	6ES7231-4HF32-0XB0	SM1231 Módulo de señal de 8 entradas analógicas. Configurables como V/mA	**816,00**
	Módulos de señal: Salidas analógicas		
100260614	6ES7232-4HB32-0XB0	SM1232 Módulo de señal de 2 salidas analógicas. Configurables como V/mA	**505,00**
100268764	6ES7232-4HD32-0XB0	SM1232 Módulo de señal de 4 salidas analógicas. Configurables como V/mA	**837,00**
	Módulos de señal: Entradas / Salidas analógicas		
100260612	6ES7234-4HE32-0XB0	SM1234 Módulo de 4 entradas y 2 salida analógicas. Configurables como V/mA	**675,00**
	Módulos de señal de temperatura		
100277345	6ES7231-5PD32-0XB0	SM1231 Módulo de señal de 4 entradas analógicas para sensores tipo RTD	**685,00**
100280708	6ES7231-5PF32-0XB0	SM1231 Módulo de señal de 8 entradas analógicas para sensores tipo RTD	**1.117,00**
100273586	6ES7231-5QD32-0XB0	SM1231 Módulo de señal de 4 entradas analógicas para sensores tipo Termocupla	**668,00**
100278033	6ES7231-5QF32-0XB0	SM1231 Módulo de señal de 8 entradas analógicas para sensores tipo Termocupla	**1.003,00**
	Módulo de medición y registro de energía		
100374412	6ES7238-5XA32-0XB0	SM1238 Módulo de medición y registro de energía. Utilizable en sistemas monofásicos y trifásicos (TN, TT) hasta 480V AC. Precisión clase 0.2. Permite medir y registrar valores de tensión, corriente (mediante transformadores de corriente 1A y 5A), ángulos de fase, potencias, valores energéticos, frecuencia.	**677,00**

Mayor Información:
Principal: www.siemens.com/s7-1200
Manual: www.siemens.com/simatic-docu
Configurador: www.siemens.com/tia-selection-tool
Notas:
1) Suministro de importación bajo pedido. Requiere software de configuración SIWATOOL.

1)

Controlador Lógico Programable (PLC) SIMATIC S7-1200

Modular, potente, fácil de usar.

No. de Depósito	Descripción		Precio Lista Unit. US $
	Módulos de Pesaje		
100247201	7MH4960-2AA01 [1]	SIWAREX WP231. Módulo de pesaje de un canal para medición estática de peso. Puede funcionar como estación independiente. Requiere el software SIWATOOL para parametrización.	**1.179,00**
100334915	7MH4960-4AA01 [1]	SIWAREX WP241. Módulo de pesaje de un canal para báscula de medición de peso en cintas transportadoras. Puede funcionar como estación independiente. Requiere el software SIWATOOL para parametrización.	**1.202,00**
100385392	7MH4960-6AA01 [1]	SIWAREX WP251. Módulo de pesaje de un canal, calibrable para procesos de dosificación y llenado. Puede funcionar como estación independiente. Requiere el software SIWATOOL para parametrización.	**2.201,00**
100415935	7MH4900-1AK01 [1]	Software Siwatool para configuración y parametrización de módulos de pesaje Siwarex WP.	**505,00**

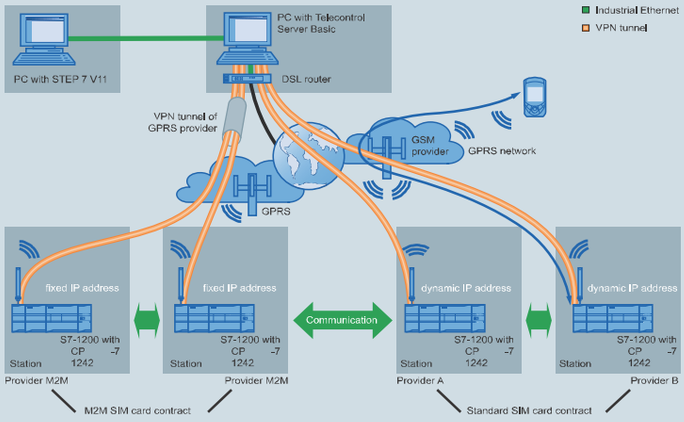

Solución de Telecontrol con SIMATIC S7 y software Telecontrol Server Basic

	Módulos de Comunicación		
100169513	6GK7243-5DX30-0XE0	CM1243-5 Módulo de comunicación Profibus DP para SIMATIC S7-1200. Conexión como Maestro Profibus DP, soporta hasta 16 esclavos DP.	**901,00**
100169511	6GK7242-5DX30-0XE0	CM1242-5 Módulo de comunicación Profibus DP para SIMATIC S7-1200. Conexión como Esclavo Profibus DP.	**618,00**
100278151	6ES7241-1CH32-0XB0	CM1241 Módulo de comunicación RS485. Incorpora los protocolos Modbus RTU y USS.	**291,00**
100276012	6ES7241-1AH32-0XB0	CM1241 Módulo de comunicación RS232. Incorpora protocolo Modbus RTU. Soporta configuración Freeport. .	**291,00**
100343203	6GK7242-7KX31-0XE0	CP1242-7 V2 Modem GSM/GPRS Quadband para SIMATIC S7-1200. Requiere como accesorio la Antena ANT 794-4MR GSM	**1.143,00**
100016890	6NH9860-1AA00	Antena ANT 794-4MR GSM Quadband. Apta para instalación en intemperie. Incluye cable de conexión de 5m de longitud y accesorios de montaje.	**105,00**
100356599	6GK7243-1BX30-0XE0 [1]	CP1243-1 Módulo de comunicación DNP3 para sistemas de Telecontrol.	**1.083,00**
	Switch Industrial Ethernet		
100150952	6GK7277-1AA10-0AA0	CSM1277 Switch Industrial Ethernet no administrable, formato SIMATIC S7-1200. Con 4 puertos RJ45 10/100Mbps. Alimentación 24 VDC.	**281,00**

Mayor Información:
Principal: www.siemens.com/S7-1200
Manual: www.siemens.com/simatic-docu
Configurador: www.siemens.com/tia-selection-tool
Notas:
1) Suministro de importación bajo pedido.
2) Para la versión descargable del software, consultar la pagina 5/33.

Controlador Lógico Programable (PLC) SIMATIC S7-1200

Modular, potente, fácil de usar.

No. de Depósito		Descripción	Precio Lista Unit. US $
		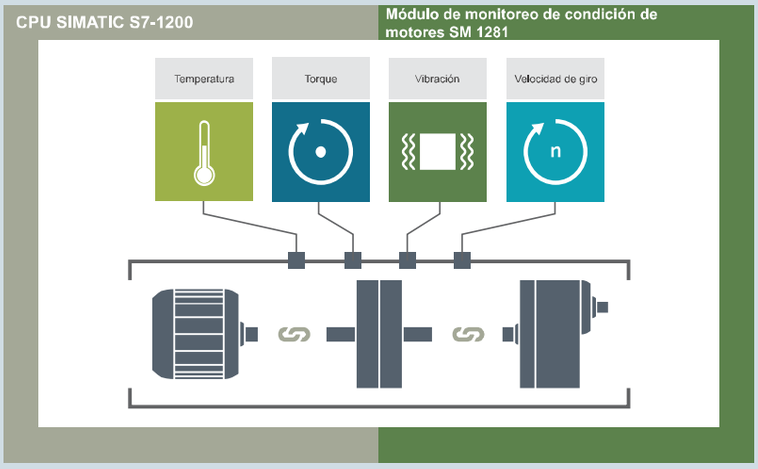 **Sistema de monitoreo de condiciones de motor**	
Nuevo **100360082**	6AT8007-1AA10-0AA0	SM1281 Módulo de señal para monitorear las condiciones mecánicas de un motor. Permite la vigilancia de vibraciones en componentes mecánicos a partir de valores característicos y funciones de análisis selectivas por frecuencia. Dispone de una entrada digital rápida para la medición de velocidad y cuatro entradas para sensores de vibración IEPE. Los datos registrados pueden ser visualizados en un sistema HMI, por medio de un navegador web o descargados via Ethernet Industrial para su posterior análisis. **Para información y precios sobre los sensores IEPE, por favor consultar el capítulo 6, página 10.**	**1.835,00**
	Software		
100545003	6ES7822-0AA06-0YA5 [1]	TIA PORTAL V16 Basic para configuración, programación y diagnóstico de los controladores Simatic S7-1200. Incluye WinCC V16 Basic para la configuración de los paneles Simatic HMI Basic Panels.	**794,00**
100545004	6ES7822-0AA06-0YE5 [1]	TIA PORTAL, licencia para realizar actualizaciones de TIA PORTAL STEP7 V11, V12,V13, V14, ó V15 Basic a TIA PORTAL STEP7 V16 Basic. Licencia en USB pendrive.	**362,00**
100423787	6NH9910-0AA31-0AA0 [2]	Telecontrol Server Basic. Software de Telecontrol y Teleservicio para SIMATIC S7. Permite acceder a PLCs SIMATIC S7 mediante una red GSM/GPRS y llevar la información a un sistema SCADA para monitorear/controlar remotamente variables de proceso o para programación y diagnóstico remoto (Teleservicio). Licencia para 8 estaciones remotas. Para proyectos con mayor número de estaciones remotas, favor consultar.	**1.327,00**
	Licencia OPC UA Server		
Nuevo **100578157**	6ES7823-0BA00-2BA0	Licencia OPC Server para convertir al controlador SIMATIC S7-1200 en un servidor de datos OPC UA.	**145,00**
	Accesorios		
100429058	6ES7954-8LC03-0AA0	SIMATIC memory Card 4MB. Memoria opcional para SIMATIC S7-1200. Permite registro de variables de proceso (Datalogging) y respaldo del programa de usuario y del proyecto.	**152,00**
100409393	6ES7954-8LF03-0AA0	SIMATIC Memory Card 24MB. Memoria opcional para Simatic S7-1200. Permite registro de variables de proceso (Datalogging) y respaldo del programa de usuario y del proyecto.	**715,00**

Mayor Información:
Principal: www.siemens.com/S7-1200
Manual: www.siemens.com/simatic-docu
Configurador: www.siemens.com/tia-selection-tool
Notas:
1) Para la versión descargable del software, consultar la pagina 5/33.
2) Suministro de importación bajo pedido.

Migración SIMATIC S5 a SIMATIC S7

Descripción

¿Qué tan actualizado es su sistema?

Siemens lleva más de 50 años fabricando controladores para la industria. Desde su introducción, el sistema de control SIMATIC S5 ha sido muy útil para el mundo de automatización, sin embargo este sistema de control está en proceso final para ser descontinuado y en consecuencia cada vez es más difícil y costoso mantenerlo debido a:

- Disminución paulatina de repuestos.
- Incremento de costo de mantenimiento: Entrenamiento, competencia técnica o contratación de personal capacitado.
- Limitación en integración a redes de comunicación.
- Incremento del riesgo de paradas no planeadas en caso de daño de hardware.
- Costo del software e incompatibilidad con plataformas como Windows.

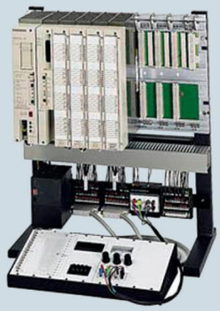

Además es importante tener en cuenta que el **ciclo de vida útil promedio del hardware** dentro de una planta o una máquina es:

- Aproximadamente 5 a 7 años para HMI.
- Aproximadamente 10 a 12 años para PLCs.
- Aproximadamente 12 a 15 años para tarjetas E/S y racks.

Modernizar su sistema SIMATIC S5 con SIMATIC S7 reduce el riesgo financiero de su empresa en casos de paradas de producción no planeadas y otros beneficios como:

- Reducción de costos de producción.
- Flexibilidad en procesos de manufactura.
- La actualización de los sistemas de control permite cumplir con los nuevos estándares.
- Mejorar su competitividad: Minimizando los tiempos de parada e incrementar el tiempo de utilización de la máquina.
- Reducción de riesgo por perdidas de producción y minimizar el impacto financiero en caso de fallas.

Adicionalmente Siemens le ofrece las siguientes facilidades para hacer la migración:

- Herramienta de conversión de programas S5 a S7 (Incluida en Step 7).
- Adaptadores I/O para reducir riesgos del recableado.
- Guía paso a paso de migración.
- Página Web (http://support.automation.siemens.com/WW/view/es/16612444) donde encuentra: Descargas de documentación técnica, servicios de actualización de software, guías de migración, Tips & Tricks, preguntas frecuentes (FAQs) y soporte técnico.
- **Precios especiales** por concepto de **Migración SIMATIC S5 a sistemas SIMATIC S7**.

Opciones de migración hardware SIMATIC S5

Controladores S5 a S7

Sistema S5 existente	→	Sistema S7 objetivo
S5-010 W	→	S7-1500
S5-101U/R	→	S7-1500
S5-105R	→	S7-1500
S5-110A	→	S7-1500
S5-110S	→	S7-1500 / S7-400
S5-090U	→	S7-1500
S5-095U	→	S7-1500
S5-095/110/115F	→	S7-1500 F
S5-100U	→	S7-1500
S5-115U	→	S7-1500 / S7-400
S5-135U	→	S7-1500 / S7-400
S5-155U	→	S7-400
S5-130A/K/WB	→	S7-1500 / S7-400
S5-150A/K/S/U	→	S7-400

Mayor información:
Principal: support.automation.siemens.com/WW/view/es/16612444

Automatización Industrial

Controlador Lógico Programable (PLC) SIMATIC S7-300

El PLC Modular Universal para sistemas de Automatización.

Descripción

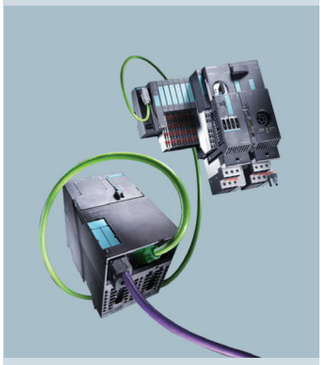

SIMATIC S7-300 es un sistema de automatización universal, concebido para todos los sectores industriales. Constituye una solución óptima para aplicaciones en arquitecturas de control centralizadas y descentralizadas.

- Portafolio de 22 poderosas CPUs tipo estándar, compacta, failsafe y tecnológica. Permiten implementar configuraciones centralizadas en un solo rack y descentralizadas mediante los módulos de interfaz ET200 y los buses de campo PROFIBUS DP o PROFINET.
- El SIMATIC S7-300 funciona con una Micro Memory Card (MMC) como memoria de datos y de programa. En ésta se puede archivar un proyecto con sus respectivos símbolos y comentarios de programa, lo cual facilita significativamente las tareas de servicio técnico. La MMC permite además actualizar de manera sencilla el programa de usuario o firmware de una CPU SIMATIC S7-300.
- **Conexión a todos los sistemas de bus convencionales:** Industrial ETHERNET (IEEE 802.3), PROFINET (IEC 61158/61784), Industrial Wireless LAN (IEEE 802.11), PROFIBUS (IEC 61158/61784), AS-Interface (IEC 62026-2/EN 50295) , Modbus RTU, Modbus TCP/IP, ISO on TCP, RS422-485 ASCII/3964(R), KNX entre otros.
- Las CPUs SIMATIC S7-300 con interfaz PROFINET disponen de Servidor Web integrado. Esta funcionalidad permite acceder de manera sencilla desde un computador y accesar a información de diagnóstico de la CPU, estado de variables,visualización de históricos, parámetros de la red PROFINET / Industrial Ethernet y visualización de la topología de la red. Adicionalmente se pueden crear páginas Web definidas por el usuario mediante la utilización de editores HTML.
- Además de la automatización estándar, en un S7-300 también se puede integrar funciones de seguridad: **nivel de Seguridad SIL 3** de acuerdo a IEC61508 o Categoría 4 de acuerdo a EN 954-1 para aplicaciones con requerimientos de seguridad de personas, entorno o máquinaria.
- **Sistema de alarmas integrado** en el controlador, lo cual permite tener ahorros de tiempos de ingeniería en la visualización de alarmas desde el HMI.
- Los SIMATIC S7-300 pueden ser configurados tanto con el software SIMATIC STEP7 como con la herramienta de ingeniería TIA PORTAL STEP7 Profesional V11 o superior.
- **En versión SIPLUS extreme**, para rango de temperatura ampliado de -25 a +60/+70 °C y atmósfera agresiva/condensación (para más detalles www.siemens.com/siplus-extreme).

Mayor Información:
Principal: www.siemens.com/s7-300
Manuales: www.siemens.com/simatic-docu

Automatización Industrial

Controlador Lógico Programable (PLC) SIMATIC S7-300
Guía de selección

Descripción

CPUs SIMATIC S7-300

CPU	CPU313C-2DP	CPU314	CPU315-2DP	CPU315-2PN/DP
MLFB	6ES7313 - 6CF04-0AB0	6ES7314 - 1AG14-0AB0	6ES7315 - 2AH14-0AB0	6ES7315- 2EH14-0AB0
Voltaje de alimentación	24 VDC			
Memoria de trabajo	128KB	128KB	256KB	384KB
Memoria de carga, máx.	8MB mediante Micro Memory Card (MMC)			
I/O Integradas	16DI a 24VDC/ 16DO a 24VDC	-	-	-
Funciones tecnológicas integradas	- 3 Contadores rápidos (30KHz) - Medición de frecuencia - 3 Salidas para PWM (2.5KHz) - PID			
Interfaz de comunicación integrado	MPI/PROFIBUS DP	MPI	MPI/PROFIBUS DP	PROFIBUS DP/MPI, PROFINET
Web Server integrado	-	-	-	●
Conector frontal requerido	1 x 40 polos			
Software de programación	TIA PORTAL STEP7 Profesional / SIMATIC STEP7			

Nomenclatura:
DI : Entrada Digital **AI :** Entrada Análogica
DO: Salida Digital **AO:** Salida Análogica

Mayor Información:
Principal: www.siemens.com/s7-300
Manuales: www.siemens.com/simatic-docu
Configurador: www.siemens.com/tia-selection-tool

● Disponible
- No disponible

Automatización Industrial

Controlador Lógico Programable (PLC) SIMATIC S7-300

El PLC Modular Universal para sistemas de Automatización.

No. de Depósito		Descripción	Precio Lista Unit. US $
		SIMATIC S7-300	
	UNIDAD CENTRAL CPU		
100173371	6ES7313-6CG04-0AB0	CPU 313C-2 DP compacta, alimentación 24VDC. Incluye 16 DI a 24VDC, 16 DO a 24VDC, un puerto de comunicación MPI y un puerto de comunicación PROFIBUS DP. Memoria de trabajo 128 KB. Requiere Micro Memory Card y 1 conector frontal de 40 pines.	**2.883.00**
100033844	6ES7314-1AG14-0AB0	CPU 314, alimentación 24 VDC. Memoria de trabajo 128 KB. Incluye puerto de comunicación MPI. Requiere Micro Memory Card.	**1.534,00**
100017525	6ES7315-2AH14-0AB0	CPU 315-2 DP, alimentación 24VDC. Incluye un puerto de comunicación MPI y un puerto de comunicación PROFIBUS DP. Memoria de trabajo 256 KB. Requiere Micro Memory Card.	**3.810,00**
100041486	6ES7315-2EH14-0AB0	CPU 315-2 PN/DP, alimentación 24VDC. Incluye un puerto de comunicación PROFINET/Industrial Ethernet con switch integrador de dos puertos y un puerto de comunicación PROFIBUS DP/MPI. Memoria de trabajo Central 384 KB. Requiere Micro Memory Card.	**5.247,00**
	Módulos de entradas digitales		
100017311	6ES7321-1BH02-0AA0	SM321 Módulo de señal de 16 DI a 24 VDC. Requiere conector frontal de 20 pines	**454,00**
100017313	6ES7321-1BL00-0AA0	SM321 Módulo de señal de 32 DI a 24 VDC. Requiere conector frontal de 40 pines	**905,00**
100017316	6ES7321-1FH00-0AA0	SM321 Módulo de señal de 16 DI a 120 VAC. Requiere conector frontal de 20 pines	**574,00**
100017314	6ES7321-1EL00-0AA0	SM321 Módulo de señal de 32 DI a 120 VAC. Requiere conector frontal de 40 pines	**1.148,00**
	Módulos de salidas digitales		
100017318	6ES7322-1BH01-0AA0	SM322 Módulo de señal de 16DO 24 a VDC, capacidad 0,5A. Requiere conector frontal de 20 pines	**618,00**
100017331	6ES7322-1BL00-0AA0	SM322 Módulo de señal de 32DO 24 a VDC, capacidad 0,5A. Requiere conector frontal de 40 pines	**1.237,00**
100017339	6ES7322-1HH01-0AA0	SM322 Módulo de señal de 16DO tipo relé, capacidad 2A. Requiere conector frontal de 20 pines	**925,00**
	Módulos de entradas analógicas		
100017097	6ES7331-7KB02-0AB0	SM331 Módulo de señal de 2 entradas analógicas. Apta para señales de voltaje (V), corriente (mA), termocuplas y para 1 señal tipo RTD. Requiere conector frontal de 20 pines	**535,00**
100017098	6ES7331-7KF02-0AB0	SM331 Módulo de señal de 8 entradas analógicas. Apta para señales de voltaje (V), corriente (mA), termocuplas y para 4 señales tipo RTD. Requiere conector frontal de 20 pines	**1.676,00**

Mayor Información:
Principal: www.siemens.com/s7-300
Manuales: www.siemens.com/simatic-docu
Configurador: www.siemens.com/tia-selection.tool

Notas:
1) Suministro de importación bajo pedido.

Automatización Industrial

Febrero 1 de 2020 - El Precio de Lista no incluye IVA vigente - Precios sujetos a cambio sin previo aviso

Controlador Lógico Programable (PLC) SIMATIC S7-300

El PLC Modular Universal para sistemas de Automatización.

No. de Depósito	Descripción		Precio Lista Unit. US $
	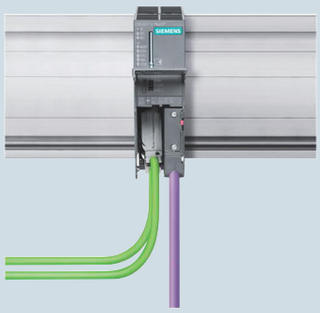 SIMATIC S7-300 CPU315 -2PN/DP		
	Módulos de Salidas analógicas		
100017103	6ES7332-5HB01-0AB0	SM332 Módulo de señal de 2 salidas analógicas. Configurable para voltaje (V) y corriente (mA). Requiere conector frontal de 20 pines	**886,00**
100017129	6ES7332-5HD01-0AB0	SM332 Módulo de señal de 4 salidas analógicas. Configurable para voltaje (V) y corriente (mA). Requiere conector frontal de 20 pines	**1.416,45**
	Módulos de comunicación		
100016904	6GK7343-1CX10-0XE0	CP343-1 Lean. Módulo de comunicación Industrial Ethernet (TCP/IP y UDP) para Simatic S7-300. Con switch Industrial Ethernet de 2 puertos RJ45 10/100Mbps integrado.	**1.864,00**
	Software		
100398993	6ES7810-4CC11-0YA5 [1)]	Software SIMATIC STEP7 para configuración, programación y diagnóstico de controladores SIMATIC de las gamas C7, S7-300 y S7-400.	**5.283,00**
100411313	6ES7810-5CC12-0YA5 [1)]	Software SIMATIC STEP7 PROFESIONAL. Permite configuración, programación y diagnóstico de controladores SIMATIC de las gamas C7, S7-300 y S7-400. Incluye además paquetes adicionales de ingeniería: PLCSim (para simulación del programa), SCL (lenguaje de programación estructurado de control), S7-GRAPH (lenguaje de programación gráfico de alto nivel).	**6.808,00**
	Accesorios		
100071775	6ES7307-1EA01-0AA0	Fuente de poder PS307 para montaje sobre riel formato S7-300. Entrada 120/230VAC; salida 24VDC 5A	**359,00**
100261825	6GK1571-0BA00-0AA0	PC Adapter Universal cable programar para configurar PLCs Simatic S7-200, S7-300, S7-400 y C7 desde un computador (puerto USB).	**928,00**
100017081	6ES7390-1AE80-0AA0	Riel para instalación de Simatic S7-300 y ET200M. Longitud 480mm	**90,00**
100017082	6ES7390-1AF30-0AA0	Riel para instalación de Simatic S7-300 y ET200M. Longitud 530mm	**102,00**
100017136	6ES7392-1AJ00-0AA0	Conector frontal de 20 pines	**73,00**
100016102	6ES7392-1AM00-0AA0	Conector frontal de 40 pines	**109,00**
100377965	6ES7953-8LF31-0AA0	Micro Memory Card de 64 KB de capacidad	**113,00**
100378891	6ES7953-8LG31-0AA0	Micro Memory Card de 128 KB de capacidad	**227,00**
100378892	6ES7953-8LJ31-0AA0	Micro Memory Card de 512 KB de capacidad	**492,00**

Mayor Información:
Principal: www.siemens.com/s7-300
Manuales: www.siemens.com/simatic-docu
Configurador: www.siemens.com/tia-selection-tool

Notas:
1) Suministro de importación bajo pedido.

Automatización Industrial

Controlador Lógico Programable (PLC) SIMATIC S7-1500

SIMATIC S7 - 1500 El último plus en la automatización.

Descripción

Simatic S7-1500 es la nueva familia de controladores de última generación para la automatización de máquinas y plantas de proceso. Esta nueva generación de controladores se caracteriza por su alta potencia, funcionalidad y eficiencia. Ofrece importantes beneficios tales como poderosos sistemas de diagnóstico integrado, funciones de control de movimiento y seguridad fácilmente programables.

Diagnóstico Integrado

El sistema de diagnóstico integrado en el Simatic S7-1500 es formidable. Cualquier error que se genere en el sistema de automatización, tales como falta de energía en los módulos de automatización, rotura de cables de señales de control, desconexión de equipos de la red de control, etc. son mostrados en el display frontal del Simatic S7-1500, en las pantallas gráficas Simatic HMI y a través de web browsers estándar gracias al servidor web incorporado en el PLC. Estas capacidades permiten detectar rápidamente los fallos del sistema, reduciendo los tiempos muertos no planificados e incrementando productividad.

Display frontal

Gracias a este novedoso display frontal es posible observar de manera sencilla información del S7-1500, pero más importante aún, permite al operador observar diagnóstico del sistema para solucionar problemas de manera rápida.

Comunicación

Redes de comunicación Profinet y Modbus TCP pueden ser implementadas gracias al puerto integrado de comunicación.
Protocolos de comunicación adicionales como Profibus y Modbus RTU pueden ser implementados mediante módulos de comunicación adicionales.

La funcionalidad Profinet Controller integrado en el puerto de comunicación del PLC permite implementar redes de control en arquitecturas descentralizadas, por ejemplo con ET200, variadores de velocidad, etc .

Web Server

El Web Server integrado en la CPU permite visualizar el estado de la CPU, diagnóstico y tabla de variables. Es posible desarrollar websites personalizadas con editores HTML para visualizar/controlar el proceso.

Datalogging

Esta función permite archivar valores del proceso (Ej: señales de temperatura, presión, caudal, alarmas, etc.) en el SIMATIC Memory Card y luego exportarse como archivo de Microsoft Excel. El acceso a este archivo se realiza vía web gracias a la funcionalidad Web Server.

Open Platform Communications Unified Architecture (OPC UA)

Por su naturaleza abierta y nivel de seguridad, el OPC UA es el núcleo de comunicación de Industry 4.0.
El Simatic S7-1500 puede convertirse en servidor de datos en de OPC UA. Esto permite enviar de manera sencilla y económica datos de la línea de producción directamente a sistemas OPC UA clientes, tales como sistemas MES, ERP, entre otros, facilitando el flujo de información relevante entre la fábrica y los sistemas de gestión y manufactura.

Controlador Lógico Programable (PLC) SIMATIC S7-1500
Guía de Selección

No. de Depósito	Descripción			Precio Lista Unit. US $
	CPU	1511-1PN	1511C-1PN	1513-1PN
	MLFB	6ES7511-1AK02-0AB0	6ES7511-1CK02-0AB0	6ES7513-1AL02-0AB00
	Alimentación	24VDC	24VDC	24VDC
	Memoria de Trabajo	150KB	175KB	300KB
	Memoria de Datos	1MB	1MB	1,5MB
	Memoria de carga mediante SIMATIC Memory Card	32 GB	32 GB	32 GB
	Entradas / Salidas integradas	-	24DI / 16DO / 4AI / 1AI para RTD / 2AO	-
	FUNCIONALIDAD			
	Interfaz de comunicación integrada	1 Interfaz PROFINET / Industrial Ethernet con switch integrado de 2 puertos		
	Web Server integrado	●	●	●
	Datalogging	●	●	●
	OPC UA Server	●	●	●
	Contadores rápidos integrados	-	6 @ 100KHz	-
	COMUNICACIÓN			
	Profinet / Industrial Ethernet	Sí, mediante puerto integrado		
	Topologías posibles con PROFINET	Línea o bus, anillo		
	Modbus TCP	Sí, mediante puerto integrado		
	Profibus DP	Sí. Maestro / Esclavo mediante módulo CP1542-5		
	RS485	Sí. Mediante módulo CM PtP RS485 HF. Soporta protocolo Modbus RTU Maestro/esclavo, USS, Freeport, 3964(R).		
	RS232	Sí. Mediante módulo CM PtP RS232 HF. Soporta protocolo Modbus RTU Maestro/esclavo, USS, Freeport, 3964(R).		
	Software de programación	TIA PORTAL STEP7 V12 ó superior		

● Disponible
- No disponible

Nomenclatura:
DI : Entrada Digital **AI :** Entrada Análogica
DO: Salida Digital **AO:** Salida Análogica

Mayor Información:
Principal: www.siemens.com/s7-1500
Manuales: www.siemens.com/simatic-docu
Configurador: www.siemens.com/tia-selection-tool

Automatización Industrial

Controlador Lógico Programable (PLC) SIMATIC S7-1500

SIMATIC S7 - 1500 El último plus en la automatización.

No. de Depósito		Descripción	Precio Lista Unit. US $
		SIMATIC S7-1500	
	Unidad de Central CPU		
100414914	6ES7511-1AK02-0AB0	CPU 1511-1PN, alimentación 24VDC. Memoria de trabajo 150KB, memoria de datos 1MB. Con 1 interfaz de comunicación Profinet / Industrial Ethernet con switch integrado de 2 puertos RJ45 10/100Mbps. Capacidad de ampliación hasta 32 módulos de señal. Requiere Simatic Memory Card.	**1.653,00**
100414915	6ES7511-1CK01-0AB0	CPU 1511C-1PN, alimentación 24VDC. Memoria de trabajo 175KB, memoria de datos 1MB. Con 1 interfaz de comunicación Profinet / Industrial Ethernet con switch integrado de 2 puertos RJ45 10/100Mbps. El CPU tiene incorporadas 16DI a 24VDC, 16DO a 24VDC 0.5A, 4 AI, 1 AI para RTD y 2AO. Capacidad de ampliación hasta 32 módulos de señal. Incluye conector frontal. Requiere Simatic Memory Card.	**3.138,00**
100414917	6ES7513-1AL02-0AB0	CPU 1513-1PN, alimentación 24VDC. Memoria de trabajo 300KB, memoria de datos 1,5MB. Con 1 interfaz de comunicación Profinet / Industrial Ethernet con switch integrado de 2 puertos RJ45 10/100Mbps. Capacidad de ampliación hasta 32 módulos de señal. Requiere Simatic Memory Card.	**3.649,00**
100572272	6ES7511-1CK03-4YB5	Starter Kit Simatic S7-1500 Incluye una CPU1511C-1PN, una fuente de alimentación PM1507 24VDC 3A, un riel de montaje de 160mm de longitud, una Simatic Memory Card de 4MB, un cable Industrial Ethernet y un software TIA Portal STEP7 Profesional licencia full Trial con validez de 365 días.	**3.957,00**
	Módulos de entradas digitales		
100254560	6ES7521-1BH00-0AB0	Módulo de 16 entradas digitales a 24VDC. Requiere conector frontal	**475,00**
100254699	6ES7521-1BL00-0AB0	Módulo de 32 entradas digitales a 24VDC. Requiere conector frontal	**788,00**
100254563	6ES7521-1FH00-0AA0	Módulo de 16 entradas digitales a 120/230VAC. Requiere conector frontal	**690,00**
	Módulos de salidas digitales		
100370280	6ES7522-1BH01-0AB0	Módulo de 16 salidas digitales a 24VDC. Requiere conector frontal	**561,00**
100362510	6ES7522-1BL01-0AB0	Módulo de 32 salidas digitales a 24VDC. Requiere conector frontal	**1.123,00**
100254568	6ES7522-5HF00-0AB0	Módulo de 8 salidas digitales tipo relé. Requiere conector frontal	**757,00**
	Módulos de entradas analógicas		
100254569	6ES7531-7KF00-0AB0	Módulo de 8 entradas analógicas, resolución 16 bits. Apta para señales de voltaje (V), corriente (mA), termocuplas y para 4 señales tipo RTD. Requiere conector frontal.	**1.523,00**
	Módulos de pesaje		
Nuevo **100378346**	7MH4980-1AA01	SIWAREX WP521 ST. Módulo de pesaje de un canal, para medición estática de peso. Requiere el software SIWATOOL para parametrización.	**1.597,00**
Nuevo **100371510**	7MH4980-2AA01	SIWAREX WP522 ST. Módulo de pesaje de dos canales, para medición estática de peso. Requiere el software SIWATOOL para parametrización.	**2.679,00**
100415935	7MH4900-1AK01	Software Siwatool para configuración y parametrización de módulos de pesaje Siwarex WP.	**505,00**

Mayor Información:
Principal: www.siemens.com/s7-1500
Configurador: www.siemens.com/tia-selection-tool

Automatización Industrial

Febrero 1 de 2020 - El Precio de Lista no incluye IVA vigente - Precios sujetos a cambio sin previo aviso

Controlador Lógico Programable (PLC) SIMATIC S7-1500

SIMATIC S7 - 1500 El último plus en la automatización.

No. de Depósito	Descripción		Precio Lista Unit. US $
	Módulos de salidas analógicas		
100254571	6ES7532-5HD00-0AB0	Módulo de 4 salidas analógicas, resolución 16 bits. Configurable para voltaje (V) o corriente (mA). Requiere conector frontal.	**1.285,00**
100254572	6ES7532-5HF00-0AB0	Módulo de 8 salidas analógicas, resolución 16 bits. Configurable para voltaje (V) o corriente (mA). Requiere conector frontal.	**1.807,00**
	Módulos de comunicación		
100276013	6GK7542-5FX00-0XE0	CP 1542-5 Módulo de comunicación Profibus DP Maestro/Esclavo para SIMATIC S7-1500. Capacidad hasta 32 esclavos Profibus DP. Velocidad hasta 12Mbps.	**1.365,00**
	Software		
100545005	6ES7822-1AA06-0YA5 [1)]	TIA PORTAL V16 STEP7 Profesional para configuración, programación y diagnóstico de los controladores SIMATIC S7-1200, S7-300, S7-400, S7-1500. Permite la programación con editores Ladder (LAD), Diagrama funcional de bloques (FBD), Lista de Instrucciones (STL), Texto estructurado (SCL) y Gráfico de secuencias (GRAPH). Incluye WinCC V16 Basic para la configuración de los paneles SIMATIC HMI Basic Panels y StartDrive V16 para la configuración de variadores de velocidad SINAMICS G.	**5.203,00**
100545006	6ES7822-1AA06-0YE5 [1)]	TIA PORTAL. Licencia para realizar Upgrade de TIA PORTAL STEP7 V11, V12, V13, V14 ó V15 Profesional a TIA PORTAL STEP7 V16 Profesional. Licencia en USB pendrive.	**1.998,00**
	Licencia OPC		
100378756	6ES7823-0BA00-1BA0	Licencia OPC Server para convertir al controlador SIMATIC S7-1500 en un servidor de datos OPC UA. Válida para las CPUs 1511 y 1513.	**314,00**
100378767	6ES7823-0BA00-1CA0	Licencia OPC Server para convertir al controlador SIMATIC S7-1500 en un servidor de datos OPC UA. Válida para las CPUs 1515 y 1516.	**627,00**
	Accesorios		
100256171	6EP1333-4BA00	Fuente de poder PM1507 para montaje sobre riel formato S7-300. Entrada 120/230VAC; salida 24VDC 8A.	**377,00**
100254579	6ES7590-1AF30-0AA0	Riel para instalación de Simatic S7-1500 y ET200MP. Longitud 530mm.	**94,00**
100254583	6ES7592-1AM00-0XB0	Conector frontal para módulos de entrada/salida Simatic S7-1500.	**94,00**
100429058	6ES 7954-8LC03-0AA0	SIMATIC Memory Card 4MB. Memoria para SIMATIC S7-1500. Permite adicionalmente registrar variables de proceso (Datalogging).	**152,00**
100409393	6ES7954-8LF03-0AA0	SIMATIC Memory Card 24MB. Memoria para Simatic S7-1500. Permite adicionalmente registrar variables de proceso (Datalogging).	**715,00**
100254604	6ES7590-5CA00-0AA0	Juego de apantallamiento para tarjetas de señales analógicas.	**121,00**
100254606	6ES7592-3AA00-0AA0	Accesorio para implementar de manera sencilla puentes en el conector frontal. Paquete de 20 unidades.	**28,00**
	ET200MP IM155-5 PROFINET		
	Estación de Periferia distribuida ET200MP		
100392880	6ES7155-5AA00-0AA0	IM155-5 PN BA Periferia descentralizada ET200MP con interfaz PROFINET, velocidad de transmisión 10/100Mbps. Con switch integrado (2 puertos RJ45) para implementar topologías en línea o anillo. Soporta hasta 12 módulos de Entrada/Salida formato S7-1500.	**651,00**
100423932	6ES7155-5AA01-0AB0	IM155-5 PN ST Periferia descentralizada ET200MP con interfaz PROFINET, velocidad de transmisión 10/100Mbps. Con switch integrado (2 puertos RJ45) para implementar topologías en línea o anillo. Soporta hasta 32 módulos de entrada/salida formato S7-1500.	**943,00**

Notas:
1) Suministro de importación bajo pedido

Comunicación industrial SIMATIC NET

Descripción

Las redes de comunicación son de una importancia crucial en soluciones de automatización. SIMATIC NET, Networking for industry, representa una amplia oferta de componentes modulares para solucionar eficazmente sus tareas de comunicación.

Periferia Descentralizada ET200

Las configuraciones descentralizadas o distribuidas reducen significativamente los costos de instalación, mantenimiento y diagnóstico. En ellas, equipos inteligentes trabajan a pie de máquinas y se comunican entre sí por buses de campo. El carácter abierto y la flexibilidad son importantes para conectar sistemas heterogéneos y realizar ampliaciones.
Los módulos ET200 de Siemens permiten la implementación de este tipo de configuraciones utilizando los buses de campo Profibus y Profinet.

Mediante la herramienta **TIA Selection Tool** usted podrá crear la configuración distribuida con ET200 que se ajusta a los requerimientos de su proyecto. Esta herramienta puede ser descargada gratuitamente.

Switches Scalance X

Los switches componentes de red activos que distribuyen paquetes de información de forma controlada a los correspondientes destinatarios.

La familia de productos Scalance X ofrece una gama escalonada de switches (Entry Level, unmanaged, managed y modular) adaptables óptimamente a cada requerimiento. Permiten configurar topologías de bus, estrella o anillo para incrementar la disponibilidad de la red, tanto en cable como en fibra óptica.

Mayor Información:
Principal: www.siemens.com/simatic-net
Manuales: www.siemens.com/simatic-docu
Configurador: www.siemens.com/tia-selection-tool

No. de Depósito	Descripción		Precio Lista Unit. US $
	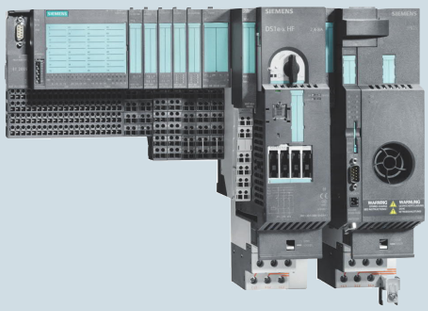 Periferia descentralizada ET200S		
	Tipo	**Descripción**	
	Periferia descentralizada ET200S para PROFINET		
100017519	6ES7151-3AA23-0AB0	ET200S IM151-3 con interfaz RJ45 PROFINET 100Mbps. Con switch integrado de 2 puertos para implementar topologías líneales. Soporta hasta 63 módulos electrónicos formato ET200S.	**681,00**
	Periferia descentralizada ET200S para PROFIBUS		
100363864	6ES7151-1AA06-0AB0	ET200S IM151-1 Standard con interfaz PROFIBUS. Soporta hasta 63 módulos electrónicos formato ET200S.	**668,00**
	Módulos electrónicos de entradas digitales formato ET200S		
100016769	6ES7131-4BF00-0AA0	Módulo 8 DI a 24VDC.	**125,00**
100016751	6ES7131-4BD01-0AA0	Módulo 4 DI a 24VDC. Paquete incluye 5 módulos.	**341,00**
100016609	6ES7131-4EB00-0AB0	Módulo 2 DI a 120VAC. Paquete incluye 5 módulos.	**478,00**
	Módulos electrónicos de salidas digitales formato ET200S		
100016768	6ES7132-4BF00-0AA0	Módulo 8 DO a 24VDC.	**138,00**
100016771	6ES7132-4BD32-0AA0	Módulo 4 DO a 24VDC. Paquete incluye 5 módulos.	**879,00**
100016761	6ES7132-4FB01-0AB0	Módulo 2 DO a 120VAC. Paquete incluye 5 módulos.	**838,00**
100016754	6ES7132-4HB01-0AB0	Módulo 2 DO tipo relé. Paquete incluye 5 módulos.	**469,00**
	Módulos electrónicos de entradas analógicas formato ET200S		
100016762	6ES7134-4FB01-0AB0	Módulo de 2 AI. Para señales analógicas de voltaje.	**338,00**
100016764	6ES7134-4MB02-0AB0	Módulo de 2 AI. Para señales analógicas en mA. Permite la conexión de sensores de 2 ó 4 hilos.	**459,00**
100035949	6ES7134-4NB01-0AB0	Módulo de 2 AI para Termocuplas.	**512,00**
100016756	6ES7134-4NB51-0AB0	Módulo de 2 AI para RTD.	**494,00**
	Módulos electrónicos de salidas analógicas formato ET200S		
100016748	6ES7135-4FB01-0AB0	Módulo de 2 AO (voltaje).	**343,00**
100016749	6ES7135-4GB01-0AB0	Módulo de 2 AO (corriente).	**343,00**
	Módulos de Potencia para ET200S		
100016766	6ES7138-4CB11-0AB0	Módulo de potencia. Permite alimentar los módulos de E/S para ET200S.	**98,00**
	Módulos terminales (bornas) para módulos electrónicos de Entrada/Salida ET200S		
100017354	6ES7193-4CA40-0AA0	Módulo terminal TM-E para módulos de entrada/salida digitales y analógicas (paquete 5 unidades).	**137,00**
100017360	6ES7193-4CC20-0AA0	Módulo terminal TM-E para módulos de potencia.	**24,00**

Mayor información
Principal: www.siemens.com/simatic-net
Manuales: www.siemens.com/simatic-docu
Configurador: www.siemens.com/tia-selection-tool

Periferia descentralizada SIMATIC NET ET200SP.

No. de Depósito	Tipo	Descripción	Precio Lista Unit. US $
		SIMATIC ET200SP	
	Periferia descentralizada ET200SP para PROFINET		
100400303	6ES7155-6AA01-0BN0	ET200SP IM155-6 PN ST con interfaz RJ45 PROFINET 10/100Mbps. Con switch integrado de 2 puertos para implementar topologías en linea o en anillo. Soporta hasta 32 módulos electrónicos formato ET200SP.	**716,00**
	Periferia descentralizada ET200SP para PROFIBUS		
100484479	6ES7155-6BA01-0CN0	ET200SP IM155-6 DP HF con interfaz Profibus DP. Soporta hasta 32 módulos electrónicos formato ET200SP.	**716,00**
	Módulos electrónicos de entradas digitales formato ET200SP		
100414022	6ES7131-6BF01-0BA0	Módulo 8 DI a 24VDC. Requiere unidad base BU A0.	**114,00**
100414867	6ES7131-6BH01-0BA0	Módulo 16 DI a 24VDC. Requiere unidad base BU A0.	**207,00**
100414021	6ES7131-6FD01-0BB1	Módulo 4 DI a 120 /230 VAC. Requiere unidad base modelo BU B1 (6ES7193-6BP20-0BB1).	**149,00**
	Módulos electrónicos de salidas digitales formato ET200SP		
100416471	6ES7132-6BF01-0BA0	Módulo 8 DO a 24VDC, capacidad 0,5A. Requiere unidad base BU A0.	**149,00**
100417262	6ES7132-6BH01-0BA0	Módulo 16 DO a 24VDC, capacidad 0,5A. Requiere unidad base BU A0.	**242,00**
100417757	6ES7132-6HD01-0BB1	Módulo 2 DO tipo relé, capacidad 5A. Requiere unidad base modelo BU B1 (6ES7193-6BP20-0BB1).	**273,00**
	Módulos electrónicos de entradas analógicas formato ET200SP		
100425437	6ES7134-6GD01-0BA1	Módulo de 4 AI. Para señales analógicas en mA. Permite la conexión de sensores de 2 ó 4 hilos. Requiere unidad base BU A0.	**415,00**
100354666	6ES7134-6GF00-0AA1	Módulo de 8 AI. Para señales analógicas en mA. Permite la conexión de sensores de 2 ó 4 hilos. Requiere unidad base BU A0.	**552,00**
100359519	6ES7134-6FF00-0AA1	Módulo de 8 AI. Para señales analógicas de voltaje. Requiere unidad base.	**552,00**
100231582	6ES7134-6JD00-0CA1	Módulo de 4 AI para RTD / Termocupla. Para sensores de 2,3 ó 4 hilos. Requiere unidad base BU A0. En caso de requerir compensación por temperatura, utilizar la unidad base BU A1.	**524,00**
100345397	6ES7134-6TD00-0CA1	Módulo de 4 entradas analógicas 4-20mA HART. Requiere unidad base BU A0.	**698,00**
	Módulos electrónicos de salidas analógicas formato ET200SP		
100231584	6ES7135-6HD00-0BA1	Módulo de 4 AO configurable para voltaje ó corriente. Requiere unidad base BU A0.	**524,00**
100545002	6ES7135-6TD00-0CA1	Módulo de 4 salidas analógicas 4-20mA HART. Requiere unidad base BU A0.	**779,00**
	Unidad base (bornas) para módulos electrónicos ET200SP **Unidad base para módulos digitales / analógicos**		
100249869	6ES7193-6BP20-0DA0	Unidad base BU A0. Módulo de borna que permite crear un nuevo grupo de potencial para los módulos electrónicos ET200SP.	**76,00**
100242636	6ES7193-6BP20-0BA0	Unidad base BU A0. Módulo de borna, toma la referencia de potencial del módulo electrónico ET200SP inmediato a su izquierda.	**49,00**
	Unidad base para módulos digitales con voltaje 120/230VAC		
100352610	6ES7193-6BP20-0BB1	Unidad base BU B1. Módulo de borna para módulos 120/230 VAC. Toma la referencia de potencial del módulo electrónico ET200SP inmediato a su izquierda.	**49,00**
	Unidad base para módulos de medición de temperatura		
100249973	6ES7193-6BP40-0DA1	Unidad base BU A1. Para módulos de medición de temperatura (RTD / Termocupla).	**88,00**

Mayor información
Principal: www.siemens.com/simatic-net
Manuales: www.siemens.com/simatic-docu
Configurador: www.siemens.com/tia-selection-tool

Comunicación industrial SIMATIC NET

Periferia descentralizada SIMATIC ET200, Accesorios.

No. de Depósito	Tipo	Descripción	Precio Lista Unit. US $
		ET200M IM 153-1 PROFIBUS Conectores PROFIBUS Fast Connect	
	Redes PROFIBUS		
100017320	6ES7153-1AA03-0XB0	IM 153-1 periferia descentralizada ET200M con interfaz PROFIBUS DP. Soporta hasta 8 módulos de Entrada / Salida formato SIMATIC S7-300.	**658,00**
	Accesorios para redes PROFIBUS		
100016207	6XV 1830-0EH10	Cable para comunicación PROFIBUS. Apto para implementar sistema de conexionado fácil FAST CONNECT. Precio por metro.	**5,45**
100020020	6ES7972-0BB52-0XA0	Conector para PROFIBUS con borne conexión a PC. Angulo de conexión 90°. Sistema de conexionado fácil FAST CONNECT.	**131,00**
100020019	6ES7972-0BA52-0XA0	Conector para PROFIBUS sin borne conexión a PC. Angulo de conexión 90°. Sistema de conexionado fácil FAST CONNECT.	**104,00**
100020010	6GK1500-0FC10	Conector para PROFIBUS. Angulo de conexión 180°. Sistema de conexionado fácil FAST CONNECT.	**131,00**
100016248	6GK1905-6AA00	Herramienta para pelar cable PROFIBUS. Permite la implementación sencilla de redes PROFIBUS mediante el sistema de conexionado FAST CONNECT.	**153,00**
		ET200M IM153-4 PROFINET ET200MP IM155-5 PROFINET	
	Redes PROFINET		
100392880	6ES7155-5AA00-0AA0	IM155-5 PN BA Periferia descentralizada ET200MP con interfaz PROFINET, velocidad de transmisión 10/100Mbps. Con switch integrado (2 puertos RJ45) para implementar topologías en línea o anillo. Soporta hasta 12 módulos de entrada/salida formato S7-1500.	**651,00**
100423932	6ES7155-5AA01-0AB0	IM155-5 PN IO Periferia descentralizada ET200MP con interfaz PROFINET, con velocidad de transmisión 10/100Mbps. Con switch integrado (2 puertos RJ45) para implementar topologías en línea. Apto para comunicación PROFINET Realtime. Soporta hasta 32 módulos de Entrada/Salida formato S7-1500. Configurable a partir de TIA PORTAL V12.	**943,00**
100017523	6ES7153-4AA01-0XB0	IM153-4 PN IO Periferia descentralizada ET200M con interfaz PROFINET, con velocidad de transmisión 10/100Mbps. Con switch integrado (2 puertos RJ45) para implementar topologías en línea. Soporta hasta 12 módulos de Entrada/Salida formato S7-300. Requiere Micro Memory Card de 64KB (6ES7953-8LF31-0AA0).	**658,00**

Notas:
1) Suministro de importación bajo pedido.

No. de Depósito	Descripción		Precio Lista Unit. US $
	Scalance X005 Scalance X104-1 Scalance XC108		
	Switches Industrial Ethernet no administrables		
100150952	6GK7277-1AA10-0AA0	CSM1277 switch Industrial Ethernet no administrable, formato SIMATIC S7-1200. Con 4 puertos RJ45 10/100Mbps. Alimentación 24 VDC .	**281,00**
100390989	6GK5005-0BA10-1AA3	SCALANCE X005, switch Industrial Ethernet no administrable, con 5 puertos RJ45 10/100Mbps. Alimentación 24VDC. Con LED de diagnóstico.	**405,00**
100154473	6GK5004-1BD00-1AB2	SCALANCE XB004-1, switch Industrial Ethernet no administrable, con 4 puertos RJ45 10/100Mbps y 1 puerto SC para fibra óptica multimodo 100Mbps. Alimentación 24VDC. Con LED de diagnóstico.	**581,00**
100410485	6GK5108-0BA00-2AC2 [1]	SCALANCE XC108, switch Industrial Ethernet no administrable, con 8 puertos RJ45 10/100Mbps. Permite alimentación de 24VDC redundante. Con LED de diagnóstico, contacto de señalización de fallo, con pulsador SET.	**933,00**
	Scalance XC206-2 Scalance XB205-3 Scalance XC216		
	Switches Industrial Ethernet administrables		
100396615	6GK5208-0BA00-2AC2	SCALANCE XC208, switch Industrial Ethernet administrable, capa 2, con 8 puertos RJ45 10/100Mbps. Permite alimentación redundante, diagnóstico via LED, rango de temperatura -40°C a 70°C. Incorpora funcionalidad de gestor de redundancia para implementar topologías en anillo.	**1.539,00**
100402948	6GK5206-2BB00-2AC2 [1]	SCALANCE XC206-2, switch administrable, capa 2, con 6 puertos RJ45 10/100 Mbps y 2 puertos para fibra óptica multimodo ST/BFOC 100Mbps. Posibilidad de alimentación redundante, diagnóstico via LED, rango de temperatura -40°C a 70°C. Incorpora funcionalidad de gestor de redundancia para implementar topologías en anillo.	**2.530,00**
100360225	6GK5205-3BB00-2AB2 [1]	SCALANCE XB205-3, switch Industrial Ethernet administrable, capa 2, con 5 puertos RJ45 10/100Mbps y 3 puertos ST para fibra óptica multimodo 100Mbps Permite alimentación de 24VDC redundante. Con LED de diagnóstico. Incorpora funcionalidad de gestor de redundancia para implementar topologías en anillo.	**2.089,00**
100410482	6GK5216-0BA00-2AC2	SCALANCE XC216, switch Industrial Ethernet administrable, capa 2, con 16 puertos RJ45 10/100Mbps. Permite alimentación redundante, diagnóstico via LED, contacto de señalización de fallo con pulsador SET. Incorpora funcionalidad de gestor de redundancia para implementar topologías en anillo.	**3.447,00**
	Accesorios para redes Industrial Ethernet / PROFINET		
100016199	6XV1840-2AH10	Cable para comunicación PROFINET / Industrial Ethernet. Precio por metro.	**5,45**
100019917	6GK1901-1BB10-2AA0	Conector RJ45 robusto metálico PROFINET / Industrial Ethernet. Ángulo de conexión 180°.	**45,00**
Nuevo **100016814**	6GK1901-1BB20-2AA0	Conector RJ45 robusto metálico PROFINET / Industrial Ethernet. Ángulo de conexión 90°.	**45,00**
100016234	6GK1901-1GA00	Herramienta para pelar cable PROFINET / Industrial Ethernet. Permite la implementación sencilla de redes gracias a un acople perfecto entre el cable y con el conector RJ45 metálico.	**151,00**

Paneles de operación SIMATIC HMI

Paneles que se adaptan a sus exigencias.

No. de Depósito	Descripción	Precio Lista Unit. US $
	Gama completa de productos y sistemas para realizar las más variadas tareas de manejo y visualización. Paneles y software para HMI a pie de máquina hasta el sistema SCADA que cubre los requisitos más diversos de supervisión de procesos.	
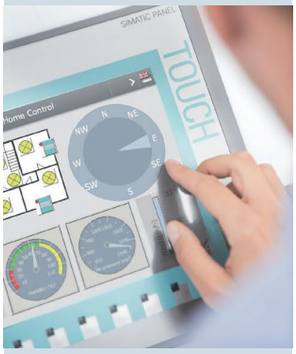	**SIMATIC HMI Basic Panels** La segunda generación paneles HMI de la gama Basic ha llegado. Esta nueva generación ofrece pantallas en formato "wide screen" con un incremento de área de visualización de un 40% en comparación con su antecesor. La serie incluye pantallas desde 4" a 12", todas con un display TFT de mayor resolución con 65.000 colores. Se mantiene el formato de pantalla táctil y teclas de membrana para funciones programables adicionales. Esta nueva gama incluye un puerto de comunicación Profinet / Industrial Ethernet y un puerto USB. Todos los paneles Simatic HMI Basic de segunda generación ofrecen la misma funcionalidad sea cual sea el tamaño de la pantalla: sistema de alarmas, administración de recetas, curvas y tendencias. Software de programación: TIA PORTAL V13 Basic o superior Comunicaciones: Los SIMATIC HMI Basic Panels ofrecen comunicación Profinet / Industrial Ethernet y se integran de manera transparente a los controladores SIMATIC gracias a la alta funcionalidad y eficiencia del software TIA PORTAL. La flexibilidad en comunicación de estos paneles permite además comunicarlos con controladores de otros fabricantes.	
	SIMATIC HMI Confort Panels Familia de paneles HMI de alta funcionalidad, con pantallas panorámicas de 4", 7", 9", 12", 15", 19" y 22" de alta resolución. Gracias a su formato Widescreen permite un 40% más de visualización que las pantallas estándar, esto amplía las posibilidades de implementar imágenes detalladas del proceso. Su alta resolución (16 millones de colores) y su amplio ángulo de visión de 170° hace posible una visualización detallada de los procesos y un alto grado de legibilidad. La potente luminosidad de las pantallas puede atenuarse hasta un 100% para adaptarla a las necesidades de cada aplicación obteniendo ahorro de energía. Todos los paneles SIMATIC HMI Comfort Panels ofrecen la misma funcionalidad, sea cual sea el tamaño de la pantalla: sistema de alarmas, administración de recetas, curvas, históricos, tendencias, scripts Visual Basic, gráfica de funciones f(x), diferentes visualizadores para documentación de planta tales como Word, Excel, PDF, Páginas Web, etc.	
	Respaldo automático: Tanto el proyecto como los parámetros del equipo se pueden almacenar de manera automática en el SIMATIC HMI Memory Card (se adquiere por separado). Usando esta Memory Card se puede transferir el proyecto a otro equipo del mismo modelo, reduciendo los tiempos de parada y puesta en servicio. Un segundo slot en los Comfort Panels permite respaldar los datos históricos del proceso. **Sm@rt Server para control via web o mediante app** Si el Simatic HMI se configura con TIA Portal WinCC V14 Comfort o superior, puede activar de manera gratuita el servicio Sm@rt Server, que permite visualizar y controlar el HMI desde una interfaz web o desde el app Sm@rt Client para Android o iOS.	
	Mayor Información: Principal: www.siemens.com/panels Manual: www.siemens.com/simatic-docu Configurador:www.siemens.com/tia-selection-tool	

Automatización Industrial

Paneles de operación SIMATIC HMI Basic Panels 2da. generación
Guía de selección

Descripción						
	KP300 PN Basic	**KTP400 PN Basic**	**KTP700 PN Basic**	**KTP700 DP Basic**	**KTP900 PN Basic**	**KTP1200 PN Basic**
MLFB	6AV6647 -0AH11-3AX0	6AV2123 -2DB03-0AX0	6AV2123 -2GB03-0AX0	6AV2123 -2GA03-0AX0	6AV2123 -2JB03-0AX0	6AV2123, -2MB03-0AX0
Pantalla	Display LED retroiluminado	TFT, 64.000 colores	TFT, 64.000 colores	TFT, 64.000 colores	TFT, 64.000 colores	TFT, 64.000 colores
Tamaño (pulgadas)	3.6″	4.3″	7″	7″	9″	12″
Resolución	240 x 80	480 x 272	800 x 480	800 x 480	800 x 480	1280 x 800
Elemento de mando	10 Teclas de función	Pantalla táctil y 4 teclas de función	Pantalla táctil y 8 teclas de función	Pantalla táctil y 8 teclas de función	Pantalla táctil y 8 teclas de función	Pantalla táctil y 10 teclas de función
Memoria	1MB	10MB	10MB	10MB	10MB	10MB
INTERFAZ DE COMUNICACIÓN						
Profinet / Industrial Ethernet (RJ45)	●	●	●	-	●	●
Profibus DP / MPI (RS485/RS422)	-	-	-	●	-	-
Software de programación	TIA PORTAL WinCC Basic V11 ó superior	TIA PORTAL WinCC Basic V13 ó superior				
FUNCIONALIDAD						
Variables	250	800	800	800	800	800
Pantallas de proceso	50	250				
Avisos	200	1000				
Recetas	5 recetas, 20 registros, 20 entradas por registro	50 recetas, 100 registros, 100 entradas por registro				
Memoria de recetas	Flash integrada 40 KB	Flash integrada 256KB				
Grado de protección	IP65 (en la parte frontal)					
Certificaciones	CE, cULus, RCM (C-Tick), KC					
DIMENSIONES						
Recorte de montaje (An x Al x P) en mm	149 x 82 x 40	123 x 99 x 43	197 x 141 x 46	197 x 141 x 46	251 x 166 x 63	310 x 221 x 60

● Disponible
- No disponible

Mayor Información:
Principal: www.siemens.com/simatic-hmi
Manuales: www.siemens.com/simatic-docu
Configurador: www.siemens.com/tia-selection-tool

Automatización Industrial

Febrero 1 de 2020 - El Precio de Lista no incluye IVA vigente - Precios sujetos a cambio sin previo aviso

Paneles de operación SIMATIC HMI Comfort Panels
Guía de selección

Descripción			
	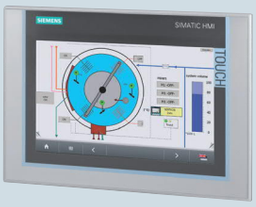		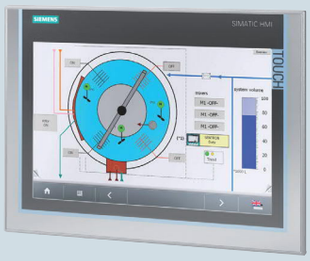
	TP700 Comfort	**TP900 Comfort**	**TP1200 Comfort**
MLFB	6AV2124-0GC01-0AX0	6AV2124-0JC01-0AX0	6AV2124-0MC01-0AX0
Pantalla	TFT, 16 millones de colores. Formato Widescreen, ángulo de visión 170°		
Tamaño (pulgadas)	7"	9"	12.1"
Resolución	800 x 480	800 x 480	1280 x 800
Elementos de mando	Pantalla táctil	Pantalla táctil	Pantalla táctil
Software de Programación	TIA Portal WinCC Comfort ó superior		
Interfaz de comunicación			
Profinet / Industrial Ethernet (RJ45)	2 (switch integrado)	2 (switch integrado)	2 (switch integrado)
Profibus DP / MPI (RS485/RS422)	1	1	1
SD Card / USB Host / USB device	2 / 2 / 1	2 / 2 / 1	2 / 2 / 1
Funcionalidad			
Variables	2048	2048	2048
Pantallas de proceso	500	500	500
Alarmas	4000	4000	4000
Curvas F(t) / F(x)	Si / Si	Si / Si	Si / Si
Históricos / Sripts	Si / Si	Si / Si	Si / Si
Sm@rt access	Integrado	Integrado	Integrado
Certificaciones	CE, cULus, EX-Zone 2/22, FM Class I Div. 2, C-Tick, GL, ABS, BV, DNV, LRS, Class NK		
Dimensiones			
Recorte de montaje (An x Al x P) en mm	197 x 141 x 63	250 x 166 x 63	310 x 221 x 63

Mayor Información:
Principal: www.siemens.com/comfort-panels
Manual: www.siemens.com/simatic-docu

Automatización Industrial

Paneles de operación SIMATIC HMI

SIMATIC HMI Basic Panels Segunda Generación.

No. de Depósito	Descripción		Precio Lista Unit. US $
	SIMATIC HMI Basic Panels Segunda Generación		
	Tipo	**Descripción**	
	SIMATIC HMI Basic Panels con puerto de comunicación PROFINET/Industrial Ethernet		
100156877	6AV6647-0AH11-3AX0	Simatic Basic Panel KP300 PN monocromático, pantalla de 3,6", teclado de membrana con 10 teclas de función. Con interfaz PROFINET / Industrial Ethernet. Panel para funciones básicas en aplicaciones simples y de máquina. Configurable con software TIA PORTAL WinCC V11 Basic ó .superior.	**464,00**
100286477	6AV2123-2DB03-0AX0	Simatic Basic Panel KTP400 a color, pantalla de 4", táctil y 4 teclas de función. Display TFT de alta resolución, 64.000 colores, formato widescreen. Con interfaz PROFINET / Industrial Ethernet y USB. Configurable con software TIA PORTAL WinCC V13 Basic ó superior.	**758,00**
100286479	6AV2123-2GB03-0AX0	Simatic Basic Panel KTP700 a color, pantalla de 7", táctil y 8 teclas de función. Display TFT de alta resolución, 64.000 colores, formato widescreen. Con interfaz PROFINET / Industrial Ethernet y USB. Configurable con software TIA PORTAL WinCC V13 Basic ó superior.	**1.455,00**
100286480	6AV2123-2JB03-0AX0	Simatic Basic Panel KTP900 a color, pantalla de 9", táctil y 8 teclas de función. Display TFT de alta resolución, 64.000 colores, formato widescreen. Con interfaz PROFINET / Industrial Ethernet y USB. Configurable con software TIA PORTAL WinCC V13 Basic ó superior.	**2.607,00**
100324815	6AV2123-2MB03-0AX0	SIMATIC Basic Panel KTP1200 PN a color, con pantalla de 12" táctil y 10 teclas de función. Display TFT de alta resolución, 64.000 colores, formato widescreen. Con interfaz PROFINET / Industrial Ethernet y USB. Configurable con software TIA PORTAL WinCC V13 Basic ó superior.	**3.406,00**
	SIMATIC HMI Basic Panel con puerto de comunicación PROFIBUS DP/MPI		
100324816	6AV2123-2GA03-0AX0	SIMATIC Basic Panel KTP700 DP a color, con pantalla de 7" táctil y 8 teclas de función. Display TFT de alta resolución, 64.000 colores, formato widescreen. Con interfaz PROFIBUS DP / MPI y USB. Configurable con software TIA PORTAL WinCC V13 Basic ó superior.	**1.455,00**

Mayor Información:
Principal: www.siemens.com/comfort-panels
Manual: www.siemens.com/simatic-docu
Configurador para selección: www.siemens.com/tia-selection-tool

Notas:
1) Suminstro de importación bajo pedido.

Paneles de operación SIMATIC HMI

SIMATIC HMI Comfort Panels.

No. de Depósito	Descripción		Precio Lista Unit. US $
	SIMATIC HMI Comfort Panels		
	Tipo	**Descripción**	
	SIMATIC HMI Comfort Panels		
100156549	6AV2124-0GC01-0AX0	SIMATIC Comfort Panel TP700, pantalla TFT de 7" a color, táctil. Display formato widescreen de alta resolución y contraste. Con switch integrado de dos puertos PROFINET / Industrial Ethernet, un puerto PROFIBUS DP y puertos USB. Sustituto de la familia TP177. Configurable con TIA PORTAL WinCC Comfort.	**2.621,00**
100156425	6AV2124-0JC01-0AX0	SIMATIC Comfort Panel TP900, pantalla TFT de 9" a color, táctil. Display formato widescreen de alta resolución y contraste. Con switch integrado de dos puertos PROFINET / Industrial Ethernet, un puerto Profibus DP y puertos USB. Configurable con TIA PORTAL WinCC Comfort.	**4.792,00**
100156426	6AV2124-0MC01-0AX0	SIMATIC Comfort Panel TP1200, pantalla TFT de 12" a color, táctil. Display formato widescreen de alta resolución y contraste. Con switch integrado de dos puertos PROFINET / Industrial Ethernet, un puerto PROFIBUS DP y puertos USB. Configurable con TIA PORTAL WinCC Comfort.	**5.998,00**
	Accesorios		
100176019	6AV2181-8XP00-0AX0	SIMATIC HMI Memory Card con capacidad de 2GB para Comfort Panels. Permite respaldo del proyecto (cuando se ubica en el System Slot) y para respaldo de datos (cuando se la ubica en el Data Slot). Su utilización es opcional.	**171,00**

Mayor Información:
Principal: www.siemens.com/comfort-panels
Manual: www.siemens.com/simatic-docu
Configurador para selección: www.siemens.com/tia-selection-tool

Totally Integrated Automation Portal

Un software de ingeniería para todas las tareas de automatización.

Descripción

Intuitivo. Eficiente. Comprobado. La ingeniería redefinida.

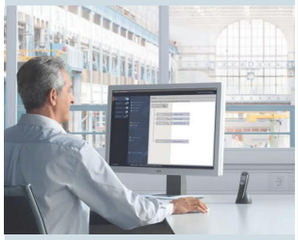

En la actualidad, la ingeniería y su software de diseño son inseparables . Siemens, como líder en el desarrollo de herramientas de software para ingeniería, es muy consciente de la importancia que tiene disponer de un software de ingeniería intuitivo, eficaz y comprobado que permita a los usuarios continuar siendo competitivos.

Totally Integrated Automation Portal (TIA Portal) es el software de ingeniería único para todas las tareas de automatización. Se integran las soluciones de controladores, redes industriales, sistemas HMI, variadores de velocidad Sinamics G120, relés inteligentes para gerenciamiento de motores Simocode y sistemas Safety para funcionalidades de seguridad.

SIMATIC STEP7

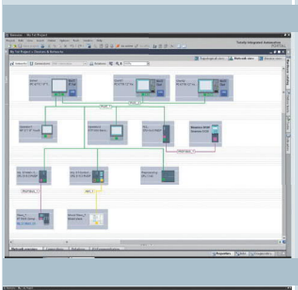

Es el software que permite configurar, programar, revisar y diagnosticar todos los controladores SIMATIC. Gracias a una serie de funciones de fácil manejo SIMATIC STEP 7 garantiza un ahorro de gastos considerable en todos los procesos de automatización.

SIMATIC WinCC

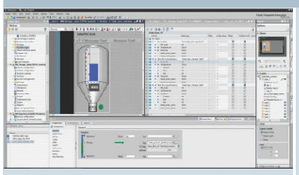

WinCC es el software para todas las aplicaciones HMI: desde las soluciones simples con paneles de operador básicos hasta la visualización de procesos en sistemas multiusuarios basados en PC.

SINAMICS StartDrive

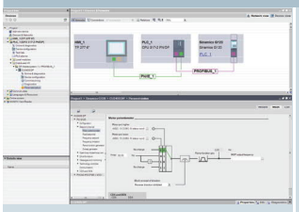

Con SINAMICS StartDrive los accionamientos de SINAMICS G120 se integran de forma transparente en las soluciones de automatización de SIMATIC, facilitando la parametrización y diagnóstico del sistema. Esto supone un ahorro de tiempo, reduce los errores en la ingeniería el esfuerzo en la capacitación.

SIMOCODE ES

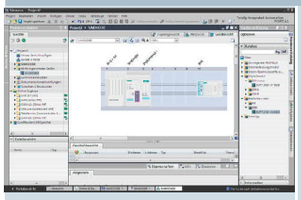

Es el software para configuración, puesta en servicio, operación y diagnóstico de Simocode Pro, el relé inteligente para gerenciamiento de motores. Este software puede ser utilizado por sí solo o integrado en TIA Portal, permitiendo en este último caso transparencia total de datos entre el Simocode y el sistema de automatización.

Mayor Información:
Principal: www.siemens.com/tia-portal
Manual: www.siemens.com/simatic-docu
Configurador para selección: www.siemens.com/tia-selection-tool

Visite nuestros videos de "Automation Taks in 10 minutes or less" en : YouTube

Totally Integrated Automation Portal (TIA PORTAL)

La ingeniería en una nueva dimensión..

No. de Depósito		Descripción	Precio Lista Unit. US $
	TIA PORTAL STEP7 - Software de ingeniería para controladores Simatic		
100545003	6ES7822-0AA06-0YA5 [1]	TIA PORTAL STEP7 V16 Basic para configuración, programación y diagnóstico de los controladores SIMATIC S7-1200. Incluye WinCC V16 Basic para la configuración de los paneles SIMATIC HMI Basic Panels.	**794,00**
100545005	6ES7822-1AA06-0YA5 [1]	TIA PORTAL STEP7 Profesional V16 para configuración, programación y diagnóstico de los controladores Simatic S7-1200, S7-300, S7-400, S7-1500. Permite la programación con editores Ladder (LAD), Diagrama funcional de bloques (FBD), Lista de Instrucciones (STL), Texto estructurado (SCL) y Gráfico de secuencias (GRAPH). Incluye WinCC Basic V16 para la configuración de los paneles Simatic HMI Basic Panels.	**5.203,00**
	TIA PORTAL WinCC - Software de Ingeniería Para Paneles HMI y Sistemas SCADA		
100545010	6AV2100-0AA06-0AA5 [1]	TIA PORTAL WinCC Basic V16. Software de ingeniería para la configuración de los paneles Simatic HMI Basic Panels.	**286,00**
100545011	6AV2101-0AA06-0AA5 [1]	TIA PORTAL WinCC Comfort V16. Software de ingeniería para la configuración de todas las gamas de paneles Simatic HMI: Basic Panels, Paneles de las familias 77, 177, 277, 377 y Comfort Panels.	**1.988,00**
100545012	6AV2102-0AA06-0AA5 [1]	TIA PORTAL WinCC Advanced V16. Software de ingeniería para la configuración de todas las familias de paneles Simatic HMI y sistemas de visualización y control en PCs (Runtime) en aplicaciones single-station.	**4.916,00**
100545013	6AV2103-0DA06-0AA5 [1]	TIA PORTAL WinCC Profesional V16. Software de ingeniería para la configuración Sistemas SCADA de alta funcionalidad. Licencia para 512 Power Tags. Para aplicaciones con mayor número de Power Tags favor consultar.	**5.269,00**
	TIA PORTAL WinCC Advanced Runtime - Aplicaciones Single Station		
100545014	6AV2104-0BA06-0AA0 [1]	TIA PORTAL WinCC V16 Advanced Runtime. Software Runtime para aplicaciones single-station. Licencia para 128 Power Tags.	**1.130,00**
100545015	6AV2104-0DA06-0AA0 [1]	TIA PORTAL WinCC V16 Advanced Runtime. Software Runtime para aplicaciones single-station. Licencia para 512 Power Tags. Para aplicaciones con mayor numero de Power Tags favor consultar.	**3.534,00**
	TIA PORTAL WinCC Profesional Runtime - Sistemas SCADA		
100545016	6AV2105-0BA06-0AA0 [1]	TIA PORTAL WinCC V16 Profesional Runtime. Software SCADA para alta funcionalidad. Incluye licencia Microsoft SQL Server para la gestión de datos. Licencia para 128 Power Tags. Incluye licencia WinCC WebUx para monitorear el proceso desde un dispositivo Smart (celular, tablets, smart tv, etc.). Para aplicaciones con mayor número de Power Tags favor consultar.	**5.707,00**

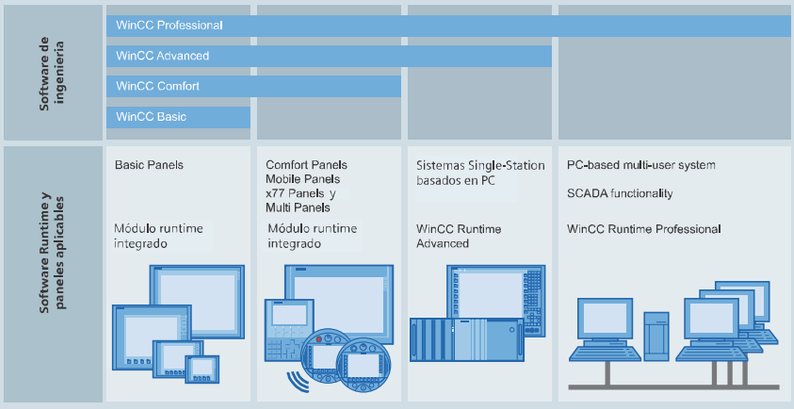

Mayor Información:
Principal: www.siemens.com/tia-portal
Manual: www.siemens.com/simatic-docu
Configurador para selección: www.siemens.com/tia-selection-tool

Notas :
1) Suminstro de importación bajo pedido.

Automatización Industrial

Totally Integrated Automation Portal (TIA PORTAL)–versión descargable

La ingeniería en una nueva dimensión.

No. de Depósito	Descripción		Precio Lista Unit. US $
	Software descargable online		
	Tipo	**Descripción**	
	TIA PORTAL STEP7 - Software de ingeniería para controladores Simatic		
100545008	6ES7822-0AE06-0YA5	TIA PORTAL STEP7 V16 Basic (versión descargable), para configuración programación y diagnóstico de los controladores SIMATIC S7-1200. Incluye WinCC V16 Basic para la configuración de los paneles SIMATIC HMI Basic Panels.	**708,00**
100504608	6ES7822-1AE06-0YA5	TIA PORTAL STEP7 V16 Profesional (versión descargable) para configuración, programación y diagnóstico de los controladores Simatic S7-1200, S7-300, S7-400, S7-1500. Permite la programación con editores Ladder (LAD), Diagrama funcional de bloques (FBD), Lista de Instrucciones (STL), Texto estructurado (SCL) y Gráfico de secuencias (GRAPH). Incluye WinCC Basic V16 para la configuración de los paneles Simatic HMI Basic Panels.	**4.573,00**
	TIA PORTAL WinCC - Software de Ingeniería Para Paneles HMI y Sistemas SCADA		
100545017	6AV2100-0AA06-0AH5	TIA PORTAL WinCC V16 Basic (versión descargable). Software de ingeniería para la configuración de las pantallas Simatic HMI Basic Panels.	**252,00**
100545018	6AV2101-0AA06-0AH5	TIA PORTAL WinCC V16 Comfort (versión descargable). Software de ingeniería para la configuración de todas las gamas de paneles Simatic HMI: Basic Panels, Paneles de las familias 77, 177, 277, 377 y Comfort Panels.	**1.747,00**
100545019	6AV2102-0AA06-0AH5	TIA PORTAL WinCC V16 Advanced (versión descargable). Software de ingeniería para la configuración de todas las familias de paneles Simatic HMI y sistemas de visualización y control en PCs (Runtime) en aplicaciones single-station.	**4.323,00**
100545020	6AV2103-0DA06-0AH5	TIA PORTAL WinCC V16 Profesional (versión descargable). Software de ingeniería para la configuración Sistemas SCADA de alta funcionalidad. Licencia para 512 Power Tags. Para aplicaciones con mayor número de Power Tags favor consultar.	**4.636,00**
	TIA PORTAL WinCC Advanced Runtime - Aplicaciones Single Station		
100545021	6AV2104-0BA06-0AH0	TIA PORTAL WinCC V16 Advanced Runtime (versión descargable). Software Runtime para aplicaciones single-station. Licencia para 128 Power Tags.	**993,00**
100545022	6AV2104-0DA06-0AH0	TIA PORTAL WinCC V16 Advanced Runtime (versión descargable). Software Runtime para aplicaciones single-station. Licencia para 512 Power Tags. Para aplicaciones con mayor número de Power Tags favor consultar.	**3.106,00**
	TIA PORTAL WinCC Profesional - Sistemas SCADA		
100545023	6AV2105-0BA06-0AH0	TIA PORTAL WinCC V16 Profesional Runtime (versión descargable). Software SCADA para alta funcionalidad. Incluye licencia Microsoft SQL Server para la gestión de datos. Licencia para 128 Power Tags. Incluye licencia WinCC WebUx para monitorear el proceso desde un dispositivo Smart (celular, tablets, smart tv, etc.). Para aplicaciones con mayor número de Power Tags favor consultar.	**4.934,00**

Totally Integrated Automation Portal (TIA PORTAL) - Licencias de actualización

La ingeniería en una nueva dimensión.

No. de Depósito	Descripción		Precio Lista Unit. US $
	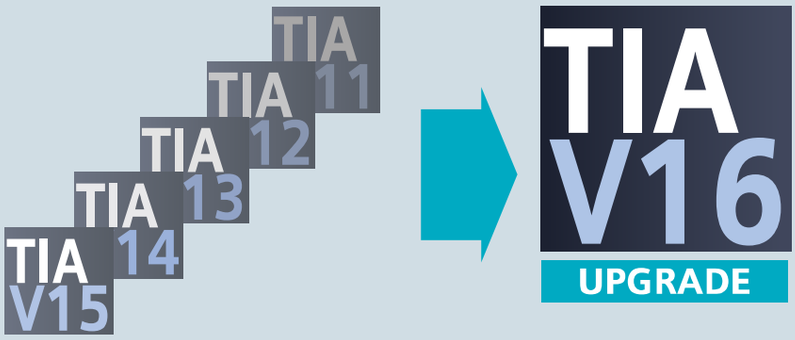		
	Licencias de actualización para TIA PORTAL STEP7		
100545004	6ES7822-0AA06-0YE5	Licencia de actualización TIA PORTAL Step7 Basic V11, V12, V13, V14 ó V15 a V16. Versión de licencia física en DVD y USB	**362,00**
100540409	6ES7822-0AE06-0YE5	Licencia de actualización TIA PORTAL Step7 Basic V11, V12, V13, V14 ó V15 a V16. Versión de licencia descargable	**304,00**
100545006	6ES7822-1AA06-0YE5	Licencia de actualización TIA PORTAL Step7 Profesional V11, V12, V13, V14 ó V15 a V16. Versión de licencia física en DVD y USB	**1.998,00**
100545009	6ES7822-1AE06-0YE5	Licencia de actualización TIA PORTAL Step7 Profesional V11, V12, V13, V14 ó V15 a V16. Versión de licencia descargable	**1.777,00**
	Licencias de actualización para TIA PORTAL WinCC - Software de ingeniería para paneles HMI y sistemas SCADA		
100545025	6AV2100-3AA06-0AE5	Licencia de actualización TIA PORTAL WinCC Basic V11, V12, V13, V14 ó V15 a V16. Versión de licencia física en DVD y USB	**101,00**
100545026	6AV2100-3AA06-0AK5	Licencia de actualización TIA PORTAL WinCC Basic V11, V12, V13, V14 ó V15 a V16. Versión de licencia descargable	**86,00**
100545027	6AV2101-3AA06-0AE5	Licencia de actualización TIA PORTAL WinCC Comfort V11, V12, V13, V14 ó V15 a V16. Versión de licencia física en DVD y USB	**724,00**
100545028	6AV2101-3AA06-0AK5	Licencia de actualización TIA PORTAL WinCC Comfort V11, V12, V13, V14 ó V15 a V16. Versión de licencia descargable	**610,00**
100545029	6AV2102-3AA06-0AE5	Licencia de actualización TIA PORTAL WinCC Advanced V11, V12, V13, V14 ó V15 a V16 Versión de licencia física en DVD y USB	**1.813,00**
100545030	6AV2102-3AA06-0AK5	Licencia de actualización TIA PORTAL WinCC Advanced V11, V12, V13, V14 ó V15 a V16 Versión de licencia descargable	**1.527,00**
100545031	6AV2103-3DA06-0AE5	Licencia de actualización TIA PORTAL WinCC Profesional V11, V12, V13, V14 ó V15 a V16. Versión de licencia física en DVD y USB	**2.257,00**
100545033	6AV2103-3DA06-0AK5	Licencia de actualización TIA PORTAL WinCC Profesional V11, V12, V13, V14 ó V15 a V16 Versión de licencia descargable	**1.912,00**
	Licencias de actualización para TIA PORTAL WinCC Advanced Runtime - Aplicaciones Single Station		
100545034	6AV2104-3BB06-0AE0	Licencia de actualización TIA PORTAL WinCC Runtime Advanced de 128 Power Tags V11, V12, V13, V14 ó V15 a V16. Versión de licencia física en DVD y USB	**363,00**
100545035	6AV2104-3BB06-0AK0	Licencia de actualización TIA PORTAL WinCC Runtime Advanced de 128 Power Tags V11, V12, V13, V14 ó V15 a V16. Versión de licencia descargable	**305,00**
100545036	6AV2104-3DD06-0AE0	Licencia de actualización TIA PORTAL WinCC Runtime Advanced de 512 Power Tags V11, V12, V13, V14 ó V15 a V16. Versión de licencia física en DVD y USB	**1.168,00**
100545037	6AV2104-3DD06-0AK0	Licencia de actualización TIA PORTAL WinCC Runtime Advanced de 512 Power Tags V11, V12, V13, V14 ó V15 a V16. Versión de licencia descargable	**988,00**
	Licencias de actualización para TIA PORTAL WinCC Profesional Runtime - Sistemas SCADA		
100545038	6AV2105-3BB06-0AE0	Licencia de actualización TIA PORTAL WinCC Runtime Profesional de 128 Power Tags V11, V12, V13, V14 ó V15 a V16. Versión de licencia física en DVD y USB	**2.504,00**
100545039	6AV2105-3BB06-0AK0	Licencia de actualización TIA PORTAL WinCC Runtime Profesional de 128 Power Tags V11, V12, V13, V14 ó V15 a V16. Versión de licencia descargable	**2.037,00**

Computadores industriales Simatic IPC

La puerta inteligente para soluciones Industria 4.0.

No. de Depósito		Descripción	Precio Lista Unit. US $
		SIMATIC IOT2040	
100386295	6ES7647-0AA00-1YA2	Simatic Industrial PC IOT2040, permite la recolección, procesamiento y envío de datos de producción a sistemas de gestión superior en la infraestructura IT local o en la nube. Procesador Intel Quark, memoria RAM 1GB, dos puertos Ethernet Industrial RJ45 10/100Mbps, dos puertos RS232/RS485, un puerto USB. Alimentación 24VDC.	**525,00**
		SIMATIC IPC 127E Simatic IPC127E, el computador industrial ultra compacto y flexible, permite recolectar, archivar y procesar datos del sistema productivo en el mismo sitio de producción y/o transmitirlos a la nube. Posibilita además la implementación de aplicaciones WinCC Runtime para visualización y control del proceso.	
Nuevo **100545247**	6AG4021-0AA11-1BA0	SIMATIC PC Industrial IPC127E. Procesador Atom E3930 (2C/2T) 1,3 GHz , disco duro de estado sólido 64 GB SSD, memoria 2GB DDR4 RAM, dos puertos Ethernet Industrial RJ45 100/1000 Mbps independientes, dos puertos USB 3.0, un puerto DisplayPort, sistema operativo Windows 10 Enterprise LTSB 2016 de 64bits, alimentación 24 VDC. Requiere accesorio para montaje en riel DIN.	**1,685,00**
Nuevo **100493462**	6AG4021-0AB11-1BA0	SIMATIC PC Industrial IPC127E. Procesador Atom E3940 (4C/4T) 1,6 GHz , disco duro de estado sólido 64 GB SSD, memoria 4GB DDR4 RAM, dos puertos Ethernet Industrial RJ45 100/1000 Mbps independientes, dos puertos USB 3.0, un puerto DisplayPort , sistema operativo Windows 10 Enterprise LTSB 2016 de 64bits, alimentación 24 VDC. Requiere accesorio para montaje en riel DIN.	**2,065,00**
Nuevo **100545001**	6AG4021-0AB11-1CA0	SIMATIC PC Industrial IPC127E. Procesador Atom E3940 (4C/4T) 1,6 GHz , disco duro de estado sólido 64 GB SSD, memoria 4GB DDR4 RAM, dos puertos Ethernet Industrial RJ45 100/1000 Mbps independientes, dos puertos USB 3.0, un puerto DisplayPort , sistema operativo Windows 10 Enterprise LTSB 2016 de 64bits, alimentación 24 VDC. Requiere accesorio para montaje en riel DIN.	**2,230,00**
Nuevo **100488264**	6AG4021-0AA20-0AA1	Accesorio para montar el SIMATIC PC Industrial IPC127E sobre un riel DIN.	**18,00**

Mayor Información:
Principal: www.siemens.com/Simatic-pc
Manual: www.siemens.com/simatic-docu
Configurador para selección: www.siemens.com/tia-selection-tool

Notas :
1) Suminstro de importación bajo pedido.

SIEMENS

Ingenio para la vida

IPC127E

El computador industrial ultra compacto para Industria 4.0

El SIMATIC IPC127E es un computador industrial ultra compacto y flexible que puede cumplir la función de computador de aplicación o la de "pasarela" entre la información de planta y la nube ó el sistema informático (IT) corporativo, asegurando un enlace consistente entre los datos de producción y el Internet de las cosas.

- Ultra compacto: con un tamaño de apenas 0.3 litros, su utilización optimiza el espacio en tableros de control.
- Robusto: diseñado para operación 24/7, tolerante a tempratura hasta 50°C, polvo, compatibilidad electromagnética y vibración.
- Flexible: opciones de selección de procesadores de dos o cuatro núcleos y memoria hasta 4 GB.
- Gran cantidad de interfaces integradas: USB 3.0, comunicación Gigabit Ethernet, puerto gráfico DisplayPort.

siemens.com/ipc127E

SIEMENS

Ingenio para la vida

TIA PORTAL

La interfaz inteligente para soluciones de industria 4.0

La herramienta de ingeniería integral para sistemas de automatización industrial, se convierte en la puerta de ingreso a la digitalización industrial, gracias a sus nuevas funcionalidades de gemelo digital, instalación en la nube, visualización de indicadores en dispositivos móviles con potentes interfaces y funcionalidades para diagnóstico y administración de consumo energético.

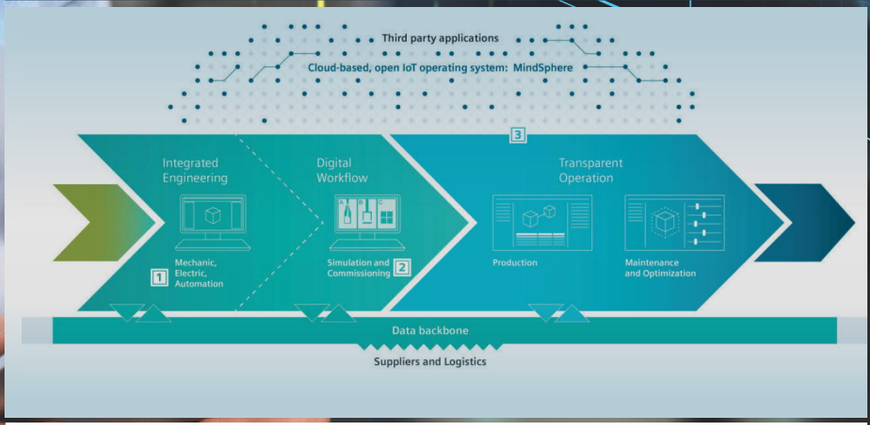

siemens.com/tia-portal

6 Instrumentación de procesos

6/1 Redes de comunicación industrial RUGGEDCOM

6/2 Equipos de comunicación

6/3 SITRANS

6/4 Posicionadores

6/6 Instrumentación de Procesos

6/7 Transmisores de temperatura - Sensores de Temperatura

6/8 Transmisores de nivel compactos

6/10 Sensores de vibración para sistema de monitoreo de condición de accionamientos

6/11 Simatic PDM (Process Device Management)

6/12 Familia SIWAREX

6/13 Indicadores De Proceso - Familia Sitrans F

SIEMENS
Ingenio para la vida

Redes de Comunicación Industrial

Equipos de comunicación para uso y aplicaciones extremas.

Siemens diseña y fabrica equipos de comunicación robustos, nuestras líneas de productos RUGGEDCOM contiene componentes para redes de comunicación industriales diseñados específicamente para las condiciones ambientales más adversas.

La familia de productos ruggedcom incluye switches, routers, plataforma multi- servicio, dispositivos inalámbricos, módems celulares, servidores seriales, convertidores de medios de transporte de red y software de administración de redes.

Principales mercados de aplicación
- Oil & Gas
- Generación y Distribución Eléctrica
- Transporte
- Agua y Tratamiento de Aguas

Como su socio, Siemens entiende su necesidad para las comunicaciones rápidas, confiables y estandarizadas. Nuestra innovación y enfoque en las comunicaciones escarpadas le ayudarán a cumplir con estas necesidades presentes y futuras.

www.siemens.com/ruggedcom

Equipos de comunicación

No. de Depósito		Descripción	Precio Lista Unit. US $
		RUGGEDCOM RS910	
		La familia RUGGEDCOM tiene dentro de su portafolio servidores seriales administrados e integrados como SWITCH ETHERNET diseñados para operar en ambientes severos y climaticamente demandantes. Dispositivos (IEDs) que tengan diferentes métodos de comunicación pueden extender su vida útil a traves de este tipo de swich.	
		Equipos de Comunicación para aplicación de industria pesada	
100262489	6GK6003-0AC21-0AA0	RUGGEDCOM RMC30 conversor serial de 2 puertos a 1 puerto Ethernet con seguridad en encriptación de 128 bits y alimentación de 24 VDC.	**812,00**
100410459	6GK6001-0AC01-0BA0	RUGGEDCOM RMC es un conversor de medio Ethernet de cobre a fibra óptica 10BASE-T a 10BASE-FL (MM 820 nm, 2km ST 1x 10T a 1x 10FL multimode) diseñado para operar en ambientes agresivos con alimentación de 24 VDC y puerto de fibra.	**906,00**
100410500	6GK6001-0AC01-0CA0	RUGGEDCOM RMC es un conversor de medio Ethernet de cobre a fibra óptica 10BASE-T a 10BASE-FL (SM 1310nm, 15 km SFF ST 1 x 10T a 1 x 10FL singlemode) diseñado para operar en ambientes agresivos con alimentación de 24 VDC y puerto de fibra.	**1.439,00**
100250816	6GK6002-0AC01-0AA0	RUGGEDCOM RMC20 es un conversor serial de medio, cobre a fibra con las siguientes conversiones redes seriales de: RS485, RS422 o RS232 a redes de fibra. Tambien realiza conversiones entre redes seriales de RS232 a RS485 ó RS422 con alimentación de 24 VDC	**718,00**
100410501	6GK6091-0AT21-0BA0-Z A00+B01+C01	RUGGEDCOM RS910 es un servidor serial integrado en Switch Ethernet con seguridad en encriptación de 128 bits con 2 puertos seriales (RS485/RS422/RS232) y con 3 puertos Ethernet 10 /100 TX RS485. Con alimentación de 24VDC	**1.246,00**

RUGGEDCOM RMC

RUGGEDCOM RMC20

RUGGEDCOM RMC30

RUGGEDCOM RS910

Mayor información:
www.ruggedcom.com

Visite nuestros videos de productos: YouTube

Instrumentación de proceso

SITRANS

Instrumentación para la industria de procesos.

www.siemens.com/sitrans

Posicionadores

No. de Depósito	Descripción		Precio Lista Unit. US $
	SIPART PS2		

SIPART PS2 es el posicionador más utilizado actualmente para actuadores líneales y de giro en un amplio rango de industrias de proceso.

El acreditado diseño "todo-terreno" ofrece un rango de carrera muy flexible, diagnósticos inteligentes y diferentes protocolos de comunicación.

- Control vía señal 4 – 20 mA (estándar) y señal HART (opcional).
- Comunicación PROFIBUS PA o FOUNDATION Fieldbus.
- Para aplicaciones en zonas seguras y en atmósferas potencialmente explosivas, modelos con protección por seguridad intrínseca (EEx ia/ib) o envolvente antideflagrante (EEx d).
- Versión con protección ExD.
- Con módulos opcionales reequipables para señales de alarma, realimentación de posición y sensores de recorrido externos.
- Con certificación SIL 2 (IEC 61508/IEC 61511).
- Consumo de aire extremadamente bajo para minimizar el coste total de propiedad.

Posicionadores electroneumáticos para válvulas SIPART PS2

100161906	6DR5010-0NM00-0BA0	Posicionador electroneumático inteligente Sipart PS2, para actuadores neumáticos líneales o de giro de simple efecto. Carcasa en plástico para atmósferas seguras.	**1.795,00**
100017545	6DR4004-8V	Kit de montaje del posicionador SIPART PS2 para actuadores líneales(2-35 mm carrera).	**174,00**
100017544	6DR4004-8L	Palanca para actuadores líneales (35-130 mm carrera).	**66,00**
100017541	6DR4004-8D	Kit de montaje del posicionador SIPART PS2 para actuadores de giro.	**135,00**
100037628	6DR4004-1M	Bloque de 2 manómetros.	**211,00**

Mayor información:
Catálogo FI01.2018: **www.pia-portal.automatión.siemens.com**
www.siemens.com/fieldevices
www.siemens.com/fieldevices; www.processanalytics.com

Notas:
Suministro de importación bajo pedido.
Otras referencias y precios bajo consulta.

No. de Depósito	Descripción		Precio Lista Unit. US $

SIPART PS100

Nuevo!

SIPART PS100 es nuestro nuevo electro posicionador para aplicaciones de tipo básicas de fácil inicialización aplicable a cualquier sector de la industria, diseñado con un tipo de construcción robusto para ambientes de alta exigencia.

Technical data	
Enclosure	Aluminum, aluminum/polycarbonate
Digital input/digital output	1 DI/1 DO
Computed value	4 – 20 mA
Stroke range	10 ... 130 mm (longer strokes on request) (0.12 ... 5.12")
Range of rotation	10 ... 100°
Required air quality	Class 3 as per ISO 8573-1
Ambient air temperature	–20 ... +80 °C (–4 ... +176 °F)
Pneumatic auxiliary power	1.4 to 7 bar (20.3 ... 101.5 psi)
Air throughput – Inlet to actuator (at Δp = 6 bar) – Outlet from actuator (at Δp = 6 bar)	 9.8 m³/h (5.76 SCFM) 19.2 m³/h (11.30 SCFM)
Degree of protection	Type 4X, IP66

Caracteristícas	Beneficios
Con pulsaciónes para inicialización	• Rapido comisionamiento
Compensación de Fuga	• Menos desgaste del actuador
Comportamiento de carrera, de apertura y cierre rápido	• Tiempos cortos de viaje • Reducción del consumo del aire
Sistema interno sin contacto (NCS)	• Resistente a la vibración • Libre de desgaste • Martillo de vapor resistente
Pantalla de texto con íconos de estado conforme a NAMUR NE 107, con 4 botones de operación	• Visualización de estado del dispositivo • Fácil operación • Equipado con curva de aprendizaje

Posicionadores electroneumáticos para válvulas SIPART PS100

Nuevo	100545041	6DR7111-0NN04-4BC0-Z-A40	Posicionador electroneumático inteligente Sipart PS100, para actuadores neumáticos líneales o de giro de simple efecto. Carcasa de aluminio sin protección contra explosión on salida de 2 hilos, 4...20 mA conexión eléctrica 1/2-14 NPT conexión neumática de 1/4-18 NPT con manómetros de plastico, absorción sónica de acero inoxidable.	1.771,00

No. de Depósito	Descripción		Precio Lista Unit. US $
	SITRANS P		
	SITRANS P210 - P220 El transmisor de rango fijo para presiones absolutas y manométricas. SITRANS P200: diafragma cerámico SITRANS P210: diafragma de acero inoxidable SITRANS P220: diafragma de acero inoxidable totalmente soldado		
	Instrumentos para medición de presión SITRANS P		
100175549	7MF1567-4BE00-1GA1	Transmisor SITRANS P220, para medición de presión manométrica rango de 0 a 30 PSI, salida 4-20 mA sin display, conexión 1/2 NPT macho	**353,00**
100175620	7MF1567-4BF00-1GA1	Transmisor SITRANS P220, para medición de presión manométrica rango de 0 a 60 PSI, salida 4-20 mA sin display, conexión 1/2 NPT macho	**360,00**
100175621	7MF1567-4BG00-1GA1	Transmisor SITRANS P220, para medición de presión manométrica rango de 0 a 100 PSI, salida 4-20 mA sin display, conexión 1/2 NPT macho	**371,00**
100175622	7MF1567-4CA00-1GA1	Transmisor SITRANS P220, para medición de presión manométrica rango de 0 a 150 PSI, salida 4-20 mA sin display, conexión 1/2 NPT macho	**381,00**
100175623	7MF1567-4CB00-1GA1	Transmisor SITRANS P220, para medición de presión manométrica rango de 0 a 200 PSI, salida 4-20 mA sin display, conexión 1/2 NPT macho	**381,00**
100175633	7MF1567-4CD00-1GA1	Transmisor SITRANS P220, para medición de presión manométrica rango de 0 a 300 PSI, salida 4-20 mA sin display, conexión 1/2 NPT macho	**381,00**
100175634	7MF1567-4CE00-1GA1	Transmisor SITRANS P220, para medición de presión manométrica rango de 0 a 500 PSI, salida 4-20 mA sin display, conexión 1/2 NPT macho	**381,00**
	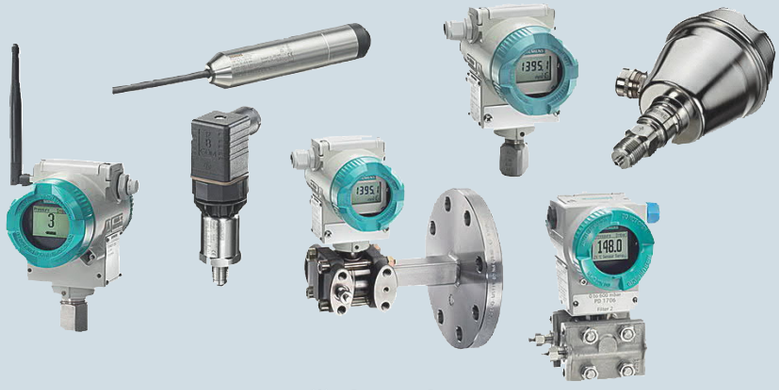 Familia SITRANS P		

Transmisores de temperatura para montaje en cabezal de sensor.

No. de Depósito	Descripción		Precio Lista Unit. US $
	SITRANS TH		
		SITRANS TH100 Convertidor para PT100. Económico y compacto, configurable mediante PC (SIPROM T).	
		SITRANS TH320 Convertidor universal HART, configurable mediante SIMATIC PDM o protocolo HART. Funciones de operación que ahorran costes. Diagnóstico y simulación in situ, oremoto.	
		SITRANS TR320 Convertidor universal HART, configurable mediante SIMATIC PDM o protocolo HART. Funciones de operación que ahorran costes. Diagnóstico y simulación in situ, oremoto.	
	Instrumentos para medición de temperatura		
100018944	7NG3211-0NN00	SITRANS TH100: Transmisor de temperatura para montaje sobre el elemento sensor de conexión tipo DIN B, señal de salida 4-20 mA, separación galvánica, para PT-100. Sin protección de explosión.	**181,00**
100470333	7NG0310-0BA00-0AA0	Sitrans TH320: Transmisor de temperatura para montaje para montar en cabezal de conexión tipo B (DIN 43729), con una entrada configurable y una salida de dos hilos con aislamiento galvánico.	**629,00**
100470332	7NG0320-0BA00-0AA0	Sitrans TR320: Transmisor de temperatura para montar en perfil DIN simétrico, con una entrada configurable y una salida de dos hilos con aislamiento galvánico.	**709,00**
100018930	7NG3092-8KA	Base para montaje en riel para los sitrans TK y TK-L.	**136,00**

Sensores de Temperatura

		La gama de sensores de temperatura industriales abarca un amplio rango de mediciones, desde aplicaciones simples hasta soluciones para entornos adversos. Diseñada como sistema modular de vaina de protección en forma de tubo o de barra, extensión, cabezal de conexión, así como transmisor opcional y display, los clientes se benefician del uso de componentes estándar para aplicaciones a medida. Las versiones de seguridad intrínsecas están disponibles asimismo como Ex d.	
100358726	7MC7511-1JA04-0AB2-Z E00	PT-100 Longitud de montaje 160 mm., conexión eléctrica de 3 hilos y 4 hilos, rango de medición de -50 a 400°C, termopozo de acuerdo con DIN 43722, conexión a proceso rosca 1/2" NPT, para aplicaciones en ambientes no explosivos.	**255,00**
100358725	7MC7511-1JA01-0AB2-Z E00	PT-100 Longitud de montaje 100 mm., conexión eléctrica de 3 hilos y 4 hilos, rango de medición de -50 a 400°C, termopozo de acuerdo con DIN 43722, conexión a proceso rosca 1/2" NPT, para aplicaciones en ambientes no explosivos.	**255,00**
100358728	7MC7511-1JA04-0CB2-Z E00	PT-100 Longitud de montaje 160 mm., conexión eléctrica de 3 hilos y 4 hilos, rango de medición de -50 a 400°C, termopozo de acuerdo con DIN 43722, conexión a proceso rosca 1/2" NPT, tapa alta para colocar transmisor en cabeza, para aplicaciones en ambientes no explosivos.	**255,00**
100358727	7MC7511-1JA01-0CB2-Z E00	PT-100 Longitud de montaje 160 mm., conexión eléctrica de 3 hilos y 4 hilos, rango de medición de -50 a 400°C, termopozo de acuerdo con DIN 43722, conexión a proceso rosca 1/2" NPT tapa alta para colocar transmisor en cabeza, para aplicaciones en ambientes no explosivos.	**255,00**
100037228	7MC1027-1AA	Termómetro de Resistencia para estancias Húmedas PT conexión a 3 hilos, para rangos de temperatura de -30 to +60 °C.	**263,00**

Transmisores de nivel compactos

No. de Depósito	Descripción	Precio Lista Unit. US $

SITRANS LU150

La Familia de transmisores de nivel Ultrsónicos cuenta con un historial exitoso de resultados presisos al enfrentar las más duras condiciones. Desde una rigurosa presición hasta condiciones difíciles Siemens tiene el dispositivo de nivel Ultrasónico adecuado para usted.

Cada uno tambien puede integrarse completamente en su sistema de automatización, una ventaja que ofrece todo proceso.

	SITRANS LU150	SITRANS LU180	SITRANS PROBE LU240
7ML5201	Transmisor de nivel ultrasónico integrado de corto alcance, ideal para líquidos y lodos en sus recipientes abiertos o cerrados.	Transmisor de nivel ultrasónico integrado de corto alcance con seguridad intrínseca (ATEX, CSA, FM, IECEx, NEPSI), ideal para líquidos y lodos en sus recipientes abiertos o cerrados.	Transmisor de nivel integrado con capacidad para medir distancia, nivel, volumen y flujo de canal abierto.
Rango	0.25 to 5 m (0.8 to 16 ft)	0.25 to 5 m (0.8 to 16 ft)	6 metros u/o 12 metros
Exactitud	0.25% de escala completa	0.25% de escala completa	.+/- 6 milímetros
Características Claves	Inteligencia Sónica que proporciona un procesamiento de eco altamente confiable Fácil de instalar y mantener Fácil programación con dos botones	Inteligencia Sónica que proporciona un procesamiento de eco altamente confiable Fácil de instalar y mantener Fácil programación con dos botones	Inteligencia Sónica que proporciona un procesamiento de eco altamente confiable Fácil de instalar y mantener Fácil programación con cuatro botones
Partes húmedas	PVDF - 30 to 60 °C (-22 to 140 °F) - 20 to 60 °C (-4 to 140 °F) si está montado en soporte metálico IP68 rated 12° beam angle	PVDF - 40 ... +60 °C (-40 ... +140 °F) - 20 ... +60 °C (-4 ... +140 °F) si está montado en soporte metálico IP68 rated 12° beam angle	PVDF y opcional ETFE. - 40 ... +60 °C (-40 ... +140 °F) - 20 ... +60 °C (-4 ... +140 °F) si está montado en soporte metálico IP68 rated 12° beam angle
Salida	4 to 20 mA	4 to 20 mA	4 to 20 mA, HART 7
Entrada	20 to 30 V DC, 2 wire	20 to 30 V DC, 2 wire	20 to 30 V DC, 2 wire
Entrada de cable	M20x1.5 or 1/2" NPT	M20x1.5 or 1/2" NPT	M20x1.5 or 1/2" NPT
Conexiones a proceso	2" NPT, 2" BSP, 2" G, 4" Tri-clamp	2" NPT, 2" BSP, 2" G, 4" Tri-clamp	2 "NPT, 2" BSPT, 2 "G
Aprobaciones	CE, cCSAusT	CSA, ATEX, FM, IECEx, NEPSI	ATEX, CSA, FM, INMETRO, KOSHA, EAC, IECEx, DNV GL, Lloyds

SITRANS LU180

SITRANS Probe LU240

Transmisor de nivel

100383977	7ML5201-0EB0	SITRANS LU150: Transmisor de nivel ultrasónico de propósito general para aplicaciones de nivel para líquidos, lodos y material al granel en tanques abiertos o cerrados. Rango de medida: 0...5 m. Conexión al proceso 2" NPT, alimentación 24 VDC, salida 4...20 mA	**1.129,00**
100392848	7ML5202-0EB0	SITRANS LU180: Transmisor de nivel ultrasónico para áreas clasificadas con aplicaciones de nivel para líquidos, lodos y material al granel en tanques abiertos o cerrados. Rango de medida: 0...5 m. Conexión al proceso 2" NPT, alimentación 24 VDC, salida 4...20 mA	**1.683,00**
100473570	7ML5110-1HD07-4AK3	SITRANS Probe LU240:Transmisor de nivel ultrasónico para las mediciones de líquidos, lodos y sólidos a granel en depósitos abiertos o cerrados, en rangos hasta 12 metros (40 feet).	**1.866,00**

Transmisores de nivel remotos

No. de Depósito	Descripción		Precio Lista Unit. US $
	MultiRanger 100 **Echomax XPS-15**		
	Transmisor de nivel		
100161808	7ML5033-1BA10-2A	MultiRanger 100 : Medidor nivel por ultrasonido con electrónica de medida de nivel mediante sensor ultrasónico para líquidos, lodos, sólidos y polvos, con capacidad dos sensores de medida independientes, con tensión de alimentación 100 - 230 VAC, 6 reles de salida, salida de corriente 4 - 20 mA y comunicacion modbus RS485.	**3.978,00**
100035954	7ML1118-0BA40	Echomax XPS-15: Transductor Echomax XPS-15 Transductor ultrasónico de alta frecuencia diseñado para una amplia variedad de aplicaciones de líquidos y sólidos, para uso con controladores aprobados. Incluye sensor de temperatura integral. Rango de medición: min. 0,3 m, máx. 15 m	**1.112,00**

Interruptor de nivel

	SITRANS LVL100 **Pointek CLS100** Sensores compactos para la detección de nivel en un espacio reducido.		
	Interuptores de nivel (Siemens Miltronics)		
100018558	7ML5501-0AA10	Switch Pointek CLS 100: Para detección de alto o bajo nivel de sólidos, líquidos, mezclas o interfases, conexión eléctrica de dos hilos (incorporado el cable), 24 VDC, longitud de inserción 100mm., detección de nivel por capacitancia.	**471,00**
100470331	7ML5745-1BA21-1CA0	SITRANS LVL100: Interruptor de nivel de vibración compacto para uso en aplicaciones de líquidos tales como aplicaciones de desbordamiento, alta, baja y demanda, así como protección de bombas. Ideal para uso en espacios confinados.	**643,00**

Buscanos en :
twitter.com/siemenssensors
facebook.com/siemenssensors
youtube.com/siemens

Sensores de vibración para sistema de monitoreo de condición de accionamientos

No. de Depósito		Descripción	Precio Lista Unit. US $

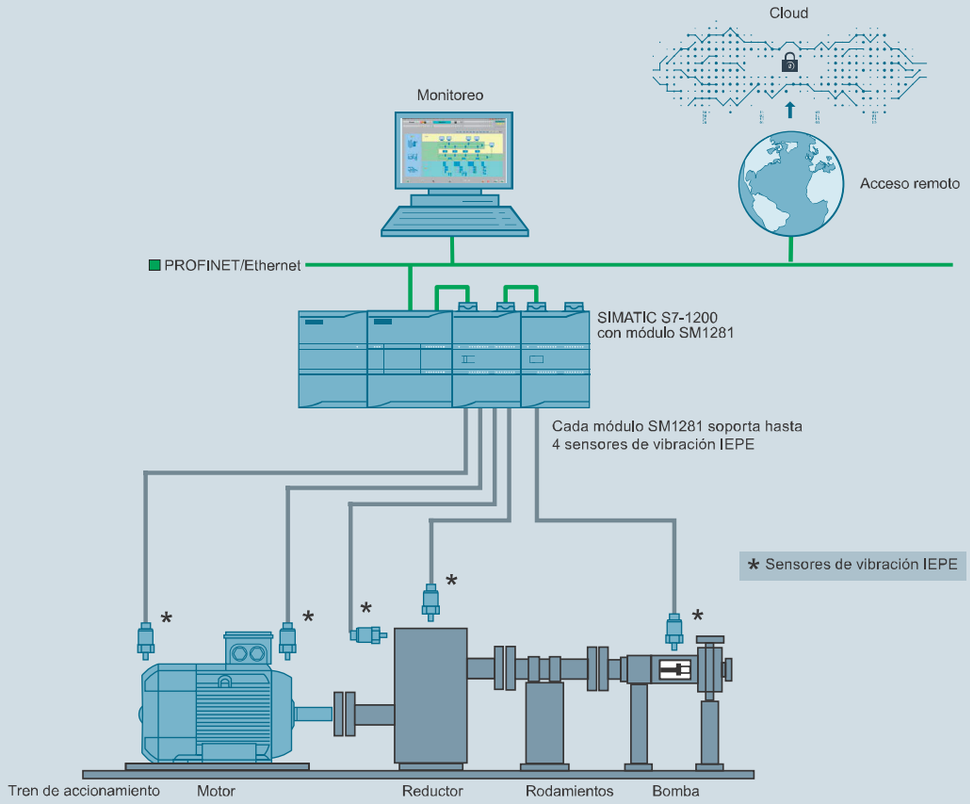

El sistema de monitorización de condición SIPLUS CMS2000 es una solución modular basada en web y fácil de parametrizar.

Monitoreo de condiciones

Nuevo	**100351002**	6AT8002-4AB00	SIPLUS CMS2000, sensor de vibración con rango de frecuencia de 0.5Hz hasta 15Kz con sensitividad de 100 mV/G (+/- 10%) con soporte de vibración a fuerza centrífuga de hasta 50G conexión superior tipo MIL.	**616,00**
Nuevo	**100360081**	6AT8002-4AC10	SIPLUS CMS2000, cable MIL-1000 para conexión de sensores de vibración con longitud de 10 m.	**434,00**
Nuevo	**100360083**	6AT8007-1AA20-0AA0	SIPLUS CMS2000, SM1281 Kit de brackets de blindaje para cumplimiento EMC conexión de cables, suministro de 2 unidades por paquete.	**108,00**

El área de aplicación del sensor de vibración comprende entornos industriales estándar.

El cable de alta calidad con un conector correspondiente es adecuado para condiciones ambientales adversas.

Buscanos en :
twitter.com/siemenssensors
facebook.com/siemenssensors
youtube.com/siemens

Simatic PDM (Process Device Management)

No. de Depósito		Descripción	Precio Lista Unit. US $

Nuevo!

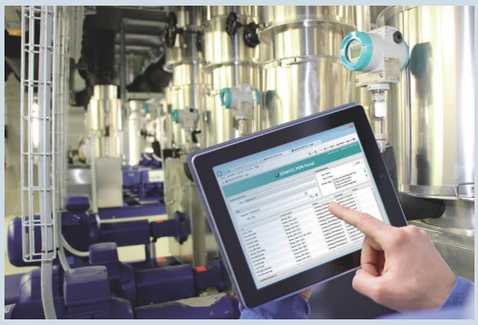

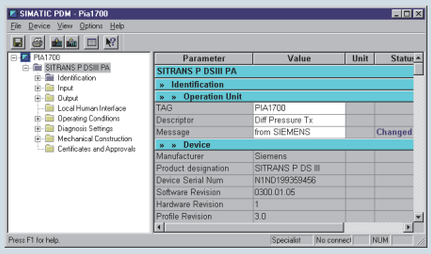

SIMATIC PDM

Process Device Manager SIMATIC PDM
SIMATIC PDM ofrece una aplicación muy flexible y se adapta perfectamente a la tarea que se vaya a ejecutar para el servicio de los aparatos de campo:

- Estación mono punto para establecer una conexión punto a punto con aparatos de campo
- Estación de servicio y parametrización local con conexión a segmentos del bus de campo
- Estación de servicio y parametrización central con conexión al bus de campo
- Estación de servicio y parametrización central HART para multiplexores HART y aparatos de campo WirelessHART
- Integrado en la SIMATIC PDM Maintenance Station funcionando en modo autónomo

Software SIMATIC PDM

Nuevo 100437140	6ES7658-3AB68-0YA5	SIMATIC PDM, software básico versión 9.1 con licencia flotante para un usuario, suministro físico con USB stick ejecutables en ultimate Windows 10 enterprise. Con alcance de administración de 4 tags. Suministro en fisico.	1.073,00
Nuevo 100408007	6ES7658-3JD68-0YA5	SIMATIC PDM, software para servicio version 9.1 con licencia flotante para un usuario, suministro físico con USB stick ejecutables en ultimate Windows 10 enterprise. Con alcance de administración de 50 tags. Suministro en fisico.	2.073,00
Nuevo 100478372	6ES7658-3AB68-0YH5	SIMATIC PDM, software básico versión 9.1 con licencia flotante para un usuario, suministro físico con USB stick ejecutables en ultimate Windows 10 enterprise. Con alcance de administración de 4 tags. Suministro en software descargable.	1.053,00
Nuevo 100502068	6ES7658-3JD68-0YH5	SIMATIC PDM, software para servicio versión 9.1 con licencia flotante para un usuario, suministro físico con USB stick ejecutables en ultimate Windows 10 enterprise. Con alcance de administración de 50 tags. Suministro en software descargable.	2.053,00
Nuevo 100019374	7MF4997-1DB	Hart Modem conexión interface USB, para comisionamiento de instrumentos con protocolos Hart .	1.317,00

Barreras de protección de instrumentos

Nuevo 100545040	7NG4124-1AA00	SITRANS I100 fuentes de poder aisladas para entradas de señal HART para montaje en RIEL DIN para conexión de transmisores de 2 a 3 hilos intrínsicamente seguros, entradas de 4-20mA y suministro de energía de 24VDC	364,00
Nuevo 100033935	7NG4131-0AA00	SITRANS I200 fuentes de poder aisladas para salidas de señal HART para montaje en RIEL DIN para conexión de transmisores de 2 a 3 hilos intrínsicamente seguros, salidas de 4-20mA y suministro de energía de 24VDC	414,00
Nuevo 100243785	7NG4998-1AA	SITRANS I Kit Básico de conexión de 5 elementos con bloques terminales.	103,00

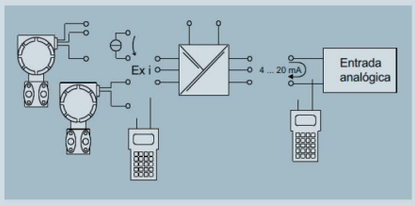

Alimentador aislador SITRANS I100, esquema de funcionamiento

Los alimentadores aisladores se utilizan para el funcionamiento intrínsicamente seguro de transmisores de 2 y 3 hilos, o para la conexión a fuentes de alimentación de mA intrínsicamente seguras. Los transmisores de 2 y 3 hilos reciben alimentación auxiliar de la unidad alimentadora de los transmisores. En los transmisores de 2 hilos, los aparatos transmiten una señal de comunicación HART bidireccional.

Beneficios

- Salida activa 0/4 a 20 mA
- Apto para transmisores de 2 ó 3 hilos, transmisores HART de 2 hilos y fuentes de alimentación de mA
- Entrada intrínsicamente segura [Ex ia] IIC
- Aislamiento galvánico entre entrada, salida y alimentación auxiliar
- Control de rotura de hilo/cortocircuito y aviso para entrada y salida (desconectable)
- Instalación posible en Zona 2 y Div. 2
- Utilizable hasta SIL 2 (IEC 61508)

No. de Depósito	Descripción	Precio Lista Unit. US $

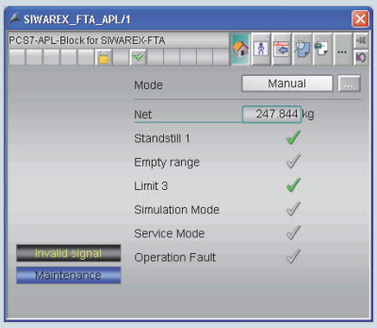

SIWATOOL

SIWAREX WP241- WP251

SIWAREX WP521- WP522

Beneficios
Monitoreo completo del sistema de pesaje desde el HMI/ CPU
Completo acceso desde HMI/CPU en caso de mantenimiento
Diagnóstico extenso
Integrado dentro de TIA Portal
No se requiere de tarjetas de comunicación adicionales

Beneficios
Máxima flexibilidad y escalabilidad
Funcionamiento integrado e independiente
Ejemplos de software listos de usar
TIA Herramienta de selección TIA integrada
Concepto de Hardware continuo

Nota :

1) Para información y precios de las electrónicas de pesaje SIWAREX, favor consultar la pagina 5/10, 5/19.

Indicadores De Proceso

No. de Depósito		Descripción	Precio Lista Unit. US $
100470335	7ML5741-3AA00-0	RD100: Indicador de proceso con pantalla digital remota NEMA 4X con alimentación con lazo de 2 hilos para la instrumentación de procesos. Conección posterior orificio del conducto de media 1/2 pulgadas NPT, FM/CSA	**676,00**

Familia Sitrans F

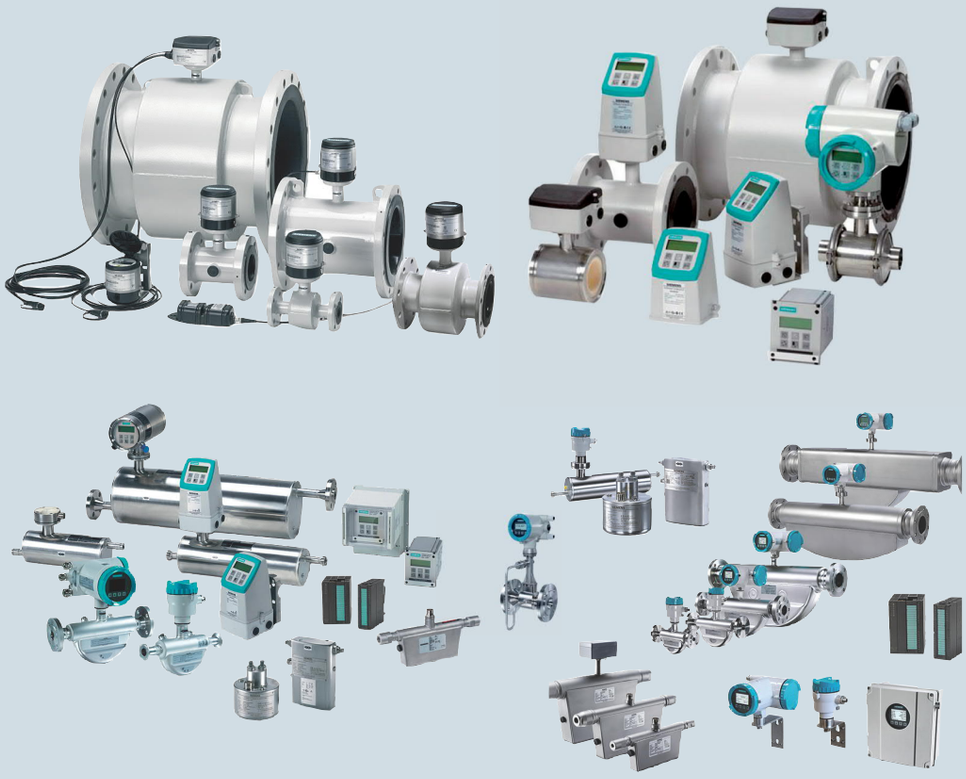

Ya sea para medir gas, líquidos o vapor, la elección del caudalímetro correcto es decisiva para la productividad. Aquí es donde entra la línea SITRANS F. Nuestro portafolio contiene el medidor de flujo adecuado para cada aplicación y medio, con cuatro tecnologías de flujo diferentes disponibles para adaptarse a una amplia gama de condiciones de operación: Coriolis, electromagnética, ultrasónica, vórtice.

Mayor Información :
Catálogo FI01.2018: www.pia-portal.automatión.siemens.com
www.siemens.com/fieldevices
www.siemens.com/fieldevices; www.processanalytics.com

SIEMENS

Ingenio para la vida

7 SITRAIN™ Academia de la Industria Digital

SITRAIN™ es el programa a nivel mundial para la formación en productos y sistemas industriales de Siemens, impulsado por nuestra casa matriz en Alemania para garantizar una formación de calidad y homogénea independientemente del país donde se realicen nuestros cursos.

Para mayor información acerca de los cursos disponibles y la calendarización de los mismos, acceder a nuestro sitio web.

siemens.com/ec/es/products/industriaecuador.html

SITRAIN™ Capacitación constante para crecer

No. de Depósito	Descripción			Precios por Participante
Código	Objetivo	Contenido	Duración	
	Sistemas de automatización			
ST-BWINCCS Programación, Operación y Monitoreo con WinCC SCADA V7	Adquirir los conocimientos que permitan al participante el empleo del sistema de supervisión WinCC de Siemens en el proceso productivo. Diseño de imágenes, desarrollo de aplicaciones de supervisión y mando de procesos. **Requisitos:** Conocimientos básicos de SIMATIC STEP 7.	• Introducción. Arquitectura de WinCC. • Creación de proyecto. • Pantallas gráficas. • Administración de usuarios. • Visualización y almacenamiento de mensajes, alarmas y variables de proceso. • Archivos de usuarios. • Creación de reportes. • Uso de interfaces estándar de Windows.	3 días consecutivos 8:30 am a 5:30 pm	**710,00**
ST-PRO1 Programación de PLCs SIMATIC S7 -300 Nivel 1	Este curso está enfocado a usuarios que quieren una introducción a la programación del SIMATIC S7-300, utilizando el software SIMATIC Manager **Requisitos**: Conocimientos básicos de electrónica. Conocimientos básicos de Windows a nivel de usuario.	• Características principales de la familia SIMATIC S7. • Configuración de hardware,parametrización y direccionamiento de hardware de los módulos S7-300. • Componentes de STEP7 y su uso. • Operaciones básicas y tipos de datos en STEP7. • Tipos de bloque y programación estructurada con STEP7. • Programación de bloques parametrizables. • Manejo de datos con bloques especiales. • Programación de bloques de organización. • Herramientas de prueba para información del sistema y diagnóstico. • Documentación de programa y respaldo.	5 días consecutivos 8:30 am a 5:30 pm	**1.150,00**
ST-PRO2 Programación de PLCs SIMATIC S7 -300 Nivel 2	Este curso está enfocado en usuarios que quieren un refuerzo y conocer funcionalidades adicionales en la programación del SIMATIC S7-300 utilizando el software, SIMATIC Manager. **Requisitos:** Haber tomado el curso SIMATIC S7 - BÁSICO ST-PRO1	• Programación estructurada. • Funciones, bloques de función y multi-instancias. • Comandos de salto y operaciones con el acumulador. • Direccionamiento indirecto. • Manejo de errores con bloques de organización especiales. • Evaluar datos de diagnóstico. • Procesamiento de valores analógicos.	5 días consecutivos 8:30 am a 5:30 pm	**1.150,00**
ST-PRO3 Programación de PLCs SIMATIC S7 -300 Nivel 3	Este curso está enfocado en usuarios que deseen extender sus conocimientos y aprender las posibilidades más complejas de programación del SIMATIC S7-300 utilizando el software, SIMATIC Manager. **Requisitos:** Haber tomado el curso SITRAIN ST-PRO2	• Funciones, bloques de función y multi-instancias. • Creación y uso de estructuras de datos complejos. • Direccionamiento indirecto de estructuras de datos y parámetros. • Manejo de errores síncronos y asíncronos. • Funciones de librería de manejo de errores. • Comunicación S7 (datos globales, comunicación con SFB/SFC) • Introducción a Industrial Ethernet. • Comunicación S7 Básica y avanzada. • Revisión de herramientas de ingeniería.	5 días consecutivos 8:30 am a 5:30 pm	**1.150,00**
TIA-MICRO1 Programación de PLCs SIMATIC S7 - 1200 Nivel 1	En este curso de SIMATIC TIA Portal te enseñaremos a manejar TIA Portal, conocimientos básicos sobre la estructura de los sitemas de automatización SIMATIC S7, configuración y parametrización de hardware, programación estándar de PLC y una panorámica de sistemas de Interfaz Hombre-Máquina (HMI). **Requisitos:** Conocimientos básicos en tecnología de automatización.	• Componentes de TIA Portal: STEP7,WinCC, comunicaciones. • Creación de dispositivos y redes en TIA Portal. • Creación y utilización de variables. • Bloques de programación. • Manejo de datos con Bloques de Datos. • Programación de los Bloques de Organización. • Operaciones binarias y digitales. • Creación y utilización de Funciones y Bloques de Función. • Introducción a sistemas de Interfaz Hombre-Máquina (HMI).	3 días consecutivos 8:30 am a 5:30 pm	**710,00**

SITRAIN™ Capacitación constante para crecer

No. de Depósito	Descripción			Precios por Participante
Código	Objetivo	Contenido	Duración	
	Sistemas de automatización			
TIA-MICRO 2 Programación de PLCs SIMATIC S7 - 1200 Nivel 1	Este curso complementa los conocimientos adquiridos en el curso de Programación de SIMATIC S7-1200 nivel básico (TIA-MICRO1) y se enfoca en funciones avanzadas del controlador SIMATIC S7-1200. Al tomar este curso conocerá las funciones de control Profinet del controlador así como funciones del lenguaje de programación de alto nivel SCL. Se tocarán además tópicos como procesamiento de valores analógicos y evaluación y manejo de errores . Usted aprenderá a mostrar mensajes en sistemas de control y monitoreo (HMI). Gracias a los conocimientos impartidos usted ganará ideas para estructurar y crear programas S7 más extensos. **Requisitos:** Conocimientos básicos en SIMATIC S7-1200 ó haber tomado el curso TIA-MICRO1.	• Herramientas para la creación de programas • Procesamiento de valores analógicos. • Creación y utilización de Bloques de Datos • Introducción a sistemas de comunicación industrial. • Introducción a PROFINET, bus de campo Ethernet en tiempo real. • Creación y utilización de variables y mensajes en paneles HMI. • Parametrización de objetos tecnológicos: bloque de control de lazo PID. • Diagnóstico del sistema y administración de errores. • Introducción a lenguaje de programación de alto nivel: Lenguaje Estructurado de Control (SCL).	3 días consecutivos 8:30 am a 5:30 pm	**710,00**
TIA-WCCM SIMATIC TIA Portal WinCC Paneles HMI	El Totally Integrated Automation Portal (TIA Portal), es un sistema de ingeniería que reúne las herramientas de software de automatización dentro de un único entorno de desarrollo con SIMATIC STEP 7 y SIMATIC WinCC. Este curso le proveerá el conocimiento necesario para configurar de forma rápida y fácil tareas de HMI (interfaz humano- máquina) a nivel de máquina usando el software SIMATIC WinCC basado en TIA Portal. Usted aprenderá a diseñar y dinamizar imágenes gráficas, cómo archivar mensajes y valores, así como el diseño e implementación de dichos archivos. **Requisitos:** Conocimientos básicos en tecnología de automatización Dirigidos a : Programadores. Ingenieros de puesta en marcha. Personal de Servicio, Operadores, usuarios personal de mantenimiento.	• Panorámica del sistema TIA PORTAL, SIMATIC WinCC (nivel de máquina). • Creación de un proyecto SIMATIC WinCC • Configuración de conexiones con sistemas de automatización SIMATIC S7. • Creación de imágenes gráficas para control y monitoreo. • Administración de usuarios. • Configuración de alarmas, pantallas de alarmas, archivos de alarmas. • Archivado de variables, configuración y visualización de curvas y tendencias. • Recetas. • Uso de varias estaciones HMI. • Profundización de los conocimientos a travésde ejercicios prácticos en un sistema modelo TIA.	3 días consecutivos 8:30 am a 5:30 pm	**710,00**
IK-TIAPN Redes industriales PROFINET en TIA PORTAL	Formar técnicamente a los asistentes en el funcionamiento y la configuración de enlaces PROFINET desde la plataforma SIMATIC STEP 7. **Requisitos:** Haber tomado el curso TIA-PRO1 y conocimientos generales de redes de comunicación industrial.	• Información general sobre Ethernet Industrial. • Introducción a PROFINET y componentes de red. • Vista general de PROFINET IO • Introducción a los servicios web de los dispositivos PROFINET. • Funciones Share Device e I-Device en PROFINET. • Redundancia de medio (MRP - Media Redundancy Protocol) en redes PROFINET • Comunicación entre controladores mediante conexiones S7. • Conexiones Ethernet (ISO on TCP, TCP, UDP) mediante bloques de comunicación de usuario (Open User Communication).	5 días consecutivos 8:30 am a 5:30 pm	**1.150,00**

SITRAIN™ Capacitación constante para crecer

No. de Depósito	Descripción			Precios por Participante
Código	Objetivo	Contenido	Duración	
	Sistemas de automatización			
IK-PBSYS Redes industriales PROFIBUS en SIMATIC S7	Formar técnicamente a los asistentes en el funcionamiento y la configuración de enlaces PROFIBUS desde la plataforma SIMATICSTEP 7. **Requisitos:** Conocimientos de SIMATIC STEP 7, Administrador SIMATIC y generalidades de redes de comunicación.	• PROFIBUS: Introducción a redes, conceptos, términos, modelo ISO. • BUS de campo PROFIBUS. • Panorámica general de los protocolos DP y PA (FDL y FMS solo referencial). • Control de acceso al medio. Variedad de dispositivos. Medios de transmisión, características. Herramientas. • Configuración de una red desde la interfaz integrada. Ambiente Step 7, Hardware Configuración; Instalación de GSD. • Configuración de las direcciones - Diagnóstico y detección de fallas.	2 días consecutivos 8:30 am a 5:30 pm	**495,00**
TIA-PRO1 SIMATIC TIA Portal Programación Nivel 1	El Totally Integrated Automation Portal (TIA Portal), es un sistema de ingeniería que reúne las herramientas de software de automatización dentro de un único entorno de desarrollo. En este curso te enseñaremos a manejar TIA Portal, conocimientos básicos sobre la estructura de los sistemas de automatización SIMATIC S7, configuración y parametrización de hardware, programación estándar de PLC, una panorámica de HMI y aspectos sobre PROFINET IO. **Requisitos:** Conocimientos básicos en tecnología de automatización. Dirigido a: Programadores. Ingenieros de puesta en marcha. Ingenieros de configuración. Personal de servicio, Operadores, usuarios, personal de mantenimiento.	• Panorámica general sobre las características de la familia SIMATIC S7. • Componentes de TIA Portal: STEP7, WinCC, comunicaciones. • Dispositivos y redes: funciones online y configuración de hardware. • Tipos y admninistración de variables. • Tipos de bloques y programación esctructurada. • Operaciones digitales y binarias. - Manejo de datos con Bloques de datos. • Programación de los bloques de Organización. • Configuración y parametrización de sistema PROFINET IO con estación de perferia distribuida ET200SP. • Herramientas de evaluación para información del sistema, resolución de problemas y diagnóstico. • Profundización de los conocimientos a través de ejercicios prácticos en un sistema modelo TIA.	5 días consecutivos 8:30 am a 5:30 pm	**1.150,00**
TIA-PRO2 SIMATIC TIA Portal Programación Nivel 2	El Totally Integrated Automation Portal (TIA Portal), es un sistema de ingeniería que reúne las herramientas de software de automatización dentro de un único entorno de desarrollo. El Curso SIMATIC TIA Portal Programación Nivel 2, está basado en los conocimientos adquiridos en el curso SIMATIC TIA Portal Programación Nivel 1. Se abarcarán tópicos como procesamiento de valores analógicos, manejo y operaciones complejas de datos, evaluación y manejo de errores de programación. Usted aprenderá a mostrar mensajes en sistemas de control y monitoreo (HMI). Gracias a los conocimientos impartidos usted ganará ideas para estructurar y crear programas S7 más extensos. **Requisitos:** Conocimientos de SIMATIC S7 correspondientes al curso TIA-PRO1. Dirigido a: Programadores o ingenieros vinculados con tareas de desarrollo, puesta en marcha y servicio.	• Herramientas para la creación de programas. • Comandos de salto y operaciones con el acumulador. • Procesamiento de valores analógicos y operaciones aritméticas. • Funciones, bloques de función y multi-instancia usando los temporizadores y contadores IEC (International)Electrotechnical Commission). • Direccionamiento indirecto. • Uso de bloques optimizados. • Manejo de software Clásico de errores y evaluación con los Bloques de Organización (OBs) de errores. • Evaluación de los datos de diagnóstico. • Resolución de problemas y alarmas a través de un dispositivo HMI. • Introducción a Lenguaje estructurado de control (SCL). • Introducción a lenguaje gráfico de programación S7-Graph. • Profundización de los conocimientos a través de ejercicios prácticos en un sistema modelo TIA.	5 días consecutivos 8:30 am a 5:30 pm	**1.150,00**

SITRAIN™ Capacitación constante para crecer

No. de Depósito	Descripción			Precios por Participante
Código	Objetivo	Contenido	Duración	
	Sistemas de automatización			
TIA-WCCS SIMATIC TIA Portal WinCC SCADA	Objetivo: El Totally Integrated Automation Portal (TIA Portal), es un sistema de ingeniería que reúne las herramientas de software de automatización dentro de un único entorno de desarrollo. La funcionalidad SCADA (Control Supervisorio y Adquisición de Datos) de WinCC está diseñada para la visualización y operación de procesos, ciclos de manufactura, máquinas y plantas. Usted aprenderá a crear y dinamizar la interfaz requerida cómo archivar mensajes y valores, así como el diseño e implementación de dichos archivos. **Requisitos:** Conocimientos básicos en tecnología de automatización. Dirigido a: Programadores o ingenieros vinculados con tareas de desarrollo, puesta en marcha y servicio.	• Panorámica del sistema TIA Portal SIMATIC WinCC (SCADA). • Creación de un proyecto SIMATIC WinCC • Configuración de conexiones con sistemas de automatización SIMATIC S7. • Estructurar la interfaz de operación. • Fundamentos para la creación de imágenes gráficas para la interfaz humano-máquina. • Navegación a través de las imágenes de la planta. • Administración de usuarios. • Configuración de alarmas, pantallas de alarmas, archivado de alarmas. • Archivado de variables, configuración y visualización de curvas y tendencias. • Bloques de imagen para reutilización y modificación central de bloques gráficos. • Procesamiento en segundo plano con Global Scripting.	4 días consecutivos 8:30 am a 5:30 pm	**930,00**
	Sistemas de Accionamiento			
DR-G120 Dimensionamiento y puesta en servicio de variadores de velocidad SINAMICS G120	Objetivo: En este curso usted aprenderá a configurar e iniciar el sistema drive SINAMICS G120. **Requisitos:** Conocimientos básicos de ingeniería eléctrica.	• Diseño del sistema SINAMICS G120. • Puesta en marcha y parametrización con la herramienta STARTER. • Funciones de convertidor (flying restart, brake, control de loop cerrado). • Mantenimiento de datos. • Conmutación de señal flexible con tecnología BICO. • Funciones integradas de seguridad. • Diagnóstico y solución de problemas. • Ejercicios prácticos.	3 días consecutivos 8:30 am a 5:30 pm	**710,00**

SIEMENS

Ingenio para la vida

Tiempo para Aprender

SITRAIN-Academia de la industria Digital

siemens.com/sitrain

SIEMENS
Ingenio para la vida

Hotline Técnica

Simples o complejas, para nosotros todas sus preguntas técnicas merecen una respuesta rapida y acertada. ¡Contáctenos!

HOTline TÉCNICA

1800 101 555
support.aan.automation@siemens.com

Brindamos soporte técnico especializado de forma amable, rápida, oportuna y eficiente ante cualquier duda técnica sobre nuestros productos eléctricos industriales. Atendemos todas las consultas de nuestros clientes desde 2 países distintos, desde Argentina y desde Colombia, con ingenieros altamente especializados. Los horarios de atención son:
Hora Colombia: 6:00 a.m. – 5:00 p.m.
Hora Argentina: 8:00 a.m. – 7:00 p.m.
Recibimos inquietudes en español, inglés y alemán sobre:
* Diagramas de conexión * Configuración básica * Especificaciones técnicas
* Selección * Dimensionamiento * Fallas o alarmas en equipos
* Compatibilidad y comunicaciones entre equipos.
Contamos con soporte remoto para solucionar consultas, bancos de prueba para hacer la simulación de la falla del cliente y dar una respuesta específica para su inquietud.

siemens.com/ec/es/products/industriaecuador.html

Partners en Instrumentación de Procesos

Maximice el valor de sus datos de proceso con asesoría técnica especializada.

Expertos en el portafolio de instrumentación de procesos, nuestros partners respaldan sus objetivos comerciales con una amplia gama de dispositivos precisos y confiables para mediciones de procesos: presión, temperatura, flujo, nivel, posicionamiento, pesaje, registro y control de prácticamente todas las aplicaciones industriales.

Aproveche al máximo el valor de sus datos de proceso, con la selección adaptada a sus necesidades bajo la asesoría técnica especializada de nuestros aliados.

Nuestros instrumentos inteligentes también están diseñados para una interacción perfecta con el mundo de la automatización industrial.
Los sensores y transmisores de Siemens son ideales para la integración en sistemas de control, lo que permite una mayor transparencia del proceso y decisiones más inteligentes para su negocio.

new.siemens.com/global/en/products/automation/process-instrumentation-solutions.html

DA&C
adquisición de datos y control
www.dayc.com.ec

COTA
Una empresa confiable
www.cota-ec.com

ECUAINSETEC
Somos Ingenieros de Productividad
www.ecuainsetec.com.ec/web/.com

luxie
EQUIPO ELÉCTRICO INDUSTRIAL
www.luxiegroup.com

SEB
SPECIALIST ENERGY BUSINESS
www.sebenergy.com

SIEMENS
Ingenio para la vida
1
2
7
8
10
11
12
Echoprofil
Gespeicherte Echoprofile anzeigen
Autom. TVT
Echo Setup
Eingabe monoton
Abstand mm
Blau: Echo Profil
Rot: TVT Kurve
Speichern
Löschen
Algorithmus:
WE Wahres Echos
Messen
Gerätezustand:
Auflösung:
Standard
Zeitgesteuertes Speichern des Echoprofils
Zeitabstand:
Anzahl der zu speichernde Profile
Start
SIEMENS

SIEMENS
Ingenio para la vida

Approved
Partner
Automation
Drives
SIEMENS
Approved Partners
Calidad y estándares
unificados en todo el mundo.
JNG
DEL ECUADOR S.A.
PROVEEDORES TECNICOS
Approved Partner
Control Products
www.jngdelecuador.com
SISTELESA S.A.
SISTEMA ELECTRICO
Approved Partner
Control Products
www.sistelesa.com
Nuestros Approved Partner son una parte integral de Siemens y tienen esta categoría distinguiéndose por:
• Vender activamente la oferta de Siemens en el mercado con empleados cualificados.
• Garantizar la disponibilidad del producto y la entrega a tiempo por su buena logística.
• Ofrecer conocimientos profundos sobre el producto y asesoramiento técnico cualificado.
• Proporcionar productos y paquetes de sistema de valor añadido, más asistencia técnica de primera clase.
new.siemens.com/global/en/company/topic-areas/partners/industry.html

Partners de Ventas y Servicios

1 Guayaquil

AUTOMAPRO
C.C Plaza Sai Baba Local 20
09 99525033
04 3123018
@ omar@automapro.com

DIPRAUTEL S.A.
Principal: Puerto Santa Ana.
Edif "The Point" Piso 12 Oficina 12
Sucursal: Cdla. LA FAE Mz.36 Villa 18
04 3885464 / 04 2289034
09 84929896
@ diprautel1@hotmail.com

ELÉCTRICA HAMT
Av. Francisco de Orellana Cdla Los Vergeles
Norte Mz. 201 Solar 2-3
04 2591320
@ informacion@electricahamt.com
ventas@electricahamt.com
electricahamt.com

IMPROSELEC S.A
Av. Roberto Gilbert Cdla.
Atarazana Calle 3era Mz.I S.1
04 6009060 / 0999116668
@ ventas@improselec.com
proyectos@improselec.com
improselec.com

JNG DEL ECUADOR S.A.
Matriz: (JNG MEGA STORE) Vía Daule Km 6 ½
Sucursal: Avda. Juan Tanca marengo Km 2 ½
C.C. Sepropisa Locales 7,8, 9.
04 3714900
@ info@jngdelecuador.com
jngdelecuador.com

JORCHU S.A.
Km. 4.5 Vía Duran Tambo C.C. Sai Baba
Bodega 99-98
042 3123096 - 3123040 - 3123091
@ garteaga@jorchu.com

PROMASIN S.A.
Cdla. Los Rosales 1ra. Etapa,
Mz. 8 Villa 5
04 22187438 / 22187584
FAX 04 2210478
@ danycobos@promasin.com
promasin.com

PUNTELEC
García Moreno 3711 e/. Colombia
y Camilo Destruge
04 2372633 / 2371395 /2370199
@ ventas@puntelec.com
puntelec.com

SETECIN COMPANY S.A.
Km 7 1/2 via Daule Av. José Gomez
Gault Mz.10 S.17 Complejo de Bodegas
Maria Gabriela D41-D43
04 2632398 / 2633100 / 2632102
@ gerencia.general@setecin.com
ventas_servicios@setecin.com
setecin.blogspot.com

SISTELESA S.A.
Principal: Km. 7½ Vía Daule,
C.C Aranjuez Of. 11A- 12A -13A-14A
04 2261522
@ inavarrete@sistelesa.com
info@sistelesa.com
sistelesa.com

2 Machala

G&R GONZAGA & RODRIGUEZ
Marcel Laniado 1405 entre
Santa Rosa y Ayacucho
07 2930299 / 0991584231
@ gr_cia.ltda2010@hotmail.com
gonzaga-rodriguez.com

SUMINTOR
Guayas 1442 e. Boyaca y Guabo
02 923798 / 0980444698
@ sumintor.ecuador@gmail.com
sumintor.com

3 Manta

Comercial Master S.A. COMASTER
Av. 18 entre calle 11 y 12
05 2625656 / 05 2629861
FAX 05 2626146
@ comercialcomaster@yahoo.com
fsilva@comaster.com.ec
comaster.com.ec

INDIAUT
Av 7 y calle 14
096 8574742 / 098 9757871
@ indiautsa@gmail.com

PRIEL S.A.
Matriz: Av. 10 y Calle 10
Sucursal: Km 5.5 Vía Manta Montecristi
05 2611594 / 2613675
09866993184
@ priel@prielsa.com / ventas@prielsa.com

RV INGENIERÍA
Calle 4 y Avenida 24 de Mayo
Esq. #11-38
05 2621682 / 099 738 5458
@ ventas@rvingenieriasa.com
info@rvingenieriasa.com
rvingenieriasa.com

4 Quito

ASE (Automation Solutions Ecuador)
De los Helechos 115 y Cipreces
02 6039648 / 02 6039655
@ ventas@asecuador.com
asecuador.com

INASEL CIA. LTDA.
Calle Jorge Juan N 32-24 y
Av Mariana de Jesús
02 2565487 / 02 2504423/ 0995777298
@ proyectos@inaselecuador.com
inaselecuador.com

INSTALRED CIA. LTDA.
Lugo N22-85 Y Ladrón de Guevara
02 2501770 / 3227193
@ fecheverria@instalred.com.ec
instalred.com.ec

4 Quito

ADQUISICIÓN DE DATOS Y CONTROL DA&C CIA.LTDA
Las Orquídeas S/N y Eloy Alfaro sector San Patricio
Barrio San Francisco de Pinsha, Cumbaya
02 2379113 / 0992696218
dalvarado@dayc.com.ec
dayc.com.ec

COTA S.A
Calle E14A N° 49 - 33 y de los
Chamburos (sectos San Isidro del Inca)
02 2445260 / 3265130
jfreire@cota-ec.com
cota-ec.com

ENERGYPETROL S. A.
Calle José Puerta N 39-155 Y Eloy Alfaro
02 2923064 Ext.: 102
gabriel_mejia@energypetrol.net
energypetrol.net

OEM

INGSAMM Cia.Ltda.
Capelo Av. Josefina Barba 381 y
Manuela Espejo
02 2864382
ventas@ingsamm.com
ingsamm.com

INDUMATIC CIA. LTDA.
Av. General Rumiñahui 1250
y Geovanni Farina (San Rafael)
02 2850905 / 2861620
maritzamorales@indumatic.com.ec
indumatic.com.ec

INGELCOM CIA. LTDA
Av. 6 de Diciembre N47-203 y
Samuel Fritz
02 2416 996 / 2416484
informacion@ingelcom.com.ec
ingelcom.net

LUXIE
Armando Pesantes Dpto 1 Norte
OE9-200 Torre Iliniza
02 6013001 / 5932 6013002
ventas@luxiegroup.com
luxiegroup.com

REBINDUC
Av. Tnte. Hugo Ortiz S16-85 y Balzar esq.
Conjunto Industrial Requimec Galpón N°21
02 2676974 / 2733576
info@rebinduc.com
comercial@rebinduc.com
rebinduc.com

SEBATELEC CIA.LTDA.
Hernando de la Cruz 470 y
Av. Atahualpa
02 2904900 / 5416 / 2459
02 3202123
Proximamente: Juan Maria Barrezueta y
Antonio Nuñez esquina
02 6000568 / 569
09 83363056 / 041 / 09 99723014
sebatele@uio.satnet.net
sebatelec.com

5 Santo Domingo

IMPORCOELEC S.C.
Av. Esmeraldas #405 y Río Cajones
02 2752485
02 2768227
d.valdiviezo@coelecsc.com.ec
coelecsc.com.ec

6 Cuenca

CENELSUR CIA. LTDA.
Saraurco y Antisana,
detrás del Parque Curiquingue,
Totoracocha
07 2863211 / 2803146
07 2868049 / 2868878
FAX 07 2863211
ventas@cenelsur.com
cenelsur.com

7 Latacunga

MERCURIO ELECTRICIDAD
Calle Guayaquil 2-32 y Antonia Vela
03 2813264 / 2804847 /0984848427
plc@mercurioit.com
mercurioelectricidad.com

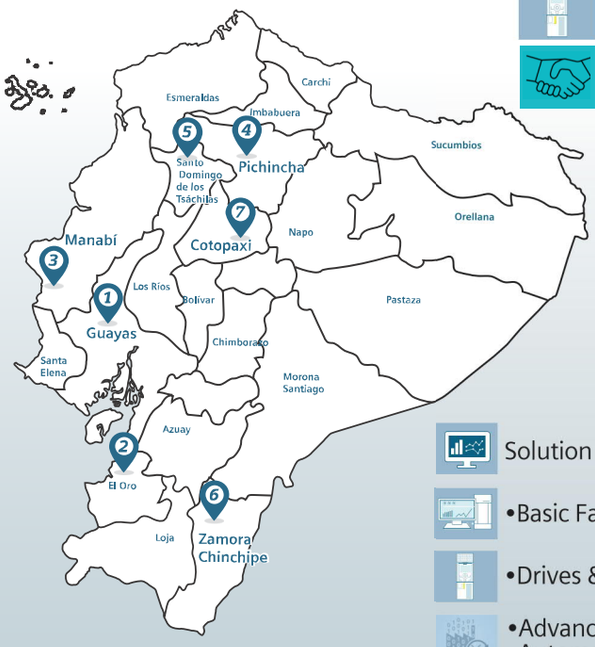

Solution Partner:

- Basic Factory Automation
- Drives & Motion
- Advanced Factory Automation
- Process Instrumentation
- Industrial Communications

Partners Autorizados

- Approved Partner - Control Products
- Distribuidor Autorizado
- Integrador de Sistemas
- Distribuidor Especializado en Instrumentación
- Energy Efficiency Partner
- Taller de Servicio Autorizado en Reparación de Motores Eléctricos
- Especialista en Sistemas Motion Control
- Tablerista Autorizado
- Distribuidor Autorizado Ruggedcom
- OEM (Fabricante Maquinaria Original)
- Distribuidor Especializado en Accionamientos
- Distribuidor Especializado en Motores

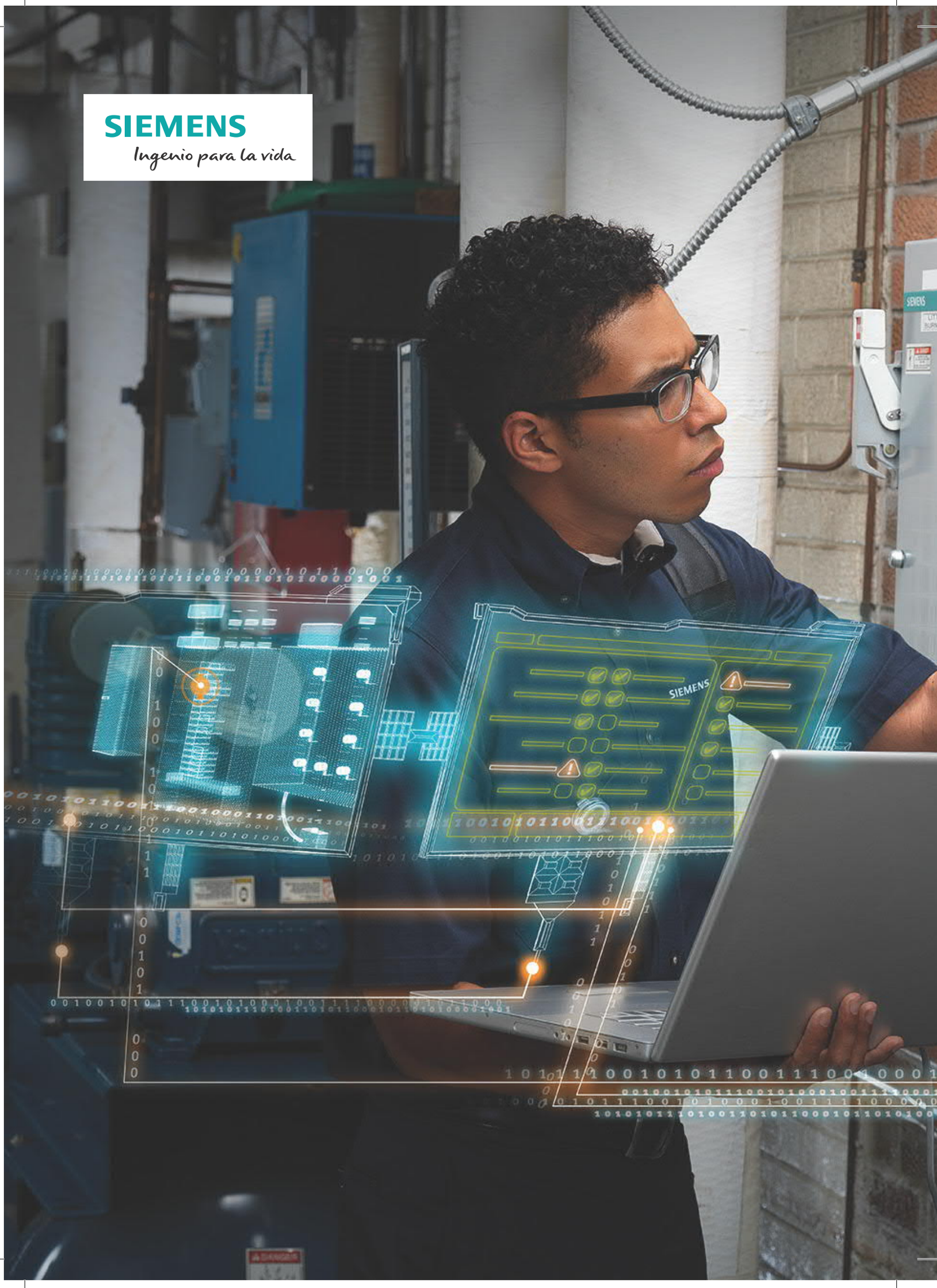
SIEMENS
Ingenio para la vida
SIEMENS

Solution Partner

Automation Drives

SIEMENS

Solution Partners

Expertos en soluciones avanzadas para la industria.

Representados con el emblema de Siemens Solution Partner, las siguientes compañias operan como proveedores calificados de soluciones, siguiendo los estándares de calidad Siemens reconocidos a nivel global. Con su mirada especializada, nuestros Solution Partners cubren el portafolio de soluciones para las áreas de automatización y accionamientos eléctricos.

Los Siemens Solution Partners ofrecen aplicaciones, sistemas y experiencias comprobadas en proyectos en los diferentes sectores industriales en los que operan los productos y sistemas Siemens, ofreciendo soluciones innovadoras de excelencia para satisfacer los requerimientos más exigentes, inclusive para soluciones personalizadas y preparadas para el futuro.

INDUMATIC
power & automation
Solution Partner
Advanced Factory Automation
Drives & Motion
www.indumatic.com.ec

cenelsur
CENTRO ELECTRICO CENELSUR CIA.LTDA
Solution Partner
Drives & Motion
Basic Factory Automation
www.cenelsur.com

DA&C adquisición de datos y control
Solution Partner
Process Instrumentation
www.dayc.com.ec

INASEL Cía. Ltda.
Automatizando al país del futuro
Solution Partner
Advanced Factory Automation
Drives & Motion
Industrial Communications
www.inaselecuador.com

siemens.com/partnerfinder

SIEMENS
Ingenio para la vida
V1.2
Reference
44,78
AUG 19, 10:00 am
Change status
Reference
46,23
AUG 18, 11:00 am
Change status

Siemens S.A.
Digital Industries
Smart Infraestructure
Ecuador

Quito
Manuel Zambrano S/N y
Panamericana Norte Km 2½
Telf: 593 2 2943900

Guayaquil
Parque Empresarial Colón
Corporativo 3 Oficina 301
Telf: 593 4 2598260

www.siemens.com.ec
Siemens Ecuador
industry.ec@siemens.com

Lista de Precios 2020.PDF