SIEMENS
Ingenuity for life

Модернизация системы управления производством BRAUMAT

Пивоваренное предприятие, Россия

Цели внедрения:
Внедрение в систему управления дополнительного оборудования и улучшение работы системы рецептов.

Решение:
В рамках реализации проекта были выполнены следующие работы:

•Визуализация и автоматизация новых установленных клапанов в галереях 1…4. Автоматизирован прием сусла, сбор дрожжей, а также CIP для галерей 1…4. Для ЦКТ галерей 1..2 выполнена автоматизация клапанов охлаждения конуса.

•Визуализация клапанов подачи и сбора оборотной воды, а также насоса подачи оборотной воды для двух CIP-станций варочных цехов. На шагах первого ополаскивания вместо горячей воды подается оборотная вода. На шагах окончательной промывки вода не сливается в дренаж, а собирается в танки оборотной воды. Изменены все рецепты CIP в варочных цехах.

•Выполнено внедрение показаний весовых ячеек для дрожжевых танков галерей 1…5 и галереи 6. Изменены шаги задачи дрожжей в галереях 1…5 и галереи 6. Задача дрожжей выполняется по весу.

Настроены мастер-рецепты для варочных цехов 1 и 2, а также галерей 1…5 и галереи 6. Все мастер рецепты в разных отделениях для производства одного сорта имеют идентичные индексы. Данная модернизация позволяет выполнить в дальнейшем автоматический запуск рецептов брожения с передачей с вароч- ных отделений идентификаторов заданий и идентификаторов батчей, а также автоматического выбора уставок для аэрации сусла в зависимости от его сорта.

Результаты:
Автоматическое исполнение рецептов.
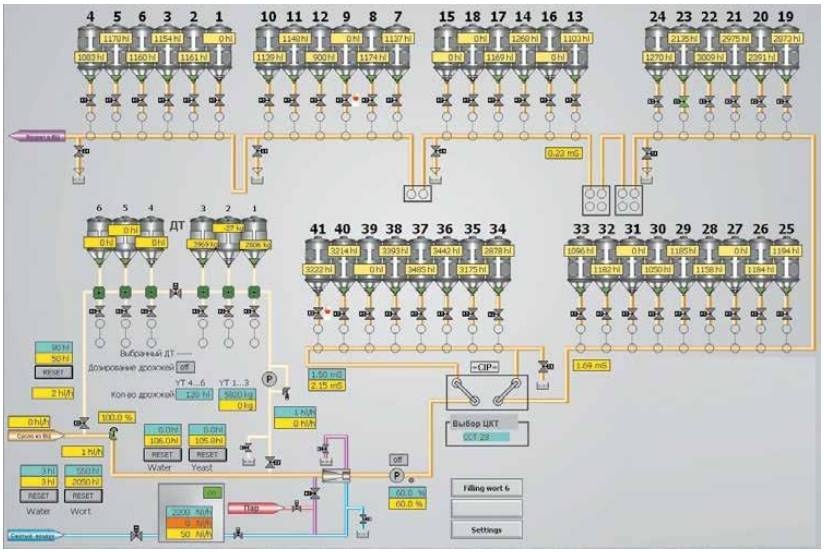
Партнер DF&PD: ООО «ВЕРТЕК»
г. Санкт-Петербург
http://www.vertek.ru