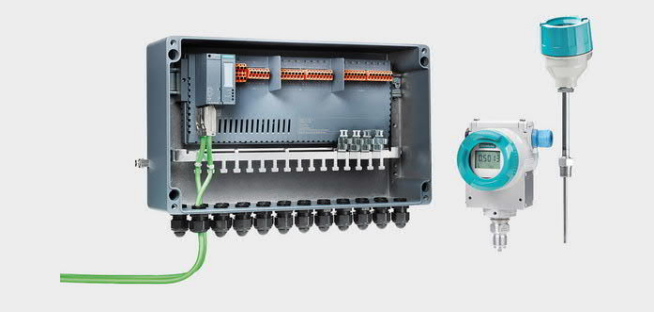

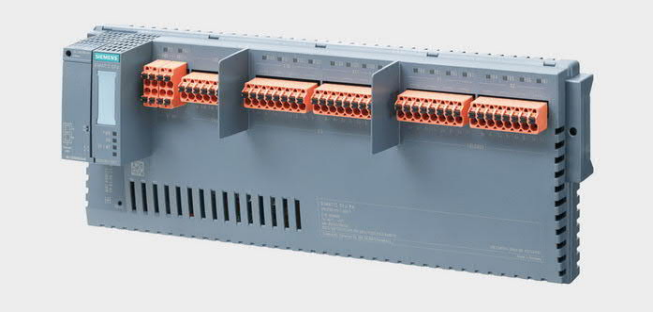

Новый компактный полевой модуль SIMATIC CFU предназначен для подключения полевых устройств PROFIBUS PA через сеть PROFINET. SIMATIC CFU может устанавливаться на полевом уровне и имеет следующие характеристики:

- Системный интерфейс по стандарту Industrial Ethernet
  - Резервированное соединение PROFINET (S2) для обеспечения повышенного коэффициента готовности полевой шины
  - Универсальность соединения за счет использования шинных адаптеров PROFINET (например, электрических, оптических или смешанных)
- Комбинация цифровой полевой шины и дискретного ввода-вывода
  - 8 интерфейса PROFIBUS PA для подключения полевой шины
  - 8 цифровых свободно конфигурируемых входов/выходов
- Готовность к удаленной установке:
  - для установки в опасных зонах вплоть до Zone 2-22
  - расширенный температурный диапазон от минус 40 до плюс 70 °C
  - конформное покрытие
  - может использоваться на высоте до 4000 м
  - повышенная защита от электромагнитных воздействий, соответствие рекомендациям NAMUR NE21
- Простое применение:
  - автоматическая адресация PROFIBUS PA полевых устройств
  - поддерживаемые системой обнаружение и интеграция полевых устройств в РСУ с использованием стандартизированных PA-профилей и различных помощников для ввода в работу, замены и проведения сервисных работ
  - наличие диагностических сообщений в соответствии с рекомендациями NAMUR NE107
  - для установки используется стандартная 35 мм рейка

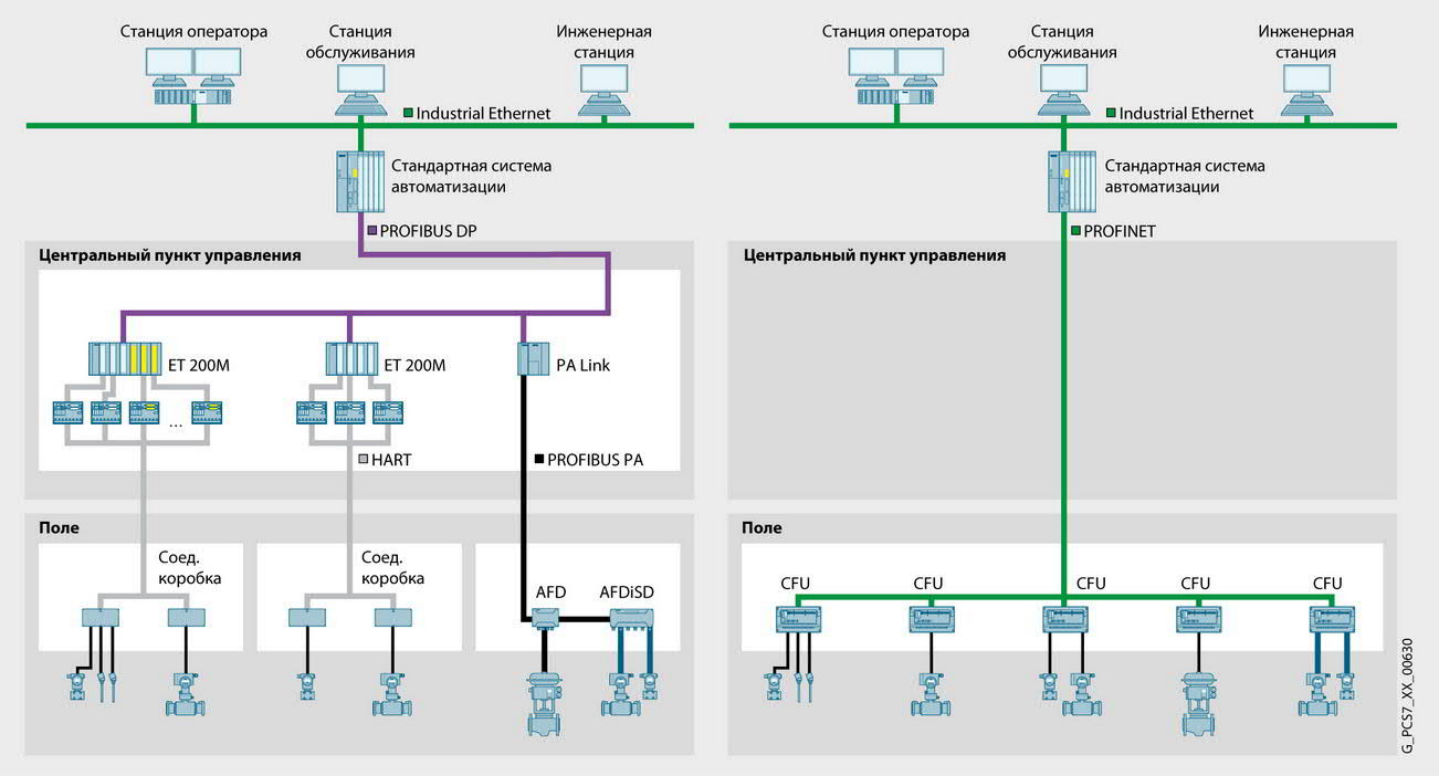

© ООО Сименс 2020

Цены (со склада в Москве без НДС) и заказные номера

Наименование		Заказные номера	Цена, €
Компактный полевой модуль SIMATIC CFU PA		6ES7 655-5PX11-0XX0	2 679
Шинные адаптеры с конформным покрытием серии ET200 SP HA	BusAdapter 2xRJ45, 2 электрических подключения	6DL1 193-6AR00-0AA0	106
	BusAdapter 2xFC, 2 электрических FastConnect подключения	6DL1 193-6AF00-0AA0	134
	BusAdapter 2xLC, 2 волоконно-оптических подключения	6DL1 193-6AG00-0AA0	371
Набор клемм под винт для SIMATIC CFU (2x2 для питания 24В, 1x6 для заземления, 4x8 для ввода-вывода)		6ES7 655-5PX00-2XX0	58

Дополнительную информацию по продукту Вы можете найти в каталоге ST70, CA01 и в интернете по адресу www.siemens.ru/automation-portal
http://w3.siemens.com/mcms/process-control-systems/en/distributed-control-system-simatic-pcs-7/simatic-pcs-7-system-components/distributed-peripheral/