SIEMENS

Ingenuity for life*

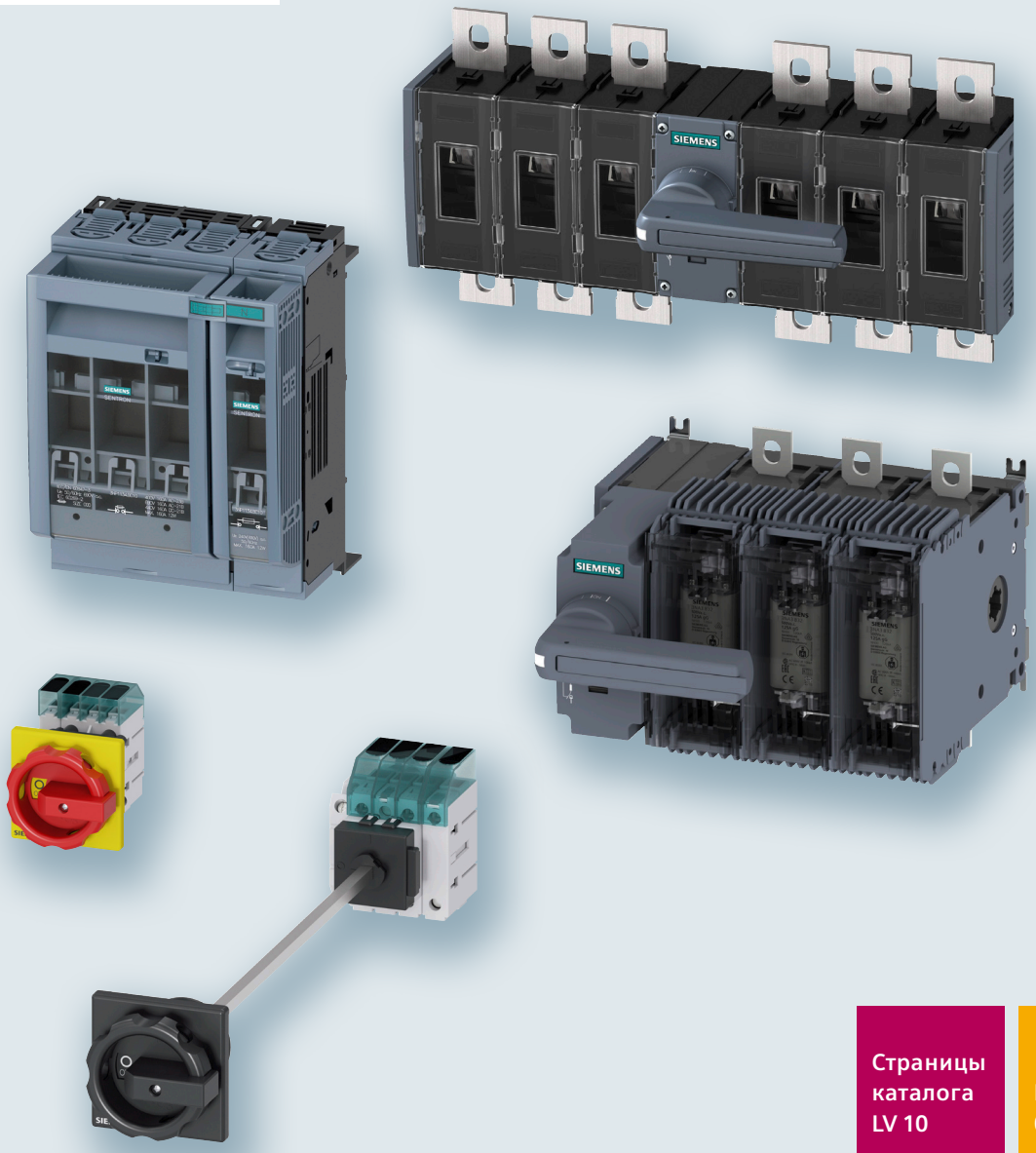

Страницы каталога LV 10

Версия 04.2019

SENTRON

Выключатели-разъединители, переключатели, система сборных шин

siemens.ru/smart-infrastructure

* Изобретательность для жизни

© Siemens, 2019

Новинки

Для устойчивого энергоснабжения: переключатели нагрузки 3КС

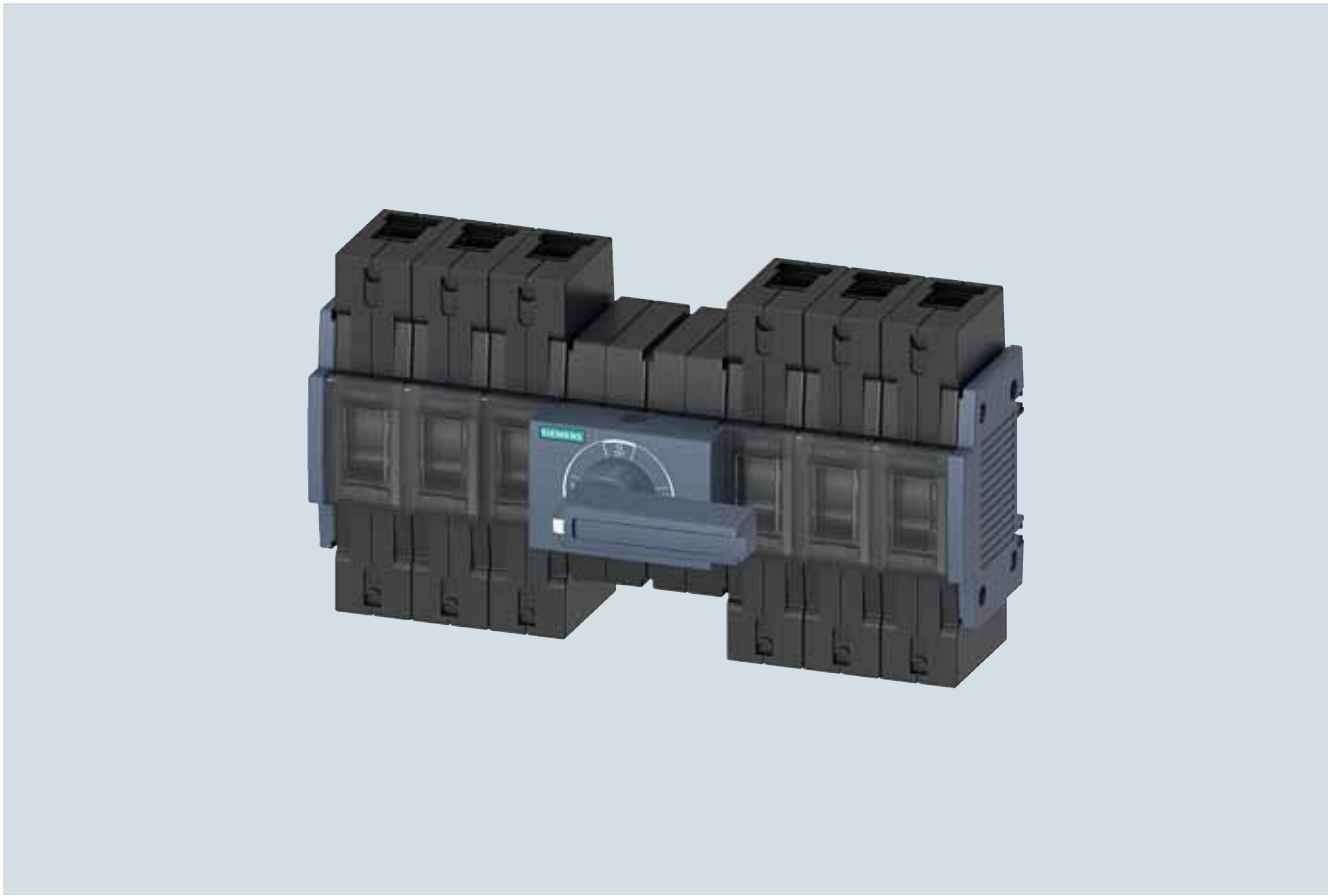

NEW

Переключатели нагрузки 3КС обеспечивают устойчивое энергоснабжение благодаря надежному переключению между основным и резервным источниками питания. Они отличаются простой установкой и надежностью эксплуатации.

Переключатели нагрузки с ручным управлением MTSE (manually operated transfer switching equipment) выпускаются в пяти типоразмерах для токов в диапазоне от 16 до 1600 А с 3- и 4-полюсным исполнением в каждом.

© Siemens, 2019

Новинки

Выключатели-разъединители с предохранителями 3KF для повышенной безопасности при коммутациях под нагрузкой



NEW

Выключатели-разъединители с предохранителями 3KF защищают низковольтные цепи от перегрузок и коротких замыканий и используются в качестве главных, аварийных и ремонтных выключателей в распределительных устройствах, щитах, на линиях электроснабжения и линиях питания электродвигателей. В зависимости от типоразмера они позволяют включать и отключать токи в диапазоне от 32 до 800 А.

Выключатели-разъединители с предохранителями 3KF оптимизированы для работы в системах с высокими требованиями, в которых используются предохранители LV HRC.

Преимущества:

- Выключатели-разъединители с ручным дистанционным или прямым приводом в пяти типоразмерах для различных условий эксплуатации.
- Выключатели легко оснастить дополнительными функциями благодаря большому выбору принадлежностей.
- Надежная защита от ударов электрическим током благодаря возможности запирания на замок, защите от прикосновения и крышкам предохранителей с автоматической блокировкой во включенном состоянии.
- Прочная конструкция с высокой устойчивостью к токам короткого замыкания для высокого коэффициента готовности установки.
- Быстрый монтаж на стандартную монтажную рейку при использовании типоразмеров до 80 А.
- Надежная защита, в том числе для ветровых установок с напряжением до 690 В + 10%.

© Siemens, 2019

Новинки

Выключатели-разъединители с предохранителями 3KF для большей безопасности при коммутациях под нагрузкой



Выключатели-разъединители с предохранителями 3KF защищают низковольтные цепи от перегрузок и коротких замыканий и используются в качестве главных, аварийных и ремонтных выключателей в распределительных устройствах, щитах, на линиях электроснабжения и линиях питания электродвигателей. В зависимости от типоразмера они позволяют включать и отключать токи в диапазоне от 32 до 800 А.

NEW В сочетании с предохранителями для защиты полупроводниковых приборов SITOR они также применяются в устройствах бесперебойного питания, частотных преобразователях и регулируемых конденсаторных установках.

Преимущества:

- Выключатели-разъединители с ручным дистанционным или прямым приводом в пяти типоразмерах для различных условий эксплуатации.
- Выключатели можно легко оснастить дополнительными функциями благодаря большому выбору принадлежностей.
- Надежная защита от ударов электрическим током благодаря возможности запирания на замок, защите от прикосновения и крышкам предохранителей с автоматической блокировкой во включенном состоянии.
- Прочная конструкция с высокой устойчивостью к токам короткого замыкания для высокого коэффициента готовности установки.
- Быстрый монтаж на стандартную монтажную рейку при использовании типоразмеров до 80 А.
- Надежная защита, в том числе для ветровых установок с напряжением до 690 В +10 %.

→ Стр. 7/112

Дополнительную информацию см. на сайте: www.siemens.de/schaltgeraete

© Siemens, 2019

NEW Коммутационные аппараты

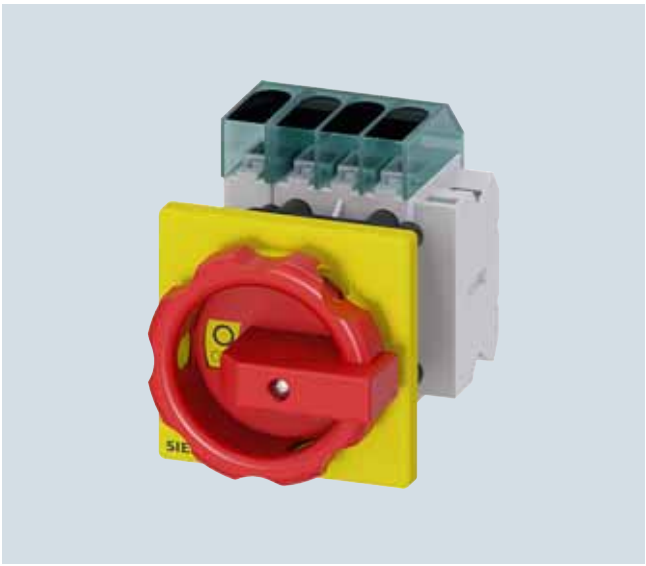

Главные и аварийные выключатели 3LD3

Безопасное отключение токов нагрузки от 16 до 63 А → Стр. 7/6

NEW Переключатели нагрузки, главные и аварийные выключатели



Устройство контроля ввода резерва 3KC ATC6300

Для автоматического и ручного переключения с основной питающей сети на резервную → Стр. 8/61

NEW Переключатели нагрузки, главные и аварийные выключатели



Устройства контроля ввода резерва 3KC ATC6500

Для автоматического и ручного переключения с основной питающей сети на резервную → Стр. 8/63

© Siemens, 2019

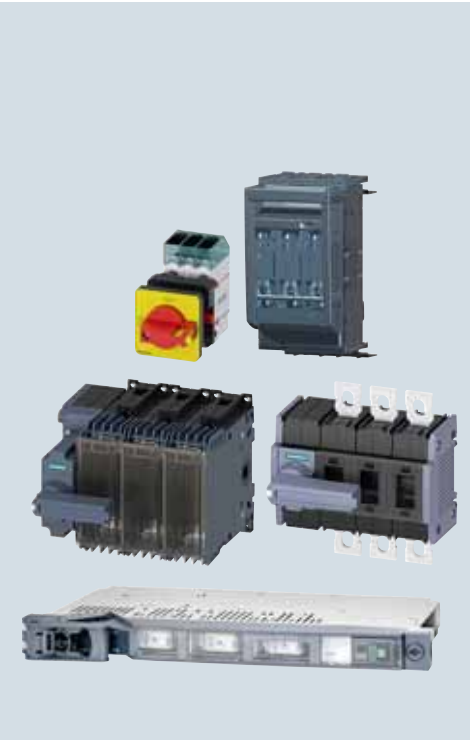

7/2 **Введение**

Выключатели-разъединители без предохранителей

Главные и аварийные выключатели 3LD от 16 до 250 А
7/9 Общие характеристики
Главные и аварийные выключатели 3LD3 от 16 до 63 А
7/9 - Введение
7/12 - Фронтальная установка
7/15 - Установка на монтажную панель
7/17 - Установка в распределительные щиты
7/19 - Принадлежности
Главные и аварийные выключатели 3LD2 от 16 до 250 А
7/22 - Введение
7/26 - Фронтальная установка
7/31 - Установка на монтажную панель
7/37 - Установка в распределительные щиты
7/39 - Литая оболочка
7/41 - Для постоянного тока
7/42 - Принадлежности

Выключатели-разъединители 3KD до 1600 А
7/47 Введение
7/48 Общие характеристики
7/55 Технические характеристики
7/68 Комплектные устройства
7/69 Базовые устройства
7/73 Принадлежности и запасные части

Выключатели-разъединители 5TE1 до 200 А
7/84 Введение
7/85 Общие характеристики

Выключатели-разъединители с предохранителями

Выключатели-разъединители с предохранителями 3KF NH и 3KF SITOR NEW до 800 А
7/89 Общие характеристики
7/100 Технические характеристики
7/101 Введение
7/102 Комплектные устройства
7/103 Базовые устройства
7/108 Принадлежности и запасные части
7/119 Предохранители

Планочные выключатели-разъединители с предохранителями 3NJ62 до 630 А
7/125 Введение
7/130 Для плавких вставок LV HRC
7/132 Для плавких вставок BS
7/134 Для плавких вставок LV HRC и BS
7/143 Принадлежности

Ручные дистанционные приводы

Ручные дистанционные приводы 8UD1
7/150 Для выключателей-разъединителей 3KD и 3KF

Предохранительные выключатели-разъединители

Предохранительные выключатели-разъединители 3NP1 до 630 А
7/171 Введение
7/172 Установка на монтажную панель
7/174 Для системы сборных шин 40 мм
7/175 Для системы сборных шин 60 мм
7/177 Принадлежности
7/184 Предохранители

Предохранительные выключатели-разъединители 3NP5 до 630 А
7/187 Введение
7/189 Установка на монтажную панель
7/190 Для системы сборных шин 40 мм
7/191 Для системы сборных шин 60 мм
7/192 С контролем предохранителей
7/195 Принадлежности
7/197 Предохранители

Планочные предохранительные выключатели-разъединители 3NJ4, 3NJ5 до 2000 А
7/200 Введение
7/203 1-полюсная коммутация
7/204 3-полюсная коммутация
7/205 Принадлежности

© Siemens, 2019

Обзор

		Номер для заказа	Стр.
Выключатели-разъединители без предохранителей			
	**Главные и аварийные выключатели от 16 до 250 А**	**3LD**	7/6
	Главные и аварийные выключатели от 16 до 63 А NEW • Фронтальная установка или установка на монтажную панель, ручной дистанционный привод и установка в распределительные щиты • Фронтальная установка с креплением через центральное отверстие • 3- и 4-полюсное исполнение	3LD3	
3LD3	Главные и аварийные выключатели от 16 до 250 А • Фронтальная установка или установка на монтажную панель, ручной дистанционный привод, установка в распределительные щиты и литая оболочка • Фронтальная установка с креплением через четыре или одно центральное отверстие • 3-, 4- и 6-полюсное исполнение • Главные и аварийные выключатели, 3- и 4-полюсные • Разъединители постоянного тока с напряжением 800 В	3LD2	
 3LD2			
	**Выключатели-разъединители от 100 до 200 А** • Устройства для установки на монтажную панель и в распределительные щиты • 2-, 3- и 4-полюсное исполнение	**5TE1**	7/84
	**Выключатели-разъединители до 1600 А** • Компактная конструкция позволяет использовать их даже в условиях ограниченного пространства • Комплектные устройства: 3- и 4-полюсные выключатели-разъединители с фронтальным приводом, подключение через рамочные зажимы или плоские клеммы, в комплекте привод прямого действия с рукояткой серого цвета • Базовые устройства для индивидуального оснащения, с фронтальным приводом без рукоятки, 3- и 4-полюсный варианты, подключение через рамочные зажимы или плоские клеммы, модуль приводного механизма по центру или слева от выключателя-разъединителя	**3KD**	7/47
Выключатели-разъединители с предохранителями			
	**Выключатели-разъединители с предохранителями до 800 А** • Устройства для установки на монтажную панель и для монтажа на боковую стенку шкафа управления • 3- и 4-полюсное исполнение • Комплектные устройства: подключение через рамочные зажимы или плоские клеммы, в комплекте привод прямого действия • Базовые устройства для индивидуального оснащения, с фронтальным приводом без рукоятки, ручные дистанционные приводы, подключение через рамочные зажимы или плоские клеммы, модуль приводного механизма по центру или слева от выключателя-разъединителя • Подходят для предохранителей LV HRC и SITOR NEW	**3KF**	7/89
	**Планочные выключатели-разъединители с предохранителями, втычные, до 630 А** • 2-, 3- и 4-полюсное исполнение • Подходят для предохранителей LV HRC и BS 88 • С ручным управлением или электроприводом • По желанию со встроенными трансформаторами тока, вспомогательными контактами и электронным контролем предохранителей	**3NJ62**	7/125

Количество в заказе должно быть равно или кратно минимальной партии (PS/P. unit)

© Siemens, 2019

		Номер для заказа	Стр.
Предохранительные выключатели-разъединители			
	**Предохранительные выключатели-разъединители 3NP** • Номинальный ток до 630 A • Подключение внешних проводников через плоские клеммы, клеммы с прижимной планкой, призматические клеммы и рамочные зажимы • Электромеханический и электронный контроль предохранителей с наличием или отсутствием функции контроля сети • Варианты исполнения для установки на монтажную панель и систему сборных шин 40 или 60 мм	**3NP1, 3NP5**	7/154
	**Планочные предохранительные выключатели-разъединители до 2000 A** • Варианты исполнения с 1- и 3-полюсной коммутацией • Варианты исполнения для защиты вторичной стороны трансформаторов • Варианты исполнения для эксплуатации в качестве панелей ввода до 2000 A с контактными ножами • Подключение внешних проводников через плоские клеммы, болтовые выводы, клеммы с прижимной планкой, призматические клеммы и рамочные зажимы • Варианты исполнения со встроенным трансформатором тока или без него • Варианты исполнения с электронным контролем предохранителей или без него	**3NJ4, 3NJ5**	7/200

7

© Siemens, 2019

Введение

Область применения

Идеальная защита любой электроустановки

Безопасное отделение электроустановки от питающей сети является обязательным как для защиты людей, так и для защиты самой электроустановки. Для безопасной, отвечающей стандартам и эффективной коммутации электрооборудования компания «Сименс» предлагает полный ассортимент коммутационной аппаратуры SENTRON.

Эта аппаратура защищает людей от несчастных случаев, а электроустановки — от повреждений. Она также обеспечивает высокую гибкость и производительность в процессе инжиниринга.

Выключатели-разъединители без предохранителей			
Условное обозначение	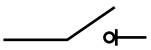		
	3LD	**3KD**	**3VA**
			
Номинальный ток	**16...250 A**	**16...1600 A**	**16...250 A**
Число полюсов	3, 4, 6	3, 4, 6	3, 4
Подключение	Рамочные зажимы	Рамочные зажимы, плоские клеммы	Рамочные зажимы, плоские клеммы
Частота коммутаций			
• для нечастой коммутации	✓	✓	✓
• для частой и регулярной коммутации	✓	✓	✓
Подходит для плавких вставок	--	--	--
Тип установки	Фронтальная установка, DIN-рейка, монтаж на панель	DIN-рейка, монтаж на панель	DIN-рейка, монтаж на панель
Функция	Коммутация без защитной функции При защите предохранителями между аппаратом и источником питания		
Пример применения	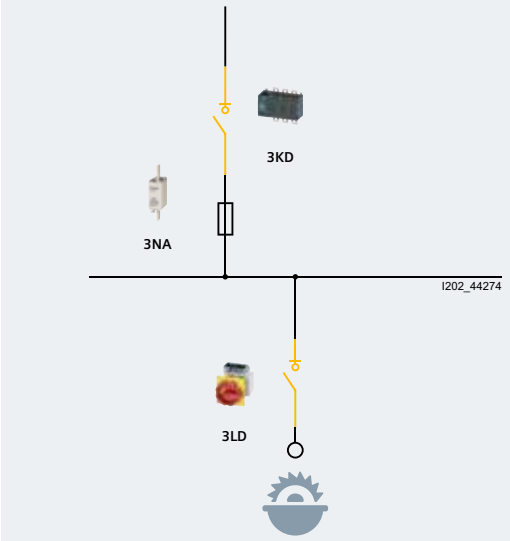		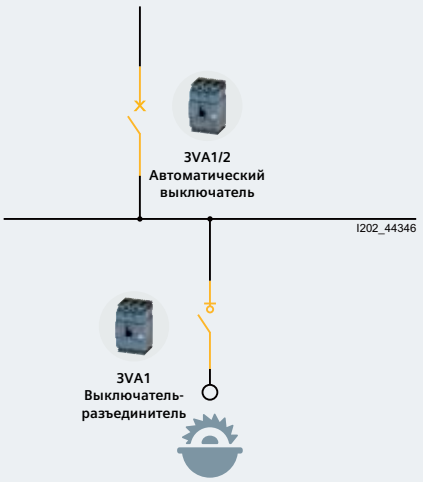
Типичные области применения	Коммутация передвижных станков (например, деревообрабатывающих))		
Другие типичные области применения	Изготовители комплектного оборудования и машиностроение Вводные выключатели для проведения техобслуживания		

✓ доступно
-- не доступно

Количество в заказе должно быть равно или кратно минимальной партии (PS/P. unit)

© Siemens, 2019

Выключатели-разъединители с предохранителями		Предохранительные выключатели-разъединители	
			
3KF NH und 3KF SITOR	**3NJ6**	**3NP1**	**3NJ4**
			
32 ... 800 A	**160 ... 630 A**	**100 ... 630 A**	**160 ... 2000 A**
3, 4	2, 3, 4	3	1, 3
Рамочные зажимы, плоские клеммы	Рамочные зажимы, плоские клеммы	Рамочные зажимы, плоские клеммы	Рамочные зажимы, плоские клеммы
✓	✓	✓	✓
✓	✓	--	--
NH000 ... NH3	NH000 ... NH3, BS A3 ... BS B4 (3T)	NH000 ... NH3	NH000 ... NH4
DIN-рейка, монтаж на панель	Выдвижные блоки для системы сборных шин 185 мм	DIN-рейка, монтаж на панель, монтаж на системы сборных шин 40 и 60 мм	Монтаж на системы сборных шин 60, 100 или 185 мм
Коммутация (двойной разрыв) с защитной функцией		Коммутация (одиночный разрыв) с защитной функцией	
Частая коммутация и защита одним устройством		Нечастая коммутация и защита одним устройством	
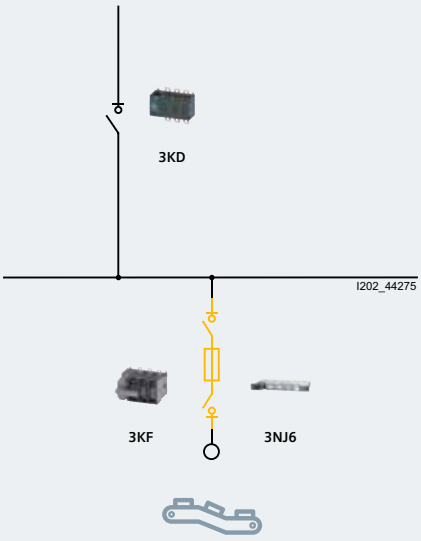		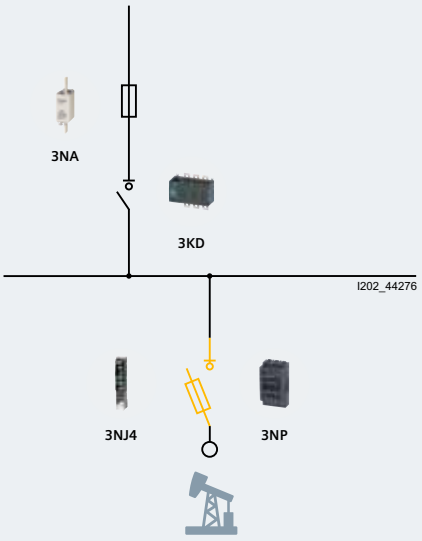	
Защита и коммутация серийных станков		Защита второстепенных агрегатов для нерегулярной коммутации (например, нефтяные насосы))	
Силовые линии в центрах управления двигателями		Ввод в шкаф управления	
Аэропорты и вокзалы		Главный предохранитель в клеммных коробках станков	

✓ доступно

-- не доступно

© Siemens, 2019

Обзор

Выключатели 3LD3



Выключатели 3LD2



В соответствии со стандартами IEC 60947-3 / VDE 0660, часть 107 (EN 60947-3), главные и аварийные выключатели 3LD являются выключателями-разъединителями с ручным управлением и отвечают требованиям по разъединению цепи.

В стандарте EN 60204-1 (VDE 0113, часть 1) они называются «устройствами отключения от сети». Аварийные выключатели обозначаются термином «устройства для отключения в аварийной ситуации».

Коммутационные аппараты 3LD2 для токов от 16 до 250 А одобрены в соответствии с UL 508 и допущены к использованию в качестве Manual Motor Controller (ручной контроллер двигателя) и Motor Disconnect (разъединитель для двигателя). Кроме того, выключатели-разъединители 3LD имеют сертификат CCC.

Используя собственный навесной замок (до 3 шт.), каждый монтажник может защитить себя от несанкционированного включения аппарата другими лицами.

Коммутационные аппараты 3LD можно использовать в любых монтажных положениях.

Область применения

Выключатели 3LD предназначены для коммутации главных и вспомогательных цепей, а также для коммутации трехфазных электродвигателей и других потребителей с целью их технического обслуживания и ремонта.

Выключатели 3LD используются как:

- выключатели ВКЛ./ВЫКЛ.;
- аварийные выключатели;
- главные выключатели в соответствии с EN 60204-1 (только 3LD2).

Количество в заказе должно быть равно или кратно минимальной партии (PS/P. unit)

© Siemens, 2019

Обзор

Тип (номинальный ток I_n)		3LD30 (16 А)	3LD20 (16 А)	3LD31 (25 А)	3LD21(25 А)	3LD32 (32 А)
Привод красно-желтый						
Привод черный						
Тип установки						
Фронтальная установка						
• Крепление через центральное отверстие		✓	✓	✓	✓	✓
• Крепление через четыре отверстия		--	✓	--	✓	--
Установка на монтажную панель						
• Крепление через центральное отверстие		✓	✓	✓	✓	✓
• Крепление через четыре отверстия		--	✓	--	✓	--
Типы применения						
Установка в распределительные щиты		✓	✓	✓	✓	✓
В литом корпусе		--	✓	--	✓	--
Разъединители постоянного тока		--	--	--	--	--
Переключатели см. в главе «Переключатели нагрузки, главные и аварийные выключатели»		--	--	--	✓	--
Технические характеристики						
Число полюсов						
• 3 полюса		✓	✓	✓	✓	✓
• 4 полюса		✓	✓	✓	✓	✓
• 6 полюсов		--	--	--	✓	--
Работа в режиме короткого замыкания						
• Номинальный условный ток короткого замыкания с входными предохранителями при 690 В, 50/60 Гц	кА действ.	6	50	6	50	6
• Номинальный кратковременно выдерживаемый ток (1-секундный ток, действующее значение)	А	500	340	500	640	500
Срок службы ìå.=…,÷å“*%L ÷=“2, (*%ì ì32=ö,%……/å ö,*ë/)		100 000	100 000	100 000	100 000	100 000
Частота коммутаций	1/ч	50	50	50	50	50
Сечения проводников главной цепи [1]						
• Одно- или многопроволочные	мм²	1x (2,5...16 мм²)	1...6	1x (2,5...16 мм²)	1,5...16	1x (2,5...16 мм²)
• Многопроволочные с кабельным наконечником (макс.)	мм²	1x (2,5...16 мм²)	4	1x (2,5...16 мм²)	10	1x (2,5...16 мм²)
• Сечения присоединяемых проводников	AWG	14...6	18...10	14...6	14...8	14...6
• Момент затяжки клемм	Нм	3	1,5...2	3	2...2,5	3
Принадлежности						
Вспомогательные контакты						
• 1 НО + 1 НЗ		✓	✓	✓	✓	✓
• 2 НО		--	✓	--	✓	--
Прочие принадлежности						
• 4-й полюс		✓	--	✓	✓	✓
• Клемма N или PE		✓	✓	✓	✓	✓

[1] К некоторым устройствам 3LD2 в литой оболочке в зависимости от подвода кабелей можно подключить только проводники небольшого сечения.

✓ доступно
-- отсутствует

© Siemens, 2019

Общие характеристики

	3LD22 (32 A)	3LD33 (40 A)	3LD34 (63 A)	3LD25 (63 A)	3LD27 (100 A)	3LD28 (125 A)	3LD23 (160 A)	3LD24 (250 A)
								
								
7								
	✓	✓	✓	✓	--	--	--	--
	✓	--	--	✓	✓	✓	✓	✓
	✓	--	✓	✓	--	--	--	--
	✓	--	--	✓	✓	✓	✓	✓
	✓	✓	✓	✓	✓	✓	✓	✓
	✓	--	--	✓	✓	✓	--	--
	✓	--	--	--	--	--	--	--
	✓	--	--	✓	✓	--	✓	✓
	✓	✓	✓	✓	✓	✓	✓	✓
	✓	✓	✓	✓	--	--	✓	✓
	✓	--	--	✓	--	--	✓	✓
	50 640	6 1000	6 1000	50 1260	50 2000	20 2000	50 4000	50 4000
	100000	100 000	100 000	100 000	100 000	100 000	100 000	100 000
	50	50	50	50	50	50	50	50
	1,5...16 10 14...8 2...2,5	1x (2,5...16 мм²) 1x (2,5...16 мм²) 14...6 3	1x (2,5...16 мм²) 1x (2,5...16 мм²) 14...6 3	2,5...35 16 14...6 2,5...3	4...50 35 12...1 2,5...3	4...50 35 12...1 2,5...3	16...185 150 9,5...60	16...185 150 9,5...60
	✓	✓	✓	✓	✓	✓	✓	✓
	✓	--	--	✓	✓	✓	✓	✓
	✓	✓	✓	✓	✓	✓	✓	✓
	✓	✓	✓	✓	✓	✓	✓	✓

✓ доступно
-- отсутствует

Количество в заказе должно быть равно или кратно минимальной партии (PS/P. unit)

© Siemens, 2019

Обзор



1. Выключатель-разъединитель 3LD3
2. 4-й коммутирующий элемент (нейтральный проводник)
3. Вспомогательные контакты 1 НО + 1 НЗ, монтируемые слева и/или справа
4. Маркировочная табличка нем./англ.
5. Клеммная крышка, 3-полюсная
6. Клеммная крышка, 1-полюсная
7. Клемма N или PE
8. Ручной дистанционный привод
9. Ручной дистанционный привод

Главные и аварийные выключатели 3LD3 предназначены для токов от 16 до 63 А. В качестве главных выключателей для небольших станков, аварийных и ремонтных выключателей нагрузки они удовлетворяют общепринятым требованиям IEC.

Исполнения и принадлежности

- Один типоразмер с рамочными зажимами в 3- и 4-полюсном исполнении.
- Монтаж путем фронтальной установки, установки на монтажную панель или в распределительные щиты.
- Вспомогательный контакт для проверки коммутационного положения.
- Ручной дистанционный привод для управления выключателем при закрытой двери шкафа.

© Siemens, 2019

Преимущества

- Экономия места благодаря компактному и узкому корпусу.
- Гибкость благодаря множеству вариантов применения.
- Возможность блокировки замком для проведения технического обслуживания.
- Множество принадлежностей.
- Полная техническая поддержка благодаря предоставлению данных CAx.

Область применения

Выключатели 3LD3 предназначены для коммутации машин, а также для коммутации трехфазных электродвигателей и других потребителей с целью их технического обслуживания и ремонта.

Выключатели 3LD3 используются как:

- выключатели ВКЛ./ВЫКЛ.;
- аварийные выключатели.

Конструкция

Исполнение коммутирующих элементов

Выключатели имеют три расположенных рядом коммутирующих элемента. На любой стороне выключателя можно установить 4-й коммутирующий элемент для опережающей коммутации N-проводника, проходную клемму PE, вспомогательный контакт (1 НО + 1 НЗ). Вспомогательные контакты размыкаются с опережением. При отключении замыкающий контакт размыкается раньше главных контактов, и поэтому коммутируемую мощность принимает на себя расположенный в цепи контактор, а ремонтный и защитный выключатель переключаются без протекания тока. При включении вспомогательный контакт замыкается позже или одновременно с главными контактами.

Исполнение поворотных приводов

Поворотные приводы выключателей для фронтальной установки и установки на монтажную панель монтируются на дверях шкафов управления, передних панелях или боковых стенках с помощью резьбового соединения через центральное отверстие стандартного диаметра 22,5 мм и позволяют осуществлять переключение снаружи. В положении ВЫКЛ. их можно заблокировать навесными замками (макс. 1—3 замка) с толщиной дужки 4—8 мм.

- Указатель коммутационного положения
  Коммутационное положение выключателя четко обозначено стрелкой, а также символом «О» в положении ОТКЛЮЧЕНО и «I» в положении ВКЛЮЧЕНО.
- Выключатели для фронтальной установки
  Выключатели для фронтальной установки соединяются с поворотным приводом напрямую крепежными винтами или специальной муфтой в случае крепления через центральное отверстие.
- Выключатели для установки на монтажную панель
  Выключатели для установки на монтажную панель защелкиваются на стандартную монтажную рейку 35 мм в соответствии с EN 60715 или привинчиваются на монтажные панели. Элементы управления соединяются с нижней частью выключателя при помощи дверной муфты, разъединяемой в положении «0», и переключающего вала длиной 300 мм. При открытой двери шкафа управления можно обеспечить защиту от несанкционированного включения, вынув переключающий вал из нижней части выключателя.
  Монтажную глубину можно изменить в зависимости от потребностей путем укорачивания переключающего вала.
- Выключатели для установки в распределительные щиты
  Выключатели для установки в распределительные щиты подходят для применения в распределительных щитах, а также для коммутации внутри шкафов управления или распределительных щитов. Их монтажные размеры и размеры крышек соответствуют DIN 43880, что позволяет устанавливать их вместе с автоматическими выключателями под одним защитным экраном. Ручки управления блокируются в положении ВЫКЛ. не более чем одним навесным замком с толщиной дужки от 4 до 6 мм.



Выключатели для фронтальной установки с поворотным приводом, 3LD3050-0TK13



Выключатели для фронтальной установки с ручкой, 3LD3050-0TK11

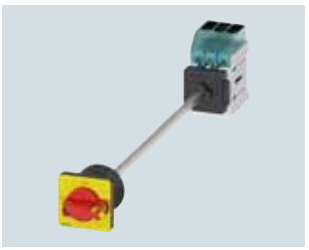

Выключатели для установки на монтажную панель, с ручкой и дистанционным приводом, 3LD3040-0TK13



Выключатели с ручкой для установки в распределительные щиты, 3LD3030-0TK11



Выключатели для установки на монтажную панель с ручным дистанционным приводом, 3LD3048-0TK51

Количество в заказе должно быть равно или кратно минимальной партии (PS/P. unit)

© Siemens, 2019

Технические характеристики

Артикул		3LD30...	3LD31...	3LD32...	3LD33...	3LD34...
Номинальный длительный ток	А	16	25	32	40	63
Номинальное напряжение изоляции	В	690	690	690	690	690
Рабочее напряжение при 50/60 Гц, номинальное значение	В	690	690	690	690	690
Рабочая частота	Гц	50... 60	50... 60	50... 60	50... 60	50... 60
Номинальное импульсное выдерживаемое напряжение	кВ	6	6	6	6	6
Кратковременно выдерживаемый ток (I_{cw}) в течение не более 1 с, номинальное значение	кА	500	500	500	1000	1000
Требуемое исполнение плавкой вставки для защиты главной цепи от короткого замыкания		Предохранитель gL/gG: 16 А	Предохранитель gL/gG: 25 А	Предохранитель gL/gG: 32 А	Предохранитель gL/gG: 40 А	Предохранитель gL/gG: 63 А
Номинальный условный ток короткого замыкания при защите со стороны источника питания предохранителем gG при 690 В	кА	6	6	6	6	6
Максимально допустимый сквозной ток при замкнутом выключателе при 690 В для комбинации из выключателя и предохранителя gG	кА	3	3,5	4,5	5	6
Рабочая мощность						
• При AC-3 и 240 В, номинальное значение	кВт	3	4	5,5	7,5	11
• При AC-3 и 440 В, номинальное значение	кВт	5,5	7,5	9,5	11,5	18,5
• При AC-3 и 400 В, номинальное значение	кВт	5,5	7,5	9,5	11,5	18,5
• При AC-3 и 690 В, номинальное значение	кВт	5,5	7,5	9,5	11,5	15
• При AC-23 A и 400 В, номинальное значение	кВт	7,5	9,5	11,5	18,5	22
• При AC-23 A и 690 В, номинальное значение	кВт	7,5	9	11,5	15	18,5
• При AC-23 A и 240 В, номинальное значение	кВт	3	4	6	7,5	11
• При AC-23 A и 440 В, номинальное значение	кВт	7,5	9	11,5	15	22
Типовые потери мощности на проводник	Вт	0,5	1,1	1,1	1,8	4,5
Срок службы механической части (коммутационные циклы), типовой		100 000				
Срок службы электрической части (коммутационные циклы) при AC-23 A и 690 В 50/60 Гц		6000				
Температура окружающей среды						
• При эксплуатации		–25... +55				
• При хранении		–25... +55				
Подключаемые проводники						
• Однопроволочные для вспомогательных контактов		2x (0,75...2,5 мм²), 1x 4 мм²				
• Многопроволочные с кабельным наконечником для вспомогательных контактов		2x (0,75...1,5 мм²), 1x 2,5 мм²				
• Многопроволочные для вспомогательных контактов		2x (0,75...2,5 мм²), 1x 4 мм²				
• Однопроволочные для медных проводников		1x (2,5...16 мм²)				
• Многопроволочные для медных проводников		1x (2,5...16 мм²)				
• Многопроволочные с кабельным наконечником для медных проводников		1x (2,5...16 мм²)				
Способ присоединения проводников						
• Главная цепь		Рамочные зажимы				
• Вспомогательные контакты		Присоединительные клеммы				
Вспомогательные контакты						
Требуемое исполнение плавкой вставки для защиты вспомогательного контакта от короткого замыкания		Предохранитель gL/gG: 10 А				
Номинальное напряжение изоляции вспомогательного контакта	В	500				

7

Количество в заказе должно быть равно или кратно минимальной партии (PS/P. unit).

© Siemens, 2019

Данные для выбора и заказа

Число и исполнение коммутирующих элементов		Номинальные значения при 50... 60 Гц, 380... 400 В		Цвет привода	DT	Номер для заказа www.siemens.com/product?номер для заказа	PU (UNIT, SET, M)	PS / P. unit
Главные коммутирующие элементы	Вспомогательные коммутирующие элементы	P/AC-23A	I_u/ AC-21A					
		кВт	А					
Главные и аварийные выключатели с приводом прямого действия (поворотный привод)								
• Блокируемые в положении «0» не более чем 3 навесными замками с дужкой толщиной от 4 до 8 мм								
• Степень защиты с передней стороны — IP65								
• Все варианты исполнения — с поворотным приводом								
• В комплекте клеммная крышка для питающих проводников								
• Лицевая панель 66 × 66 мм								
3	--	7,5	16	черный	5	**3LD3054-0TK51**	1	1 шт.
	--	7,5	16	красно-желтый	5	**3LD3054-0TK53**	1	1 шт.
	--	9,0	25	черный	5	**3LD3154-0TK51**	1	1 шт.
	--	9,0	25	красно-желтый	5	**3LD3154-0TK53**	1	1 шт.
	--	11,5	32	черный	5	**3LD3254-0TK51**	1	1 шт.
	--	11,5	32	красно-желтый	5	**3LD3254-0TK53**	1	1 шт.
	--	15,0	40	черный	5	**3LD3354-0TK51**	1	1 шт.
	--	15,0	40	красно-желтый	5	**3LD3354-0TK53**	1	1 шт.
	--	22,0	63	черный	5	**3LD3454-0TK51**	1	1 шт.
	--	22,0	63	красно-желтый	5	**3LD3454-0TK53**	1	1 шт.
	1 НЗ + 1 НО	7,5	16	черный	5	**3LD3054-1TK51**	1	1 шт.
		7,5	16	красно-желтый	5	**3LD3054-1TK53**	1	1 шт.
		9,0	25	черный	5	**3LD3154-1TK51**	1	1 шт.
		9,0	25	красно-желтый	5	**3LD3154-1TK53**	1	1 шт.
		11,5	32	черный	5	**3LD3254-1TK51**	1	1 шт.
		11,5	32	красно-желтый	5	**3LD3254-1TK53**	1	1 шт.
		15,0	40	черный	5	**3LD3354-1TK51**	1	1 шт.
		15,0	40	красно-желтый	5	**3LD3354-1TK53**	1	1 шт.
		22,0	63	черный	5	**3LD3454-1TK51**	1	1 шт.
		22,0	63	красно-желтый	5	**3LD3454-1TK53**	1	1 шт.
3 + N	--	7,5	16	черный	5	**3LD3054-0TL51**	1	1 шт.
	--	7,5	16	красно-желтый	5	**3LD3054-0TL53**	1	1 шт.
	--	9,0	25	черный	5	**3LD3154-0TL51**	1	1 шт.
	--	9,0	25	красно-желтый	5	**3LD3154-0TL53**	1	1 шт.
	--	11,5	32	черный	5	**3LD3254-0TL51**	1	1 шт.
	--	11,5	32	красно-желтый	5	**3LD3254-0TL53**	1	1 шт.
	--	15,0	40	черный	5	**3LD3354-0TL51**	1	1 шт.
	--	15,0	40	красно-желтый	5	**3LD3354-0TL53**	1	1 шт.
	--	22,0	63	черный	5	**3LD3454-0TL51**	1	1 шт.
	--	22,0	63	красно-желтый	5	**3LD3454-0TL53**	1	1 шт.
	1 НЗ + 1 НО	7,5	16	черный	5	**3LD3054-1TL51**	1	1 шт.
		7,5	16	красно-желтый	5	**3LD3054-1TL53**	1	1 шт.
		9,0	25	черный	5	**3LD3154-1TL51**	1	1 шт.
		9,0	25	красно-желтый	5	**3LD3154-1TL53**	1	1 шт.
		11,5	32	черный	5	**3LD3254-1TL51**	1	1 шт.
		11,5	32	красно-желтый	5	**3LD3254-1TL53**	1	1 шт.
		15,0	40	черный	5	**3LD3354-1TL51**	1	1 шт.
		15,0	40	красно-желтый	5	**3LD3354-1TL53**	1	1 шт.
		22,0	63	черный	5	**3LD3454-1TL51**	1	1 шт.
		22,0	63	красно-желтый	5	**3LD3454-1TL53**	1	1 шт.


3LD3054-1TK51


3LD3054-0TK53


3LD3054-1TL51


3LD3054-0TL53

Количество в заказе должно быть равно или кратно минимальной партии (PS/P. unit)

© Siemens, 2019

	Число и исполнение коммутирующих элементов		Номинальные значения при 50... 60 Гц, 400 В		Размер лицевой панели	Цвет привода	DT	Номер для заказа www.siemens.com/product?номер для заказа	PU (UNIT, SET, M)	PS / P. unit
	Главные коммутирующие элементы	Вспомогательные коммутирующие элементы	P/AC-23A	I_u						
			кВт	А	мм					
	Главные и аварийные выключатели с приводом прямого действия (привод с ручкой)									
	• Блокируемые в положении «0» (или в положении «I» после самостоятельной модификации) не более чем 2 навесными замками с дужкой толщиной от 4 до 6 мм									
	• Степень защиты с передней стороны — IP65									
	• В комплекте клеммная крышка для питающих проводников									
	• Лицевая панель: 48 × 48 мм или 66 × 66 мм									
Крепление через центральное отверстие Ø 22,5 мм										
 3LD3050-0TK11	3	--	7,5	16	48 × 48	черный	5	**3LD3050-0TK11**	1	1 шт.
		--	7,5	16	48 × 48	красно-желтый	5	**3LD3050-0TK13**	1	1 шт.
		--	9,0	25	48 × 48	черный	5	**3LD3150-0TK11**	1	1 шт.
		--	9,0	25	48 × 48	красно-желтый	5	**3LD3150-0TK13**	1	1 шт.
		--	9,0	25	66 × 66	черный	5	**3LD3154-0TK51**	1	1 шт.
		--	9,0	25	66 × 66	красно-желтый	5	**3LD3154-0TK53**	1	1 шт.
		--	11,5	32	48 × 48	черный	5	**3LD3250-0TK11**	1	1 шт.
		--	11,5	32	48 × 48	красно-желтый	5	**3LD3250-0TK13**	1	1 шт.
		--	15,0	40	48 × 48	черный	5	**3LD3350-0TK11**	1	1 шт.
		--	15,0	40	48 × 48	красно-желтый	5	**3LD3350-0TK13**	1	1 шт.
		--	15,0	40	66 × 66	черный	5	**3LD3354-0TK51**	1	1 шт.
		--	15,0	40	66 × 66	красно-желтый	5	**3LD3354-0TK53**	1	1 шт.
		--	22,0	63	48 × 48	черный	5	**3LD3450-0TK11**	1	1 шт.
		--	22,0	63	48 × 48	красно-желтый	5	**3LD3450-0TK13**	1	1 шт.
		--	22,0	63	66 × 66	черный	5	**3LD3454-0TK51**	1	1 шт.
 3LD3050-0TK13		--	22,0	63	66 × 66	красно-желтый	5	**3LD3454-0TK53**	1	1 шт.
		1 НЗ + 1 НО	7,5	16	48 × 48	черный	5	**3LD3050-1TK11**	1	1 шт.
			7,5	16	48 × 48	красно-желтый	5	**3LD3050-1TK13**	1	1 шт.
			9,0	25	48 × 48	черный	5	**3LD3150-1TK11**	1	1 шт.
			9,0	25	48 × 48	красно-желтый	5	**3LD3150-1TK13**	1	1 шт.
			9,0	25	66 × 66	черный	5	**3LD3154-1TK51**	1	1 шт.
			9,0	25	66 × 66	красно-желтый	5	**3LD3154-1TK53**	1	1 шт.
			11,5	32	48 × 48	черный	5	**3LD3250-1TK11**	1	1 шт.
			11,5	32	48 × 48	красно-желтый	5	**3LD3250-1TK13**	1	1 шт.
			15,0	40	48 × 48	черный	5	**3LD3350-1TK11**	1	1 шт.
			15,0	40	48 × 48	красно-желтый	5	**3LD3350-1TK13**	1	1 шт.
			15,0	40	66 × 66	черный	5	**3LD3354-1TK51**	1	1 шт.
			15,0	40	66 × 66	красно-желтый	5	**3LD3354-1TK53**	1	1 шт.
			22,0	63	48 × 48	черный	5	**3LD3450-1TK11**	1	1 шт.
			22,0	63	48 × 48	красно-желтый	5	**3LD3450-1TK13**	1	1 шт.
			22,0	63	66 × 66	черный	5	**3LD3454-1TK51**	1	1 шт.
			22,0	63	66 × 66	красно-желтый	5	**3LD3454-1TK53**	1	1 шт.

7

Количество в заказе должно быть равно или кратно минимальной партии (PS/P. unit).

© Siemens, 2019

Главные и аварийные выключатели 3LD3 от 16 до 63 А > Фронтальная установка NEW

	Число и исполнение коммутирующих элементов		Номинальные значения при 50... 60 Гц, 400 В		Размер лицевой панели	Цвет привода	DT	Номер для заказа www.siemens.com/product?номер для заказа	PU (UNIT, SET, M)	PS / P. unit
	Главные коммутирующие элементы	Вспомогательные коммутирующие элементы	P/AC-23A	I_u						
			кВт	А	мм					
 3LD3050-0TL11	3+N	--	7,5	16	48 × 48	черный	5	**3LD3050-0TL11**	1	1 шт.
		--	7,5	16	48 × 48	красно-желтый	5	**3LD3050-0TL13**	1	1 шт.
		--	9,0	25	48 × 48	черный	5	**3LD3150-0TL11**	1	1 шт.
		--	9,0	25	48 × 48	красно-желтый	5	**3LD3150-0TL13**	1	1 шт.
		--	9,0	25	66 × 66	черный	5	**3LD3154-0TL51**	1	1 шт.
		--	9,0	25	66 × 66	красно-желтый	5	**3LD3154-0TL53**	1	1 шт.
		--	11,5	32	48 × 48	черный	5	**3LD3250-0TL11**	1	1 шт.
		--	11,5	32	48 × 48	красно-желтый	5	**3LD3250-0TL13**	1	1 шт.
		--	15,0	40	48 × 48	черный	5	**3LD3350-0TL11**	1	1 шт.
		--	15,0	40	48 × 48	красно-желтый	5	**3LD3350-0TL13**	1	1 шт.
		--	15,0	40	66 × 66	черный	5	**3LD3354-0TL51**	1	1 шт.
		--	15,0	40	66 × 66	красно-желтый	5	**3LD3354-0TL53**	1	1 шт.
		--	22,0	63	48 × 48	черный	5	**3LD3450-0TL11**	1	1 шт.
		--	22,0	63	48 × 48	красно-желтый	5	**3LD3450-0TL13**	1	1 шт.
		--	22,0	63	66 × 66	черный	5	**3LD3454-0TL51**	1	1 шт.
 3LD3050-0TL13		--	22,0	63	66 × 66	красно-желтый	5	**3LD3454-0TL53**	1	1 шт.
		1 НЗ + 1 НО	7,5	16	48 × 48	черный	5	**3LD3050-1TL11**	1	1 шт.
			7,5	16	48 × 48	красно-желтый	5	**3LD3050-1TL13**	1	1 шт.
			9,0	25	48 × 48	черный	5	**3LD3150-1TL11**	1	1 шт.
			9,0	25	48 × 48	красно-желтый	5	**3LD3150-1TL13**	1	1 шт.
			9,0	25	66 × 66	черный	5	**3LD3154-1TL51**	1	1 шт.
			9,0	25	66 × 66	красно-желтый	5	**3LD3154-1TL53**	1	1 шт.
			11,5	32	48 × 48	черный	5	**3LD3250-1TL11**	1	1 шт.
			11,5	32	48 × 48	красно-желтый	5	**3LD3250-1TL13**	1	1 шт.
			15,0	40	48 × 48	черный	5	**3LD3350-1TL11**	1	1 шт.
			15,0	40	48 × 48	красно-желтый	5	**3LD3350-1TL13**	1	1 шт.
			15,0	40	66 × 66	черный	5	**3LD3354-1TL51**	1	1 шт.
			15,0	40	66 × 66	красно-желтый	5	**3LD3354-1TL53**	1	1 шт.
			22,0	63	48 × 48	черный	5	**3LD3450-1TL11**	1	1 шт.
			22,0	63	48 × 48	красно-желтый	5	**3LD3450-1TL13**	1	1 шт.
			22,0	63	66 × 66	черный	5	**3LD3454-1TL51**	1	1 шт.
			22,0	63	66 × 66	красно-желтый	5	**3LD3454-1TL53**	1	1 шт.

Количество в заказе должно быть равно или кратно минимальной партии (PS/P. unit)

© Siemens, 2019

NEW Главные и аварийные выключатели 3LD3 от 16 до 63 А > Для установки на монтажную панель

Данные для выбора и заказа

	Число и исполнение коммутирующих элементов		Номинальные значения при 50... 60 Гц, 380... 440 В		Цвет привода	DT	Номер для заказа www.siemens.com/product?номер для заказа	PU (UNIT, SET, M)	PS / P. unit
	Главные коммутирующие элементы	Вспомогательные коммутирующие элементы	P/AC-23A	I_u/ AC-21A					
			кВт	А					
	Главные и аварийные выключатели с дистанционным приводом (поворотный привод)								
	• Блокируемые в положении «0» не более чем 3 навесными замками с дужкой толщиной от 4 до 8 мм								
	• Степень защиты с передней стороны — IP65								
	• Все варианты исполнения — с поворотным приводом								
	• В комплекте клеммная крышка для питающих проводников								
	• Лицевая панель 66 × 66 мм								
Крепление через центральное отверстие Ø 22,5 мм									
 3LD3048-0TK51	3	--	7,5	16	черный	5	**3LD3048-0TK51**	1	1 шт.
		--	7,5	16	красно-желтый	5	**3LD3048-0TK53**	1	1 шт.
		--	9,0	25	черный	5	**3LD3148-0TK51**	1	1 шт.
		--	9,0	25	красно-желтый	5	**3LD3148-0TK53**	1	1 шт.
		--	11,5	32	черный	5	**3LD3248-0TK51**	1	1 шт.
		--	11,5	32	красно-желтый	5	**3LD3248-0TK53**	1	1 шт.
		--	15,0	40	черный	5	**3LD3348-0TK51**	1	1 шт.
		--	15,0	40	красно-желтый	5	**3LD3348-0TK53**	1	1 шт.
		--	22,0	63	черный	5	**3LD3448-0TK51**	1	1 шт.
		--	22,0	63	красно-желтый	5	**3LD3448-0TK53**	1	1 шт.
 3LD3048-0TK53		1 НЗ + 1 НО	7,5	16	черный	5	**3LD3048-1TK51**	1	1 шт.
			7,5	16	красно-желтый	5	**3LD3048-1TK53**	1	1 шт.
			9,0	25	черный	5	**3LD3148-1TK51**	1	1 шт.
			9,0	25	красно-желтый	5	**3LD3148-1TK53**	1	1 шт.
			11,5	32	черный	5	**3LD3248-1TK51**	1	1 шт.
			11,5	32	красно-желтый	5	**3LD3248-1TK53**	1	1 шт.
			15,0	40	черный	5	**3LD3348-1TK51**	1	1 шт.
			15,0	40	красно-желтый	5	**3LD3348-1TK53**	1	1 шт.
			22,0	63	черный	5	**3LD3448-1TK51**	1	1 шт.
			22,0	63	красно-желтый	5	**3LD3448-1TK53**	1	1 шт.
 3LD3050-0TL11	3 + N	--	7,5	16	черный	5	**3LD3048-0TL51**	1	1 шт.
		--	7,5	16	красно-желтый	5	**3LD3048-0TL53**	1	1 шт.
		--	9,0	25	черный	5	**3LD3148-0TL51**	1	1 шт.
		--	9,0	25	красно-желтый	5	**3LD3148-0TL53**	1	1 шт.
		--	11,5	32	черный	5	**3LD3248-0TL51**	1	1 шт.
		--	11,5	32	красно-желтый	5	**3LD3248-0TL53**	1	1 шт.
		--	15,0	40	черный	5	**3LD3348-0TL51**	1	1 шт.
		--	15,0	40	красно-желтый	5	**3LD3348-0TL53**	1	1 шт.
		--	22,0	63	черный	5	**3LD3448-0TL51**	1	1 шт.
		--	22,0	63	красно-желтый	5	**3LD3448-0TL53**	1	1 шт.
 3LD3048-0TL53		1 НЗ + 1 НО	7,5	16	черный	5	**3LD3048-1TL51**	1	1 шт.
			7,5	16	красно-желтый	5	**3LD3048-1TL53**	1	1 шт.
			9,0	25	черный	5	**3LD3148-1TL51**	1	1 шт.
			9,0	25	красно-желтый	5	**3LD3148-1TL53**	1	1 шт.
			11,5	32	черный	5	**3LD3248-1TL51**	1	1 шт.
			11,5	32	красно-желтый	5	**3LD3248-1TL53**	1	1 шт.
			15,0	40	черный	5	**3LD3348-1TL51**	1	1 шт.
			15,0	40	красно-желтый	5	**3LD3348-1TL53**	1	1 шт.
			22,0	63	черный	5	**3LD3448-1TL51**	1	1 шт.
			22,0	63	красно-желтый	5	**3LD3448-1TL53**	1	1 шт.

7

Количество в заказе должно быть равно или кратно минимальной партии (PS/P. unit).

© Siemens, 2019

Главные и аварийные выключатели 3LD3 от 16 до 63 А > Для установки на монтажную панель NEW

	Число и исполнение коммутирующих элементов		Номинальные значения при 50... 60 Гц, 400 В		Цвет привода	DT	Номер для заказа www.siemens.com/product?номер для заказа	PU (UNIT, SET, M)	PS / P. unit
	Главные коммутирующие элементы	Вспомогательные коммутирующие элементы	P/ AC-23A	I_u/ AC-21A					
			кВт	А					
	Главные и аварийные выключатели с дистанционным приводом (привод с ручкой) • Блокируемые в положении «0» не более чем 2 навесными замками с дужкой толщиной от 4 до 6 мм • Степень защиты с передней стороны — IP65 • Все варианты исполнения — с поворотным приводом • В комплекте клеммная крышка для питающих проводников • Лицевая панель 48 × 48 мм								
Крепление через центральное отверстие Ø 22,5 мм									
 3LD3048-0TK51	3	--	7,5	16	черный	5	**3LD3040-0TK11**	1	1 шт.
		--	7,5	16	красно-желтый	5	**3LD3040-0TK13**	1	1 шт.
		--	9,0	25	черный	5	**3LD3140-0TK11**	1	1 шт.
		--	9,0	25	красно-желтый	5	**3LD3140-0TK13**	1	1 шт.
		--	11,5	32	черный	5	**3LD3240-0TK11**	1	1 шт.
		--	11,5	32	красно-желтый	5	**3LD3240-0TK13**	1	1 шт.
		--	15,0	40	черный	5	**3LD3340-0TK11**	1	1 шт.
		--	15,0	40	красно-желтый	5	**3LD3340-0TK13**	1	1 шт.
		--	22,0	63	черный	5	**3LD3440-0TK11**	1	1 шт.
		--	22,0	63	красно-желтый	5	**3LD3440-0TK13**	1	1 шт.
 3LD3048-0TK53		1 НЗ + 1 НО	7,5	16	черный	5	**3LD3040-1TK11**	1	1 шт.
			7,5	16	красно-желтый	5	**3LD3040-1TK13**	1	1 шт.
			9,0	25	черный	5	**3LD3140-1TK11**	1	1 шт.
			9,0	25	красно-желтый	5	**3LD3140-1TK13**	1	1 шт.
			11,5	32	черный	5	**3LD3240-1TK11**	1	1 шт.
			11,5	32	красно-желтый	5	**3LD3240-1TK13**	1	1 шт.
			15,0	40	черный	5	**3LD3340-1TK11**	1	1 шт.
			15,0	40	красно-желтый	5	**3LD3340-1TK13**	1	1 шт.
			22,0	63	черный	5	**3LD3440-1TK11**	1	1 шт.
			22,0	63	красно-желтый	5	**3LD3440-1TK13**	1	1 шт.
 3LD3040-0TL11	3 + N	--	7,5	16	черный	5	**3LD3040-0TL11**	1	1 шт.
		--	7,5	16	красно-желтый	5	**3LD3040-0TL13**	1	1 шт.
		--	9,0	25	черный	5	**3LD3140-0TL11**	1	1 шт.
		--	9,0	25	красно-желтый	5	**3LD3140-0TL13**	1	1 шт.
		--	11,5	32	черный	5	**3LD3240-0TL11**	1	1 шт.
		--	11,5	32	красно-желтый	5	**3LD3240-0TL13**	1	1 шт.
		--	15,0	40	черный	5	**3LD3340-0TL11**	1	1 шт.
		--	15,0	40	красно-желтый	5	**3LD3340-0TL13**	1	1 шт.
		--	22,0	63	черный	5	**3LD3440-0TL11**	1	1 шт.
		--	22,0	63	красно-желтый	5	**3LD3440-0TL13**	1	1 шт.
 3LD3040-0TL13		1 НЗ + 1 НО	7,5	16	черный	5	**3LD3040-1TL11**	1	1 шт.
			7,5	16	красно-желтый	5	**3LD3040-1TL13**	1	1 шт.
			9,0	25	черный	5	**3LD3140-1TL11**	1	1 шт.
			9,0	25	красно-желтый	5	**3LD3140-1TL13**	1	1 шт.
			11,5	32	черный	5	**3LD3240-1TL11**	1	1 шт.
			11,5	32	красно-желтый	5	**3LD3240-1TL13**	1	1 шт.
			15,0	40	черный	5	**3LD3340-1TL11**	1	1 шт.
			15,0	40	красно-желтый	5	**3LD3340-1TL13**	1	1 шт.
			22,0	63	черный	5	**3LD3440-1TL11**	1	1 шт.
			22,0	63	красно-желтый	5	**3LD3440-1TL13**	1	1 шт.

Количество в заказе должно быть равно или кратно минимальной партии (PS/P. unit)

© Siemens, 2019

Данные для выбора и заказа

Число и исполнение коммутирующих элементов		Номинальные значения при 50...60 Гц, 400 В		Цвет привода	DT	Номер для заказа www.siemens.com/product?номер для заказа	PU (UNIT, SET, M)	PS / P. unit
Главные коммутирующие элементы	Вспомогательные коммутирующие элементы	P/AC-23A	I_u					
		кВт	А					
Выключатели ВКЛ./ВЫКЛ. и аварийные выключатели, базовые выключатели с экраном и ручкой								
• С винтовым креплением								
• С креплением для защелкивания на стандартную монтажную рейку 35 мм								
• Блокируемые в положении «0» не более чем 2 навесными замками с дужкой толщиной от 4 до 6 мм								
• Степень защиты с передней стороны — IP40								
• В комплекте клеммная крышка для питающих проводников								
Для установки в распределительные щиты, крепление на стандартную рейку								
3	--	7,5	16	черный	5	**3LD3030-0TK11**	1	1 шт.
	--	7,5	16	красно-желтый	5	**3LD3030-0TK13**	1	1 шт.
	--	9,0	25	черный	5	**3LD3130-0TK11**	1	1 шт.
	--	9,0	25	красно-желтый	5	**3LD3130-0TK13**	1	1 шт.
	--	11,5	32	черный	5	**3LD3230-0TK11**	1	1 шт.
	--	11,5	32	красно-желтый	5	**3LD3230-0TK13**	1	1 шт.
	--	15,0	40	черный	5	**3LD3330-0TK11**	1	1 шт.
	--	15,0	40	красно-желтый	5	**3LD3330-0TK13**	1	1 шт.
	--	22,0	63	черный	5	**3LD3430-0TK11**	1	1 шт.
	--	22,0	63	красно-желтый	5	**3LD3430-0TK13**	1	1 шт.
	1 НЗ + 1 НО	7,5	16	черный	5	**3LD3030-1TK11**	1	1 шт.
		7,5	16	красно-желтый	5	**3LD3030-1TK13**	1	1 шт.
		9,0	25	черный	5	**3LD3130-1TK11**	1	1 шт.
		9,0	25	красно-желтый	5	**3LD3130-1TK13**	1	1 шт.
		11,5	32	черный	5	**3LD3230-1TK11**	1	1 шт.
		11,5	32	красно-желтый	5	**3LD3230-1TK13**	1	1 шт.
		15,0	40	черный	5	**3LD3330-1TK11**	1	1 шт.
		15,0	40	красно-желтый	5	**3LD3330-1TK13**	1	1 шт.
		22,0	63	черный	5	**3LD3430-1TK11**	1	1 шт.
		22,0	63	красно-желтый	5	**3LD3430-1TK13**	1	1 шт.
3 + N	--	7,5	16	черный	5	**3LD3030-0TL11**	1	1 шт.
	--	7,5	16	красно-желтый	5	**3LD3030-0TL13**	1	1 шт.
	--	9,0	25	черный	5	**3LD3130-0TL11**	1	1 шт.
	--	9,0	25	красно-желтый	5	**3LD3130-0TL13**	1	1 шт.
	--	11,5	32	черный	5	**3LD3230-0TL11**	1	1 шт.
	--	11,5	32	красно-желтый	5	**3LD3230-0TL13**	1	1 шт.
	--	15,0	40	черный	5	**3LD3330-0TL11**	1	1 шт.
	--	15,0	40	красно-желтый	5	**3LD3330-0TL13**	1	1 шт.
	--	22,0	63	черный	5	**3LD3430-0TL11**	1	1 шт.
	--	22,0	63	красно-желтый	5	**3LD3430-0TL13**	1	1 шт.
	1 НЗ + 1 НО	7,5	16	черный	5	**3LD3030-1TL11**	1	1 шт.
		7,5	16	красно-желтый	5	**3LD3030-1TL13**	1	1 шт.
		9,0	25	черный	5	**3LD3130-1TL11**	1	1 шт.
		9,0	25	красно-желтый	5	**3LD3130-1TL13**	1	1 шт.
		11,5	32	черный	5	**3LD3230-1TL11**	1	1 шт.
		11,5	32	красно-желтый	5	**3LD3230-1TL13**	1	1 шт.
		15,0	40	черный	5	**3LD3330-1TL11**	1	1 шт.
		15,0	40	красно-желтый	5	**3LD3330-1TL13**	1	1 шт.
		22,0	63	черный	5	**3LD3430-1TL11**	1	1 шт.
		22,0	63	красно-желтый	5	**3LD3430-1TL13**	1	1 шт.


3LD3030-0TK11


3LD3030-0TK13


3LD3040-0TL11


3LD3040-0TL13

Количество в заказе должно быть равно или кратно минимальной партии (PS/P. unit).

© Siemens, 2019

	Число и исполнение коммутирующих элементов		Номинальные значения при 50... 60 Гц, 380... 440 В		DT	Номер для заказа www.siemens.com/product?номер для заказа	PU (UNIT, SET, M)	PS / P. unit
	Главные коммутирующие элементы	Вспомогательные коммутирующие элементы	P/ AC-23A	I_u/ AC-21A				
			кВт	А				
	Главные и аварийные выключатели, базовые выключатели без привода с ручкой • Степень защиты с передней стороны — IP20 • В комплекте клеммная крышка для питающих проводников • Лицевая панель							
Крепление через центральное отверстие Ø 22,5 мм								
 3LD3010-0TK05	3	--	7,5	16	5	**3LD3010-0TK05**	1	1 шт.
		--	9,0	25	5	**3LD3110-0TK05**	1	1 шт.
		--	11,5	32	5	**3LD3210-0TK05**	1	1 шт.
		--	15,0	40	5	**3LD3310-0TK05**	1	1 шт.
		--	22,0	63	5	**3LD3410-0TK05**	1	1 шт.
		1 НЗ + 1 НО	7,5	16	5	**3LD3010-1TK05**	1	1 шт.
			9,0	25	5	**3LD3110-1TK05**	1	1 шт.
			11,5	32	5	**3LD3210-1TK05**	1	1 шт.
			15,0	40	5	**3LD3310-1TK05**	1	1 шт.
			22,0	63	5	**3LD3410-1TK05**	1	1 шт.
 3LD3010-0TL05	3 + N	--	7,5	16	5	**3LD3010-0TL05**	1	1 шт.
		--	9,0	25	5	**3LD3110-0TL05**	1	1 шт.
		--	11,5	32	5	**3LD3210-0TL05**	1	1 шт.
		--	15,0	40	5	**3LD3310-0TL05**	1	1 шт.
		--	22,0	63	5	**3LD3410-0TL05**	1	1 шт.
		1 НЗ + 1 НО	7,5	16	5	**3LD3010-1TL05**	1	1 шт.
			9,0	25	5	**3LD3110-1TL05**	1	1 шт.
			11,5	32	5	**3LD3210-1TL05**	1	1 шт.
			15,0	40	5	**3LD3310-1TL05**	1	1 шт.
			22,0	63	5	**3LD3410-1TL05**	1	1 шт.

© Siemens, 2019

Данные для выбора и заказа

	Принадлежность	Исполнение	DT	Номер для заказа www.siemens.com/product?номер для заказа	PU (UNIT, SET, M)	PS / P. unit
 3LD9340-0B (слева) 3LD9340-0C (справа)	**Коммутирующие N-контакты**	• Фронтальная установка, опережающие	5	**3LD9340-0B**	1	1 шт.
		• Установка на монтажную панель, опережающие	5	**3LD9340-0C**	1	1 шт.
 3LD9340-2B (слева) 33LD9340-2C (справа)	**N-клеммы**	• Фронтальная установка, проходные	5	**3LD9340-2B**	1	1 шт.
		• Установка на монтажную панель, проходные	5	**3LD9340-2C**	1	1 шт.
 3LD9340-3B (слева) 33LD9340-3C (справа)	**PE-клеммы**	• Фронтальная установка, проходные	5	**3LD9340-3B**	1	1 шт.
		• Установка на монтажную панель, проходные	5	**3LD9340-3C**	1	1 шт.
 3LD9340-6B (слева) 33LD9340-6C (справа)	**Вспомогательные контакты**	• Фронтальная установка, 1 НЗ + 1 НО	5	**3LD9340-6B**	1	1 шт.
		• Установка на монтажную панель, 1 НЗ + 1 НО	5	**3LD9340-6C**	1	1 шт.
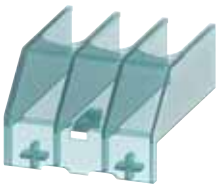	**Клеммные крышки**	Для 3-полюсных выключателей-разъединителей 3LD3	5	**3LD9341-0A**	1	4 шт.
		Для выключателей-разъединителей с четвертым полюсом	5	**3LD9341-2A**	1	4 шт.

7

© Siemens, 2019

Главные и аварийные выключатели 3LD3 от 16 до 63 А > Принадлежности NEW

	Принадлежность	Исполнение	DT	Номер для заказа www.siemens.com/product?номер для заказа	PU (UNIT, SET, M)	PS / P. unit
	**Поворотные приводы**	цвет черный, крепление через центральное отверстие Ø 22,5 мм, фронтальная установка с экраном 66 × 66 мм, для 3LD3.40 и 3LD3.48 — установка на основание, Для штока 6 × 6 мм	5	**3LD9344-2C**	1	1 шт.
		цвет красно-желтый, крепление через центральное отверстие Ø 22,5 мм, фронтальная установка с экраном 66 × 66 мм, для 3LD3.40 и 3LD3.48 — установка на основание, Для штока 6 × 6 мм	5	**3LD9344-3C**	1	1 шт.
		цвет черный, крепление через центральное отверстие Ø 22,5 мм, фронтальная установка для 3LD3.50 Для штока 6 × 6 мм	5	**3LD9344-4C**	1	1 шт.
		цвет красно-желтый, крепление через центральное отверстие Ø 22,5 мм, фронтальная установка для 3LD3.50 Для штока 6 × 6 мм	5	**3LD9344-5C**	1	1 шт.
	**Приводы с ручкой**	цвет черный, фронтальная установка 48 × 48 мм, с соединительной частью	5	**3LD9343-4C**	1	1 шт.
		цвет красно-желтый, фронтальная установка 48 × 48 мм, с соединительной частью	5	**3LD9343-5C**	1	1 шт.
		цвет черный, фронтальная установка 48 × 48 мм, для штока	5	**3LD9343-6C**	1	1 шт.
		цвет красно-желтый, фронтальная установка 48 × 48 мм, для штока	5	**3LD9343-7C**	1	1 шт.

Количество в заказе должно быть равно или кратно минимальной партии (PS/P. unit)

© Siemens, 2019

	Принадлежность	Исполнение	DT	Номер для заказа www.siemens.com/product?номер для заказа	PU (UNIT, SET, M)	PS / P. unit
	**Ручные дистанционные приводы**	цвет красно-желтый, привод с ручкой 48 × 48 мм, фронтальная установка, с соединительной частью и штоком	5	**3LD9343-5CA**	1	1 шт.
		цвет черный, привод с ручкой 48 × 48 мм, фронтальная установка, с соединительной частью и штоком	5	**3LD9343-4CA**	1	1 шт.
		цвет красно-желтый, поворотный привод 66 × 66 мм, фронтальная установка, с соединительной частью и штоком	5	**3LD9344-3CA**	1	1 шт.
		цвет черный, поворотный привод 66 × 66 мм, фронтальная установка, с соединительной частью и штоком	5	**3LD9344-2CA**	1	1 шт.
	**Дополнительная табличка**	Немецкий/английский Hauptschalter / Main Switch (упаковка 10 шт.)	5	**3LD9346-1A**	1	10 шт.
		Французский/испанский Interrupteur/General (упаковка 10 шт.)	5	**3LD9346-2A**	1	10 шт.
		Без надписей (упаковка 10 шт.)	5	**3LD9346-3A**	1	10 шт.

7

Количество в заказе должно быть равно или кратно минимальной партии (PS/P. unit).

© Siemens, 2019

Обзор

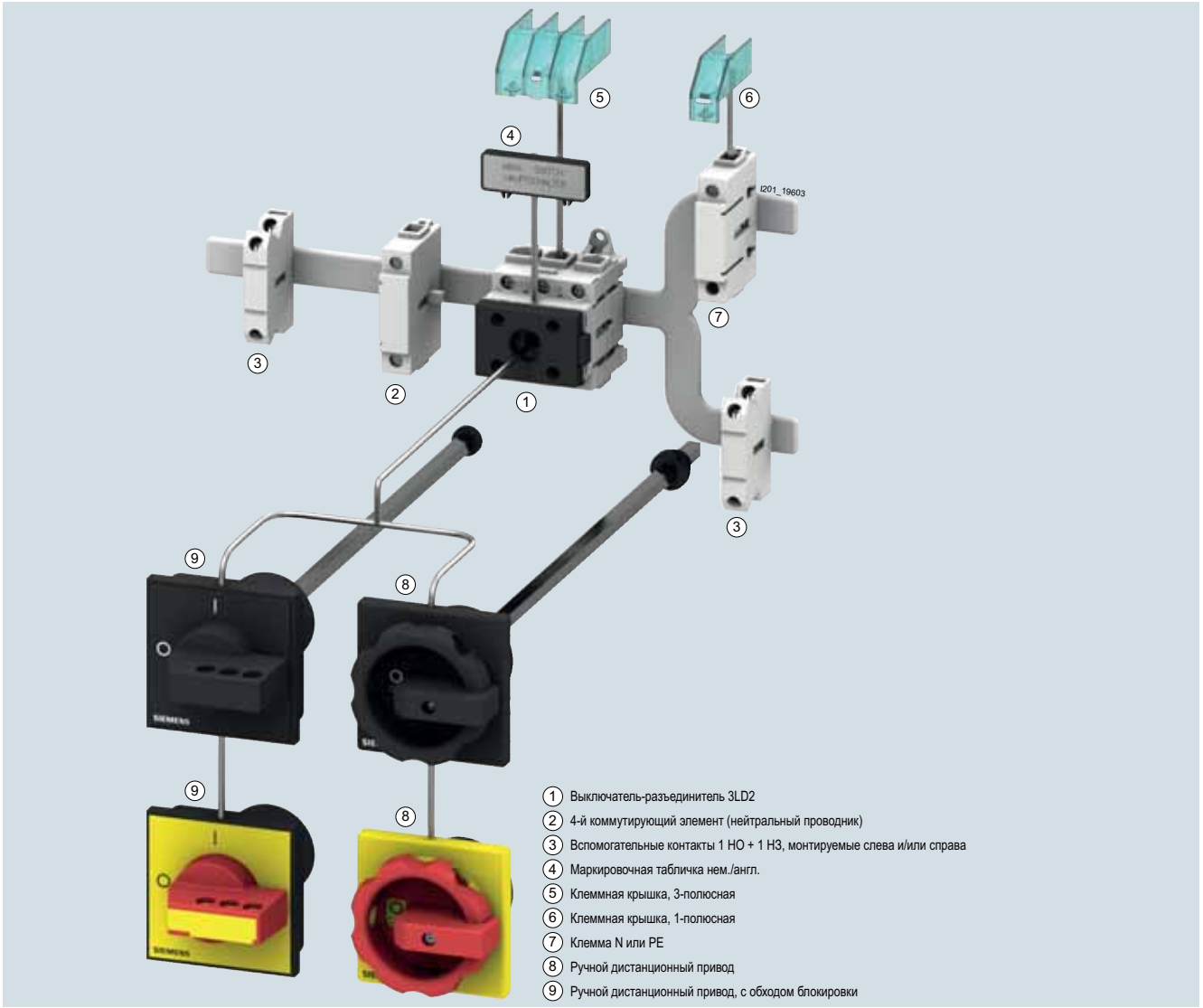

В соответствии со стандартами IEC 60947-3 / VDE 0660, часть 107 (EN 60947-3), главные и аварийные выключатели 3LD2 являются выключателями-разъединителями и отвечают требованиям по разъединению. В стандарте EN 60204-1 (VDE 0113, часть 1) они называются «устройствами отключения от сети». Аварийные выключатели обозначаются термином «устройства для отключения в аварийной ситуации».

Коммутационные аппараты 3LD2 для токов от 16 до 250 А одобрены в соответствии с UL 508 и допущены к использованию в качестве Manual Motor Controller (ручной контроллер двигателя) и Motor Disconnect (разъединитель для двигателя). Кроме того, выключатели-разъединители 3LD имеют сертификат CCC.

Главные и аварийные выключатели 3LD2 можно использовать для токов от 16 до 250 А. Они применяются в качестве главных, аварийных или ремонтных выключателей и таким образом удовлетворяют самым разным требованиям.

Имеются одобрения в соответствии со стандартами IEC, UL, EAC, CSA, CCC, а также для применения в судостроении.

Варианты исполнения

- Пять типоразмеров с рамочными зажимами в 3-, 4- и 6-полюсном исполнении.
- Фронтальная установка и установка на монтажную панель или в распределительные щиты.
- Фронтальная установка с креплением через четыре отверстия или через одно центральное отверстие.
- Выключатель в литом корпусе со степенью защиты IP65.
- Разъединители постоянного тока 800 В для фотоэлектрических систем.
- Ручной дистанционный привод для управления выключателем при закрытой двери шкафа.
- Вспомогательные контакты для контроля коммутационного положения в качестве базового или дополнительного оснащения.

Преимущества

- Экономия места благодаря компактному корпусу.
- Высокие номинальные токи короткого замыкания.
- Возможность блокировки замком для проведения технического обслуживания.
- Широкий ассортимент принадлежностей, устанавливаемых дополнительно.
- Полная техническая поддержка благодаря предоставлению данных CAx.

Количество в заказе должно быть равно или кратно минимальной партии (PS/P. unit)

© Siemens, 2019

Область применения

Выключатели 3LD2 используются практически в любых распределительных устройствах на промышленных и инфраструктурных объектах, в особенности же в главных и промежуточных распределительных устройствах коммерческих зданий и перед счетчиками на вводах в жилые дома (например, система SIPRO).

В качестве главных и аварийных выключателей сегодня они стали неотъемлемой составляющей, особенно для обрабатывающих и перерабатывающих машин в машиностроении и производстве подъемно-транспортной техники, в химической и пищевой промышленности.

Выключатели 3LD2 используются как:

- выключатели ВКЛ./ВЫКЛ.;
- аварийные выключатели;
- главные выключатели в соответствии с EN 60204-1.

Конструкция

Исполнение коммутирующих элементов

Выключатели имеют три расположенных рядом коммутирующих элемента[1]. На любой стороне выключателя можно установить 4-й коммутирующий элемент для опережающей коммутации N-проводника, проходную клемму PE, вспомогательный контакт (1 НО + 1 НЗ). Вспомогательные контакты размыкаются с опережением. При отключении замыкающий контакт размыкается раньше главных контактов, и поэтому коммутируемую мощность принимает на себя расположенный в цепи контактор, а ремонтный и защитный выключатель переключаются без протекания тока. При включении вспомогательный контакт замыкается позже или одновременно с главными контактами.

Исполнение поворотных приводов

Поворотные приводы выключателей для фронтальной установки и установки на монтажную панель монтируются на дверях шкафов управления, передних панелях или боковых стенках с помощью резьбового соединения через четыре отверстия или через одно центральное отверстие стандартного диаметра 22,5 мм и позволяют осуществлять переключение снаружи. В положении ВЫКЛ. их можно заблокировать навесными замками (до 3 шт.) с дужкой толщиной от 4 до 8 мм. Кроме того, доступны коммутационные аппараты с ручным дистанционным приводом, позволяющим обойти блокировку.

- Указатель коммутационного положения
  Коммутационное положение выключателя четко обозначено стрелкой, а также символом «О» в положении ОТКЛЮЧЕНО и «I» — в положении ВКЛЮЧЕНО.
- Выключатели для фронтальной установки
  Выключатели для фронтальной установки соединяются с поворотным приводом напрямую крепежными винтами или специальной муфтой в случае крепления через центральное отверстие.
- Выключатели для установки на монтажную панель
  Выключатели для установки на монтажную панель защелкиваются на стандартную рейку 35 мм в соответствии с EN 60715 или привинчиваются на монтажные панели. Элементы управления соединяются с нижней частью выключателя при помощи дверной муфты, разъединяемой в положении «0», и переключающего вала длиной 300 мм. При открытой двери шкафа управления можно обеспечить защиту от несанкционированного включения, вынув переключающий вал из нижней части выключателя. Монтажную глубину можно изменить в зависимости от своих потребностей путем укорачивания переключающего вала.
- Выключатели для установки в распределительные щиты
  Выключатели для установки в распределительные щиты подходят для применения в распределительных щитах, а также для коммутации внутри шкафов управления или распределительных щитов. Их монтажные размеры и размеры крышек соответствуют DIN 43880, что позволяет устанавливать их вместе с автоматическими выключателями под одним защитным экраном. Ручки управления блокируются в положении ВЫКЛ. не более чем 2 навесными замками с дужкой толщиной от 4 до 6 мм.
- Выключатели в литом корпусе:
  Для наружного монтажа отдельно стоящих главных и аварийных выключателей используются выключатели в литом корпусе со степенью защиты IP65. Элементы управления блокируются в положении ВЫКЛ. тремя навесными замками с дужкой толщиной от 4 до 8 мм. Каждый литой корпус оснащен N-клеммой и/или PE-клеммой.

[1] Варианты исполнения на 16 А имеют четыре коммутирующих элемента, 3-полюсные переключатели см. в главе «Переключатели нагрузки, главные и аварийные выключатели» и 6-полюсные — шесть коммутирующих элементов.


Выключатель для фронтальной установки с поворотным приводом, 3LD2704-0TK53


Выключатель для фронтальной установки с ручкой, 3LD2222-0TK1


3-полюсный переключатель для фронтальной установки с ручкой, 3LD2122-7UK01
см. в главе «Переключатели нагрузки, главные и аварийные выключатели»


6-полюсный выключатель для фронтальной установки с поворотным приводом, 3LD2103-3VK53


Выключатель для установки на монтажную панель с ручным дистанционным приводом, 3LD2144-0TK53


Выключатель для установки в распределительные щиты с ручкой, 3LD2530-0TK11


Выключатель в литом корпусе, 3LD2264-0TB5.


Выключатель для установки на монтажную панель с ручным дистанционным приводом, позволяющим обойти блокировку, 3LD2217-1TL13


Разъединитель постоянного тока 3LD2265-8VQ51-0AF6


Выключатель для установки на монтажную панель
250 А, с ручным дистанционным приводом, 3LD2418-0TK13

© Siemens, 2019

Технические характеристики

Стандарты			DIN VDE 0660, IEC 60947						
Выключатель		Тип	**3LD20**	**3LD21**	**3LD22**	**3LD25**	**3LD27**	**3LD28**	**3LD23**	**3LD24**
Номинальное напряжение изоляции U_i		В	690							
Номинальное рабочее напряжение U_e		В AC	690							
Номинальная частота		Гц	50...60							
Номинальное импульсное выдерживаемое напряжение U_{imp}		кВ	6	6	6	6	6	6	6	6
Номинальный кратковременно выдерживаемый ток (1-секундный ток, действующее значение)		А	340	640	640	1260	2000	2000	4000	4000
Защита от короткого замыкания, входной предохранитель (gL), не более		А	20	25	40	63	100	125	160	250
Номинальный условный ток короткого замыкания с входными предохранителями при 690 В, 50/60 Гц		кА действ.	50	50	50	50	50	20	50	50
Максимально допустимое значение I^2t		кА^{2}с	2,5	4	9	21	64	104	185	557
Допустимый сквозной ток предохранителя		кА	3	3,5	4,5	6	10	10	15	15
Номинальный длительный ток I_u		А	16	25	32	63	100	125	160	250
АС-21А. Выключатели	Номинальный рабочий ток I_e	А	16	25	32	63	100	125	160	250
АС-3. Пускатель электродвигателя Коммутация отдельных двигателей в нормальном режиме	Номинальная рабочая мощность при 220...240 В при 380...440 В при 660/690 В	кВт кВт кВт	3,0 5,5 5,5	4,0 7,5 7,5	5,5 9,5 9,5	11,0 18,5 15,0	18,5 30,0 22,0	22,0 37,0 30,0	35,0 50,0 37,0	55,0 110,0 45,0
АС-23А. Главные выключатели Ремонтные выключатели частая коммутация отдельных двигателей, но не в нормальном режиме	Номинальная рабочая мощность при 220...240 В при 380...440 В при 660/690 В	кВт кВт кВт	4,0 7,5 7,5	5,0 9,5 9,5	6,0 11,5 11,5	11,0 22,0 18,5	18,5 37,0 30,0	22,0 45,0 37,0	45,0 75,0 45,0	75,0 132,0 55,0
Потери мощности на полюс C!, I_e		Вт	0,5	1,1	1,8	4,5	7,5	12,0	36,0	36,0
Срок службы механической части	коммутационные циклы		100 000							
Частота коммутаций		1/ч	50							
Допустимая температура окружающей среды		°C	–25...+55							
Выполнение функции разъединения	не более	В	690							
Сечения проводников главной цепи [1]										
Одно- или многопроволочные Многопроволочные с кабельным наконечником (макс.)		мм^2 мм^2	1...6 4	1,5...16 10	1,5...16 10	2,5...35 16	4...50 35	4...50 35	16...185 150	16...185 150
Сечения присоединяемых проводников	Медные провода	AWG	18...10	14...8	14...8	14...6	12...1	12...1		
Момент затяжки клемм		Нм	1,5...2	2...2,5	2...2,5	2,5...3	2,5...3	2,5...3	9,5...10	9,5...10
Защита от прикосновения "%âë="...% EN 50274			Да							
Вспомогательные контакты										
Номинальное напряжение изоляции U_i		В	500							
Номинальное рабочее напряжение U_e		В AC	500							
Номинальный длительный ток I_u		А	10							
Номинальный рабочий ток I_e, АС-15	при 120 В при 220...240 В при 380...415 В при 500 В	А А А А	6 3 1,8 1,4							
Защита вспомогательных контактов от КЗ, макс. входной предохранитель (gL/gG)		А	10							
Сечение проводников вспомогательной цепи										
Тип подключения			Винтовые клеммы							
Одно- или многопроволочные Многопроволочные с кабельным наконечником		мм^2 мм^2	2 × (0,75...2,5), 1 × 4 2 × (0,75...1,5) 1 × 2,5							
Момент затяжки клемм		Нм	0,8							

[1] К некоторым устройствам в литой оболочке в зависимости от подвода кабелей можно подключить только проводники меньшего сечения.

Количество в заказе должно быть равно или кратно минимальной партии (PS/P. unit)

© Siemens, 2019

Выключатели 3LD для UL/CSA, используемые как Manual Motor Controller (ручной контроллер двигателя) [1]

Стандарты			UL/CSA							
Выключатель		Тип	**3LD20**	**3LD21**	**3LD22**	**3LD25**	**3LD27**	**3LD28**	**3LD23**	**3LD24**
Номинальное рабочее напряжение U_e		B AC	600	600	600	600	600	600	600	600
Номинальный длительный ток I_u		A	10	20	30	60	100	125	160	250
	Current rating		A 600	A 600	A 600	--	--	--	--	--
	Pilot Duty		P 600	P 600	P 600	--	--	--	--	--
Условный тепловой ток на открытом воздухе I_{th}		A	16	25	32	63	100	125	160	250
Максимальная номинальная мощность (AC-3)	3 ~ 120 В	HP	1	3	3	5	10	15	--	--
Двигатели переменного тока 40...60 Гц	240 В	HP	3	7,5	10 (7,5)[2]	15	30	40	40	50
(HP = л. с.)	480 В	HP	7,5	10	20 (15)[2]	40	60	75	75	100
	600 В	HP	10	15	30 (20)[2]	50	75	100	75	75
	1 ~ 120 В	HP	0,5	2	2	3	--	--	--	--
	240 В	HP	1,5	3	3	10	--	--	--	--
Сечения присоединяемых проводников l åä…/å C!%"%ä…, *,		AWG	18...10	14...8	14...8	14...6	12...1	12...1	1...MCM400	
Момент затяжки		Нм	1,5...2	2...2,5	2...2,5	2,5...3	2,5...3	2,5...3	10	10

[1] Выключатели 3LD для UL/CSA одобрены в соответствии с требованиями UL/CSA в качестве manual motor controller (ручной контроллер двигателя) и могут использоваться, в частности, как ремонтные выключатели в литом корпусе. При этом у них нет одобрения UL на использование в качестве главных выключателей.

[2] Значения в скобках указаны для устройств в литом корпусе.

7

© Siemens, 2019

Данные для выбора и заказа

Число и исполнение коммутирующих элементов		Номинальные значения при 50... 60 Гц, 380... 440 В			DT	Номер для заказа www.siemens.com/product?номер для заказа	PU (UNIT, SET, M)	PS / P. unit
Главные коммутирующие элементы	Вспомогательные коммутирующие элементы	P/AC-3	P/AC-23A	I_u/ AC-21A				
		кВт	кВт	А				
Главные и аварийные выключатели с поворотным приводом или приводом с ручкой • блокируемые в положении «0» не более чем 3 навесными замками: - 3LD20...3LD28: толщина дужки от 4 до 8 мм - 3LD23 и 3LD24: толщина дужки от 4 до 6 мм • Степень защиты с передней стороны — IP65 • Все выключатели — с поворотным приводом, исключение: 3LD23, 3LD24 — привод с ручкой • В комплекте клеммная крышка для питающих проводников • Лицевая панель: - 3LD20, 3LD21, 3LD22: 67 × 67 мм - 3LD25...3LD28: 90 × 90 мм - 3LD23...3LD24: 96 × 96 мм								
Крепление через четыре отверстия								
3	--	5,5	7,5	16	2	3LD2003-0TK5☐	1	1 шт.
		7,5	9,5	25	2	3LD2103-0TK5☐	1	1 шт.
		9,5	11,5	32	2	3LD2203-0TK5☐	1	1 шт.
		18,5	22,0	63	2	3LD2504-0TK5☐	1	1 шт.
		30	37,0	100	2	3LD2704-0TK5☐	1	1 шт.
		37	45,0	125	2	3LD2804-0TK5☐	1	1 шт.
		50	75,0	160	2	3LD2305-0TK1☐	1	1 шт.
		110	132,0	250	2	3LD2405-0TK1☐	1	1 шт.
3 + N	--	5,5	7,5	16	2	3LD2003-1TL5☐	1	1 шт.
		7,5	9,5	25	2	3LD2103-1TL5☐	1	1 шт.
		9,5	11,5	32	2	3LD2203-1TL5☐	1	1 шт.
		18,5	22,0	63	2	3LD2504-1TL5☐	1	1 шт.
		30,0	37,0	100	2	3LD2704-0TK5☐ +[1]	1	1 шт.
					2	3LD9280-0B	1	1 шт.
		37,0	45,0	125	2	3LD2804-0TK5☐ +[1]	1	1 шт.
					2	3LD9280-0B	1	1 шт.
		50	75,0	160	2	3LD2305-1TL1☐	1	1 шт.
		110	132,0	250	2	3LD2405-1TL1☐	1	1 шт.
3	1 НО + 1 НЗ	5,5	7,5	16	2	3LD2003-1TP5☐	1	1 шт.
		7,5	9,5	25	2	3LD2103-1TP5☐	1	1 шт.
		9,5	11,5	32	2	3LD2203-1TP5☐	1	1 шт.
		18,5	22,0	63	2	3LD2504-1TP5☐	1	1 шт.
		30,0	37,0	100	2	3LD2704-1TP5☐	1	1 шт.
		37	45,0	125	2	3LD2804-1TP5☐	1	1 шт.
		50,0	75,0	160	2	3LD2305-0TK1☐ +[2]	1	1 шт.
					2	3LD9200-5B	1	1 шт.
		110,0	132,0	250	2	3LD2405-0TK1☐ +[2]	1	1 шт.
					2	3LD9200-5B	1	1 шт.
3 + N	1 НО + 1 НЗ	5,5	7,5	16	2	3LD2003-2EP5☐	1	1 шт.
		7,5	9,5	25	2	3LD2103-2EP5☐	1	1 шт.
		9,5	11,5	32	2	3LD2203-1TL5☐ +[2]	1	1 шт.
					2	3LD9200-5B	1	1 шт.
		18,5	22,0	63	2	3LD2504-1TP5☐ +[1]	1	1 шт.
					2	3LD9250-0BA	1	1 шт.
		30,0	37,0	100	2	3LD2704-0TK5☐ +[1]	1	1 шт.
					2	3LD9280-0B +[2]	1	1 шт.
					2	3LD9200-5B	1	1 шт.
		37,0	45,0	125	2	3LD2804-0TK5☐ +[1]	1	1 шт.
					2	3LD9280-0B +[2]	1	1 шт.
					2	3LD9200-5B	1	1 шт.
		50,0	75,0	160	2	3LD2305-1TL1☐ +[2]	1	1 шт.
					2	3LD9200-5B	1	1 шт.
		110,0	132,0	250	2	3LD2405-1TL1☐ +[2]	1	1 шт.
					2	3LD9200-5B	1	1 шт.



3LD2203-0TK51



3LD2704-0TK53

Цвет элемента управления
черный
красно-желтый (аварийные)



[1] 4-й коммутирующий элемент в качестве нейтрального проводника заказывается отдельно, см. стр. 7/42, Принадлежности

[2] Вспомогательные контакты 1 НО + 1 НЗ заказываются отдельно, см. стр. 7/42, Принадлежности.

Количество в заказе должно быть равно или кратно минимальной партии (PS/P. unit)

© Siemens, 2019

Число и исполнение коммутирующих элементов		Номинальные значения при 50... 60 Гц, 380... 440 В			DT	Номер для заказа www.siemens.com/product?номер для заказа	PU (UNIT, SET, M)	PS / P. unit
Главные коммутирующие элементы	Вспомогательные коммутирующие элементы	P/AC-3	P/AC-23A	I_u/ AC-21A				
		кВт	кВт	А				
Главные и аварийные выключатели с приводом прямого действия (поворотный привод) • Блокируемые в положении «0» не более чем 3 навесными замками с дужкой толщиной от 4 до 8 мм • Степень защиты с передней стороны — IP65 • Все варианты исполнения — с поворотным приводом • В комплекте клеммная крышка для питающих проводников • Лицевая панель - 3LD20, 3LD21, 3LD22: 67 × 67 мм - 3LD25: 90 × 90 мм								
Крепление через центральное отверстие Ø 22,5 мм								
 3LD2254-0TK53	3	--	5,5	7,5	16	2	**3LD2054-0TK5☐**	1	1 шт.
			7,5	9,5	25	2	**3LD2154-0TK5☐**	1	1 шт.
			9,5	11,5	32	2	**3LD2254-0TK5☐**	1	1 шт.
			18,5	22	63	2	**3LD2555-0TK5☐**	1	1 шт.
	3 + N	--	5,5	7,5	16	2	**3LD2054-1TL5☐**	1	1 шт.
			7,5	9,5	25	2	**3LD2154-1TL5☐**	1	1 шт.
			9,5	11,5	32	2	**3LD2254-1TL5☐**	1	1 шт.
			18,5	22	63	2	**3LD2555-0TK5☐** + [1]	1	1 шт.
						2	**3LD9250-0BA**	1	1 шт.
	3	1 НО + 1 НЗ	5,5	7,5	16	2	**3LD2054-1TP5☐**	1	1 шт.
			7,5	9,5	25	2	**3LD2154-1TP5@**	1	1 шт.
			9,5	11,5	32	2	**3LD2254-0TK5☐** + [2]	1	1 шт.
						2	**3LD9200-5B**	1	1 шт.
			18,5	22	63	2	**3LD2555-0TK5☐** + [2]	1	1 шт.
						2	**3LD9200-5B**	1	1 шт.
	3 + N	1 НО + 1 НЗ	5,5	7,5	16	2	**3LD2054-2EP5☐**	1	1 шт.
			7,5	9,5	25	15	**3LD2154-2EP5☐**	1	1 шт.
			9,5	11,5	32	2	**3LD2254-1TL5☐** + [2]	1	1 шт.
						2	**3LD9200-5B**	1	1 шт.
			18,5	22	63	2	**3LD2555-0TK5☐** + [1]	1	1 шт.
						2	**3LD9250-0BA** + [2]	1	1 шт.
						2	**3LD9200-5B**	1	1 шт.

Цвет элемента управления

черный	1
красно-желтый (аварийные)	3

[1] 4-й коммутирующий элемент в качестве нейтрального проводника заказывается отдельно, см. стр. 7/42, Принадлежности

[2] Вспомогательные контакты 1 НО + 1 НЗ заказываются отдельно, см. стр. 7/42, Принадлежности

© Siemens, 2019

Число и исполнение коммутирующих элементов		Номинальные значения 50... 60 Гц, 380... 440 В		DT	Номер для заказа www.siemens.com/product?номер для заказа	PU (UNIT, SET, M)	PS / P. unit
Главные коммутирующие элементы	Вспомогательные коммутирующие элементы	P/AC-23A	I_u				
		кВт	А				
Главные и аварийные выключатели с приводом прямого действия (привод с ручкой)							
• Блокируемые в положении «0» (или в положении «I» после самостоятельной модификации) не более чем 2 навесными замками с дужкой толщиной от 4 до 6 мм							
• Степень защиты с передней стороны — IP65							
• В комплекте клеммная крышка для питающих проводников							
• Лицевая панель							
- 48 × 48 мм							
Крепление через четыре отверстия							
3	--	7,5	16	2	**3LD2022-0TK1☐**	1	1 шт.
		9,5	25	2	**3LD2122-0TK1☐**	1	1 шт.
		11,5	32	2	**3LD2222-0TK1☐**	1	1 шт.
3 + N	--	7,5	16	2	**3LD2022-1TL1☐**	1	1 шт.
		9,5	25	2	**3LD2122-1TL1☐**	1	1 шт.
		11,5	32	2	**3LD2222-0TK1☐**	1	1 шт.
				+ [1] 2	**3LD9220-0B**	1	1 шт.
3	1 НО + 1 НЗ	7,5	16	2	**3LD2022-0TK1☐**	1	1 шт.
				+ [2] 2	**3LD9200-5B**	1	1 шт.
		9,5	25	2	**3LD2122-0TK1☐**	1	1 шт.
				+ [2] 2	**3LD9200-5B**	1	1 шт.
		11,5	32	2	**3LD2222-0TK1☐**	1	1 шт.
				+ [2] 2	**3LD9200-5B**	1	1 шт.
3 + N	1 НО + 1 НЗ	7,5	16	2	**3LD2022-1TL1☐**	1	1 шт.
				+ [2] 2	**3LD9200-5B**	1	1 шт.
		9,5	25	2	**3LD2122-1TL1☐**	1	1 шт.
				+ [2] 2	**3LD9200-5B**	1	1 шт.
		11,5	32	2	**3LD2222-0TK1☐**	1	1 шт.
				+ [1] 2	**3LD9220-0B**	1	1 шт.
				+ [2] 2	**3LD9200-5B**	1	1 шт.



3LD2222-0TK11

Цвет элемента управления ☐

черный	1
красно-желтый (аварийные)	3

[1] 4-й коммутирующий элемент в качестве нейтрального проводника заказывается отдельно, см. стр. 7/42, Принадлежности

[2] Вспомогательные контакты 1 НО + 1 НЗ заказываются отдельно, см. стр. 7/42, Принадлежности

© Siemens, 2019

	Число и исполнение коммутирующих элементов		Номинальные значения при 50... 60 Гц, 380... 440 В		DT	Номер для заказа www.siemens.com/product?номер для заказа	PU (UNIT, SET, M)	PS / P. unit
	Главные коммутирующие элементы	Вспомогательные коммутирующие элементы	P/AC-23A	I_u				
			кВт	A				
	Главные и аварийные выключатели с приводом прямого действия (привод с ручкой)							
	• Блокируемые в положении «0» (или, после самостоятельной модификации, в положении «I») не более чем 2 навесными замками с толщиной дужки от 4 до 6 мм							
	• Степень защиты с передней стороны — IP65							
	• В комплекте клеммная крышка для питающих проводников							
	• Лицевая панель: 48 × 48 мм							
Крепление через центральное отверстие Ø 22,5 мм								
 3LD2150-0TK13	3	--	7,5	16	2	**3LD2050-0TK1□**	1	1 шт.
			9,5	25	2	**3LD2150-0TK1□**	1	1 шт.
			11,5	32	2	**3LD2250-0TK1□**	1	1 шт.
	3 + N	--	7,5	16	2	**3LD2050-1TL1□**	1	1 шт.
			9,5	25	2	**3LD2150-0TK1□** +[2]	1	1 шт.
					2	**3LD9200-5B**	1	1 шт.
			11,5	32	2	**3LD2250-0TK1□** +[2]	1	1 шт.
					2	**3LD9200-5B**	1	1 шт.
	3	1 НО + 1 НЗ	7,5	16	2	**3LD2050-0TK1□** +[2]	1	1 шт.
					2	**3LD9200-5B**	1	1 шт.
			9,5	25	2	**3LD2150-0TK1□** +[2]	1	1 шт.
					2	**3LD9200-5B**	1	1 шт.
			11,5	32	2	**3LD2250-0TK1□** +[2]	1	1 шт.
					2	**3LD9200-5B**	1	1 шт.
	3 + N	1 НО + 1 НЗ	7,5	16	2	**3LD2050-1TL1□** +[2]	1	1 шт.
					2	**3LD9200-5B**	1	1 шт.
			9,5	25	2	**3LD2150-0TK1□** +[1]	1	1 шт.
					2	**3LD9220-0B** +[2]	1	1 шт.
					2	**3LD9200-5B**	1	1 шт.
			11,5	32	2	**3LD2250-0TK1□** +[1]	1	1 шт.
					2	**3LD9220-0B** +[2]	1	1 шт.
					2	**3LD9200-5B**	1	1 шт.

Цвет элемента управления	
черный	1
красно-желтый (аварийные)	3

[1] 4-й коммутирующий элемент в качестве нейтрального проводника заказывается отдельно, см. стр. 7/42, Принадлежности

[2] Вспомогательные контакты 1 НО + 1 НЗ заказываются отдельно, см. стр. 7/42, Принадлежности

© Siemens, 2019

	Число и исполнение коммутирующих элементов		Номинальные значения при 50...60 Гц, 380...440 В			DT	Номер для заказа www.siemens.com/product?номер для заказа	PU (UNIT, SET, M)	PS / P. unit
	Главные коммутирующие элементы	Вспомогательные коммутирующие элементы	P/AC-3	P/AC-23A	I_u				
			кВт	кВт	А				
	Главные и аварийные выключатели с приводом прямого действия (поворотный привод или привод с ручкой), 6-полюсные • блокируемые в положении «0» не более чем 3 навесными замками: - 3LD20...3LD28: толщина дужки от 4 до 8 мм - 3LD23 и 3LD24: толщина дужки от 4 до 6 мм • Степень защиты с передней стороны — IP65 • Все варианты исполнения — с поворотным приводом Исключение: 3LD23, 3LD24 — привод с ручкой • В комплекте клеммная крышка для питающих проводников • Лицевая панель - 3LD20, 3LD21, 3LD22: 67 × 67 мм - 3LD25: 90 × 90 мм - 3LD23...3LD24: 96 × 96 мм								
Крепление через четыре отверстия									
 3LD2103-3VK53	6	--	7,5	9,5	25	2	**3LD2103-3VK5☐**	1	1 шт.
			9,5	11,5	32	2	**3LD2203-3VK5☐**	1	1 шт.
			18,5	22,0	63	2	**3LD2504-3VK5☐**	1	1 шт.
			50	75	160	2	**3LD2305-3VK1☐**	1	1 шт.
			110	132	250	2	**3LD2405-3VK1☐**	1	1 шт.
	6	1 НО + 1 НЗ	7,5	9,5	25	2	**3LD2103-4VP5☐**	1	1 шт.

Цвет элемента управления — 1
черный — 1
красно-желтый (аварийные) — 3

Количество в заказе должно быть равно или кратно минимальной партии (PS/P. unit)

© Siemens, 2019

Данные для выбора и заказа

Число и исполнение коммутирующих элементов		Номинальные значения при 50...60 Гц, 380...440 В		DT	Номер для заказа www.siemens.com/product?номер для заказа	PU (UNIT, SET, M)	PS / P. unit
Главные коммутирующие элементы	Вспомогательные коммутирующие элементы	P/AC-23A	I_u				
		кВт	A				
Главные и аварийные выключатели с ручным дистанционным приводом							
• со штоком							
• блокируемые в положении «0» не более чем 3 навесными замками: - 3LD20...3LD28: толщина дужки от 4 до 8 мм - 3LD23 и 3LD24: толщина дужки от 4 до 6 мм							
• Степень защиты с передней стороны — IP65							
• Ручной дистанционный привод со встроенной компенсацией отклонений (от 16 до 125 А)							
• Все варианты исполнения — с поворотным приводом Исключение: 3LD23, 3LD24 — привод с ручкой							
• Крепление винтами или путем защелкивания на стандартную рейку 35 мм (от 16 до 125 А),							
• В комплекте клеммная крышка для питающих проводников							
• Лицевая панель - 3LD20, 3LD21, 3LD22: 67 × 67 мм - 3LD25...3LD28: 90 × 90 мм - 3LD23...3LD24: 96 × 96 мм							
• Монтажные размеры - 3LD20, 3LD21, 3LD22: 380 мм - 3LD25...3LD28: 390 мм - 3LD23...3LD24: 600 м							
Крепление через четыре отверстия							
3	--	7,5	16	2	**3LD2013-0TK5☐**	1	1 шт.
		9,5	25	2	**3LD2113-0TK5☐**	1	1 шт.
		11,5	32	2	**3LD2213-0TK5☐**	1	1 шт.
		22	63	2	**3LD2514-0TK5☐**	1	1 шт.
		37	100	2	**3LD2714-0TK5☐**	1	1 шт.
		45	125	2	**3LD2814-0TK5☐**	1	1 шт.
		75	160	2	**3LD2318-0TK1☐**	1	1 шт.
		132	250	2	**3LD2418-0TK1☐**	1	1 шт.
3 + N	--	7,5	16	2	**3LD2013-1TL5☐**	1	1 шт.
		9,5	25	2	**3LD2113-1TL5☐**	1	1 шт.
		11,5	32	2	**3LD2213-1TL5☐**	1	1 шт.
		22	63	2	**3LD2514-1TL5☐**	1	1 шт.
		37	100	2	**3LD2714-0TK5☐**	1	1 шт.
				+ [1] 2	**3LD9280-0C**	1	1 шт.
		45	125	2	**3LD2814-0TK5☐**	1	1 шт.
				+ [1] 2	**3LD9280-0C**	1	1 шт.
		75	160	2	**3LD2318-1TL1☐**	1	1 шт.
		132	250	2	**3LD2418-1TL1☐**	1	1 шт.



3LD2213-0TK53

Цвет элемента управления — ☐

черный	1
красно-желтый (аварийные)	3

[1] 4-й коммутирующий элемент в качестве нейтрального проводника заказывается отдельно, см. стр. 7/42, Принадлежности

© Siemens, 2019



3LD2213-0TK53

Число и исполнение коммутирующих элементов		Номинальные значения при 50...60 Гц, 380...440 В		DT	Номер для заказа www.siemens.com/product?номер для заказа	PU (UNIT, SET, M)	PS / P. unit
Главные коммутирующие элементы	Вспомогательные коммутирующие элементы	P/AC-23A	I_u				
		кВт	А				
3	1 НО + 1 НЗ	7,5	16	2	3LD2013-0TK5☐ +2)	1	1 шт.
				2	3LD9200-5C	1	1 шт.
		9,5	25	2	3LD2113-0TK5☐ +2)	1	1 шт.
				2	3LD9200-5C	1	1 шт.
		11,5	32	2	3LD2213-0TK5☐ +2)	1	1 шт.
				2	3LD9200-5C	1	1 шт.
		22	63	2	3LD2514-0TK5☐ +2)	1	1 шт.
				2	3LD9200-5C	1	1 шт.
		37	100	2	3LD2714-0TK5☐ +2)	1	1 шт.
				2	3LD9200-5C	1	1 шт.
		45	125	2	3LD2814-0TK5☐ +2)	1	1 шт.
				2	3LD9200-5C	1	1 шт.
		75	160	2	3LD2318-0TK1☐ +2)	1	1 шт.
				2	3LD9200-5C	1	1 шт.
		132	250	2	3LD2418-0TK1☐ +2)	1	1 шт.
				2	3LD9200-5C	1	1 шт.
3 + N	1 НО + 1 НЗ	7,5	16	2	3LD2013-1TL5☐ +2)	1	1 шт.
				2	3LD9200-5C	1	1 шт.
		9,5	25	2	3LD2113-1TL5☐ +2)	1	1 шт.
				2	3LD9200-5C	1	1 шт.
		11,5	32	2	3LD2213-1TL5☐ +2)	1	1 шт.
				2	3LD9200-5C	1	1 шт.
		22	63	2	3LD2514-1TL5☐ +2)	1	1 шт.
				2	3LD9200-5C	1	1 шт.
		37	100	2	3LD2714-0TK5☐ +1)	1	1 шт.
				2	3LD9280-0C +2)	1	1 шт.
				2	3LD9200-5C	1	1 шт.
		45	125	2	3LD2814-0TK5☐ +1)	1	1 шт.
				2	3LD9280-0C +2)	1	1 шт.
				2	3LD9200-5C	1	1 шт.
		75	160	2	3LD2318-1TL1☐ +2)	1	1 шт.
				2	3LD9200-5C	1	1 шт.
		132	250	2	3LD2418-1TL1☐ +2)	1	1 шт.
				2	3LD9200-5C	1	1 шт.

Цвет элемента управления

черный 1
красно-желтый (аварийные) 3

1) 4-й коммутирующий элемент в качестве нейтрального проводника заказывается отдельно, см. стр. 7/42, Принадлежности

2) Вспомогательные контакты 1 НО + 1 НЗ заказываются отдельно, см. стр. 7/42, Принадлежности

Количество в заказе должно быть равно или кратно минимальной партии (PS/P. unit)

© Siemens, 2019

	Число и исполнение коммутирующих элементов		Номинальные значения при 50...60 Гц, 380...440 В		DT	Номер для заказа www.siemens.com/product?номер для заказа	PU (UNIT, SET, M)	PS / P. unit
	Главные коммутирующие элементы	Вспомогательные коммутирующие элементы	P/AC-23A	I_u				
			кВт	A				

Главные и аварийные выключатели с ручным дистанционным приводом

- со штоком
- блокируемые в положении «0» не более чем 3 навесными замками:
  - 3LD20...3LD28: толщина дужки от 4 до 8 мм
  - 3LD23 и 3LD24: толщина дужки от 4 до 6 мм
- Степень защиты с передней стороны — IP65
- Ручной дистанционный привод со встроенной компенсацией отклонений (от 16 до 125 A)
- Все варианты исполнения с поворотным приводом
- Крепление винтами или путем защелкивания на стандартную рейку 35 мм (от 16 до 125 A),
- В комплекте клеммная крышка для питающих проводников
- Лицевая панель
  - 3LD20, 3LD21, 3LD22: 67 × 67 мм
  - 3LD25: 90 × 90 мм
- Монтажные размеры
  - 3LD20, 3LD21, 3LD22: 380 мм
  - 3LD25: 390 мм

Крепление через центральное отверстие Ø 22,5 мм



3LD2144-0TK53

3	--	7,5	16	2	**3LD2044-0TK5☐**	1	1 шт.
		9,5	25	2	**3LD2144-0TK5☐**	1	1 шт.
		11,5	32	2	**3LD2244-0TK5☐**	1	1 шт.
		22	63	2	**3LD2545-0TK5☐**	1	1 шт.
3 + N	--	7,5	16	2	**3LD2044-1TL5☐**	1	1 шт.
		9,5	25	2	**3LD2144-1TL5☐**	1	1 шт.
		11,5	32	2	**3LD2244-1TL5☐**	1	1 шт.
		22	63	2	**3LD2545-0TK5☐** +[1]	1	1 шт.
				2	**3LD9250-0CA**	1	1 шт.
3	1 HO + 1 H3	7,5	16	2	**3LD2044-0TK5☐** +[2]	1	1 шт.
				2	**3LD9200-5C**	1	1 шт.
		9,5	25	2	**3LD2144-0TK5☐** +[2]	1	1 шт.
				2	**3LD9200-5C**	1	1 шт.
		11,5	32	2	**3LD2244-0TK5☐** +[2]	1	1 шт.
				2	**3LD9200-5C**	1	1 шт.
		22	63	2	**3LD2545-0TK5☐** +[2]	1	1 шт.
				2	**3LD9200-5C**	1	1 шт.
3 + N	1 HO + 1 H3	7,5	16	2	**3LD2044-1TL5☐** +[2]	1	1 шт.
				2	**3LD9200-5C**	1	1 шт.
		9,5	25	2	**3LD2144-1TL5☐** +[2]	1	1 шт.
				2	**3LD9200-5C**	1	1 шт.
		11,5	32	2	**3LD2244-1TL5☐** +[2]	1	1 шт.
				2	**3LD9200-5C**	1	1 шт.
		22	63	2	**3LD2545-0TK5☐** +[1]	1	1 шт.
				2	**3LD9250-0CA** +[2]	1	1 шт.
				2	**3LD9200-5C**	1	1 шт.

Цвет элемента управления	
черный	1
красно-желтый (аварийные)	3

[1] 4-й коммутирующий элемент в качестве нейтрального проводника заказывается отдельно, см. стр. 7/42, Принадлежности

[2] Вспомогательные контакты 1 HO + 1 H3 заказываются отдельно, см. стр. 7/42, Принадлежности

© Siemens, 2019

Число и исполнение коммутирующих элементов		Номинальные значения при 50...60 Гц, 380...440 В			DT	Номер для заказа www.siemens.com/product?номер для заказа	PU (UNIT, SET, M)	PS / P. unit
Главные коммутирующие элементы	Вспомогательные коммутирующие элементы	P/AC-3	P/AC-23A	I_u				
		кВт	кВт	А				
Главные и аварийные выключатели с ручным дистанционным приводом (6-полюсные) • Блокируемые в положении «0» не более чем 3 навесными замками с дужкой толщиной от 4 до 8 мм • Степень защиты с передней стороны — IP65 • Ручной дистанционный привод со встроенной компенсацией отклонений (для 3LD21) • Все варианты исполнения — с поворотным приводом Исключение: 3LD23 и 3LD24 с ручным дистанционным приводом и ручкой • Крепление винтами или путем защелкивания на стандартную рейку 35 мм • В комплекте клеммная крышка для питающих проводников • Лицевая панель - 3LD20, 3LD21, 3LD22: 67 × 67 мм - 3LD23, 3LD24: 96 × 96 мм								
Крепление через четыре отверстия								
6	--	7,5	9,5	25	15	**3LD2113-3VK5☐**	1	1 шт.
6	--	50	75	160	2	**3LD2318-3VK1☐**	1	1 шт.
6	--	110	132	250	2	**3LD2418-3VK1☐**	1	1 шт.
6	1 НО + 1 НЗ	9,5	9,5	25	15	**3LD2113-4VP5☐**	1	1 шт.



3LD2113-3VK51

Цвет элемента управления

черный	1
красно-желтый (аварийные)	3

Количество в заказе должно быть равно или кратно минимальной партии (PS/P. unit)

© Siemens, 2019

Число и исполнение коммутирующих элементов		Номинальные значения при 50...60 Гц, 380...440 В		DT	Номер для заказа www.siemens.com/product?номер для заказа	PU (UNIT, SET, M)	PS / P. unit
Главные коммутирующие элементы	Вспомогательные коммутирующие элементы	P/AC-23A	I_u				
		кВт	А				
Главные и аварийные выключатели с ручным дистанционным приводом, позволяющим обойти блокировку (привод с ручкой)							
Главные и аварийные выключатели 3LD, оснащенные ручным дистанционным приводом с возможностью обхода блокировки, позволяют выполнять ремонт, сервисные работы или проверку электрических установок и машин, не прерывая их электроснабжения. При помощи ручного дистанционного привода с обходом блокировки электрики могут обойти блокировку выключателя в положении ВКЛ. и открыть дверь шкафа управления в то время, пока установка включена.							
Главные и аварийные выключатели 3LD с ручным дистанционным приводом, позволяющим обойти блокировку, одобрены в соответствии с требованиями UL 508.							
• С переключающим валом длиной 300 мм							
• Блокируемые в положении «0» не более чем 3 навесными замками с дужкой толщиной от 4 до 6 мм							
• Степень защиты с передней стороны — IP65							
• Ручной дистанционный привод с ручкой и встроенной компенсацией отклонений							
• Крепление винтами или путем защелкивания на стандартную рейку 35 мм							
• В комплекте клеммная крышка для питающих проводников							
• Лицевая панель 65 × 65 мм							
Крепление через четыре отверстия							
3	--	7,5	16	5	**3LD2017-0TK1☐**	1	1 шт.
		11,5	32	5	**3LD2217-0TK1☐**	1	1 шт.
		22	63	5	**3LD2517-0TK1☐**	1	1 шт.
3 + N	--	7,5	16	5	**3LD2017-1TL1☐**	1	1 шт.
		11,5	32	5	**3LD2217-1TL1☐**	1	1 шт.
		22	63	15	**3LD2517-1TL1☐**	1	1 шт.



3LD2017-0TK..

Цвет элемента управления

черный	1
красно-желтый (аварийные)	3

© Siemens, 2019

Принадлежности

Ручные дистанционные приводы от 100 до 250 А с возможностью обхода блокировки

Для выключателей-разъединителей с ручным дистанционным приводом можно собрать вместе со следующими компонентами из серии 8UC7 ручной дистанционный привод, позволяющий обходить блокировку.

Для этого используются следующие компоненты:

- Для выключателей-разъединителей с ручным дистанционным приводом 3LD27 и 3LD28:
  - 8UC7110-1BB
  - 8UC7120-3BB
  - 8UC6011
- Для выключателей-разъединителей с ручным дистанционным приводом 3LD23 и 3LD24:
  - 8UC7210-1BB
  - 8UC7220-3BB
  - 8UC6012

7

	Поворотный привод Тип	Типоразмер	Сечение переключающего вала мм × мм	Исполнение [2]	DT	Комплектующие для ручных дистанционных приводов 8UC7 Номер для заказа www.siemens.com/product?номер для заказа	PU (UNIT, SET, M)	PS / P. unit
Компоненты для 3LD27, 3LD28								
 8UC71	8UC71	1	6 × 6	Стандартное	10	**8UC7110-1BB**	1	1 шт.
				Аварийное	10	**8UC7120-3BB**	1	1 шт.
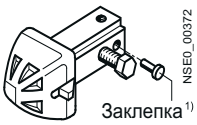 8UC6011	8UC71	1	6 × 6	–	3	**8UC6011**	1	1 шт.
Компоненты для 3LD23, 3LD24								
 8UC74	8UC72	2	8 × 8	Стандартное	10	**8UC7210-1BB**	1	1 шт.
				Аварийное	10	**8UC7220-3BB**	1	1 шт.
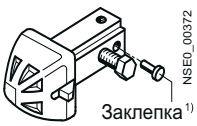 8UC6012	8UC72	2	8 × 8	--	3	**8UC6012**	1	1 шт.

1) Кодировка от неправильного монтажа

2) Стандартное: рукоятка — титаново-серая, экран — светло-серый; аварийное: рукоятка — красная, экран — желтый.

© Siemens, 2019

Данные для выбора и заказа

Число и исполнение коммутирующих элементов		Номинальные значения при 50...60 Гц, 380...440 В		DT	Номер для заказа www.siemens.com/product?номер для заказа	PU (UNIT, SET, M)	PS / P. unit
Главные коммутирующие элементы	Вспомогательные коммутирующие элементы	P/AC-23A кВт	I_u A				
					Выключатели ВКЛ./ВЫКЛ. и аварийные выключатели, с экраном и ручкой		
					• С винтовым креплением • С креплением для защелкивания на стандартную рейку 35 мм (от 16 до 125 А) • Блокируемые в положении «0» не более чем 2 навесными замками с дужкой толщиной от 4 до 6 мм (160 А) или не более чем 3 навесными замками с дужкой толщиной от 4 до 6 мм (250 А) • Степень защиты с передней стороны — IP44 • В комплекте клеммная крышка для питающих проводников (только 160 и 250 А).		
3	--	7,5	16	2	**3LD2030-0TK1☐**	1	1 шт.
		9,5	25	2	**3LD2130-0TK1☐**	1	1 шт.
		11,5	32	2	**3LD2230-0TK1☐**	1	1 шт.
		22	63	2	**3LD2530-0TK1☐**	1	1 шт.
		37	100	2	**3LD2730-0TK1☐**	1	1 шт.
		45	125	2	**3LD2830-0TK1☐**	1	1 шт.
		75	160	2	**3LD2330-0TK1☐**	1	1 шт.
		132	250	2	**3LD2430-0TK1☐**	1	1 шт.
3 + N	--	7,5	16	2	**3LD2030-1TL1☐**	1	1 шт.
		9,5	25	2	**3LD2130-0TK1☐** + [1]	1	1 шт.
				2	**3LD9220-0C**	1	1 шт.
		11,5	32	2	**3LD2230-0TK1☐** + [1]	1	1 шт.
				2	**3LD9220-0C**	1	1 шт.
		22	63	2	**3LD2530-0TK1☐** + [1]	1	1 шт.
				2	**3LD9250-0CA**	1	1 шт.
		37	100	2	**3LD2730-0TK1☐** + [1]	1	1 шт.
				2	**3LD9280-0C**	1	1 шт.
		45	125	2	**3LD2830-0TK1☐** + [1]	1	1 шт.
				2	**3LD9280-0C**	1	1 шт.
		75	160	2	**3LD2330-0TK1☐** + [1]	1	1 шт.
				2	**3LD9240-0C**	1	1 шт.
		132	250	2	**3LD2430-0TK1☐** + [1]	1	1 шт.
				2	**3LD9240-0C**	1	1 шт.



3LD2530-0TK13



3LD2330-0TK11

Цвет элемента управления

черный	1
красно-желтый (аварийные)	3

[1] 4-й коммутирующий элемент в качестве нейтрального проводника заказывается отдельно,
см. стр. 7/42, Принадлежности, Принадлежности для установки на монтажную панель

© Siemens, 2019

	Число и исполнение коммутирующих элементов		Номинальные значения при 50...60 Гц, 380...440 В		DT	Номер для заказа www.siemens.com/product?номер для заказа	PU (UNIT, SET, M)	PS / P. unit
	Главные коммутирующие элементы	Вспомогательные коммутирующие элементы	P/AC-23A	I_u				
			кВт	А				
 3LD2530-0TK11	3	1 НО + 1 НЗ	7,5	16	2	**3LD2030-0TK1□** +[2]	1	1 шт.
					2	**3LD9200-5C**	1	1 шт.
			9,5	25	2	**3LD2130-0TK1□** +[2]	1	1 шт.
					2	**3LD9200-5C**	1	1 шт.
			11,5	32	2	**3LD2230-0TK1□** +[2]	1	1 шт.
					2	**3LD9200-5C**	1	1 шт.
			22	63	2	**3LD2530-0TK1□** +[2]	1	1 шт.
					2	**3LD9200-5C**	1	1 шт.
			37	100	2	**3LD2730-0TK1□** +[2]	1	1 шт.
					2	**3LD9200-5C**	1	1 шт.
			45	125	2	**3LD2830-0TK1□** +[2]	1	1 шт.
					2	**3LD9200-5C**	1	1 шт.
			75	160	2	**3LD2330-0TK1□** +[2]	1	1 шт.
					2	**3LD9200-5C**	1	1 шт.
			132	250	2	**3LD2430-0TK1□** +[2]	1	1 шт.
					2	**3LD9200-5C**	1	1 шт.
	3 + N	1 НО + 1 НЗ	7,5	16	2	**3LD2030-1TL1□** +[2]	1	1 шт.
					2	**3LD9200-5C**	1	1 шт.
			9,5	25	2	**3LD2130-0TK1□** +[2]	1	1 шт.
					2	**3LD9200-5C** +[1]	1	1 шт.
					2	**3LD9220-0C**	1	1 шт.
			11,5	32	2	**3LD2230-0TK1□** +[2]	1	1 шт.
					2	**3LD9200-5C** +[1]	1	1 шт.
					2	**3LD9220-0C**	1	1 шт.
			22	63	2	**3LD2530-0TK1□** +[2]	1	1 шт.
					2	**3LD9200-5C** +[1]	1	1 шт.
					2	**3LD9250-0CA**	1	1 шт.
			37	100	2	**3LD2730-0TK1□** +[2]	1	1 шт.
					2	**3LD9200-5C** +[1]	1	1 шт.
					2	**3LD9280-0C**	1	1 шт.
			45	125	2	**3LD2830-0TK1□** +[2]	1	1 шт.
					2	**3LD9200-5C** +[1]	1	1 шт.
					2	**3LD9280-0C**	1	1 шт.
			75	160	2	**3LD2330-0TK1□** +[2]	1	1 шт.
					2	**3LD9200-5C** +[1]	1	1 шт.
					2	**3LD9240-0C**	1	1 шт.
			132	250	2	**3LD2430-0TK1□** +[2]	1	1 шт.
					2	**3LD9200-5C** +[1]	1	1 шт.
					2	**3LD9240-0C**	1	1 шт.

Цвет элемента управления

черный	1
красно-желтый (аварийные)	3

[1] 4-й коммутирующий элемент в качестве нейтрального проводника заказывается отдельно,
см. стр. 7/42, Принадлежности для установки на монтажную панель

[2] Вспомогательные контакты 1 НО + 1 НЗ заказываются отдельно, см. стр. 7/42, Принадлежности

© Siemens, 2019

Данные для выбора и заказа



3LD2164-0TB53

Число и исполнение коммутирующих элементов: Главные коммутирующие элементы	Число и исполнение коммутирующих элементов: Вспомогательные коммутирующие элементы	Клемма в основании	Номинальные значения при 50...60 Гц, 380...440 В: P/AC-23A, кВт	Номинальные значения при 50...60 Гц, 380...440 В: I_u, A	DT	Номер для заказа www.siemens.com/product?номер для заказа	PU (UNIT, SET, M)	PS / P. unit
Главные и аварийные выключатели								
• С клеммой N или PE в основании								
• Блокируемые в положении «0» не более чем 3 навесными замками с дужкой толщиной от 4 до 8 мм								
• Степень защиты IP65								
• Поворотный привод с креплением через центральное отверстие								
• Для вспомогательных контактов, устанавливаемых на основании								
• Метрическое резьбовое соединение								
3	--	PE + N	7,5	16	2	**3LD2064-0TB5□**	1	1 шт.
		PE + N	9,5	25	2	**3LD2164-0TB5□**	1	1 шт.
		PE + N	11,5	32	2	**3LD2264-0TB5□**	1	1 шт.
		PE + N	22	63	2	**3LD2565-0TB5□**	1	1 шт.
		PE + N	37	100	2	**3LD2766-0TB5□**	1	1 шт.
		PE + N	45	125	2	**3LD2866-0TB5□**	1	1 шт.
3 + N	--	PU	7,5	16	2	**3LD2064-1TC5□**	1	1 шт.
		PU	9,5	25	2	**3LD2164-1TC5□**	1	1 шт.
		PU	11,5	32	15	**3LD2264-1TC5□**	1	1 шт.
		PU	22	63	5	**3LD2565-1TC5□**	1	1 шт.
		PE + N	37	100	2	**3LD2766-0TB5□** +[1]	1	1 шт.
					2	**3LD9280-0C**	1	1 шт.
		PE + N	45	125	2	**3LD2866-0TB5□** +[1]	1	1 шт.
					2	**3LD9280-0C**	1	1 шт.
3	1 НО + 1 НЗ	N	7,5	16	2	**3LD2064-1GP5□**	1	1 шт.
		N	9,5	25	2	**3LD2164-1GP5□**	1	1 шт.
		N	11,5	32	2	**3LD2264-1GP5□**	1	1 шт.
		N	22	63	2	**3LD2565-1GP5□**	1	1 шт.
		N	37	100	2	**3LD2766-1GP5□**	1	1 шт.
		N	45	125	2	**3LD2866-1GP5□**	1	1 шт.
3 + N	1 НО + 1 НЗ	PU	7,5	16	2	**3LD2064-1TC5□** +[2]	1	1 шт.
					2	**3LD9200-5C**	1	1 шт.
		PU	9,5	25	2	**3LD2164-1TC5□** +[2]	1	1 шт.
					2	**3LD9200-5C**	1	1 шт.
		PU	11,5	32	15	**3LD2264-1TC5□** +[2]	1	1 шт.
					2	**3LD9200-5C**	1	1 шт.
		PU	22	63	5	**3LD2565-1TC5□** +[2]	1	1 шт.
					2	**3LD9200-5C**	1	1 шт.
		N	37	100	2	**3LD2766-1GP5□** +[1]	1	1 шт.
					2	**3LD9280-0C**	1	1 шт.
		N	45	125	2	**3LD2866-1GP5□** +[1]	1	1 шт.
					2	**3LD9280-0C**	1	1 шт.

Цвет элемента управления	
черный	1
красно-желтый (аварийные)	3

[1] 4-й коммутирующий элемент в качестве нейтрального проводника заказывается отдельно, см. стр. 7/42, Принадлежности для установки на монтажную панель

[2] Вспомогательные контакты 1 НО + 1 НЗ заказываются отдельно, см. стр. 7/42, Принадлежности

© Siemens, 2019

Число и исполнение коммутирующих элементов		Клемма в основании	Номинальные значения при 50...60 Гц, 380...440 В			DT	Номер для заказа www.siemens.com/product?номер для заказа	PU (UNIT, SET, M)	PS / P. unit	
Главные коммутирующие элементы	Вспомогательные коммутирующие элементы		P/AC-3	P/AC-23A	I_u					
			кВт	кВт	А					
Главные и аварийные выключатели с поворотным приводом (6-полюсные)										
• С клеммой N или PE в основании										
• Степень защиты IP65										
• Метрическое резьбовое соединение										
6	--	PE + N	7,5	9,5	25	2	**3LD2165-3VB5☐**	1	1 шт.	12R
		PE + N	9,5	11,5	32	2	**3LD2265-3VB5☐**	1	1 шт.	12R
		PE + N	18,5	22,0	63	2	**3LD2566-3VB5☐**	1	1 шт.	12R
6	1 НО + 1 НЗ	N	7,5	9,5	25	2	**3LD2165-4VD5☐**	1	1 шт.	12R
		N	9,5	11,5	32	2	**3LD2265-4VD5☐**	1	1 шт.	12R
		PE + N	18,5	22,0	63	2	**3LD2566-4VD5☐**	1	1 шт.	12R



3LD2165-3VB53

Цвет элемента управления

черный	1
красно-желтый (аварийные)	3

7

Количество в заказе должно быть равно или кратно минимальной партии (PS/P. unit)

© Siemens, 2019

Данные для выбора и заказа

	Напряжение сети	Номинальный ток I_e при 800 В DC		DT	Номер для заказа www.siemens.com/product?номер для заказа	PU (UNIT, SET, M)	PS / P. unit
	макс.	DC-21A	DC-22A				
	В DC	A	A				
	Разъединители постоянного тока в литом корпусе						
	• Литой корпус IP65						
	• Метрическое резьбовое соединение						
	• (Ш × В × Г) 146 × 199 × 136 мм						
	• Сечения присоединяемых проводников:						
	- одно- и многопроволочные 1,5...16 мм^2						
	- многопроволочные с кабельным наконечником, макс. 10 мм^2						
	• Блокируемые замком						
 3LD2265-8VQ5.-0AF6	800	32	16	2	**3LD2265-8VQ5□-0AF6**	1	1 шт.

Цвет элемента управления

черный	1
красно-желтый (аварийные)	3

	Напряжение сети	Номинальный ток I_e при 800 В DC		DT	Номер для заказа www.siemens.com/product?номер для заказа	PU (UNIT, SET, M)	PS / P. unit
	макс.	DC-21A	DC-22A				
	В DC	A	A				
	Разъединители постоянного тока для установки в распределительные щиты						
	• Сечения присоединяемых проводников:						
	- одно- и многопроволочные 1,5...16 мм^2						
	- многопроволочные с кабельным наконечником, макс.10 мм^2						
	• Цвет органа управления: черный						
 3LD2265-8VQ11-0AF6	800	32	16	2	**3LD2230-8VQ11-0AF6**	1	1 шт.

© Siemens, 2019

Данные для выбора и заказа

	Исполнение	DT	3LD20 Номер для заказа www.siemens.com/product?номер для заказа	PU (UNIT, SET, M)	PS / P. unit
Для фронтальной установки					
 3LD9200-2B	**Клемма N или PE** Проходная	2	**3LD9200-2B**	1	1 шт.
 3LD9200-5B	**Вспомогательные контакты** Монтируемые слева и/или справа, включение с отставанием, отключение с опережением • 1 НО + 1 НЗ	2	**3LD9200-5B**	1	1 шт.
	Монтируемые слева и/или справа, включение с отставанием, с позолоченными контактами для получения электронной информации, отключение с опережением • 1 НО + 1 НЗ	5	**3LD9200-5BF**	1	1 шт.
Для установки на монтажную панель, в распределительные щиты или для литого корпуса					
 3LD9200-2C	**Клемма N или PE** Проходная	2	**3LD9200-2C**	1	1 шт.
 3LD9200-5C (слева) 3LD9200-6C (справа)	**Вспомогательные контакты** Монтируемые слева и/или справа, включение с отставанием, отключение с опережением • 1 НО + 1 НЗ	2	**3LD9200-5C**	1	1 шт.
	• 2 НО	2	**3LD9200-6C**	1	1 шт.
	Монтируемые слева и/или справа, включение с отставанием, с позолоченными контактами для получения электронной информации, отключение с опережением • 1 НО + 1 НЗ	5	**3LD9200-5CF**	1	1 шт.
Для фронтальной установки и установки на монтажную панель					
 3LD9224-1B	**Поворотные приводы** Блокируемые в положении «0» не более чем 3 навесными замками • Для крепления через четыре отверстия, в комплекте с прокладкой - черный	2	**3LD9224-1B**	1	1 шт.
	- красно-желтый	2	**3LD9224-3B**	1	1 шт.
 3LD9224-3D	• Для крепления через центральное отверстие, в комплекте с прокладкой и гайкой - черный	2	**3LD9224-1D**	1	1 шт.
	- красно-желтый	2	**3LD9224-3D**	1	1 шт.
 3LD9256-0A	**Монтажный инструмент** Для гайки при креплении через центральное отверстие	2	**3LD9256-0A**	1	5 шт.
	Переключающие валы 6 × 6 мм Длина 300 мм	15	**3LD9205-0C**	1	5 шт.
	Длина 600 мм	5	**3LD9205-2C**	1	5 шт.
 3LD9286-1A	**Маркировочные таблички** С надписями на английском и немецком языках (MAIN SWITCH / HAUPTSCHALTER)	2	**3LD9286-1A**	1	10 шт.
	Без надписей	2	**3LD9286-4A**	1	10 шт.
 3LD9201-2A	**Клеммные крышки для дополнительной защиты от прикосновения (в том числе при установке в распределительные щиты)** Надеваются сверху и снизу				
	• 1-полюсные	2	**3LD9201-2A**	100	4 шт.
	• 4-полюсные	2	**3LD9201-1A**	1	4 шт.

Количество в заказе должно быть равно или кратно минимальной партии (PS/P. unit)

© Siemens, 2019

	Исполнение	DT	3LD21 и 3LD22 Номер для заказа www.siemens.com/product?номер для заказа	PU (UNIT, SET, M)	PS / P. unit
Для фронтальной установки					
 3LD9220-0B (слева) 3LD9220-2B (справа)	**4-й коммутирующий элемент (нейтральный проводник)** Включение с опережением, отключение с отставанием	2	**3LD9220-0B**	1	1 шт.
	Клеммы N или PE Проходная	2	**3LD9220-2B**	1	1 шт.
 3LD9200-5B	**Вспомогательные контакты** Монтируемые слева и/или справа, включение с отставанием, отключение с опережением • 1 НО + 1 НЗ	2	**3LD9200-5B**	1	1 шт.
	Монтируемые слева и/или справа, включение с отставанием, отключение с опережением, с позолоченными контактами для получения электронных сигналов • 1 НО + 1 НЗ	5	**3LD9200-5BF**	1	1 шт.
Для установки на монтажную панель, в распределительные щиты или для литого корпуса					
 3LD9220-0C	**4-й коммутирующий элемент (нейтральный проводник)** Включение с опережением, отключение с отставанием	2	**3LD9220-0C**	1	1 шт.
	Клемма N или PE Проходная	2	**3LD9220-2C**	1	1 шт.
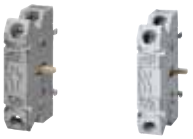 3LD9200-5C (слева) 3LD9200-6C (справа)	**Вспомогательные контакты** Монтируемые слева и/или справа, включение с отставанием, отключение с опережением • 1 НО + 1 НЗ	2	**3LD9200-5C**	1	1 шт.
	• 2 НО	2	**3LD9200-6C**	1	1 шт.
	Монтируемые слева и/или справа, включение с отставанием, отключение с опережением, с позолоченными контактами для получения электронных сигналов • 1 НО + 1 НЗ	5	**3LD9200-5CF**	1	1 шт.
Для фронтальной установки и установки на монтажную панель					
 3LD9224-1B	**Поворотные приводы** Блокируемые в положении «0» не более чем 3 навесными замками • Для крепления через четыре отверстия, в комплекте с прокладкой - черный	2	**3LD9224-1B**	1	1 шт.
	- красно-желтый	2	**3LD9224-3B**	1	1 шт.
 3LD9224-3D	• Для крепления через центральное отверстие, в комплекте с прокладкой и гайкой - черный	2	**3LD9224-1D**	1	1 шт.
	- красно-желтый	2	**3LD9224-3D**	1	1 шт.
 3LD9256-0A	**Монтажный инструмент** Для гайки при креплении через центральное отверстие	2	**3LD9256-0A**	1	5 шт.
	Переключающие валы 6 × 6 мм				
	Длина 300 мм	15	**3LD9205-0C**	1	5 шт.
	Длина 600 мм	5	**3LD9205-2C**	1	5 шт.
 3LD9286-1A	**Маркировочные таблички** С надписями на английском и немецком языках (MAIN SWITCH / HAUPTSCHALTER)	2	**3LD9286-1A**	1	10 шт.
	Без надписей	2	**3LD9286-4A**	1	10 шт.
 3LD9221-2A (слева) 3LD9221-0A (справа)	**Клеммные крышки для дополнительной защиты от прикосновения (в том числе при установке в распределительные щиты)** Надеваются сверху и снизу				
	• 1-полюсные	2	**3LD9221-2A**	100	4 шт.
	• 3-полюсные	2	**3LD9221-0A**	1	4 шт.

7

© Siemens, 2019

	Исполнение	DT	3LD25 Номер для заказа www.siemens.com/product?номер для заказа	PU (UNIT, SET, M)	PS / P. unit
Для фронтальной установки					
 3LD9250-0BA (слева) 3LD9250-2BA (справа)	**4-й коммутирующий элемент (нейтральный проводник)** Включение с опережением, отключение с отставанием	2	**3LD9250-0BA**	1	1 шт.
	Клемма N или PE Проходная	2	**3LD9250-2BA**	1	1 шт.
 3LD9200-5B	**Вспомогательные контакты** Монтируемые слева и/или справа, включение с отставанием, отключение с опережением				
	• 1 НО + 1 НЗ	2	**3LD9200-5B**	1	1 шт.
	Монтируемые слева и/или справа, включение с отставанием, отключение с опережением, с позолоченными контактами для получения электронных сигналов				
	• 1 НО + 1 НЗ	5	**3LD9200-5BF**	1	1 шт.
Для установки на монтажную панель, в распределительные щиты или для литого корпуса					
 3LD9250-0CA (слева) 3LD9250-2CA (справа)	**4-й коммутирующий элемент (нейтральный проводник)** Включение с опережением, отключение с отставанием	2	**3LD9250-0CA**	1	1 шт.
	Клемма N или PE Проходная	2	**3LD9250-2CA**	1	1 шт.
 3LD9200-5C (слева) 3LD9200-6C (справа)	**Вспомогательные контакты** Монтируемые слева и/или справа, включение с отставанием, отключение с опережением				
	• 1 НО + 1 НЗ	2	**3LD9200-5C**	1	1 шт.
	• 2 НО	2	**3LD9200-6C**	1	1 шт.
	Монтируемые слева и/или справа, включение с отставанием, отключение с опережением, с позолоченными контактами для получения электронных сигналов				
	• 1 НО + 1 НЗ	5	**3LD9200-5CF**	1	1 шт.
Для фронтальной установки и установки на монтажную панель					
 3LD9284-1B	**Поворотные приводы** Блокируемые в положении «0» не более чем 3 навесными замками				
	• Для крепления через четыре отверстия, в комплекте с прокладкой				
	- черный	2	**3LD9284-1B**	1	1 шт.
	- красно-желтый	2	**3LD9284-3B**	1	1 шт.
 3LD9284-3D	• Для крепления через центральное отверстие, в комплекте с прокладкой и гайкой				
	- черный	2	**3LD9284-1D**	1	1 шт.
	- красно-желтый	2	**3LD9284-3D**	1	1 шт.
 3LD9256-0A	**Монтажный инструмент** Для гайки при креплении через центральное отверстие	2	**3LD9256-0A**	1	5 шт.
	Переключающие валы 6 × 6 мм				
	Длина 300 мм	15	**3LD9205-0C**	1	5 шт.
	Длина 600 мм	5	**3LD9205-2C**	1	5 шт.
 3LD9286-1A	**Маркировочные таблички**				
	С надписями на английском и немецком языках (MAIN SWITCH / HAUPTSCHALTER)	2	**3LD9286-1A**	1	10 шт.
	Без надписей	2	**3LD9286-4A**	1	10 шт.
 3LD9251-2A (слева) 3LD9251-0A (справа)	**Клеммные крышки для дополнительной защиты от прикосновения (в том числе при установке в распределительные щиты)** Надеваются сверху и снизу				
	• 1-полюсные	2	**3LD9251-2A**	100	4 шт.
	• 3-полюсные	2	**3LD9251-0A**	1	4 шт.

Количество в заказе должно быть равно или кратно минимальной партии (PS/P. unit)

© Siemens, 2019

	Исполнение	DT	3LD27 и 3LD28 Номер для заказа www.siemens.com/product?номер для заказа	PU (UNIT, SET, M)	PS / P. unit
Для фронтальной установки					
 3LD9280-0B (слева) 3LD9280-2B (справа)	**4-й коммутирующий элемент (нейтральный проводник)** Включение с опережением, отключение с отставанием	2	**3LD9280-0B**	1	1 шт.
	Клемма N или PE Проходная	2	**3LD9280-2B**	1	1 шт.
 3LD9200-5B	**Вспомогательные контакты** Монтируемые слева и/или справа, включение с отставанием, отключение с опережением				
	• 1 НО + 1 НЗ	2	**3LD9200-5B**	1	1 шт.
	Монтируемые слева и/или справа, включение с отставанием, отключение с опережением, с позолоченными контактами для получения электронных сигналов				
	• 1 НО + 1 НЗ	5	**3LD9200-5BF**	1	1 шт.
Для установки на монтажную панель, в распределительные щиты или для литого корпуса					
 3LD9280-0C (слева) 3LD9280-2C (справа)	**4-й коммутирующий элемент (нейтральный проводник)** Включение с опережением, отключение с отставанием	2	**3LD9280-0C**	1	1 шт.
	Клемма N или PE Проходная	2	**3LD9280-2C**	1	1 шт.
 3LD9200-5C (слева) 3LD9200-6C (справа)	**Вспомогательные контакты** Монтируемые слева и/или справа, включение с отставанием, отключение с опережением				
	• 1 НО + 1 НЗ	2	**3LD9200-5C**	1	1 шт.
	• 2 НО	2	**3LD9200-6C**	1	1 шт.
	Монтируемые слева и/или справа, включение с отставанием, отключение с опережением, с позолоченными контактами для получения электронных сигналов				
	• 1 НО + 1 НЗ	5	**3LD9200-5CF**	1	1 шт.
Для фронтальной установки и установки на монтажную панель					
 3LD9284-1B	**Поворотные приводы** Блокируемые в положении «0» не более чем 3 навесными замками				
	• Для крепления через четыре отверстия, в комплекте с прокладкой				
	- черный	2	**3LD9284-1B**	1	1 шт.
	- красно-желтый	2	**3LD9284-3B**	1	1 шт.
 3LD9284-3D	• Для крепления через центральное отверстие, в комплекте с прокладкой и гайкой				
	- черный	2	**3LD9284-1D**	1	1 шт.
	- красно-желтый	2	**3LD9284-3D**	1	1 шт.
	Переключающие валы 6 × 6 мм				
	Длина 300 мм	15	**3LD9205-0C**	1	5 шт.
	Длина 600 мм	5	**3LD9205-2C**	1	5 шт.
 3LD9286-1A	**Маркировочные таблички** С надписями на английском и немецком языках (MAIN SWITCH / HAUPTSCHALTER)	2	**3LD9286-1A**	1	10 шт.
	Без надписей	2	**3LD9286-4A**	1	10 шт.
 3LD9281-2A	**Клеммные крышки для дополнительной защиты от прикосновения (в том числе при установке в распределительные щиты)** Надеваются сверху и снизу				
	• 1-полюсные (1 упаковка = 4 шт.)	2	**3LD9281-2A**	1	4 шт.

7

© Siemens, 2019

	Исполнение	DT	3LD23 и 3LD24 Номер для заказа www.siemens.com/product?номер для заказа	PU (UNIT, SET, M)	PS / P. unit
Для фронтальной установки					
 3LD9240-0B (слева) 3LD9240-2B (справа)	**4-й коммутирующий элемент (нейтральный проводник)** Включение с опережением, отключение с отставанием	2	**3LD9240-0B**	1	1 шт.
	Клемма N или PE Проходная	2	**3LD9240-2B**	1	1 шт.
 3LD9200-5B	**Вспомогательные контакты** Монтируемые слева и/или справа, включение с отставанием, отключение с опережением				
	• 1 НО + 1 НЗ	2	**3LD9200-5B**	1	1 шт.
	• Монтируемые слева и/или справа, включение с отставанием, отключение с опережением, с позолоченными контактами для получения электронных сигналов				
	• 1 НО + 1 НЗ	5	**3LD9200-5BF**	1	1 шт.
Для установки на монтажную панель и в распределительные щиты					
 3LD9242-4F	**Сцепной элемент** Без блокировки во включенном положении	5	**3LD9242-4F**	1	5 шт.
 3LD9240-0C (слева) 3LD9240-2C (справа)	**4-й коммутирующий элемент (нейтральный проводник)** Включение с опережением, отключение с отставанием	2	**3LD9240-0C**	1	1 шт.
	Клемма N или PE Проходная	2	**3LD9240-2C**	1	1 шт.
 3LD9200-5C (слева) 3LD9200-6C (справа)	**Вспомогательные контакты** Монтируемые слева и/или справа, включение с отставанием, отключение с опережением				
	• 1 НО + 1 НЗ	2	**3LD9200-5C**	1	1 шт.
	• 2 НО	2	**3LD9200-6C**	1	1 шт.
	Монтируемые слева и/или справа, включение с отставанием, отключение с опережением, с позолоченными контактами для получения электронных сигналов				
	• 1 НО + 1 НЗ	5	**3LD9200-5CF**	1	1 шт.
Для фронтальной установки и установки на монтажную панель					
 3LD9243-1B	**Приводы с ручками (в том числе для установки в распределительные щиты)** Блокируемые в положении «0» не более чем 3 навесными замками				
	• Для крепления через четыре отверстия, в комплекте с прокладкой				
	- черный	2	**3LD9243-1B**	1	1 шт.
	- красно-желтый	2	**3LD9243-3B**	1	1 шт.
	Переключающие валы 8 × 8 мм				
	Длина 300 мм	15	**3LD9245-0C**	1	5 шт.
	Длина 600 мм	5	**3LD9245-2C**	1	5 шт.
 3LD9241-2A	**Клеммные крышки для дополнительной защиты от прикосновения (в том числе при установке в распределительные щиты)** Надеваются сверху и снизу				
	• 1-полюсные	2	**3LD9241-2A**	1	4 шт.

Количество в заказе должно быть равно или кратно минимальной партии (PS/P. unit)

© Siemens, 2019

Обзор

Устройства	Описание	Стр.
Комплектные устройства		
 **Комплектные устройства с приводом прямого действия**	Готовые сборки из выключателя-разъединителя и привода • 3- и 4-полюсные выключатели-разъединители с фронтальным приводом • подключение через рамочные зажимы или плоские клеммы, в комплекте привод прямого действия с рукояткой серого цвета	7/68
Базовые устройства		
 **Фронтальные приводы** 3- и 4-полюсные до 690 В AC / 440 В DC	Выключатели-разъединители с фронтальным приводом без рукоятки • 3- и 4-полюсное исполнение • Подключение через плоские клеммы (типоразмеры 2...5) или рамочные зажимы (типоразмеры 1 и 2) • Модуль приводного механизма по центру или слева от выключателя-разъединителя	7/69
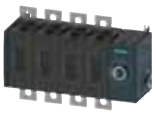 **Боковые приводы**	Выключатели-разъединители с боковым приводом • 3- и 4-полюсное исполнение • Подключение через плоские клеммы (типоразмеры 2...5) или рамочные зажимы (типоразмеры 1 и 2) • Модуль приводного механизма справа или слева от выключателя-разъединителя	7/70
 **Для работы в цепях постоянного тока, фронтальные приводы** 6-полюсные до 1200 В DC	Выключатели-разъединители с фронтальным приводом без рукоятки • 6-полюсное исполнение для работы в цепях постоянного тока • Подключение через плоские клеммы (типоразмеры 2...5) или рамочные зажимы (типоразмеры 1 и 2) • Модуль приводного механизма по центру выключателя-разъединителя	7/72
Принадлежности и запасные части		
 слева: рамочные зажимы справа: плоские клеммы **Дополнительные полюсы**	Дополнительные полюсы для расширения функциональности • 4-й коммутирующий элемент (коммутируемый полюс) • Клемма N (клемма нейтрального проводника со съемной перемычкой) • Клемма N/PE (с несъемной перемычкой)	7/73
 **Приводы прямого действия**	Различные рукоятки для установки на базовые устройства • Приводы прямого действия для монтажа непосредственно на выключателе • Рукоятки серые или красно-желтые на выбор	7/74
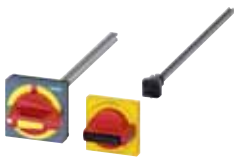 **Ручные дистанционные приводы**	Различные рукоятки для установки на базовые устройства • Ручные дистанционные приводы для управления выключателем с закрытой дверью шкафа • Серия 8UD1 или серия 8UC/3KD • Рукоятки серые или красно-желтые на выбор	7/75
 **Вспомогательные контакты**	Вспомогательные контакты • Для контроля коммутационного положения • На выбор с опережающим НО контактом (вспомогательный контакт переключается до главных контактов выключателя-разъединителя 3KD) • На выбор с функцией тестирования (тестирование выключателя без замыкания главных контактов)	7/79
 **Принадлежности для работы в цепях постоянного тока**	• Соединительная перемычка для последовательного соединения двух полюсов • Клеммные крышки для соединительных перемычек	7/80
 **Прочие принадлежности**	• Межфазные перегородки • Клеммные крышки для защиты от прикосновения к токоведущим частям в местах присоединения проводников (при открытом монтаже) • Монтажные уголки для монтажа на поверхности (запасные)	7/81

7

© Siemens, 2019

Обзор



Выключатель-разъединитель 3KD, комплектное устройство, 3-полюсное

Отличительные особенности

- 3-, 4- и 6-полюсные выключатели 5 типоразмеров.
- Поставляются в виде комплектных устройств вместе с приводом прямого действия или как базовые устройства без рукоятки.
- Привод прямого действия с установленной на выключателе рукояткой.
- Ручной дистанционный привод для управления выключателем при закрытой двери шкафа.
- Варианты исполнения с боковым приводом.
- Возможность подключения с помощью рамочных зажимов или плоских клемм.
- Для установки на монтажную панель или стандартную монтажную рейку (типоразмеры 1 и 2).
- Возможность дооснащения дополнительными полюсами: 4-й коммутирующий элемент, клеммы N или N/PE.
- Вспомогательный контакт для проверки коммутационного положения.
- Подходят для цепей переменного тока с напряжением до 690 В + 10 % (ветровая установка).
- Подходят для цепей постоянного тока с напряжением до 1200 В.
- Выключатели 3KD обеспечивают высокий уровень безопасности благодаря использованию контактов с двойным разрывом.

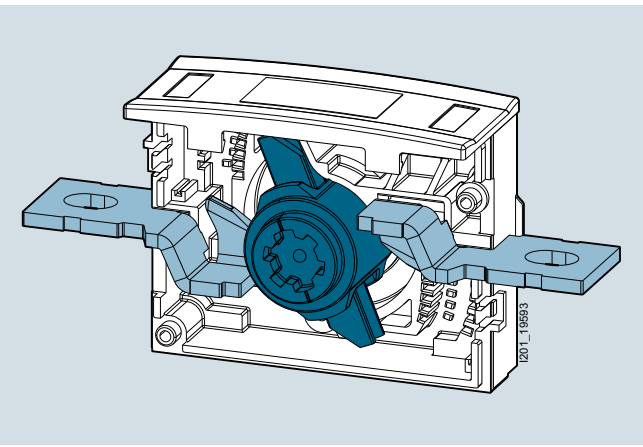

Принцип двойного разрыва контактов

Преимущества

- Улучшенная защита от прикосновения к токоведущим частям.
- Четко различимое положение контактов.
- Защита от несанкционированного включения благодаря возможности запирания на замок.
- Улучшенная защита от межфазного пробоя.
- Безопасное применение в ветровых установках.
- Экономия пространства благодаря компактному корпусу.
- Универсальное применение благодаря различным типам привода.
- Возможность дооснащения дополнительными функциями.
- Возможность использования выключателя-разъединителя в различных монтажных положениях благодаря оптимальному теплоотводу.
- Функция тестирования для безопасного ввода в эксплуатацию.
- Полная техническая поддержка благодаря предоставлению данных CAx.

Область применения

Выключатели-разъединители 3KD предназначены для сфер применения с высокими требованиями. Они используются в качестве главных, аварийных и ремонтных выключателей в промышленных установках, объектах инфраструктуры и зданиях. Выключатели-разъединители 3KD позволяют включать и отключать указанный номинальный ток под нагрузкой. Одновременно с этим они выполняют функцию разъединения и создания изолирующего промежутка для обеспечения безопасности во всех низковольтных цепях.

Все выключатели-разъединители 3KD устойчивы к климатическим воздействиям в соответствии с требованиями IEC 60947-1, IEC 60947-3 и VDE 0660-107.

Количество в заказе должно быть равно или кратно минимальной партии (PS/P. unit)

© Siemens, 2019

Конструкция

Выключатель-разъединитель 3KD состоит из модуля приводного механизма, трех, четырех или шести коммутируемых полюсов, а также рукоятки для управления выключателем.

Рукоятки

Рукоятка может быть выполнена в виде привода прямого действия с установкой на выключателе или в виде ручного дистанционного привода для выполнения операций при закрытой двери шкафа. Рукоятка доступна для заказа в сером или, в случае ее использования с аварийным выключателем, красно-желтом цвете.

Наиболее распространенные варианты выключателей, состоящие из базового устройства и рукоятки, предлагаются в виде комплектных устройств.

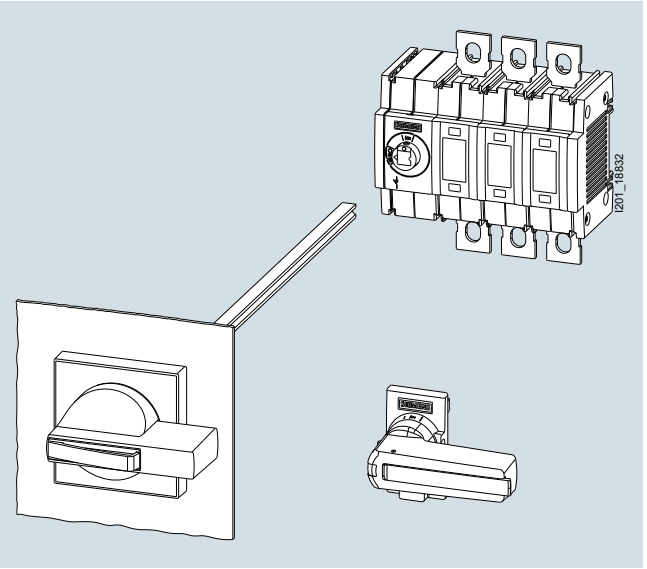

Рукоятка в виде привода прямого действия или в виде ручного дистанционного привода

Положение модулей приводного механизма

В целях оптимального использования доступного для монтажа пространства устройства с фронтальным приводом предлагаются с разным расположением модуля приводного механизма: слева от выключателя-разъединителя 3KD или по центру между коммутируемыми полюсами.

На устройствах с боковой рукояткой модуль приводного механизма располагается справа или слева от выключателя-разъединителя 3KD.

Число полюсов / назначение	Фронтальный привод сбоку	Фронтальный привод по центру	Боковой привод слева	Боковой привод справа
3 полюса	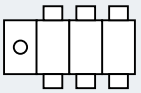	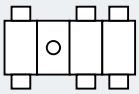	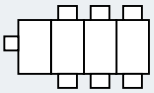	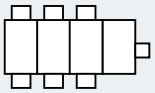
4 полюса	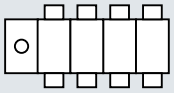	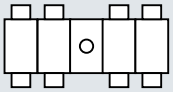	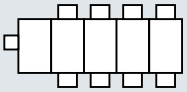	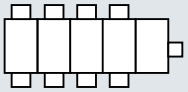
Для 1200 В DC	--	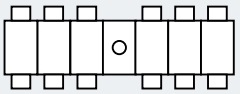	--	--

© Siemens, 2019

Общие характеристики

Дополнительные полюсы

Благодаря модульной конструкции можно оснастить выключатели-разъединители 3KD любых типоразмеров дополнительными полюсами.

В случае монтажа дополнительных полюсов следует иметь в виду, что оснащать дополнительным коммутируемым полюсом с контактной системой (4-й коммутирующий элемент) можно только 3-полюсный выключатель-разъединитель 3KD.

Дополнительные полюсы (4-й коммутирующий элемент, клеммы N или N/PE) всегда устанавливаются непосредственно на сам выключатель с левой или правой стороны. Поэтому в типоразмерах 1 и 2 между базовым устройством и дополнительным полюсом невозможно установить модуль вспомогательных контактов.

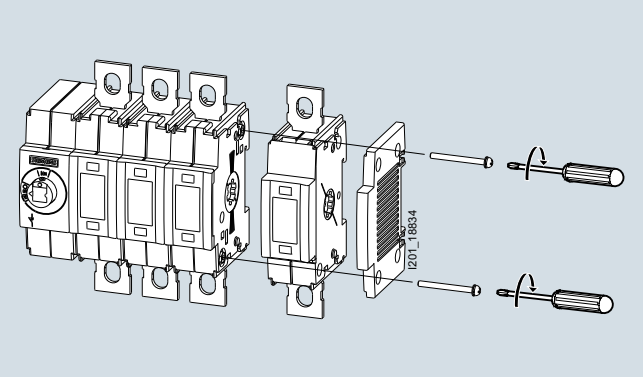

Монтаж дополнительного полюса

Доступные варианты исполнения:

4-й коммутирующий элемент:
4-й коммутирующий элемент оснащен контактной системой и ничем не отличается от полюсов, установленных на заводе-изготовителе. С его помощью 3-полюсный выключатель-разъединитель можно превратить в 4-полюсный.

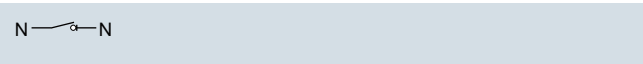

4-й коммутирующий элемент в качестве дополнительного полюса

Клемма N (клемма нейтрального проводника):
Клемма N не содержит контактной системы. Электрическое соединение между двумя выводами можно разорвать удалением перемычки. С помощью клеммы N 3-полюсный выключатель можно дополнить некоммутируемой нейтралью.

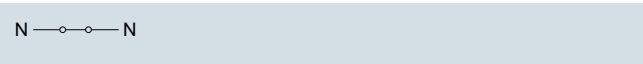

Клемма N в качестве некоммутируемой нейтрали

Клемма N/PE
Клемма N/PE аналогична клемме нейтрального проводника. Но при этом электрическое соединение между двумя выводами является постоянным, и его нельзя разорвать удалением перемычки. Обычно клемма N/PE используется, чтобы ни при каких обстоятельствах не допустить разрыва этого соединения.

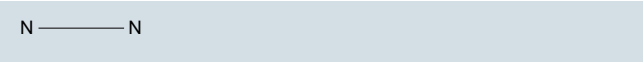

Клемма N/PE с постоянным соединением

Вспомогательные контакты

Вспомогательные контакты позволяют обеспечить дистанционную проверку коммутационного положения выключателя-разъединителя.

Монтаж вспомогательных контактов на выключатели типоразмеров 1 и 2

В выключателях типоразмеров 1 и 2 в качестве вспомогательных контактов используются микровыключатели (переключающие контакты), которые вставляются в пазы на модуле вспомогательных контактов. В свою очередь модуль вспомогательных контактов монтируется на выключатель-разъединитель сбоку таким же образом, как и дополнительный полюс. В один модуль вспомогательных контактов можно установить не более двух микровыключателей.

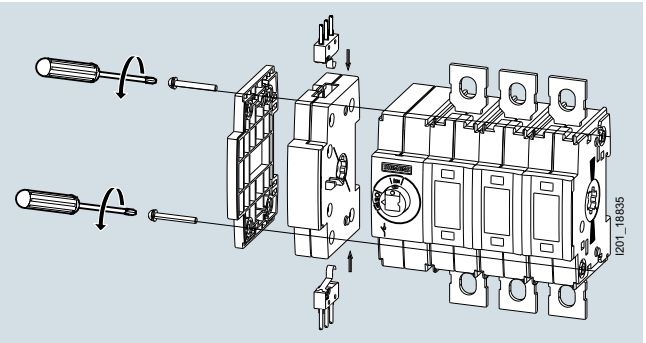

Вспомогательные контакты с модулем вспомогательных контактов на выключателях типоразмеров 1 и 2

Монтаж вспомогательных контактов на выключатели типоразмеров 3...5

На выключателях типоразмеров 3...5 вспомогательные контакты крепятся непосредственно к модулю приводного механизма. Вспомогательный контакт, установленный в крайней правой позиции, всегда выполняет функцию опережающей коммутации, остальные монтажные позиции предусмотрены для одновременной коммутации с главными контактами.

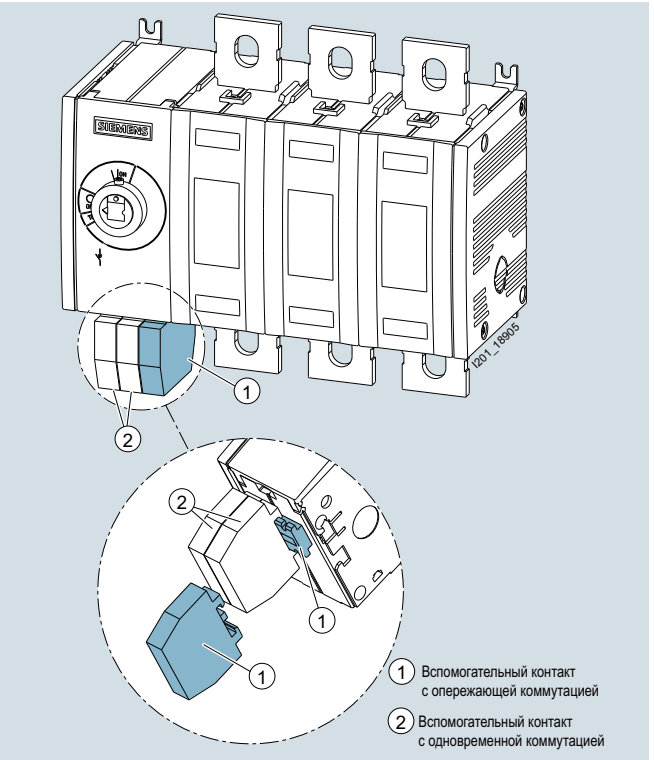

Вспомогательные контакты, установленные непосредственно на модуле приводного механизма для типоразмеров 3...5, вспомогательный контакт с опережающей коммутацией выделен темным цветом

Количество в заказе должно быть равно или кратно минимальной партии (PS/P. unit)

© Siemens, 2019

Момент коммутации вспомогательных контактов

В зависимости от выбора коммутация вспомогательных контактов на выключателях любых типоразмеров может осуществляться одновременно с главными контактами или с опережением.

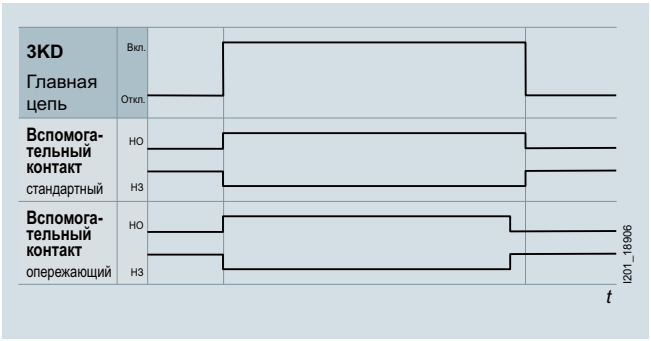

Опережающие вспомогательные контакты могут использоваться, помимо прочего, для того, чтобы вышестоящий коммутационный аппарат, например автоматический выключатель, отключал питание до того момента, как будут разомкнуты главные контакты выключателя-разъединителя 3KD.

На выключателях типоразмеров 1 и 2 опережающая или одновременная коммутация обеспечивается путем выбора соответствующего модуля вспомогательных контактов.

На выключателях типоразмеров 3, 4 и 5 момент коммутации вспомогательных контактов зависит от выбранной монтажной позиции на модуле приводного механизма.

Функция тестирования для вспомогательных контактов

Функция тестирования позволяет проверить соединения вспомогательных контактов без замыкания главных контактов выключателя-разъединителя 3KD. Эта функция может быть полезной при вводе оборудования в эксплуатацию.

Для запуска функции тестирования необходимо повернуть рукоятку привода прямого действия, находящуюся в положении ВЫКЛ., на 25° против часовой стрелки; для коммутации главных контактов рукоятку поворачивают на 90° по часовой стрелке.

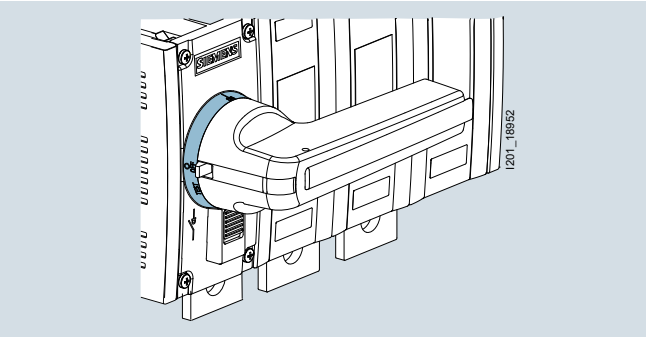

На выключателях типоразмеров 1 и 2 модуль вспомогательных контактов должен быть оснащен функцией тестирования.
На выключателях типоразмеров 3, 4 и 5 при запуске функции тестирования переключаются все установленные вспомогательные контакты.

7

© Siemens, 2019

Общие характеристики

Способы монтажа

Все выключатели-разъединители 3KD предназначены для установки на монтажную панель. В целях гибкой адаптации к условиям монтажа на выключателях типоразмера 3 и выше предусмотрена возможность поворота монтажного уголка на 90°.

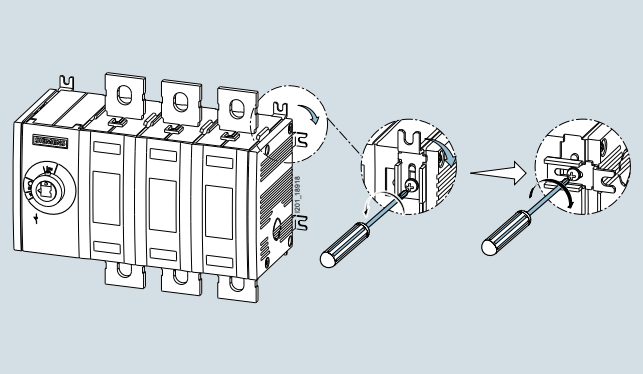

Монтаж посредством установки на монтажную панель

При желании выключатели типоразмеров 1 и 2 можно также защелкнуть на монтажную рейку (TH35 в соответствии с DIN EN 60715).

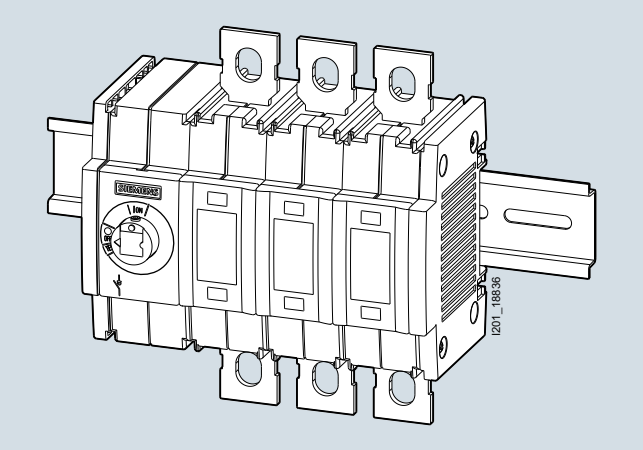

Монтаж на монтажной рейке

Возможность запирания на замок

Для защиты от несанкционированного переключения выключатели-разъединители 3KD можно заблокировать с помощью навесных замков (до 3 шт.). На случай ограниченного монтажного пространства предусмотрены плоские приводы прямого действия. Для их блокировки замком не требуется дополнительная монтажная глубина.

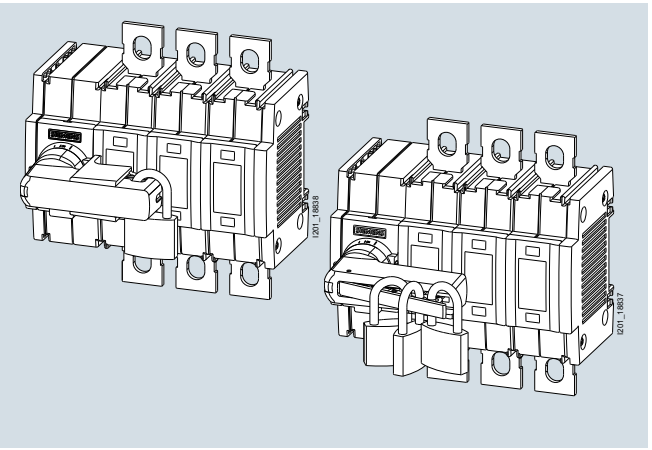

Возможность блокировки одним или несколькими навесными замками

Количество в заказе должно быть равно или кратно минимальной партии (PS/P. unit)

© Siemens, 2019

Электромонтаж

Существуют различные способы подключения выключателей-разъединителей 3KD.

Рамочные зажимы

Рамочные зажимы на выключателях типоразмеров 1 и 2 (номинальные токи от 16 до 160 A) позволяют быстро подключать проводники со снятой изоляцией.

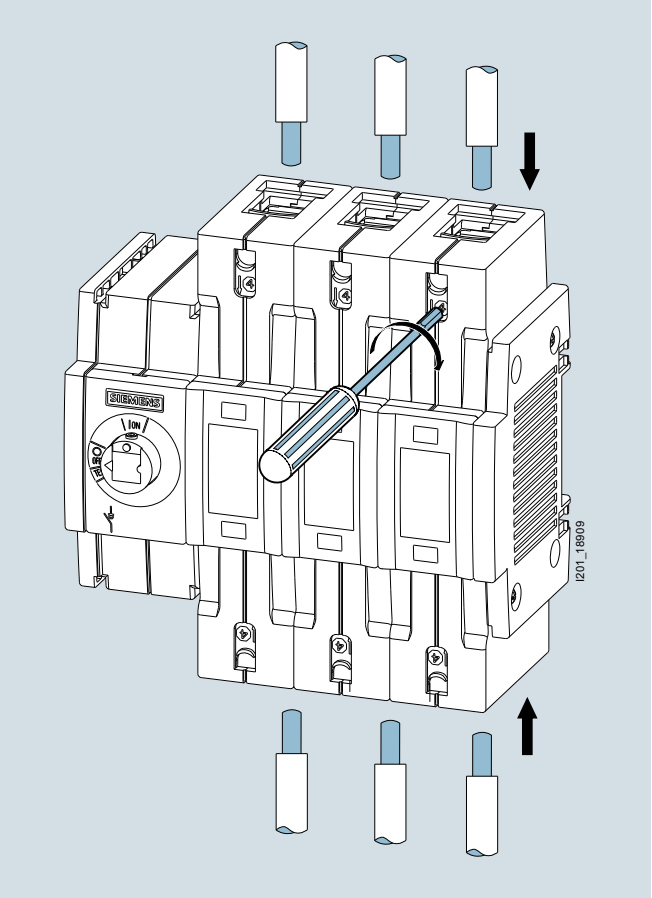

Подключение с помощью рамочных зажимов

Плоские клеммы

Выключатели типоразмеров 2...5 (номинальные токи от 80 до 1600 A) доступны с плоскими клеммами — для подключения кабельных наконечников или токоведущих шин.

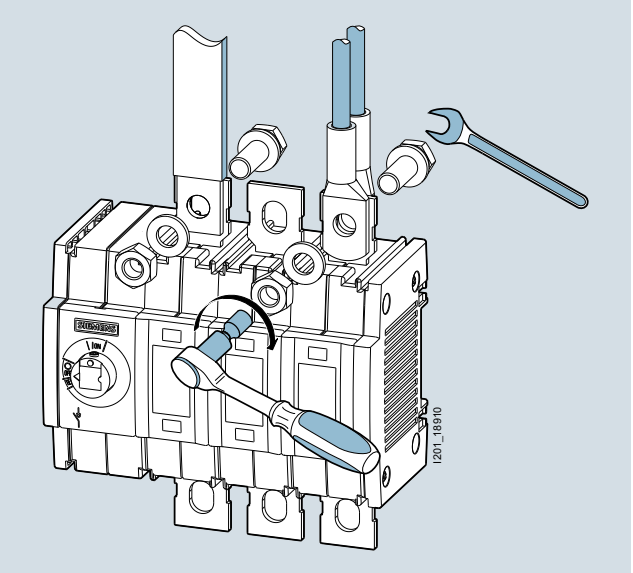

Подключение с помощью плоских клемм

Для выключателей-разъединителей 3KD с плоскими клеммами доступны как клеммные крышки, так и межфазные перегородки.

© Siemens, 2019

Общие характеристики

Клеммные крышки

При наружной установке выключателей-разъединителей 3KD клеммные крышки обеспечивают защиту от прикосновения к токоведущим частям на всех клеммах.

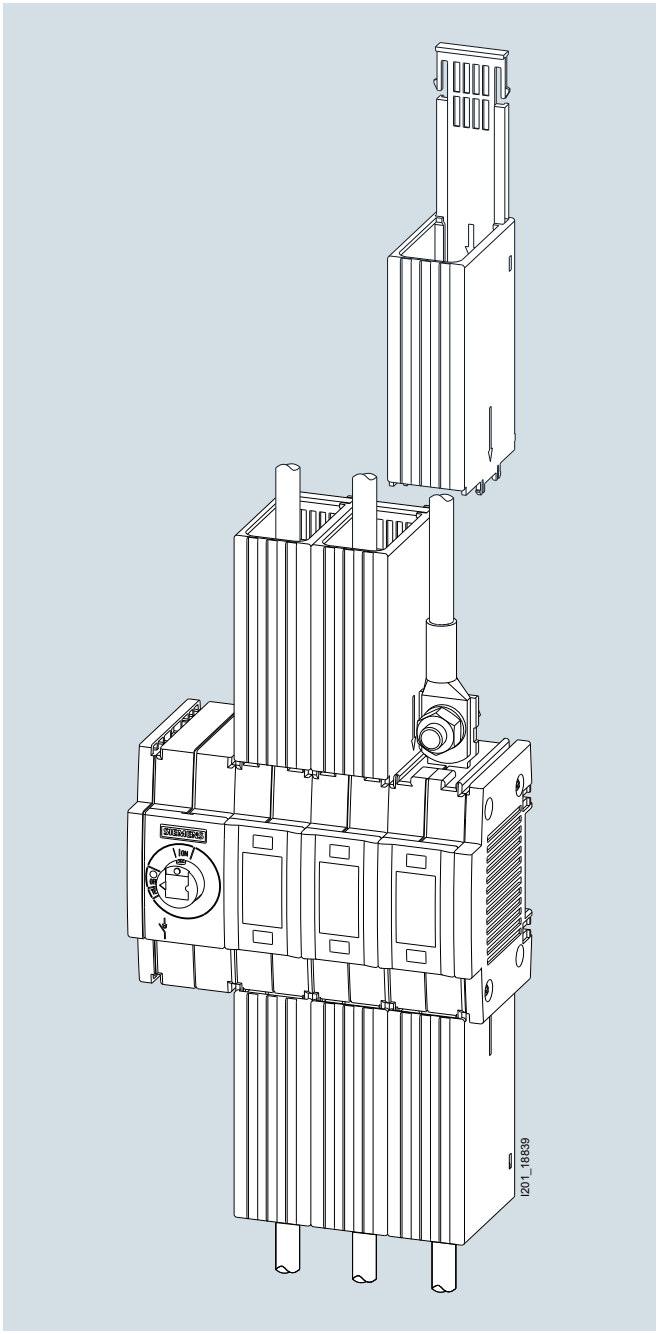

Клеммные крышки

Межфазные перегородки

При использовании длинных неизолированных кабельных наконечников межфазные перегородки обеспечивают дополнительную защиту от межфазных пробоев.

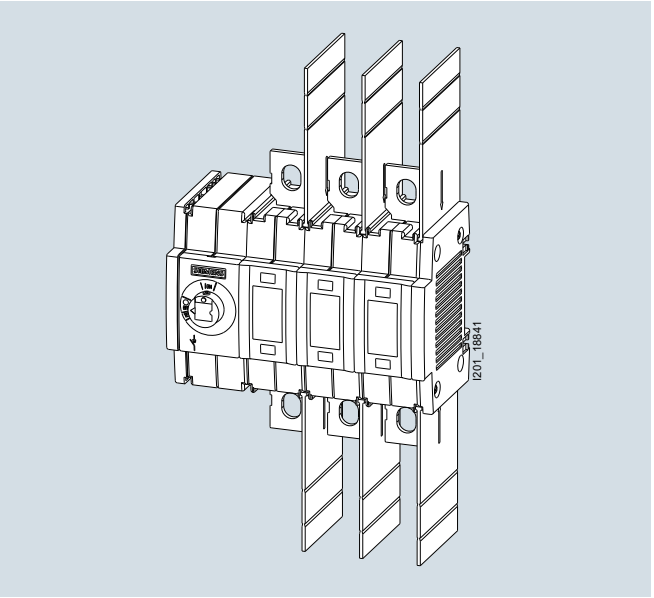

Межфазные перегородки

Количество в заказе должно быть равно или кратно минимальной партии (PS/P. unit)

© Siemens, 2019

Обзор

Главные и аварийные выключатели 3LD																
Выключатели-разъединители 3KD: Рамочные зажимы																
Выключатели-разъединители 3KD: Плоские клеммы																
Типоразмер					**1**						**2**					
Тип	**3LD20**	**3LD21**	**3LD22**	**3LD25**	**3KD....-.M**			**3LD27**	**3LD28**	**3LD23**	**3KD....-.N**					
	Главные и аварийные выключатели 3LD				**Выключатели-разъединители 3KD**			**Главные и аварийные выключатели 3LD**			**Выключатели-разъединители 3KD**					
Номинальный ток I_n A	16	25	32	63	16	32	63	100	125	160	80	100	125	160	200	
Число полюсов																
• 3	✓	✓	✓	✓	✓	✓	✓	✓	✓	✓	✓	✓	✓	✓	✓	
• 4	✓	✓	✓	✓	✓	✓	✓	✓	✓	✓	✓	✓	✓	✓	✓	
• 6	✓	✓	✓	✓	✓	✓	✓	✓	✓	✓	✓	✓	✓	✓	✓	
Подключение																
• Плоские клеммы	--	--	--	--	--	--	--	--	--	--	✓	✓	✓	✓	✓	
• Рамочные зажимы	✓	✓	✓	✓	✓	✓	✓	✓	✓	✓	✓	✓	✓	✓	--	
Привод																
• Фронтальный привод	✓	✓	✓	✓	✓	✓	✓	✓	✓	✓	✓	✓	✓	✓	✓	
• Боковой привод	--	--	--	--	✓	✓	✓	--	--	--	✓	✓	✓	✓	✓	
Рабочий режим и режим короткого замыкания																
• Номинальный кратковременно выдерживаемый ток I_{cw} (1-секундный ток, действ. значение) кА	0,34	0,64	0,64	1,26	3	3	3	2	2	4	4	4	4	4	4	
• Номинальный условный ток короткого замыкания с входными предохранителями при 690 В[1] кА-действ	50	50	50	50	100	100	100	50	20	50	65	65	65	65	50	

[1] Действительно только для выключателей-разъединителей 3KD в сочетании с предохранителями типа 3NA..., характеристика gG

✓ доступно

-- отсутствует

Дополнительная информация о главных и аварийных выключателях 3LD

- см. стр. 7/6
- Онлайн-магазин Industry Mall, раздел «Инженерные системы зданий и системы распределения электроэнергии»
  --> «Низковольтные компоненты»
  --> «Защитная, коммутационная, измерительная и контрольная аппаратура SENTRON»
  --> «Коммутационная аппаратура»
  --> «Выключатели и разъединители нагрузки»
  --> «Главные и аварийные выключатели 3LD до 250 A»

© Siemens, 2019

Обзор (продолжение)

Главные и аварийные выключатели 3LD											
Выключатели-разъединители 3KD: Рамочные зажимы											
Выключатели-разъединители 3KD: Плоские клеммы							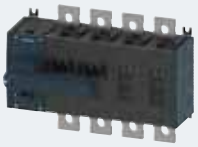			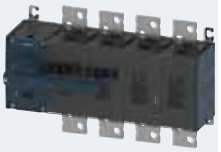	
Типоразмер			**3**				**4**			**5**	
Тип		**3LD24**	**3KD....-.P**				**3KD....-.Q**			**3KD....-.R**	
		Главные и аварийные выключатели 3LD	Выключатели-разъединители 3KD								
Номинальный ток I_n	A	250	200	250	315	400	500	630	800	1000	1250	1600
Число полюсов											
• 3		✓	✓	✓	✓	✓	✓	✓	✓	✓	✓	✓
• 4		✓	✓	✓	✓	✓	✓	✓	✓	✓	✓	✓
• 6		✓	✓	✓	✓	✓	✓	✓	✓	✓	✓	✓
Подключение											
• Плоские клеммы		--	✓	✓	✓	✓	✓	✓	✓	✓	✓	✓
• Рамочные зажимы		✓	--	--	--	--	--	--	--	--	--	--
Привод											
• Фронтальный привод		✓	✓	✓	✓	✓	✓	✓	✓	✓	✓	✓
• Боковой привод		--	✓	✓	✓	✓	✓	✓	✓	✓	✓	✓
Рабочий режим и режим короткого замыкания											
• Номинальный кратковременно выдерживаемый ток I_{cw} (1-секундный ток, действ. значение)	кА	4	13	13	13	13	30	30	30	50	50	50
• Номинальный условный ток короткого замыкания с входными предохранителями при 690 В[1]	кА-действ	50	65	65	35	35	65	65	50	--	--	--

[1] Действительно только для выключателей-разъединителей 3KD в сочетании с предохранителями типа 3NA..., характеристика gG

✓ доступно

-- отсутствует

Дополнительная информация о главных и аварийных выключателях 3LD

- см. стр. 7/6
- Онлайн-магазин Industry Mall, раздел «Инженерные системы зданий и системы распределения электроэнергии»
  --> «Низковольтные компоненты»
  --> «Защитная, коммутационная, измерительная и контрольная аппаратура SENTRON»
  --> «Коммутационная аппаратура»
  --> «Выключатели и разъединители нагрузки»
  --> «Главные и аварийные выключатели 3LD до 250 A»

Количество в заказе должно быть равно или кратно минимальной партии (PS/P. unit)

© Siemens, 2019

Обзор компонентов и принадлежностей:
выключатели-разъединители 3KD, 3- или 4-полюсные, типоразмеры 1 и 2, рамочные зажимы

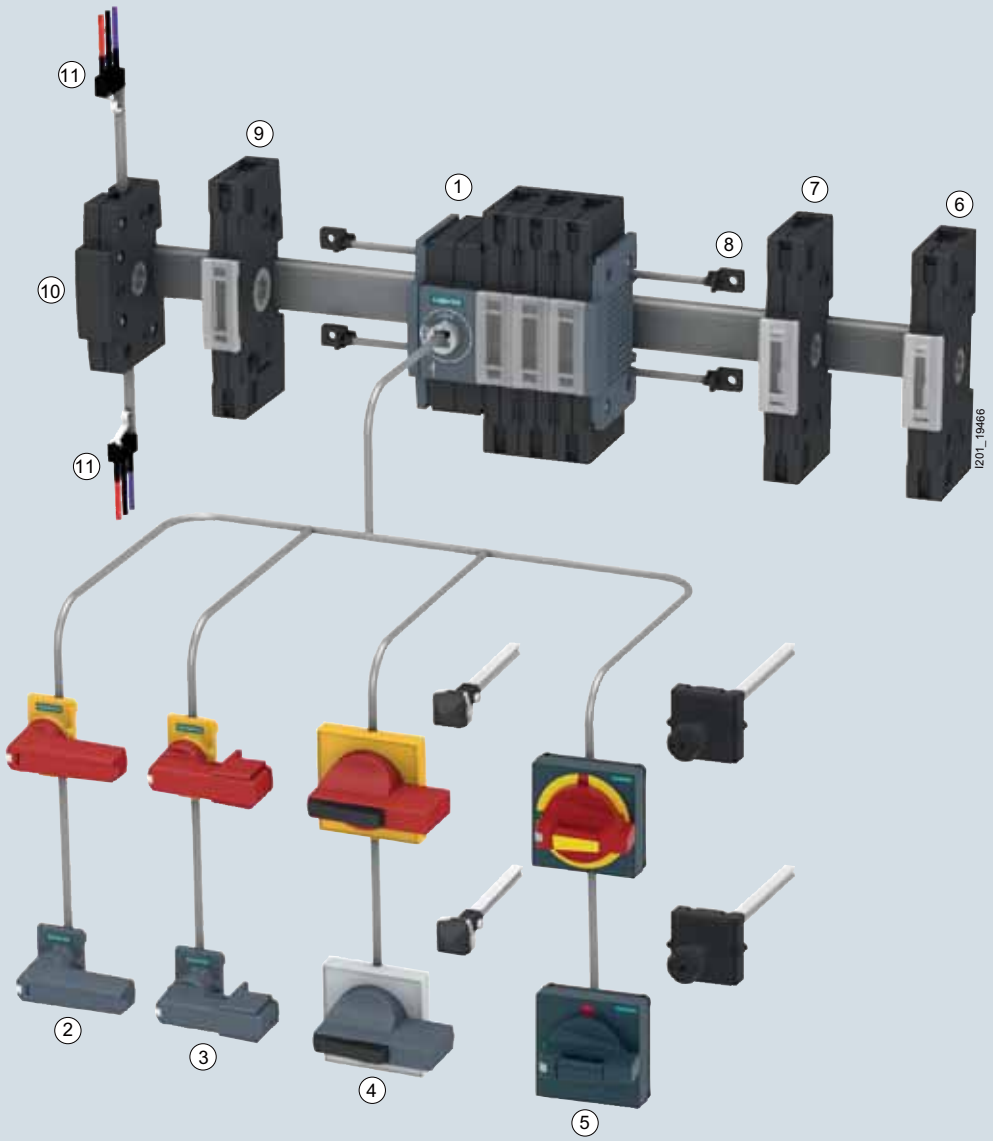

1 Выключатель-разъединитель 3KD
2 Привод прямого действия (стандартное исполнение)
3 Привод прямого действия (подходит для распределительных щитов)
4 Ручной дистанционный привод 8UC/3KD9
5 Ручной дистанционный привод 8UD1
6 Клемма N/PE (с несъемной перемычкой)
7 Клемма нейтрального проводника (со съемной перемычкой)
8 Монтажный уголок (запасной)
9 4-й коммутирующий элемент
10 Модуль вспомогательных контактов
11 Вспомогательный контакт

© Siemens, 2019

Технические характеристики

Обзор компонентов и принадлежностей:
выключатели-разъединители 3KD, 6-полюсные для цепей постоянного тока, типоразмеры 1 и 2, рамочные зажимы

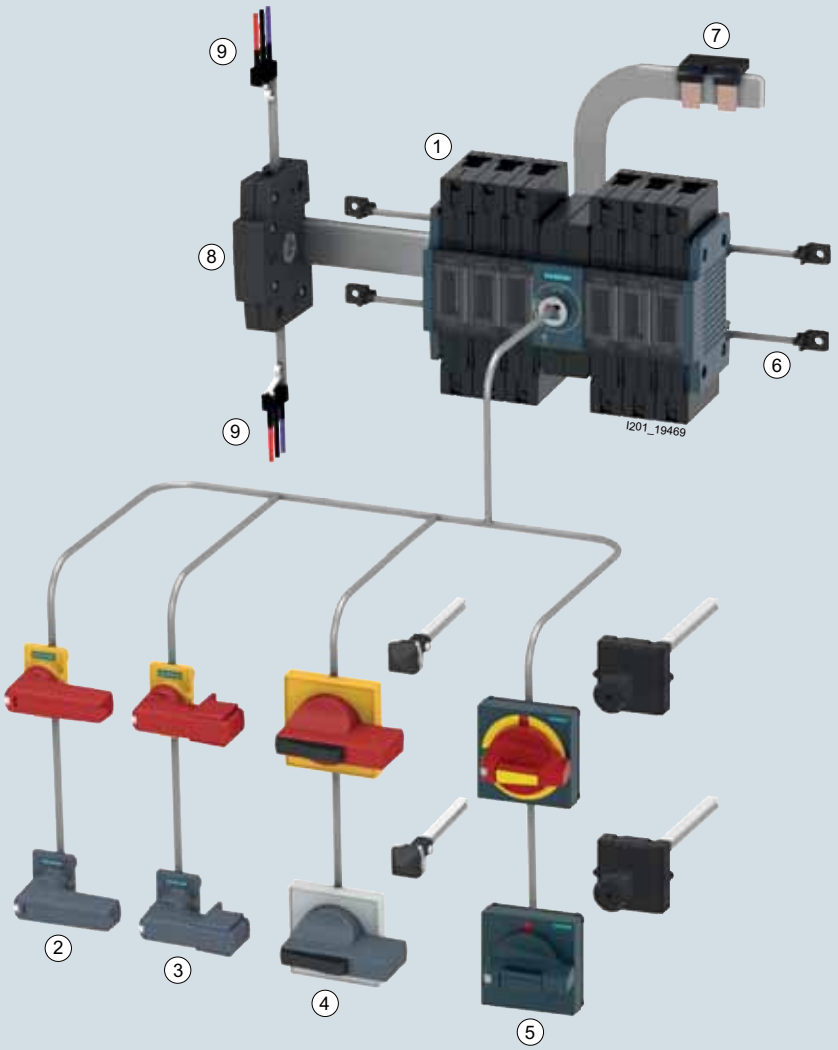

1 Выключатель-разъединитель 3KD
2 Привод прямого действия (стандартное исполнение)
3 Привод прямого действия (подходит для распределительных щитов)
4 Ручной дистанционный привод 8UC/3KD9
5 Ручной дистанционный привод 8UD1
6 Монтажный уголок (запасной)
7 Соединительная перемычка
8 Модуль вспомогательных контактов
9 Вспомогательный контакт

Количество в заказе должно быть равно или кратно минимальной партии (PS/P. unit)

© Siemens, 2019

Обзор компонентов и принадлежностей:
выключатели-разъединители 3KD, 3- или 4-полюсные, типоразмер 2, плоские клеммы

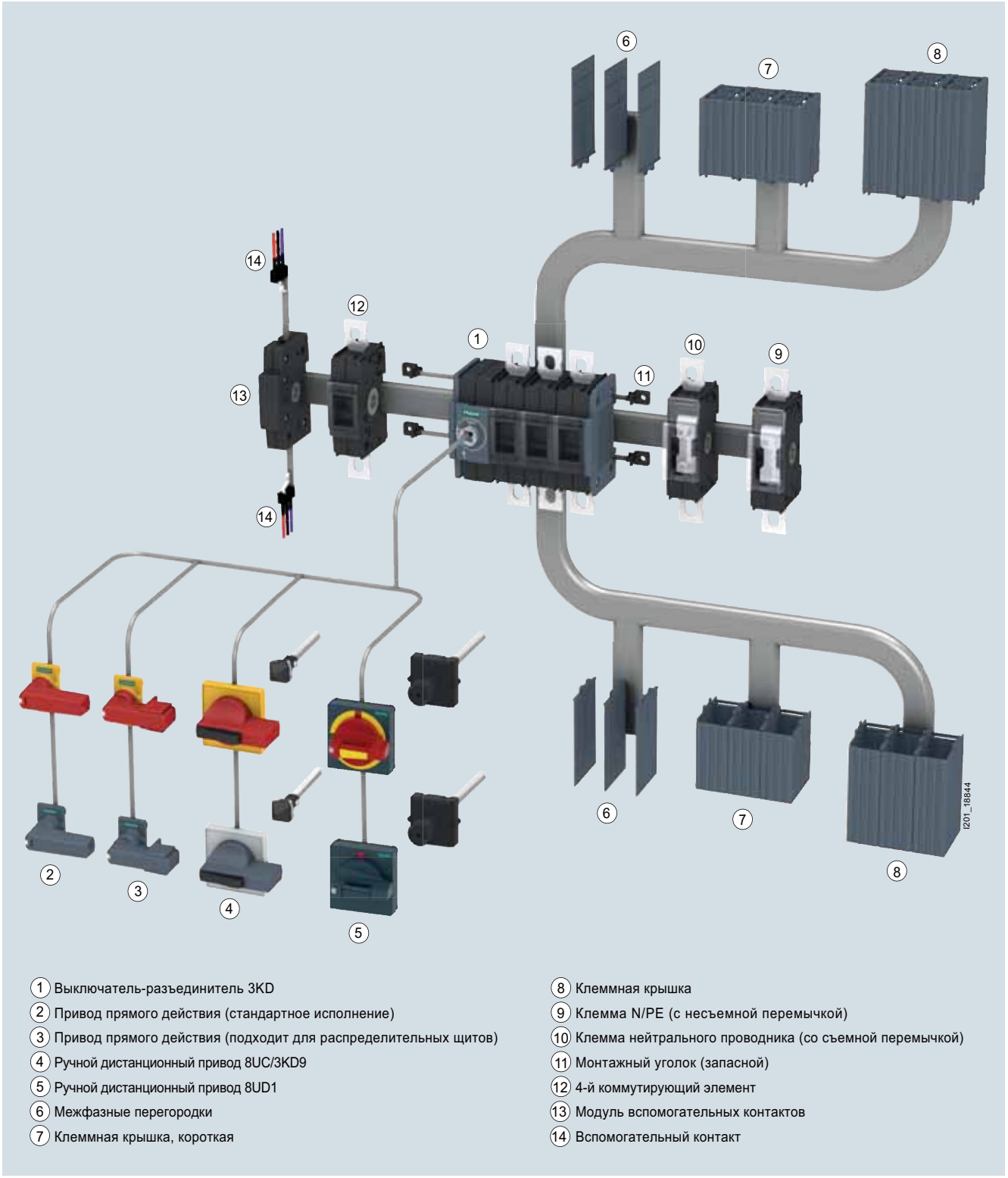

1 Выключатель-разъединитель 3KD
2 Привод прямого действия (стандартное исполнение)
3 Привод прямого действия (подходит для распределительных щитов)
4 Ручной дистанционный привод 8UC/3KD9
5 Ручной дистанционный привод 8UD1
6 Межфазные перегородки
7 Клеммная крышка, короткая
8 Клеммная крышка
9 Клемма N/PE (с несъемной перемычкой)
10 Клемма нейтрального проводника (со съемной перемычкой)
11 Монтажный уголок (запасной)
12 4-й коммутирующий элемент
13 Модуль вспомогательных контактов
14 Вспомогательный контакт

© Siemens, 2019

Технические характеристики

Обзор компонентов и принадлежностей:
выключатели-разъединители 3KD, 6-полюсные, типоразмер 2, плоские клеммы

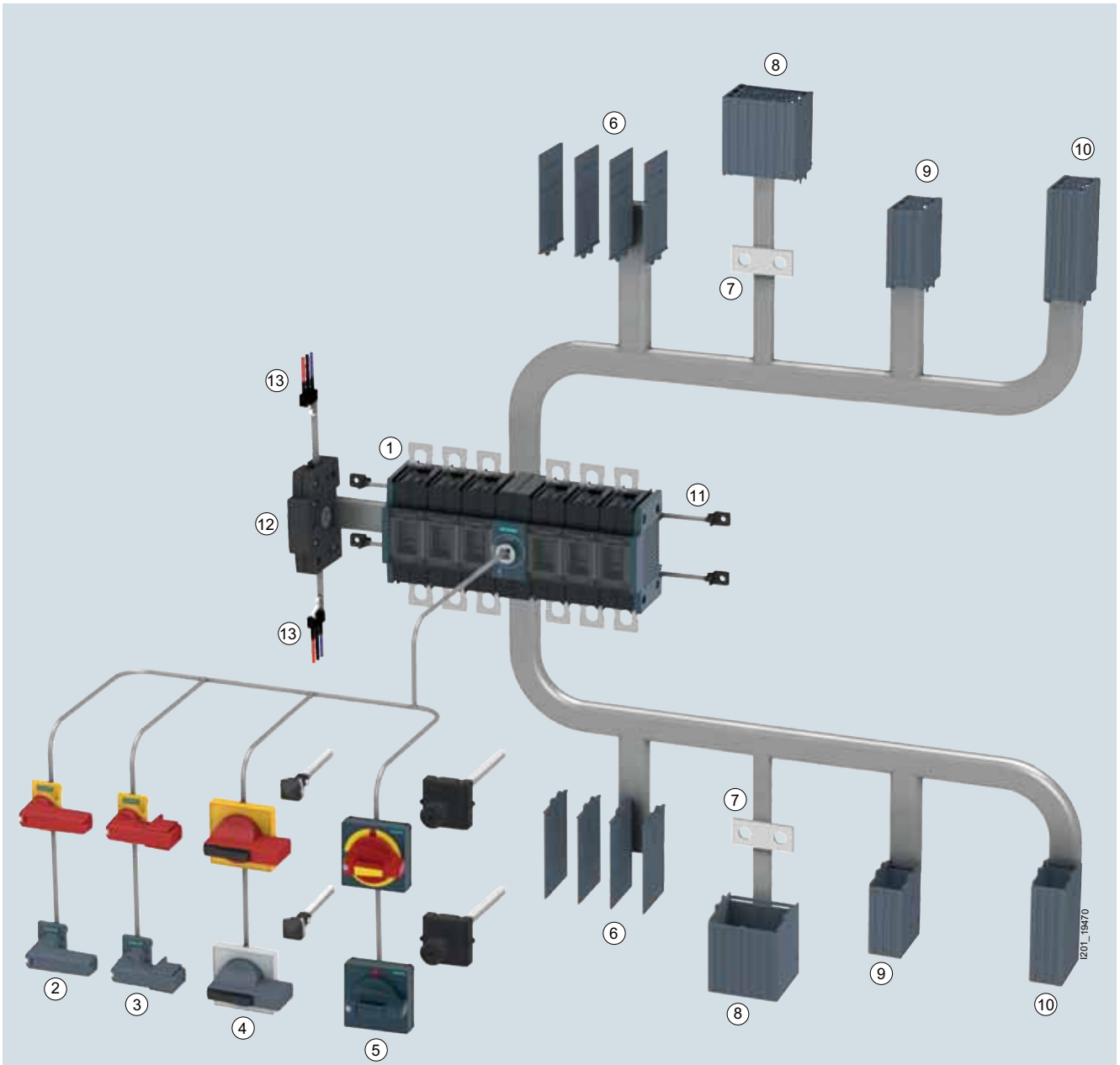

1 Выключатель-разъединитель 3KD
2 Привод прямого действия (стандартное исполнение)
3 Привод прямого действия (подходит для распределительных щитов)
4 Ручной дистанционный привод 8UC/3KD9
5 Ручной дистанционный привод 8UD1
6 Межфазные перегородки
7 Соединительная перемычка
8 Клеммная крышка для соединительных перемычек
9 Клеммная крышка, короткая
10 Клеммная крышка
11 Монтажный уголок (запасной)
12 Модуль вспомогательных контактов
13 Вспомогательный контакт

Количество в заказе должно быть равно или кратно минимальной партии (PS/P. unit)

© Siemens, 2019

Обзор компонентов и принадлежностей:
выключатели-разъединители 3KD, 3- или 4-полюсные, типоразмеры 3...5, плоские клеммы

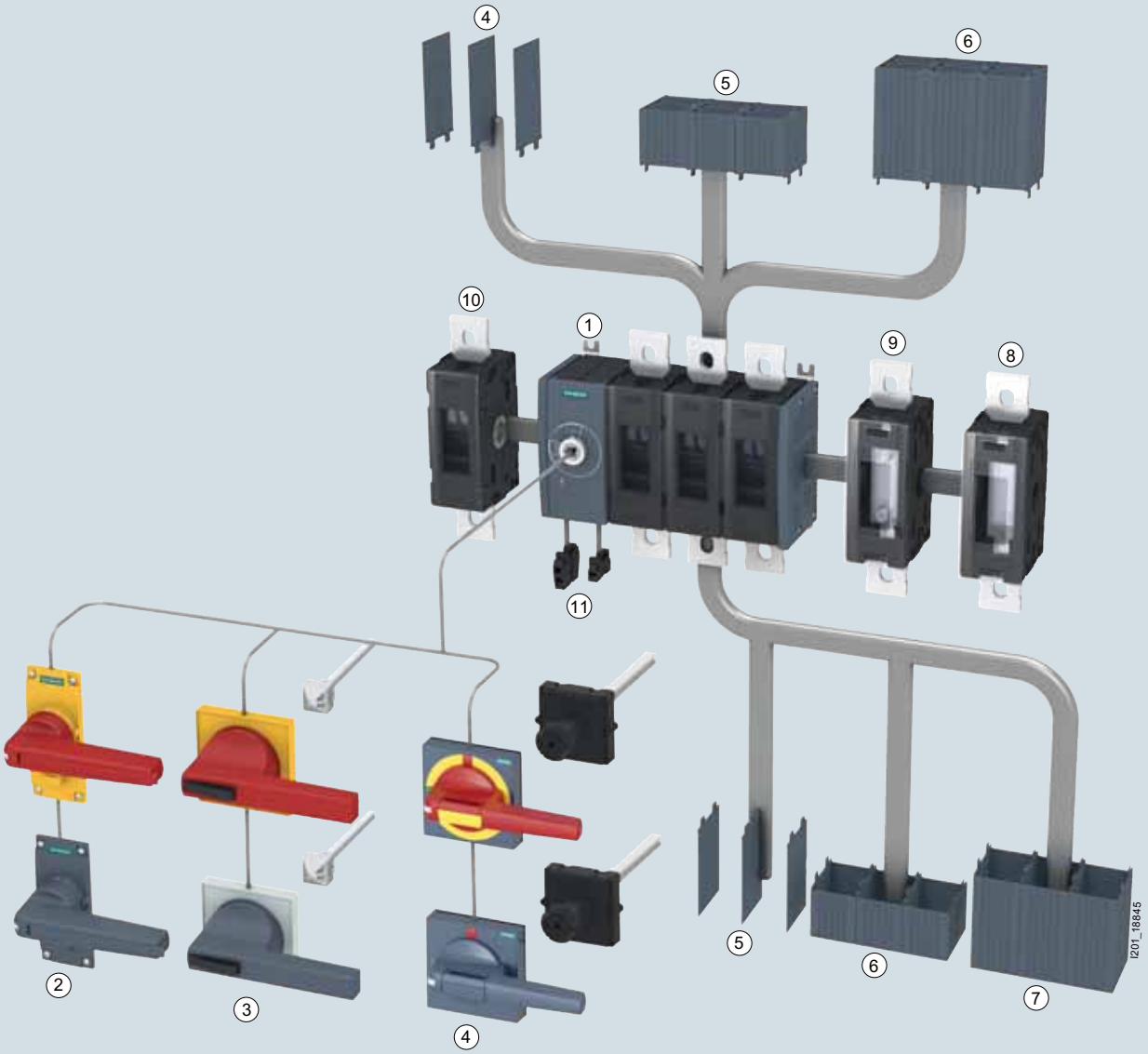

1 Выключатель-разъединитель 3KD
2 Привод прямого действия
3 Ручной дистанционный привод 8UC/3KD9
4 Ручной дистанционный привод 8UD1
5 Межфазные перегородки
6 Клеммная крышка, короткая
7 Клеммная крышка
8 Клемма N/PE (с несъемной перемычкой)
9 Клемма нейтрального проводника (со съемной перемычкой)
10 4-й коммутирующий элемент
11 Вспомогательный контакт

© Siemens, 2019

Технические характеристики

Обзор компонентов и принадлежностей:
выключатели-разъединители 3KD, 6-полюсные для цепей постоянного тока, типоразмеры 3...5, плоские клеммы

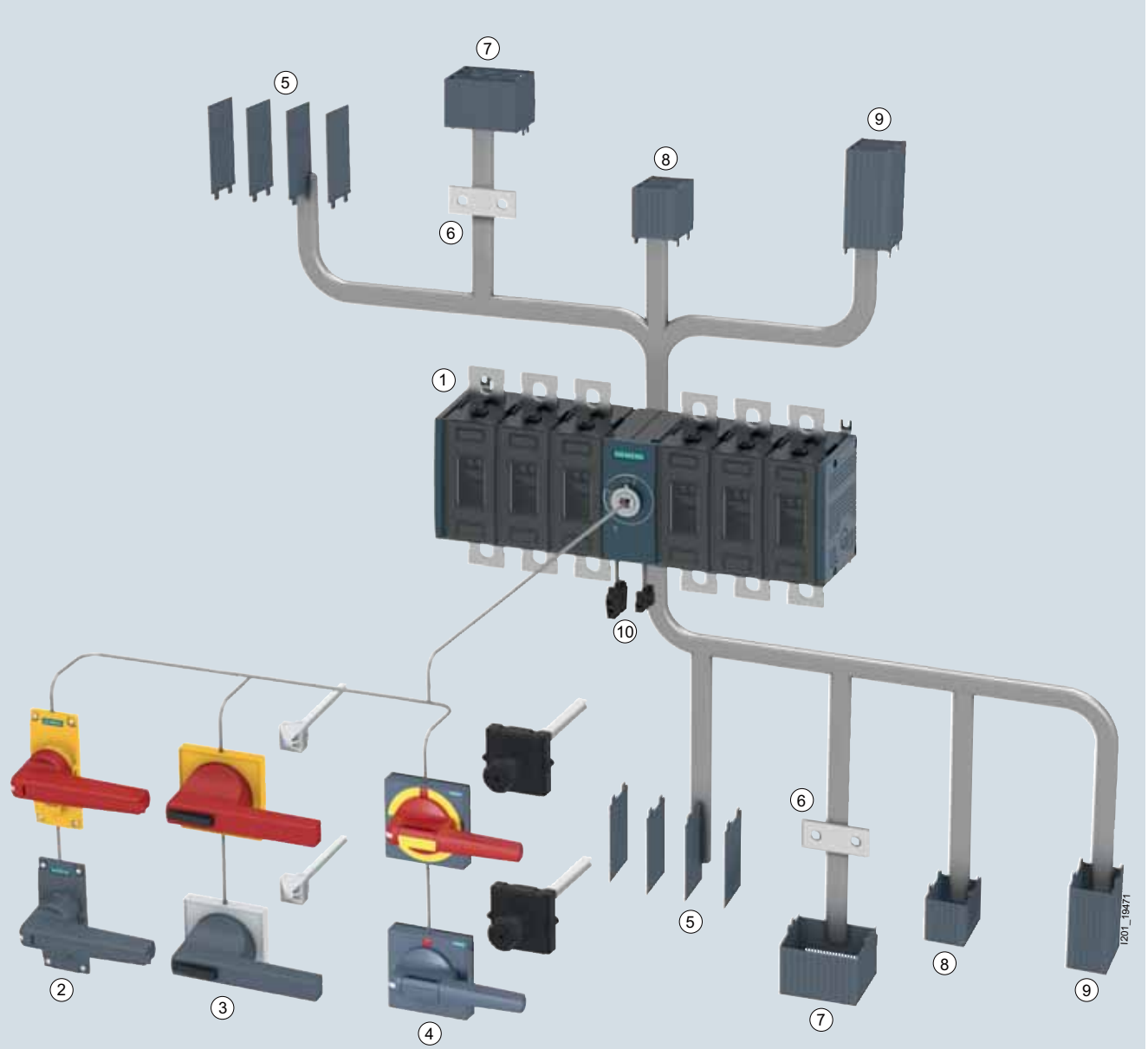

1. Выключатель-разъединитель 3KD
2. Привод прямого действия
3. Ручной дистанционный привод 8UC/3KD9
4. Ручной дистанционный привод 8UD1
5. Межфазные перегородки
6. Соединительная перемычка
7. Клеммная крышка для соединительных перемычек
8. Клеммная крышка, короткая
9. Клеммная крышка
10. Вспомогательный контакт

Количество в заказе должно быть равно или кратно минимальной партии (PS/P. unit)

© Siemens, 2019

Технические характеристики

Выключатели-разъединители 3KD, 3- и 4-полюсные, типоразмеры 1 и 2

Стандарты		**IEC 60947-1, IEC 60947-3**							
Тип		**3KD16**	**3KD22**	**3KD26**	**3KD28**	**3KD30**	**3KD32**	**3KD34**	**3KD36...N**
Типоразмер		**1**	**1**	**1**	**2**	**2**	**2**	**2**	**2**
Общие технические характеристики									
Номинальный длительный ток I_u	A	16	32	63	80	100	125	160	200
Условный тепловой ток на открытом воздухе I_{th}[1]	A	16	32	63	80	100	125	160	200
Номинальное рабочее напряжение U_e									
• При 50/60 Гц (допустимое отклонение до +10 %)	В	690							
• При DC — 2 полюса, соединенных последовательно	В	220							
• При DC — 3 полюса, соединенных последовательно	В	440							
Номинальное напряжение изоляции U_i	В	1000							
Номинальное импульсное выдерживаемое напряжение U_{imp}	кВ	8	8	8	8	8	8	8	8
Категория перенапряжения		III	III	III	III	III	III	III	III
Степень загрязнения		3	3	3	3	3	3	3	3
Рабочий режим и режим короткого замыкания									
Номинальный рабочий ток I_e									
• При AC-21A, AC-22A, 400...690 В	A	16	32	63	80	100	125	160	200
• При AC-23, 400 В	A	16	32	63	80	100	125	160	160
• При AC-23, 500 В	A	16	32	63	80	100	125	160	160
• При AC-23, 690 В	A	16	32	63	80	100	125	125	125
• При DC-21A, 220/440 В	A	16	32	63	80	100	125	160	160
• При DC-22A, 220/440 В	A	16	32	63	80	100	125	160	160
• При DC-23A, 220/440 В	A	16	32	63	80	100	125	160	160
Мощность включаемого двигателя AC-23A[2]									
• При 400 В	кВт	7,5	15	30	37	55	55	90	90
• При 500 В	кВт	7,5	18,5	37	55	55	75	110	110
• При 690 В	кВт	11	30	55	75	90	110	110	110
Номинальный кратковременно выдерживаемый ток I_{cw} (при t = 1 с, действ. значение, 690 В AC / 440 В DC)	кА	3	3	3	4	4	4	4	4
Номинальная наибольшая включающая способность I_{cm}	кА	7	7	7	12	12	12	12	12
Номинальный ток входного предохранителя[3)4)]	A	63	63	63	160	160	160	160	200
Номинальный условный ток короткого замыкания с входным предохранителем[3]									
• При 400/500 В AC	кА	100	100	100	100	100	100	100	50
• При 690 В AC	кА	100	100	100	65	65	65	65	50
Сквозной ток КЗ в сочетании с входным предохранителем[3]									
• При 400/500 В AC	кА	7	7	7	17,9	17,9	17,9	17,9	18
• При 690 В AC	кА	7,5	7,5	7,5	18,7	18,7	18,7	18,7	19
Значение I^2t в сочетании с входным предохранителем[3]									
• При 400/500 В	кА^{2}с	13,3	13,3	13,3	135,6	135,6	135,6	135,6	211
• При 690 В	кА^{2}с	13,7	13,7	13,7	178,3	178,3	178,3	178,3	226
Потери мощности на полюс при тепловом токе I_{th}	Вт	0,1	0,4	1	1,1	1,8	3,2	4,6	6,4
Срок службы, число коммутационных циклов									
• Механическая часть		15 000	15 000	15 000	15 000	15 000	15 000	15 000	15 000
• Электрическая часть, при AC-23A, 690 В / 50...60 Гц		6000	6000	6000	1500	1500	1500	1500	1500
• Электрическая часть, при DC-23A, 220/440 В		1500	1500	1500	1500	1500	1000	1000	1000
Степень защиты									
• С экраном или клеммной крышкой		IP20	IP20	IP20	IP20	IP20	IP20	IP20	IP20
• Без экрана или крышки		IP20	IP20	IP20	IP00[5)]/IP20				IP00
Внешние условия									
• Температура окружающей среды при эксплуатации	°C	–25...+70 (без уменьшения теплового тока I_{th} при температуре от –5 до +55 °C)							
• Температура окружающей среды при хранении	°C	–50...+80							
• Монтажное положение[6)]		Произвольное							
Присоединение проводников главной цепи									
Сечения присоединяемых проводников, макс.	мм^2	35	35	35	70 (95)[7)]	70 (95)[7)]	70 (95)[7)]	70 (95)[7)]	95
Шины, макс. размеры (÷, “ë%) ø, !, ..=) 2‰ë?, ..=)									
• Плоские клеммы	мм	--			1 × 20 × 3[8)]				
• Рамочные зажимы	мм	1 × 9 × 2			1 × 14 × 3				
Момент затяжки									
• Плоские клеммы	Нм	--			15...22				
• Рамочные зажимы	Нм	5...6,5			6,5...8				

1) Обратить внимание при проектировании: макс. допустимая рабочая температура на клеммах 125 °C.

2) Приведенные значения являются ориентировочными и могут отличаться в зависимости от марки двигателя.

3) Действительно только для устройств 3KD в сочетании с предохранителем типа 3NA38 при I_u = 16...160 A; 3NA31 при I_u = 200 A, характеристика gG

4) Максимальный номинальный ток входного предохранителя; допускается использовать предохранитель с меньшим номинальным током.

5) Применимо только к аппаратам с плоскими клеммами.

6) При монтаже в любом положении, кроме вертикального, следует обратиться в службу технической поддержки

7) Сечение 95 мм² действительно только для устройств с плоскими клеммами

8) Шины шириной 20 мм должны быть изолированы.

© Siemens, 2019

Технические характеристики (продолжение)

Выключатели-разъединители 3KD, 3- и 4-полюсные, типоразмеры 3...5

Стандарты		IEC 60947-1, IEC 60947-3									
Тип		**3KD36..-.P**	**3KD38**	**3KD40**	**3KD42**	**3KD44**	**3KD46**	**3KD48**	**3KD50**	**3KD52**	**3KD54**
Типоразмер		**3**	**3**	**3**	**3**	**4**	**4**	**4**	**5**	**5**	**5**
Общие технические характеристики											
Номинальный длительный ток I_u	А	200	250	315	400	500	630	800	1000	1250	1600
Условный тепловой ток на открытом воздухе I_{th} [1]	А	200	250	315	400	500	630	800	1000	1250	1600
Номинальное рабочее напряжение U_e											
• При 50/60 Гц (допустимое отклонение до +10 %)	В	690									
• При DC — 2 полюса, соединенных последовательно	В	220									
• При DC — 3 полюса, соединенных последовательно	В	440									
Номинальное напряжение изоляции U_i	В	1000									
Номинальное импульсное выдерживаемое напряжение U_{imp}	кВ	12	12	12	12	12	12	12	12	12	12
Категория перенапряжения		IV	IV	IV	IV	IV	IV	IV	IV	IV	IV
Степень загрязнения		3	3	3	3	3	3	3	3	3	3
Рабочий режим и режим короткого замыкания											
Номинальный рабочий ток I_e [2] [3]											
• При AC-21A, AC-22A, 400...690 В	А	200	250	315	400	500	630	800	1000	1250	1600
• При AC-23, 400 В	А	200	250	315	400	500	630	670	800	800	800
• При AC-23, 500 В	А	200	250	315	350	500	630	630	800	800	800
• При AC-23, 690 В	А	200	250	315	315	500	500	500	800	800	800
• При DC-21A, 220/440 В	А	200	250	315	400	500	630	800	1000	1250	1600
• При DC-22A, 220/440 В	А	200	250	315	400	500	630	800	--	--	--
• При DC-23A, 220/440 В	А	200	250	315	400	500	630	800	--	--	--
Мощность включаемого двигателя AC-23A [4]											
• При 400 В	кВт	110	132	160	220	280	355	355	400	400	400
• При 500 В	кВт	132	160	220	250	355	400	400	560	560	560
• При 690 В	кВт	185	220	280	315	500	500	500	800	800	800
Номинальный кратковременно выдерживаемый ток I_{cw} (при t = 1 с, действ. значение, 690 В AC / 440 В DC)	кА	13	13	13	13	30	30	30	50	50	50
Номинальная наибольшая включающая способность I_{cm} (C!, 690 b AC/440 b DC)	кА	26	26	26	26	63	63	63	105	105	105
Номинальный ток входного предохранителя [5] [6]	А	250	250	400	400	630	630	800	1000	1250	1600
Номинальный условный ток короткого замыкания с входным предохранителем [5]											
• При 400/500 В AC	кА	100	100	65	65	100	100	100	100	80	80
• При 690 В AC	кА	65	65	35	35	65	65	50	--	--	--
Сквозной ток КЗ в сочетании с входным предохранителем [5]											
• При 400/500 В AC	кА	25,1	25,1	35,2	35,2	61,6	61,6	63,7	95,9	103,4	110
• При 690 В AC	кА	22,7	22,7	27,96	27,96	54,5	54,5	70,4	--	--	--
Значение I^2t в сочетании с входным предохранителем [5]											
• При 400/500 В	кА²с	427	427	1165	1165	3687	3687	7471	15 400	25960	30900
• При 690 В	кА²с	348	348	1157	1157	4450	4450	10300	--	--	--
Потери мощности на полюс при тепловом токе I_{th}	Вт	4	6	10	14	12	17	25	20	32	57
Срок службы, число коммутационных циклов											
• Механическая часть		10 000	10 000	10 000	10 000	8000	8000	8000	6000	6000	6000
• Электрическая часть, при AC-23A, 690 В / 50...60 Гц		1000	1000	1000	1000	1000	1000	1000	500	500	500
• Электрическая часть, при DC-23A, 220/440 В		1000	1000	1000	1000	1000	1000	500	500	500	500
Степень защиты											
• С экраном или клеммной крышкой		IP20	IP20	IP20	IP20	IP20	IP20	IP20	IP20	IP20	IP20
• Без экрана или крышки		IP00	IP00	IP00	IP00	IP00	IP00	IP00	IP00	IP00	IP00
Внешние условия											
• Температура окружающей среды при эксплуатации	°C	–25...+70 (без уменьшения теплового тока I_{th} при температуре от –5 до +55 °C)									
• Температура окружающей среды при хранении	°C	–50...+80									
• Монтажное положение [7]		Произвольное									
Присоединение проводников главной цепи											
Сечения присоединяемых проводников, макс.	мм²	240				2 × 240			2 × 240		
Шины, макс. размеры (÷, “ë%) ø, !, ...=) 2‰ë?, ...=)											
• Плоские клеммы	мм	1 × 30 × 10				2 × 40 × 5			2 × 60 × 10		
• Рамочные зажимы	мм	1 × 30 × 10				2 × 40 × 5			2 × 60 × 10		
Момент затяжки											
• Плоские клеммы	Нм	30...44				50...75			50...75		
• Рамочные зажимы	Нм	--				--			--		

1) Макс. допустимая рабочая температура на клеммах 125 °C.

2) Для выключателей типоразмера 3 требуются межфазные перегородки или клеммные крышки (принадлежности) при использовании шин (AC-21A, AC-22A и U_e >400 В, AC-23A) и при подключении кабельных наконечников.

3) На выключателях типоразмера 4 при категории применения AC-23A должны быть установлены межфазные перегородки или клеммные крышки (принадлежности).

4) Приведенные значения являются ориентировочными и могут отличаться в зависимости от марки двигателя.

5) Действительно только для устройств 3KD в сочетании с предохранителями типа 3NA..., характеристика gG.

6) Максимальный номинальный ток входного предохранителя; допускается использовать предохранитель с меньшим номинальным током.

7) При монтаже в других положениях следует обратиться в службу технической поддержки.

Количество в заказе должно быть равно или кратно минимальной партии (PS/P. unit)

© Siemens, 2019

Технические характеристики (продолжение)

Выключатели-разъединители 3KD, 6-полюсные для цепей постоянного тока с напряжением до 1200 В, типоразмеры 1 и 2

Стандарты		**IEC 60947-1, IEC 60947-3**						
Тип		**3KD16**	**3KD22**	**3KD26**	**3KD28**	**3KD30**	**3KD32**	**3KD34**
Типоразмер		**1**	**1**	**1**	**2**	**2**	**2**	**2**
Общие технические характеристики								
Номинальный длительный ток I_u	A	16	32	63	80	100	125	160
Условный тепловой ток на открытом воздухе I_{th} [1]	A	16	32	63	80	100	125	160
Номинальное рабочее напряжение U_e								
• При DC — при степени загрязнения 2	В	1200	1200	1200	1200	1200	1200	1200
• При DC — при степени загрязнения 3	В	1000	1000	1000	1000[2]	1000[2]	1000[2]	1000[2]
Номинальное напряжение изоляции U_i								
• При DC — при степени загрязнения 2	В	1250	1250	1250	1250	1250	1250	1250
• При DC — при степени загрязнения 3	В	1000	1000	1000	1000[3]	1000[3]	1000[3]	1000[3]
Номинальное импульсное выдерживаемое напряжение U_{imp}	кВ	8	8	8	8	8	8	8
Категория перенапряжения		III	III	III	III	III	III	III
Рабочий режим и режим короткого замыкания								
Номинальный рабочий ток I_e								
• При DC-21A, 1200 В	A	16	32	63	80	100	125	160
• При DC-21B, 1200 В	A	16	32	63	80	100	125	160
Номинальный кратковременно выдерживаемый ток I_{cw}								
• при t = 1 с, действ. значение, 1200 В DC	кА	3	3	3	4	4	4	4
Номинальная наибольшая включающая способность I_{cm}								
• При 1200 В DC	кА	4,3	4,3	4,3	5,7	5,7	5,7	5,7
Потери мощности на полюс при тепловом токе I_{th}	Вт	0,1	0,4	1	1,1	1,8	3,2	4,6
Срок службы, число коммутационных циклов								
• Механическая часть		15 000	15 000	15 000	15 000	15 000	15 000	15 000
• Электрическая часть, при DC-21, 1200 В		1500	1500	1500	1500	1500	1500	1500
Степень защиты								
• С экраном или клеммной крышкой		IP20	IP20	IP20	IP20	IP20	IP20	IP20
• Без экрана или крышки		IP20	IP20	IP20	IP00[4] / IP20			
Внешние условия								
• Температура окружающей среды при эксплуатации	°C	–25...+70 (без уменьшения теплового тока I_{th} при температуре от –5 до +40 °C)						
• Температура окружающей среды при хранении	°C	–50...+80						
• Монтажное положение		Любое						
Присоединение проводников главной цепи								
Сечения присоединяемых проводников, макс.	мм^2	35	35	35	70	70	70	70
Шины, макс. размеры (÷, “ë%) ø, !, …=) 2‰ë?, …=)								
• Плоские клеммы	мм	--			1 × 20 × 3[5]			
• Рамочные зажимы	мм	1 × 9 × 2			1 × 14 × 3			
Момент затяжки								
• Плоские клеммы	Нм	--			15...22			
• Рамочные зажимы	Нм	5...6,5			6,5...8			

1) Обратить внимание при проектировании: макс. допустимая рабочая температура на клеммах 110 °C.

2) Действительно для исполнения с рамочными зажимами, исполнение с плоскими клеммами — макс. 1200 В.

3) Действительно для исполнения с рамочными зажимами, исполнение с плоскими клеммами — макс. 1250 В.

4) Применимо только к аппаратам с плоскими клеммами.

5) Шины шириной 20 мм должны быть изолированы.

© Siemens, 2019

Технические характеристики (продолжение)

Выключатели-разъединители 3KD, 6-полюсные для цепей постоянного тока с напряжением до 1200 В, типоразмеры 3...5

Стандарты		**IEC 60947-1, IEC 60947-3**									
Тип		**3KD36**	**3KD38**	**3KD40**	**3KD42**	**3KD44**	**3KD46**	**3KD48**	**3KD50**	**3KD52**	**3KD54**
Типоразмер		**3**	**3**	**3**	**3**	**4**	**4**	**4**	**5**	**5**	**5**
Общие технические характеристики											
Номинальный длительный ток I_u	A	200	250	315	400	500	630	800	1000	1250	1600
Условный тепловой ток на открытом воздухе I_{th} [1]	A	200	250	315	400	500	630	800	1000	1250	1600
Номинальное рабочее напряжение U_e											
• При DC — при степени загрязнения 2	В	1200	1200	1200	1200	1200	1200	1200	1200	1200	1200
• При DC — при степени загрязнения 3	В	1200	1200	1200	1200	1000	1000	1000	1200	1200	1200
Номинальное напряжение изоляции U_i											
• При DC — при степени загрязнения 2	В	1250	1250	1250	1250	1250	1250	1250	1250	1250	1250
• При DC — при степени загрязнения 3	В	1250	1250	1250	1250	1000	1000	1000	1250	1250	1250
Номинальное импульсное выдерживаемое напряжение U_{imp}	кВ	12	12	12	12	12	12	12	12	12	12
Категория перенапряжения		IV	IV	IV	IV	IV	IV	IV	IV	IV	IV
Рабочий режим и режим короткого замыкания											
Номинальный рабочий ток I_e [2]											
• При DC-21A, 1200 В	A	--	--	--	--	--	--	--	--	--	--
• При DC-21B, 1200 В	A	200	250	315	400	500	630	800	1000	1250	1600
Номинальный кратковременно выдерживаемый ток I_{cw}											
• при t = 1 с, действ. значение, 1200 В DC	кА	10	10	10	10	20	20	20	20	20	20
Номинальная наибольшая включающая способность I_{cm}											
• При 1200 В DC	кА	14,2	14,2	14,2	14,2	28,4	28,4	28,4	28,4	28,4	28,4
Потери мощности на полюс при тепловом токе I_{th}	Вт	4	6	10	14	12	17	25	20	32	57
Срок службы, число коммутационных циклов											
• Механическая часть		10 000	10 000	10 000	10 000	8000	8000	8000	6000	6000	6000
• Электрическая часть, при DC-21, 1200 В		200	200	200	200	100	100	100	100	100	100
Степень защиты											
• С экраном или клеммной крышкой		IP20	IP20	IP20	IP20	IP20	IP20	IP20	IP20	IP20	IP20
• Без экрана или крышки		IP00	IP00	IP00	IP00	IP00	IP00	IP00	IP00	IP00	IP00
Внешние условия											
• Температура окружающей среды при эксплуатации	°C	–25...+70 (без уменьшения теплового тока I_{th} при температуре от –5 до +40 °C)									
• Температура окружающей среды при хранении	°C	–50...+80									
• Монтажное положение		Любое									
Присоединение проводников главной цепи											
Сечения присоединяемых проводников, макс.	мм^2	240				2 × 240			2 × 240		
Шины, макс. размеры (÷, “ë%) ø, !, ...=) 2%ë?, ...=)											
• Плоские клеммы	мм	1 × 30 × 10				2 × 40 × 5			2 × 60 × 10		
• Рамочные зажимы	мм	--				--			--		
Момент затяжки											
• Плоские клеммы	Нм	30...44				50...75			50...75		
• Рамочные зажимы	Нм	--				--			--		

[1] Обратить внимание при проектировании: макс. допустимая рабочая температура на клеммах 110 °C.

[2] Для выключателей типоразмеров 3 и 4 при подключении кабельных наконечников требуются межфазные перегородки или клеммные крышки (принадлежности).

Количество в заказе должно быть равно или кратно минимальной партии (PS/P. unit)

© Siemens, 2019

Электрические схемы

Выключатели-разъединители 3KD, 6-полюсные для цепей постоянного тока с напряжением до 1200 В, все типоразмеры

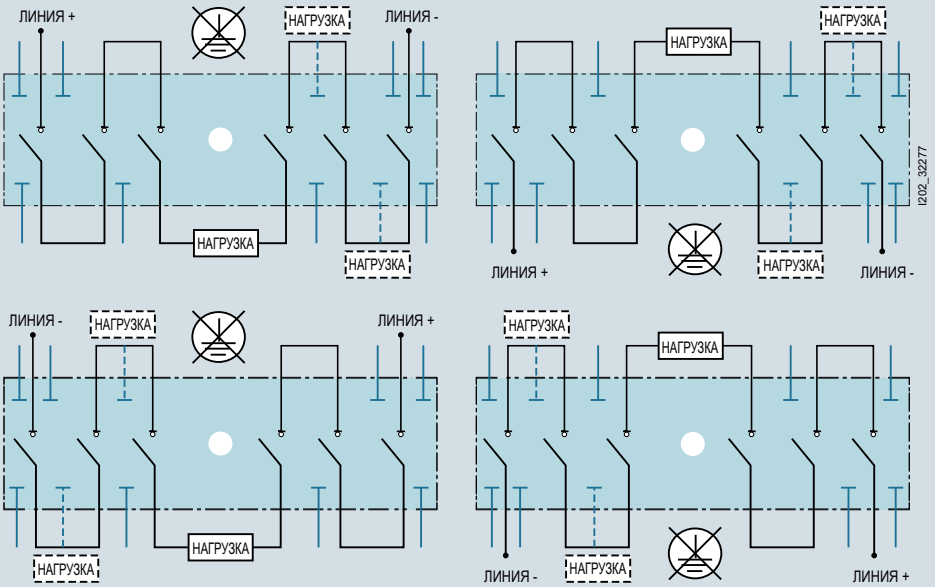

Примеры подключения 6-полюсных выключателей-разъединителей 3KD любых типоразмеров с последовательным соединением перемычками 3 полюсов из 6 в цепях постоянного тока напряжением до 1200 В, см. стр. 7/72

© Siemens, 2019

Данные для выбора и заказа

	Номинальный длительный ток I_u	Типоразмер	DT	Номер для заказа www.siemens.com/product?номер для заказа	PU (UNIT, SET, M)	PS / P. unit
	A					
Комплектные устройства с приводом прямого действия серого цвета, фронтальный привод						
• Выключатели-разъединители предназначены для установки на монтажную панель, типоразмеры 1 и 2 по желанию также могут крепиться на монтажные рейки. • Комплектные устройства не подходят для установки ручного дистанционного привода, для этого следует использовать базовые устройства.						
3-полюсные				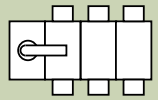		
 3KD2832-0NE10-0	**Плоские клеммы**[1]					
	80	2	8	**3KD2832-0NE10-0**	1	1 шт.
	100		8	**3KD3032-0NE10-0**	1	1 шт.
	125		8	**3KD3232-0NE10-0**	1	1 шт.
	160		8	**3KD3432-0NE10-0**	1	1 шт.
	200		8	**3KD3632-0NE10-0**	1	1 шт.
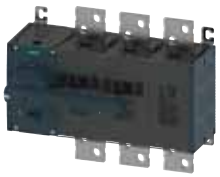 3KD3632-0PE10-0	200	3	8	**3KD3632-0PE10-0**	1	1 шт.
	250		8	**3KD3832-0PE10-0**	1	1 шт.
	315		8	**3KD4032-0PE10-0**	1	1 шт.
	400		8	**3KD4232-0PE10-0**	1	1 шт.
	500	4	8	**3KD4432-0QE10-0**	1	1 шт.
	630		8	**3KD4632-0QE10-0**	1	1 шт.
	800		8	**3KD4832-0QE10-0**	1	1 шт.
	1000	5	8	**3KD5032-0RE10-0**	1	1 шт.
	1250		8	**3KD5232-0RE10-0**	1	1 шт.
	1600		8	**3KD5432-0RE10-0**	1	1 шт.
	Рамочные зажимы					
 3KD2832-2NE10-0	16	1	8	**3KD1632-2ME10-0**	1	1 шт.
	32		8	**3KD2232-2ME10-0**	1	1 шт.
	63		8	**3KD2632-2ME10-0**	1	1 шт.
	80	2	8	**3KD2832-2NE10-0**	1	1 шт.
	100		8	**3KD3032-2NE10-0**	1	1 шт.
	125		8	**3KD3232-2NE10-0**	1	1 шт.
	160		8	**3KD3432-2NE10-0**	1	1 шт.
4-полюсные				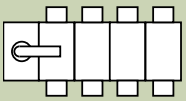		
 3KD2842-0NE10-0	**Плоские клеммы**[1]					
	80	2	8	**3KD2842-0NE10-0**	1	1 шт.
	100		8	**3KD3042-0NE10-0**	1	1 шт.
	125		8	**3KD3242-0NE10-0**	1	1 шт.
	160		8	**3KD3442-0NE10-0**	1	1 шт.
	200		8	**3KD3642-0NE10-0**	1	1 шт.
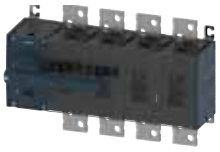 3KD5042-0RE10-0	200	3	8	**3KD3642-0PE10-0**	1	1 шт.
	250		8	**3KD3842-0PE10-0**	1	1 шт.
	315		8	**3KD4042-0PE10-0**	1	1 шт.
	400		8	**3KD4242-0PE10-0**	1	1 шт.
	500	4	8	**3KD4442-0QE10-0**	1	1 шт.
	630		8	**3KD4642-0QE10-0**	1	1 шт.
	800		8	**3KD4842-0QE10-0**	1	1 шт.
	1000	5	8	**3KD5042-0RE10-0**	1	1 шт.
	1250		8	**3KD5242-0RE10-0**	1	1 шт.
	1600		8	**3KD5442-0RE10-0**	1	1 шт.
	Рамочные зажимы					
 3KD2842-2NE10-0	16	1	8	**3KD1642-2ME10-0**	1	1 шт.
	32		8	**3KD2242-2ME10-0**	1	1 шт.
	63		8	**3KD2642-2ME10-0**	1	1 шт.
	80	2	8	**3KD2842-2NE10-0**	1	1 шт.
	100		8	**3KD3042-2NE10-0**	1	1 шт.
	125		8	**3KD3242-2NE10-0**	1	1 шт.
	160		8	**3KD3442-2NE10-0**	1	1 шт.

[1] Для выключателей-разъединителей с плоскими клеммами и приводом прямого действия требуются клеммные крышки

Количество в заказе должно быть равно или кратно минимальной партии (PS/P. unit)

© Siemens, 2019

Данные для выбора и заказа

Базовые устройства без рукоятки, фронтальный привод

- Выключатели-разъединители предназначены для установки на монтажную панель, типоразмеры 1 и 2 по желанию также могут крепиться на монтажные рейки.
- Базовые устройства без рукоятки подходят для использования с ручным дистанционным приводом или приводом прямого действия.


3KD2830-0NE10-0


3KD5030-0RE20-0


3KD2830-2NE10-0


3KD2840-0NE10-0

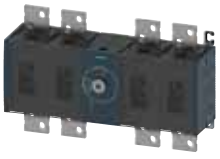
3KD5440-0RE20-0


3KD2840-2NE10-0

Ном. длительный ток I_u A	Типоразмер	DT	Привод слева: Номер для заказа www.siemens.com/product?номер для заказа	DT	Привод по центру: Номер для заказа www.siemens.com/product?номер для заказа	PU (UNIT, SET, M)	PS / P. unit
3-полюсные							
Плоские клеммы[1]							
80	2	8	3KD2830-0NE10-0	8	3KD2830-0NE20-0	1	1 шт.
100		8	3KD3030-0NE10-0	8	3KD3030-0NE20-0	1	1 шт.
125		8	3KD3230-0NE10-0	8	3KD3230-0NE20-0	1	1 шт.
160		8	3KD3430-0NE10-0	8	3KD3430-0NE20-0	1	1 шт.
200		8	3KD3630-0NE10-0	8	3KD3630-0NE20-0	1	1 шт.
200	3	8	3KD3630-0PE10-0	8	3KD3630-0PE20-0	1	1 шт.
250		8	3KD3830-0PE10-0	8	3KD3830-0PE20-0	1	1 шт.
315		8	3KD4030-0PE10-0	8	3KD4030-0PE20-0	1	1 шт.
400		8	3KD4230-0PE10-0	8	3KD4230-0PE20-0	1	1 шт.
500	4	8	3KD4430-0QE10-0	8	3KD4430-0QE20-0	1	1 шт.
630		8	3KD4630-0QE10-0	8	3KD4630-0QE20-0	1	1 шт.
800		8	3KD4830-0QE10-0	8	3KD4830-0QE20-0	1	1 шт.
1000	5	8	3KD5030-0RE10-0	8	3KD5030-0RE20-0	1	1 шт.
1250		8	3KD5230-0RE10-0	8	3KD5230-0RE20-0	1	1 шт.
1600		8	3KD5430-0RE10-0	8	3KD5430-0RE20-0	1	1 шт.
Рамочные зажимы							
16	1	8	3KD1630-2ME10-0	8	3KD1630-2ME20-0	1	1 шт.
32		8	3KD2230-2ME10-0	8	3KD2230-2ME20-0	1	1 шт.
63		8	3KD2630-2ME10-0	8	3KD2630-2ME20-0	1	1 шт.
80	2	8	3KD2830-2NE10-0	8	3KD2830-2NE20-0	1	1 шт.
100		8	3KD3030-2NE10-0	8	3KD3030-2NE20-0	1	1 шт.
125		8	3KD3230-2NE10-0	8	3KD3230-2NE20-0	1	1 шт.
160		8	3KD3430-2NE10-0	8	3KD3430-2NE20-0	1	1 шт.
4-полюсные							
Плоские клеммы[1]							
80	2	8	3KD2840-0NE10-0	8	3KD2840-0NE20-0	1	1 шт.
100		8	3KD3040-0NE10-0	8	3KD3040-0NE20-0	1	1 шт.
125		8	3KD3240-0NE10-0	8	3KD3240-0NE20-0	1	1 шт.
160		8	3KD3440-0NE10-0	8	3KD3440-0NE20-0	1	1 шт.
200		8	3KD3640-0NE10-0	8	3KD3640-0NE20-0	1	1 шт.
200	3	8	3KD3640-0PE10-0	8	3KD3640-0PE20-0	1	1 шт.
250		8	3KD3840-0PE10-0	8	3KD3840-0PE20-0	1	1 шт.
315		8	3KD4040-0PE10-0	8	3KD4040-0PE20-0	1	1 шт.
400		8	3KD4240-0PE10-0	8	3KD4240-0PE20-0	1	1 шт.
500	4	8	3KD4440-0QE10-0	8	3KD4440-0QE20-0	1	1 шт.
630		8	3KD4640-0QE10-0	8	3KD4640-0QE20-0	1	1 шт.
800		8	3KD4840-0QE10-0	8	3KD4840-0QE20-0	1	1 шт.
1000	5	8	3KD5040-0RE10-0	8	3KD5040-0RE20-0	1	1 шт.
1250		8	3KD5240-0RE10-0	8	3KD5240-0RE20-0	1	1 шт.
1600		8	3KD5440-0RE10-0	8	3KD5440-0RE20-0	1	1 шт.
Рамочные зажимы							
16	1	8	3KD1640-2ME10-0	8	3KD1640-2ME20-0	1	1 шт.
32		8	3KD2240-2ME10-0	8	3KD2240-2ME20-0	1	1 шт.
63		8	3KD2640-2ME10-0	8	3KD2640-2ME20-0	1	1 шт.
80	2	8	3KD2840-2NE10-0	8	3KD2840-2NE20-0	1	1 шт.
100		8	3KD3040-2NE10-0	8	3KD3040-2NE20-0	1	1 шт.
125		8	3KD3240-2NE10-0	8	3KD3240-2NE20-0	1	1 шт.
160		8	3KD3440-2NE10-0	8	3KD3440-2NE20-0	1	1 шт.

[1] У выключателей-разъединителей типоразмера 2 межфазные перегородки входят в комплект поставки

© Siemens, 2019

Базовые устройства

Базовые устройства без рукоятки, боковой привод

Выключатели-разъединители с боковым приводом подходят для использования с ручным дистанционным приводом.

	Номинальный длительный ток I_u	Типоразмер	Привод слева DT	Привод слева Номер для заказа www.siemens.com/product?номер для заказа	Привод справа DT	Привод справа Номер для заказа www.siemens.com/product?номер для заказа	PU (UNIT, SET, M)	PS / P. unit
	A							
3-полюсные								
Плоские клеммы								
 3KD2834-0NE40-0	80	2	8	3KD2834-0NE10-0	8	3KD2834-0NE40-0	1	1 шт.
	100	2	8	3KD3034-0NE10-0	8	3KD3034-0NE40-0	1	1 шт.
	125	2	8	3KD3234-0NE10-0	8	3KD3234-0NE40-0	1	1 шт.
	160	2	8	3KD3434-0NE10-0	8	3KD3434-0NE40-0	1	1 шт.
	200	2	8	3KD3634-0NE10-0	8	3KD3634-0NE40-0	1	1 шт.
 3KD3634-0PE10-0	200	3	8	3KD3634-0PE10-0	8	3KD3634-0PE40-0	1	1 шт.
	250	3	8	3KD3834-0PE10-0	8	3KD3834-0PE40-0	1	1 шт.
	315	3	8	3KD4034-0PE10-0	8	3KD4034-0PE40-0	1	1 шт.
	400	3	8	3KD4234-0PE10-0	8	3KD4234-0PE40-0	1	1 шт.
 3KD4434-0QE40-0	500	4	8	3KD4434-0QE10-0	8	3KD4434-0QE40-0	1	1 шт.
	630	4	8	3KD4634-0QE10-0	8	3KD4634-0QE40-0	1	1 шт.
	800	4	8	3KD4834-0QE10-0	8	3KD4834-0QE40-0	1	1 шт.
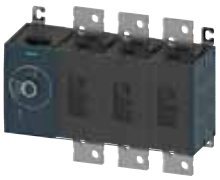 3KD5034-0RE10-0	1000	5	8	3KD5034-0RE10-0	8	3KD5034-0RE40-0	1	1 шт.
	1250	5	8	3KD5234-0RE10-0	8	3KD5234-0RE40-0	1	1 шт.
	1600	5	8	3KD5434-0RE10-0	8	3KD5434-0RE40-0	1	1 шт.
Рамочные зажимы								
 3KD1634-2ME40-0	16	1	8	3KD1634-2ME10-0	8	3KD1634-2ME40-0	1	1 шт.
	32	1	8	3KD2234-2ME10-0	8	3KD2234-2ME40-0	1	1 шт.
	63	1	8	3KD2634-2ME10-0	8	3KD2634-2ME40-0	1	1 шт.
 3KD2834-2NE10-0	80	2	8	3KD2834-2NE10-0	8	3KD2834-2NE40-0	1	1 шт.
	100	2	8	3KD3034-2NE10-0	8	3KD3034-2NE40-0	1	1 шт.
	125	2	8	3KD3234-2NE10-0	8	3KD3234-2NE40-0	1	1 шт.
	160	2	8	3KD3434-2NE10-0	8	3KD3434-2NE40-0	1	1 шт.

Количество в заказе должно быть равно или кратно минимальной партии (PS/P. unit)

© Siemens, 2019

Базовые устройства без рукоятки, боковой привод (продолжение)

Выключатели-разъединители с боковым приводом подходят для использования с ручным дистанционным приводом.

4-полюсные

Номинальный длительный ток I_u	Типораз-мер	DT	Привод слева: Номер для заказа www.siemens.com/product?номер для заказа	DT	Привод справа: Номер для заказа www.siemens.com/product?номер для заказа	PU (UNIT, SET, M)	PS / P. unit
A							
Плоские клеммы							
80	2	8	3KD2844-0NE10-0	8	3KD2844-0NE40-0	1	1 шт.
100	2	8	3KD3044-0NE10-0	8	3KD3044-0NE40-0	1	1 шт.
125	2	8	3KD3244-0NE10-0	8	3KD3244-0NE40-0	1	1 шт.
160	2	8	3KD3444-0NE10-0	8	3KD3444-0NE40-0	1	1 шт.
200	2	8	3KD3644-0NE10-0	8	3KD3644-0NE40-0	1	1 шт.


3KD2844-0NE40-0

200	3	8	3KD3644-0PE10-0	8	3KD3644-0PE40-0	1	1 шт.
250	3	8	3KD3844-0PE10-0	8	3KD3844-0PE40-0	1	1 шт.
315	3	8	3KD4044-0PE10-0	8	3KD4044-0PE40-0	1	1 шт.
400	3	8	3KD4244-0PE10-0	8	3KD4244-0PE40-0	1	1 шт.

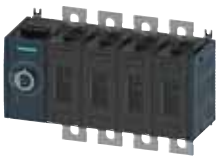
3KD3644-0PE10-0

500	4	8	3KD4444-0QE10-0	8	3KD4444-0QE40-0	1	1 шт.
630	4	8	3KD4644-0QE10-0	8	3KD4644-0QE40-0	1	1 шт.
800	4	8	3KD4844-0QE10-0	8	3KD4844-0QE40-0	1	1 шт.


3KD4444-0QE40-0

1000	5	8	3KD5044-0RE10-0	8	3KD5044-0RE40-0	1	1 шт.
1250	5	8	3KD5244-0RE10-0	8	3KD5244-0RE40-0	1	1 шт.
1600	5	8	3KD5444-0RE10-0	8	3KD5444-0RE40-0	1	1 шт.

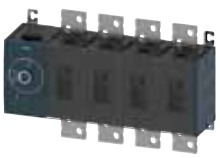
3KD5044-0RE10-0

Рамочные зажимы							
16	1	8	3KD1644-2ME10-0	8	3KD1644-2ME40-0	1	1 шт.
32	1	8	3KD2244-2ME10-0	8	3KD2244-2ME40-0	1	1 шт.
63	1	8	3KD2644-2ME10-0	8	3KD2644-2ME40-0	1	1 шт.


3KD1644-2ME40-0

80	2	8	3KD2844-2NE10-0	8	3KD2844-2NE40-0	1	1 шт.
100	2	8	3KD3044-2NE10-0	8	3KD3044-2NE40-0	1	1 шт.
125	2	8	3KD3244-2NE10-0	8	3KD3244-2NE40-0	1	1 шт.
160	2	8	3KD3444-2NE10-0	8	3KD3444-2NE40-0	1	1 шт.


3KD2844-2NE10-0

© Siemens, 2019

Базовые устройства

Базовые устройства без рукоятки, фронтальный привод

- Выключатели-разъединители предназначены для установки на монтажную панель. Типоразмеры 1 и 2 при желании также можно устанавливать на стандартные рейки.
- Базовые устройства без рукоятки подходят для использования с ручным дистанционным приводом или приводом прямого действия.

До 1200 В DC

Номинальный длительный ток I_u A	Типоразмер	DT	Номер для заказа www.siemens.com/product?номер для заказа	PU (UNIT, SET, M)	PS / P. unit
Плоские клеммы					
80	2	8	**3KD2860-0NE20-0**	1	1 шт.
100	2	8	**3KD3060-0NE20-0**	1	1 шт.
125	2	8	**3KD3260-0NE20-0**	1	1 шт.
160	2	8	**3KD3460-0NE20-0**	1	1 шт.
200	3	8	**3KD3660-0PE20-0**	1	1 шт.
250	3	8	**3KD3860-0PE20-0**	1	1 шт.
315	3	8	**3KD4060-0PE20-0**	1	1 шт.
400	3	8	**3KD4260-0PE20-0**	1	1 шт.
500	4	8	**3KD4460-0QE20-0**	1	1 шт.
630	4	8	**3KD4660-0QE20-0**	1	1 шт.
800	4	8	**3KD4860-0QE20-0**	1	1 шт.
1000	5	8	**3KD5060-0RE20-0**	1	1 шт.
1250	5	8	**3KD5260-0RE20-0**	1	1 шт.
1600	5	8	**3KD5460-0RE20-0**	1	1 шт.
Рамочные зажимы					
16	1	8	**3KD1660-2ME20-0**	1	1 шт.
32	1	8	**3KD2260-2ME20-0**	1	1 шт.
63	1	8	**3KD2660-2ME20-0**	1	1 шт.
80	2	8	**3KD2860-2NE20-0**	1	1 шт.
100	2	8	**3KD3060-2NE20-0**	1	1 шт.
125	2	8	**3KD3260-2NE20-0**	1	1 шт.
160	2	8	**3KD3460-2NE20-0**	1	1 шт.

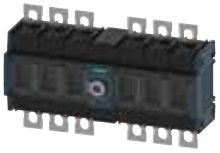
3KD2860-0NE20-0

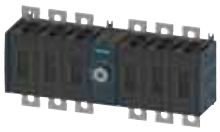
3KD3660-0PE20-0


3KD4460-0QE20-0


3KD5060-0RE20-0


3KD1660-2ME20-0

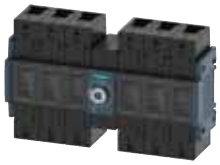
3KD2860-2NE20-0

Количество в заказе должно быть равно или кратно минимальной партии (PS/P. unit)

© Siemens, 2019

Данные для выбора и заказа

Дополнительные полюсы

	Исполнение	Графическое обозначение	DT	Номер для заказа www.siemens.com/product?номер для заказа	PU (UNIT, SET, M)	PS / P. unit
		мм				
	4-й коммутирующий элемент (коммутируемый полюс)	N — N				
	**Плоские клеммы**					
4-й коммутирующий элемент, плоские клеммы, для типоразмера 2	• Для типоразмера 2; 3KD....-.N	--	8	**3KD9205-0**	1	1 шт.
	• Для типоразмера 3; 3KD....-.P		8	**3KD9305-0**	1	1 шт.
	• Для типоразмера 4; 3KD....-.Q		8	**3KD9405-0**	1	1 шт.
	• Для типоразмера 5; 3KD....-.R		8	**3KD9505-0**	1	1 шт.
	**Рамочные зажимы**					
4-й коммутирующий элемент, рамочные зажимы, для типоразмера 2	• Для типоразмера 1; 3KD....-.M		8	**3KD9105-2**	1	1 шт.
	• Для типоразмера 2; 3KD....-.N		8	**3KD9205-2**	1	1 шт.
	Клемма нейтрального проводника со съемной перемычкой					
	**Плоские клеммы**					
Клемма нейтрального проводника, плоские клеммы, для типоразмера 2	• Для типоразмера 2; 3KD....-.N		8	**3KD9206-0**	1	1 шт.
	• Для типоразмера 3; 3KD....-.P		8	**3KD9306-0**	1	1 шт.
	• Для типоразмера 4; 3KD....-.Q		8	**3KD9406-0**	1	1 шт.
	• Для типоразмера 5; 3KD....-.R		8	**3KD9506-0**	1	1 шт.
	**Рамочные зажимы**					
Клемма нейтрального проводника, рамочные зажимы, для типоразмера 2	• Для типоразмера 1; 3KD....-.M		8	**3KD9106-2**	1	1 шт.
	• Для типоразмера 2; 3KD....-.N		8	**3KD9206-2**	1	1 шт.
	Клемма N/PE с несъемной перемычкой					
	**Плоские клеммы**					
Клемма N/PE, плоские клеммы, для типоразмера 2	• Для типоразмера 2; 3KD....-.N		8	**3KD9206-7**	1	1 шт.
	• Для типоразмера 3; 3KD....-.P		8	**3KD9306-7**	1	1 шт.
	• Для типоразмера 4; 3KD....-.Q		8	**3KD9406-7**	1	1 шт.
	• Для типоразмера 5; 3KD....-.R		8	**3KD9506-7**	1	1 шт.
	**Рамочные зажимы**					
Клемма N/PE, рамочные зажимы, для типоразмера 2	• Для типоразмера 1; 3KD....-.M		8	**3KD9106-8**	1	1 шт.
	• Для типоразмера 2; 3KD....-.N		8	**3KD9206-8**	1	1 шт.

7

© Siemens, 2019

Принадлежности и запасные части

Приводы прямого действия

	Исполнение	DT	Номер для заказа www.siemens.com/product?номер для заказа	PU (UNIT, SET, M)	PS / P. unit
Приводы прямого действия, стандартного и плоского исполнения					
	Стандартное исполнение, маркировка положений Test — 0 — I • Блокируемые навесными замками (до 3 шт.) • Для блокировки замками требуется дополнительная монтажная глубина • Маркировка положений Test — 0 — I				
 Привод прямого действия, серый, для типоразмера 2	**Серые**				
	• Для типоразмера 1; 3KD....-.M	8	**3KD9101-1**	1	1 шт.
	• Для типоразмера 2; 3KD....-.N	8	**3KD9201-1**	1	1 шт.
	• Для типоразмера 3; 3KD....-.P	8	**3KD9301-1**	1	1 шт.
	• Для типоразмера 4; 3KD....-.Q	8	**3KD9401-1**	1	1 шт.
	• Для типоразмера 5; 3KD....-.R	8	**3KD9501-1**	1	1 шт.
 Привод прямого действия, красно-желтый, для типоразмера 2	**Красно-желтые**				
	• Для типоразмера 1; 3KD....-.M	8	**3KD9101-2**	1	1 шт.
	• Для типоразмера 2; 3KD....-.N	8	**3KD9201-2**	1	1 шт.
	• Для типоразмера 3; 3KD....-.P	8	**3KD9301-2**	1	1 шт.
	• Для типоразмера 4; 3KD....-.Q	8	**3KD9401-2**	1	1 шт.
	• Для типоразмера 5; 3KD....-.R	8	**3KD9501-2**	1	1 шт.
	Плоское исполнение, маркировка положений Test - 0 - I (подходит для распределительных щитов) • Блокируемые навесным замком • При блокировке замком не требуется дополнительная монтажная глубина • Маркировка положений Test — 0 — I				
 Привод прямого действия, плоское исполнение, серый, для типоразмера 2	**Серые**				
	• Для типоразмера 1; 3KD....-.M	8	**3KD9101-0**	1	1 шт.
	• Для типоразмера 2; 3KD....-.N	8	**3KD9201-0**	1	1 шт.
 Привод прямого действия, плоское исполнение, красно-желтый, для типоразмера 2	**Красно-желтые**				
	• Для типоразмера 1; 3KD....-.M	8	**3KD9101-8**	1	1 шт.
	• Для типоразмера 2; 3KD....-.N	8	**3KD9201-8**	1	1 шт.

© Siemens, 2019

Ручные дистанционные приводы

Примечание

С выключателями-разъединителями 3KD, которые оснащены боковым приводом (слева или справа), можно использовать только ручные дистанционные приводы без маркировки положения Test.

При использовании с устройствами 3KD ручных дистанционных приводов без маркировки положения Test функция тестирования должна быть заблокирована на выключателе механически. Необходимый для этого блокирующий элемент входит в комплект поставки 3KD.

	Исполнение	Длина рукоятки	Размер оси	DT	Номер для заказа www.siemens.com/product?номер для заказа	PU (UNIT, SET, M)	PS / P. unit
		мм	мм × мм				
Ручные дистанционные приводы в сборе, серия 8UD1							
	Ручные дистанционные приводы в сборе, маркировка положений 0 — I • Рукоятка с экраном • Втулка дверной муфты без компенсации отклонений • Шток 300 мм • Блокируемые навесными замками (до 3 шт.) • Маркировка положений 0 — I						
	**Серые**						
	Для типоразмеров 1 и 2; 3KD....-.M/N	45	8 × 8	5	**8UD1171-2AD11**	1	1 шт.
	**Красно-желтые**						
	Для типоразмеров 1 и 2; 3KD....-.M/N	45	8 × 8	5	**8UD1171-2AD15**	1	1 шт.
	Ручные дистанционные приводы в сборе, маркировка положений Test — 0 — I • Рукоятка с экраном • Муфта с компенсацией отклонений • Шток 300 мм • Блокируемые навесными замками (до 3 шт.) • Маркировка положений Test — 0 — I						
	**Серые**						
	• Для типоразмеров 1 и 2; 3KD....-.M/N	45	8 × 8	5	**8UD1171-2AF21**	1	1 шт.
	• Для типоразмера 3; 3KD....-.P	100	8 × 8	5	**8UD1141-2AF21**	1	1 шт.
	• Для типоразмера 4; 3KD....-.Q	140	10 × 10	5	**8UD1151-3AF21**	1	1 шт.
	• Для типоразмера 5; 3KD....-.R	200	12 × 12	5	**8UD1161-4AF21**	1	1 шт.
	**Красно-желтые**						
	• Для типоразмеров 1 и 2; 3KD....-.M/N	45	8 × 8	5	**8UD1171-2AF25**	1	1 шт.
	• Для типоразмера 3; 3KD....-.P	100	8 × 8	5	**8UD1141-2AF25**	1	1 шт.
	• Для типоразмера 4; 3KD....-.Q	140	10 × 10	5	**8UD1151-3AF25**	1	1 шт.
	• Для типоразмера 5; 3KD....-.R	200	12 × 12	5	**8UD1161-4AF25**	1	1 шт.

© Siemens, 2019

Принадлежности и запасные части

	Исполнение	Длина рукоятки	Размер оси	DT	Номер для заказа www.siemens.com/product?номер для заказа	PU (UNIT, SET, M)	PS / P. unit
		мм	мм × мм				
Рукоятки для ручных дистанционных приводов, серия 8UD1							
	Рукоятки без удлинительного штока и втулки дверной муфты, маркировка положений 0 — I						
	• С экраном						
	• Блокируемые навесными замками (до 3 шт.)						
	• Маркировка положений 0 — I						
 Рукоятка без удлинительного штока, серая, для типоразмеров 1 и 2	**Серые**						
	• Для типоразмеров 1 и 2; 3KD....-.M/N	45	8 × 8	5	**8UD1771-2AD01**	1	1 шт.
	• Для типоразмера 3; 3KD....-.P	100	8 × 8	5	**8UD1841-2AD01**	1	1 шт.
	• Для типоразмера 4; 3KD....-.Q	140	10 × 10	5	**8UD1851-3AD01**	1	1 шт.
	• Для типоразмера 5; 3KD....-.R	200	12 × 12	5	**8UD1861-4AD01**	1	1 шт.
 Рукоятка без удлинительного штока, красно-желтая, для типоразмеров 1 и 2	**Красно-желтые**						
	• Для типоразмеров 1 и 2; 3KD....-.M/N	45	8 × 8	5	**8UD1771-2AD05**	1	1 шт.
	• Для типоразмера 3; 3KD....-.P	100	8 × 8	5	**8UD1841-2AD05**	1	1 шт.
	• Для типоразмера 4; 3KD....-.Q	140	10 × 10	5	**8UD1851-3AD05**	1	1 шт.
	• Для типоразмера 5; 3KD....-.R	200	12 × 12	5	**8UD1861-4AD05**	1	1 шт.
	Рукоятки без удлинительного штока и втулки дверной муфты, маркировка положений Test — 0 — I						
	• С экраном						
	• Блокируемые навесными замками (до 3 шт.)						
	• Маркировка положений Test — 0 — I						
 Рукоятка без удлинительного штока, серая, для типоразмеров 1 и 2	**Серые**						
	• Для типоразмеров 1 и 2; 3KD....-.M/N	45	8 × 8	5	**8UD1771-2AF01**	1	1 шт.
	• Для типоразмера 3; 3KD....-.P	100	8 × 8	5	**8UD1841-2AF01**	1	1 шт.
	• Для типоразмера 4; 3KD....-.Q	140	10 × 10	5	**8UD1851-3AF01**	1	1 шт.
	• Для типоразмера 5; 3KD....-.R	200	12 × 12	5	**8UD1861-4AF01**	1	1 шт.
 Рукоятка без удлинительного штока, красно-желтая, для типоразмеров 1 и 2	**Красно-желтые**						
	• Для типоразмеров 1 и 2; 3KD....-.M/N	45	8 × 8	5	**8UD1771-2AF05**	1	1 шт.
	• Для типоразмера 3; 3KD....-.P	100	8 × 8	5	**8UD1841-2AF05**	1	1 шт.
	• Для типоразмера 4; 3KD....-.Q	140	10 × 10	5	**8UD1851-3AF05**	1	1 шт.
	• Для типоразмера 5; 3KD....-.R	200	12 × 12	5	**8UD1861-4AF05**	1	1 шт.

Количество в заказе должно быть равно или кратно минимальной партии (PS/P. unit)

© Siemens, 2019

	Исполнение	Длина рукоятки	Размер оси	DT	Номер для заказа www.siemens.com/product?номер для заказа	PU (UNIT, SET, M)	PS / P. unit
		мм	мм × мм				
	Рукоятки с подсветкой, без удлинительного штока и втулки дверной муфты, маркировка положений 0 — I						
	• С экраном						
	• С подсветкой						
	• Блокируемые навесными замками (до 3 шт.)						
	• Маркировка положений 0 — I						
 Рукоятка без удлинительного штока, серая, для типоразмеров 1 и 2	**Серые**						
	• Для типоразмеров 1 и 2; 3KD....-.M/N	45	8 × 8	5	**8UD1771-2CD01**	1	1 шт.
	• Для типоразмера 3; 3KD....-.P	100	8 × 8	5	**8UD1841-2CD01**	1	1 шт.
	• Для типоразмера 4; 3KD....-.Q	140	10 × 10	5	**8UD1851-3CD01**	1	1 шт.
	• Для типоразмера 5; 3KD....-.R	200	12 × 12	5	**8UD1861-4CD01**	1	1 шт.
 Рукоятка без удлинительного штока, красно-желтая, для типоразмеров 1 и 2	**Красно-желтые**						
	• Для типоразмеров 1 и 2; 3KD....-.M/N	45	8 × 8	5	**8UD1771-2CD05**	1	1 шт.
	• Для типоразмера 3; 3KD....-.P	100	8 × 8	5	**8UD1841-2CD05**	1	1 шт.
	• Для типоразмера 4; 3KD....-.Q	140	10 × 10	5	**8UD1851-3CD05**	1	1 шт.
	• Для типоразмера 5; 3KD....-.R	200	12 × 12	5	**8UD1861-4CD05**	1	1 шт.
	Рукоятки с подсветкой, без удлинительного штока и втулки дверной муфты, маркировка положений Test — 0 — I						
	• С экраном						
	• С подсветкой						
	• Блокируемые навесными замками (до 3 шт.)						
	• Маркировка положений Test — 0 — I						
 Рукоятка без удлинительного штока, серая, для типоразмеров 1 и 2	**Серые**						
	• Для типоразмеров 1 и 2; 3KD....-.M/N	45	8 × 8	5	**8UD1771-2CF01**	1	1 шт.
	• Для типоразмера 3; 3KD....-.P	100	8 × 8	5	**8UD1841-2CF01**	1	1 шт.
	• Для типоразмера 4; 3KD....-.Q	140	10 × 10	5	**8UD1851-3CF01**	1	1 шт.
	• Для типоразмера 5; 3KD....-.R	200	12 × 12	5	**8UD1861-4CF01**	1	1 шт.
 Рукоятка без удлинительного штока, красно-желтая, для типоразмеров 1 и 2	**Красно-желтые**						
	• Для типоразмеров 1 и 2; 3KD....-.M/N	45	8 × 8	5	**8UD1771-2CF05**	1	1 шт.
	• Для типоразмера 3; 3KD....-.P	100	8 × 8	5	**8UD1841-2CF05**	1	1 шт.
	• Для типоразмера 4; 3KD....-.Q	140	10 × 10	5	**8UD1851-3CF05**	1	1 шт.
	• Для типоразмера 5; 3KD....-.R	200	12 × 12	5	**8UD1861-4CF05**	1	1 шт.

© Siemens, 2019

Принадлежности и запасные части

	Исполнение	Длина рукоятки мм	Размер оси мм × мм	DT	Номер для заказа www.siemens.com/product?номер для заказа	PU (UNIT, SET, M)	PS / P. unit
Прочие принадлежности для ручных дистанционных приводов серии 8UD1							
 8UC6032	***Удлинительные штоки***						
	Длина 300 мм						
	• Для типоразмеров 1/2/3, 3KD....-.M/N/P	--	8 × 8	3	**8UC6032**	1	1 шт.
	• Для типоразмера 4; 3KD....-.Q	--	10 × 10	15	**8UC6033**	1	1 шт.
	• Для типоразмера 5; 3KD....-.R	--	12 × 12	3	**8UC6034**	1	1 шт.
 8UC6082	**Длина 600 мм**						
	При использовании штока длиной 600 мм с устройствами типоразмеров 1 и 2 требуется направляющая опора для рукоятки 8UD.						
	• Для типоразмеров 1/2/3, 3KD....-.M/N/P	--	8 × 8	3	**8UC6082**	1	1 шт.
	• Для типоразмера 4; 3KD....-.Q	--	10 × 10	3	**8UC6083**	1	1 шт.
	• Для типоразмера 5; 3KD....-.R	--	12 × 12	3	**8UC6084**	1	1 шт.
 8UD1900-0FA00	**Направляющая опора для рукоятки 8UD для штока 600 мм** NEW						
	Для типоразмеров 1 и 2, 3KD....-.M/N	--	8 × 8	5	**8UD1900-0FA00**	1	1 шт.
 8UD1900-2GA00	***Втулки дверной муфты с компенсацией отклонений***						
	• Для типоразмеров 1 и 2, 3KD....-.M/N	--	8 × 8	5	**8UD1900-2GA00**	1	1 шт.
	• Для типоразмера 3; 3KD....-.P		8 × 8	5	**8UD1900-6GA00**	1	1 шт.
	• Для типоразмера 4; 3KD....-.Q		10 × 10	5	**8UD1900-3GA00**	1	1 шт.
	• Для типоразмера 5; 3KD....-.R		12 × 12	5	**8UD1900-4GA00**	1	1 шт.
 8UD1900-2HA00	***Втулки дверной муфты без компенсации отклонений***						
	• Для типоразмеров 1 и 2, 3KD....-.M/N	--	8 × 8	5	**8UD1900-2HA00**	1	1 шт.
	• Для типоразмера 3; 3KD....-.P		8 × 8	5	**8UD1900-6HA00**	1	1 шт.
	• Для типоразмера 4; 3KD....-.Q		10 × 10	5	**8UD1900-3HA00**	1	1 шт.
	• Для типоразмера 5; 3KD....-.R		12 × 12	5	**8UD1900-4HA00**	1	1 шт.
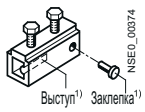 8UC6021...8UC6024	***Муфты штоков***						
	• Для типоразмеров 1/2/3, 3KD....-.M/N/P	--	8 × 8	3	**8UC6022**	1	1 шт.
	• Для типоразмера 4; 3KD....-.Q	--	10 × 10	3	**8UC6023**	1	1 шт.
	• Для типоразмера 5; 3KD....-.R	--	12 × 12	3	**8UC6024**	1	1 шт.

1) Кодировка от неправильного монтажа

Количество в заказе должно быть равно или кратно минимальной партии (PS/P. unit)

© Siemens, 2019

	Исполнение	Размер оси со стороны рукоятки[1] мм × мм	Размер оси со стороны выключателя[1] мм × мм	DT	Номер для заказа www.siemens.com/product?номер для заказа	PU (UNIT, SET, M)	PS / P. unit
Прочие принадлежности для ручных дистанционных приводов, серия 8UC/3KD9							
	Удлинительные штоки						
	**Длина 300 мм**						
3KD9302-0, удлинительный шток, длина 300 мм, для типоразмера 3	• Для типоразмеров 1 и 2, 3KD....-.M/N	8 × 8	8 × 8	3	**8UC6032**	1	1 шт.
	• Для типоразмера 3; 3KD....-.P	10 × 10	8 × 8	5	**3KD9302-0**	1	1 шт.
	• Для типоразмера 4; 3KD....-.Q	10 × 10	10 × 10	15	**8UC6033**	1	1 шт.
	• Для типоразмера 5; 3KD....-.R	12 × 12	12 × 12	3	**8UC6034**	1	1 шт.
	**Длина 600 мм**						
3KD9302-1, удлинительный шток, длина 600 мм, для типоразмера 3	• Для типоразмеров 1 и 2, 3KD....-.M/N	8 × 8	8 × 8	3	**8UC6082**	1	1 шт.
	• Для типоразмера 3; 3KD....-.P	10 × 10	8 × 8	5	**3KD9302-1**	1	1 шт.
	• Для типоразмера 4; 3KD....-.Q	10 × 10	10 × 10	3	**8UC6083**	1	1 шт.
	• Для типоразмера 5; 3KD....-.R	12 × 12	12 × 12	3	**8UC6084**	1	1 шт.
	Втулки дверной муфты						
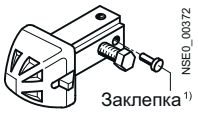	• Для оси 8 × 8 мм			2	**8UC6017-2AA**	1	1 шт.
	• Для оси 10 × 10 мм			3	**8UC6013**	1	1 шт.
Втулка дверной муфты 8UC6013	• Для оси 12 × 12 мм			3	**8UC6014**	1	1 шт.
	Муфты штоков						
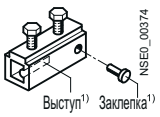	• Для оси 8 × 8 мм			3	**8UC6022**	1	1 шт.
	• Для оси 10 × 10 мм			3	**8UC6023**	1	1 шт.
Муфта штока	• Для оси 12 × 12 мм			3	**8UC6024**	1	1 шт.

1) Кодировка от неправильного монтажа

Вспомогательные контакты

	Исполнение	DT	Номер для заказа www.siemens.com/product?номер для заказа	PU (UNIT, SET, M)	PS / P. unit
	Модули вспомогательных контактов для типоразмеров 1 и 2				
	Поставляются без вспомогательных контактов, можно установить не более двух вспомогательных контактов				
Модуль вспомогательных контактов, стандартное исполнение	• Стандартное исполнение	8	**3KD9103-5**	1	1 шт.
	• Исполнение с функцией тестирования	8	**3KD9103-6**	1	1 шт.
	• Исполнение с опережающим НО контактом и функцией тестирования	8	**3KD9103-7**	1	1 шт.
	Вспомогательные контакты для типоразмеров 1 и 2				
	С припаянными проводами 50 см				
3KD9103-3	• 1 переключающий контакт	8	**3KD9103-1**	1	1 шт.
	• 1 переключающий контакт, совместимый с электронными компонентами	8	**3KD9103-3**	1	1 шт.

© Siemens, 2019

Принадлежности и запасные части


3KD9103-2

Исполнение	DT	Номер для заказа www.siemens.com/product?номер для заказа	PU (UNIT, SET, M)	PS / P. unit
Вспомогательные контакты для типоразмеров 1 и 2				
Без припаянных проводов				
• 1 переключающий контакт	8	**3KD9103-2**	1	1 шт.
• 1 переключающий контакт, совместимый с электронными компонентами	8	**3KD9103-4**	1	1 шт.



Вспомогательные контакты для типоразмеров 3...5				
Вспомогательные контакты с винтовыми клеммами, монтаж на модуле приводного механизма, также можно использовать вспомогательные контакты с пружинными клеммами 3SB3403-.. из серии 3SB3				
• 1 НО	▸	**3SU1400-1AA10-1BA0**	1	1 шт.
• 1 НО с позолоченными контактами	10	**3SU1400-1AA10-1LA0**	1	1 шт.
• 1 НЗ	▸	**3SU1400-1AA10-1CA0**	1	1 шт.
• 1 НЗ с позолоченными контактами	10	**3SU1400-1AA10-1MA0**	1	1 шт.
• 1 НО + 1 НЗ	▸	**3SU1400-1AA10-1FA0**	1	1 шт.
• 1 НО + 1 НЗ с позолоченными контактами	5	**3SU1400-1AA10-1QA0**	1	1 шт.
• 2 НО	5	**3SU1400-1AA10-1DA0**	1	1 шт.
• 2 НО с позолоченными контактами	5	**3SU1400-1AA10-1NA0**	1	1 шт.
• 2 НЗ	5	**3SU1400-1AA10-1EA0**	1	1 шт.
• 2 НЗ с позолоченными контактами	5	**3SU1400-1AA10-1PA0**	1	1 шт.

Принадлежности для работы в цепях постоянного тока

Соединительные перемычки


3KD9218-0


3KD9518-0

Для соединения двух полюсов

Плоские клеммы

Исполнение	Для типоразмера	DT	Номер для заказа www.siemens.com/product?номер для заказа	PU (UNIT, SET, M)	PS / P. unit
	2; 3KD....-.N	8	**3KD9218-0**	1	1 шт.
Для 400 A требуются две штуки	3; 3KD....-.P	8	**3KD9318-0**	1	1 шт.
Для 800 A требуются две штуки	4; 3KD....-.Q	8	**3KD9418-0**	1	1 шт.
Для 1250 и 1600 A требуются две штуки	5; 3KD....-.R	8	**3KD9518-0**	1	1 шт.


3KD9118-1

Рамочные зажимы

	1; 3KD....-.M	8	**3KD9118-1**	1	1 шт.
	2; 3KD....-.N	8	**3KD9218-1**	1	1 шт.

Клеммные крышки для соединительных перемычек


3KD9204-0

Для защиты от прикосновения к плоским клеммам

	2; 3KD....-.N	8	**3KD9204-0**	1	1 шт.
	3; 3KD....-.P	8	**3KD9304-0**	1	1 шт.
	4; 3KD....-.Q	8	**3KD9404-0**	1	1 шт.
	5; 3KD....-.R	8	**3KD9504-0**	1	1 шт.

Количество в заказе должно быть равно или кратно минимальной партии (PS/P. unit)

© Siemens, 2019

Прочие принадлежности

	Исполнение	Для типораз-мера	DT	Номер для заказа www.siemens.com/product?номер для заказа	PU (UNIT, SET, M)	PS / P. unit
Межфазные перегородки						
	Для 3KD с плоскими клеммами					
	***Для 3-полюсных устройств (6 шт.)***					
		2; 3KD....-.N	8	**3KD9108-6**	1	1 шт.
		3; 3KD....-.P	8	**3KD9308-6**	1	1 шт.
		4; 3KD....-.Q	8	**3KD9408-6**	1	1 шт.
		5; 3KD....-.R	8	**3KD9508-6**	1	1 шт.
	Для 4-полюсных устройств (8 шт.)					
		2; 3KD....-.N	8	**3KD9108-8**	1	1 шт.
		3; 3KD....-.P	8	**3KD9308-8**	1	1 шт.
		4; 3KD....-.Q	8	**3KD9408-8**	1	1 шт.
Межфазная перегородка для 3- и 4-полюсных устройств типоразмера 2		5; 3KD....-.R	8	**3KD9508-8**	1	1 шт.
Клеммные крышки						
	Для 3KD с плоскими клеммами					
	Для 3-полюсных устройств (6 шт.)					
	**Стандартная длина**					
		2; 3KD....-.N	8	**3KD9204-6**	1	1 шт.
		3; 3KD....-.P	8	**3KD9304-6**	1	1 шт.
		4; 3KD....-.Q	8	**3KD9404-6**	1	1 шт.
3KD9204-6		5; 3KD....-.R	8	**3KD9504-6**	1	1 шт.
	**Короткие крышки**					
		2; 3KD....-.N	8	**3KD9204-7**	1	1 шт.
		3; 3KD....-.P	8	**3KD9304-7**	1	1 шт.
3KD9204-7		4; 3KD....-.Q	8	**3KD9404-7**	1	1 шт.
	Для 4-полюсных устройств (8 шт.)					
	**Стандартная длина**					
		2; 3KD....-.N	8	**3KD9204-8**	1	1 шт.
		3; 3KD....-.P	8	**3KD9304-8**	1	1 шт.
		4; 3KD....-.Q	8	**3KD9404-8**	1	1 шт.
3KD9204-8		5; 3KD....-.R	8	**3KD9504-8**	1	1 шт.
	**Короткие крышки**					
		2; 3KD....-.N	8	**3KD9204-5**	1	1 шт.
		3; 3KD....-.P	8	**3KD9304-5**	1	1 шт.
		4; 3KD....-.Q	8	**3KD9404-5**	1	1 шт.
3KD9204-5						
	Запасные клеммные крышки (1 шт.)					
	Стандартная длина					
		5; 3KD....-.R	8	**3KD9504-1**	1	1 шт.
	Короткие крышки					
		2; 3KD....-.N	8	**3KD9204-1**	1	1 шт.
		3; 3KD....-.P	8	**3KD9304-1**	1	1 шт.
		4; 3KD....-.Q	8	**3KD9404-1**	1	1 шт.

7

© Siemens, 2019

Принадлежности и запасные части

Элементы для блокировки функции тестирования



Предназначены для постоянного отключения функции тестирования для вспомогательных контактов, устанавливаются в модуле приводного механизма для выключателя-разъединителя 3KD

Комплект поставки:
блокирующие элементы для 10 выключателей-разъединителей 3KD



Исполнение	Для типоразмера	DT	Номер для заказа www.siemens.com/product?номер для заказа	PU (UNIT, SET, M)	PS / P. unit
	1 и 2	12	**3KF9112-1AA00**	1	1 шт.



	3 и 4	5	**3KF9412-1AA00**	1	1 шт.



	5	12	**3KF9512-1AA00**	1	1 шт.

Количество в заказе должно быть равно или кратно минимальной партии (PS/P. unit)

© Siemens, 2019

Запасные части

	Исполнение	Для типораз-мера	DT	Номер для заказа www.siemens.com/product?номер для заказа	PU (UNIT, SET, M)	PS / P. unit
Монтажные уголки (4 шт.)						
	**Монтажные уголки,** Запасные, входят в комплект поставки 3KD	1 и 2	8	**3KD9120-1**	1	1 шт.
		3	12	**3KF9212-0AA00**	1	1 шт.
		4	5	**3KF9412-0AA00**	1	1 шт.
		5	12	**3KF9512-0AA00**	1	1 шт.
Планки для монтажа на стандартную рейку						
	Запасные, входят в комплект поставки 3KD В комплекте 5 планок	1 и 2	12	**3KF9112-0BA00**	1	1 шт.

© Siemens, 2019

Введение

Выключатели-разъединители. Обзор

Выключатели-разъединители 5TE1 доступны в 3- и 4-полюсном исполнении для токов от 100 до 200 A и могут быть использованы в качестве главных, ремонтных, групповых выключателей, а также в качестве устройств аварийного отключения от сети.

Выключатели-разъединители этой серии отвечают требованиям стандарта IEC/EN 60947-3 и отличаются прочной компактной конструкцией, высокой устойчивостью к токам КЗ, высокой коммутационной способностью в цепях постоянного тока и широким ассортиментом принадлежностей.

Благодаря небольшим размерам эти устройства легко установить в корпусах любого типа, распределительных щитах и шкафах управления.

Устройства одобрены в соответствии с UL 508 и сертифицированы KEMA.

Преимущества

- Прозрачный корпус позволяет всегда видеть положение контактов.
- Контакты с двойным разрывом цепи обеспечивают надежность разъединения.
- Возможность блокировки в отключенном положении для технического обслуживания.
- Красная ручка и желтая крышка позволяют использовать выключатели-разъединители в качестве устройств аварийного отключения от сети.

Технические характеристики

					5TE1.1	5TE1.2	5TE1.3	5TE1.4
Стандарты **Одобрения**					IEC/EN 60947-3, UL 508 UL 508 для следующих типов: 5TE1320, 5TE1330, 5TE1340, 5TE1420, 5TE1430 и 5TE1440. UL файл № E302554			
Номинальный рабочий ток I_e при категории применения AC-21A	в цепи одного полюса	при U_e =	400 В 415 В 500 В 690 В	A A A A	100 100 100 100	125 125 125 125	160 160 160 160	200 200 200 200
Номинальный рабочий ток I_e при категории применения AC-22A	в цепи одного полюса	при U_e =	400 В 415 В 500 В 690 В	A A A A	100 100 100 63	125 125 100 63	160 160 160 160	200 200 200 200
Номинальный рабочий ток I_e при категории применения AC-23A	в цепи одного полюса	при U_e =	400 В 415 В 500 В 690 В	A A A A	80 80 50 40		125 125 125 63	160 160 125 80
Номинальный рабочий ток I_e при категории применения DC-23A	2 полюса последовательно 2 полюса последовательно 4 полюса последовательно		110 В 220 В 220 В	A A A	100 -- 100		160 100 160	
Номинальное рабочее напряжение U_e				В AC	согласно UL: 480, согласно IEC: 690			
Номинальное напряжение изоляции U_i				В AC	690			
Номинальное импульсное выдерживаемое напряжение U_{imp}	2000 м			кВ	8			
Импульсное испытательное напряжение	при нормальном нуле			кВ	12,3			
Макс. номинальная рабочая мощность при категории применения AC-23A		при U_e =	400 В 415 В 500 В 690 В	кВт кВт кВт кВт	44 46 35 36		69 72 86 60	88 92 86 76
Условный тепловой ток I_{th}	при 40, 50 и 60 °C			A	100	125	160	200
Номинальная включающая способность	при 415 В AC-23A			A	1875		3200	4000
Номинальная отключающая способность	при 415 В AC-23A			A	1000		1920	2400
Номинальная наибольшая включающая способность I_{cm}	в цепи одного полюса	при U_e =	400 В 415 В 500 В 690 В	кА кА кА кА	10 10 6,7 6,7			
Номинальный кратковременно выдерживаемый ток I_{cw} (пиковое значение)	в цепи одного полюса		0,25 с 1 с	кА кА	5 2,5		6 3	
Номинальный условный ток короткого замыкания При резервной защите входным предохранителем При равнозначном номинальном токе		при U_e =	400 В 415 В 500 В 690 В	кА кА кА кА	50 50 50 33	33	20	18
Емкостные нагрузки	при 400 В			квар	50	60	77	97
Число полюсов					2/3/4			
Номинальные потери мощности P_v	на полюс			ВА	2,9	4,5	6,5	10
Частота				Гц	50/60			
Сечения присоединяемых проводников • Одно- и многопроволочные • Провода AWG • Медные шины				 мм² AWG мм²	 6... 50 10... 1/0 --		 -- 8 макс. 20 × 6	
Срок службы	электрическая часть механическая часть	коммутационные циклы			1500 20 000		1000 10 000	
Согласно UL 508	I_n			A	--	80	100	125
UL 508. Общее использование 480 В	FLA (Full load amperes)			A	--	28	34	40
UL 508. Устройство ручного управления двигателем 230 В	мощность			л. с.	--	10	25	30
UL 508. Устройство ручного управления двигателем 480 В	мощность			л. с.	--	20	15	15
UL 508. Короткое замыкание при 480 В	С предохранителями класса H или K5 С предохранителями J			кА кА	-- --	10 50		

Количество в заказе должно быть равно или кратно минимальной партии (PS/P. unit)

© Siemens, 2019

Данные для выбора и заказа

	Исполнение	I_e A AC	U_e B AC	Ширина MW	DT	Номер для заказа www.siemens.com/product?номер для заказа	PE (ST, SZ, M)	PKG*/ VPE
	**Выключатели-разъединители, блокируемые, с серой ручкой и прозрачным корпусом, монтажная глубина 92 мм**							
	2 НО							
		100	690	5	5	**5TE1210**	1	1 шт.
		125			5	**5TE1220**	1	1 шт.
		160		8	5	**5TE1230**	1	1 шт.
		200			5	**5TE1240**	1	1 шт.
	3 НО							
		100	690	5	5	**5TE1310**	1	1 шт.
		125			5	**5TE1320**	1	1 шт.
		160		8	5	**5TE1330**	1	1 шт.
		200			5	**5TE1340**	1	1 шт.
	4 НО							
		100	690	5	5	**5TE1410**	1	1 шт.
		125			5	**5TE1420**	1	1 шт.
		160		8	5	**5TE1430**	1	1 шт.
		200			5	**5TE1440**	1	1 шт.
	3 НО с проходной клеммой N-проводника							
		100	690	5	5	**5TE1610**	1	1 шт.
		125			5	**5TE1620**	1	1 шт.
		160		8	5	**5TE1630**	1	1 шт.
		200			5	**5TE1640**	1	1 шт.
	**Выключатели-разъединители с красной ручкой и желтой крышкой, подходят для применения в качестве устройств аварийного отключения от сети в соответствии с IEC 60204-1, DIN EN 60204-1 (VDE 0113-1) при условии легкого доступа к выключателю, монтажная глубина 92 мм**							
	3 НО							
		100	690	5	5	**5TE1315**	1	1 шт.
		125			5	**5TE1325**	1	1 шт.
		160		8	5	**5TE1335**	1	1 шт.
		200			5	**5TE1345**	1	1 шт.
	4 НО							
		100	690	5	5	**5TE1415**	1	1 шт.
		125			5	**5TE1425**	1	1 шт.
		160		8	5	**5TE1435**	1	1 шт.
		200			5	**5TE1445**	1	1 шт.

7

© Siemens, 2019

Общие характеристики

Принадлежности

	Исполнение	I_e A AC	U_e B AC	DT	Номер для заказа www.siemens.com/product?номер для заказа	PE (ST, SZ, M)	PKG*/ VPE
 5TE9000	**Клеммные крышки** с возможностью пломбировки						
	Для выключателей-разъединителей 100 и 125 A			5	**5TE9000**	1	1 шт.
	Для выключателей-разъединителей 160 и 200 A			5	**5TE9001**	1	1 шт.
5TE9001							
	**Клеммы**						
	Для выключателей-разъединителей 160 и 200 A, диаметр клемм 14,5 мм для проводов 35 мм^2, винт с внутренним шестигранником 5 мм						
	1 комплект = 3 шт.			5	**5TE9003**	1	1 компл.
	1 комплект = 4 шт.			2	**5TE9004**	1	1 компл.
	**Вспомогательные контакты**						
	Монтируемые по выбору слева, или справа, или с обеих сторон (2 шт.); минимальная нагрузка на контакт 24 В, 50 мА						
	1 Вт	6	230	5	**5TE9005**	1	1 шт.
	2 Вт	6	230	5	**5TE9006**	1	1 шт.
	**Блокирующий элемент**						
	Для навесных замков (до 3 шт.) с макс. ∅ 8 мм			5	**5TE9014**	1	1 шт.
	**Комплект для переоборудования, 4-полюсный для 100 и 125 A для присоединения шин или проводов с кабельными наконечниками**						
	Для шин шириной не более 15 мм, содержит клеммные крышки			5	**5TE9015**	1	1 компл.
 5TE9010	**Поворотные приводы с удлинительными осями для монтажа на распашных дверях или крышках корпусов, блокируемые, IP65**						
	Черная ручка						
	Длина оси 200 мм			5	**5TE9010**	1	1 шт.
	Длина оси 400 мм			5	**5TE9011**	1	1 шт.
	Красная ручка						
	Длина оси 200 мм			5	**5TE9012**	1	1 шт.
	Длина оси 400 мм			5	**5TE9013**	1	1 шт.

Количество в заказе должно быть равно или кратно минимальной партии (PS/P. unit)

© Siemens, 2019

Габаритные чертежи

Выключатель-разъединитель 5TE1, 100 и 125 A

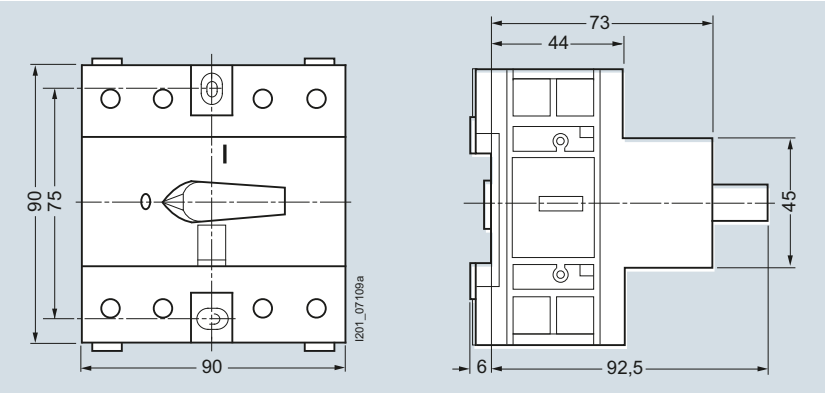

5TE1210 5TE1310 5TE1410 5TE1610
5TE1220 5TE1315 5TE1415 5TE1620
5TE1320 5TE1420
5TE1325 5TE1425

Вспомогательный контакт 5TE9

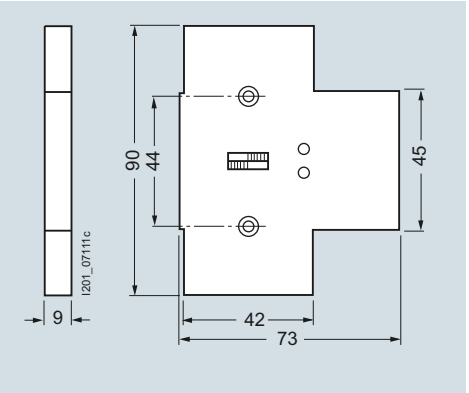

5TE9005
5TE9006

Выключатель-разъединитель 5TE1, 160 и 200 A

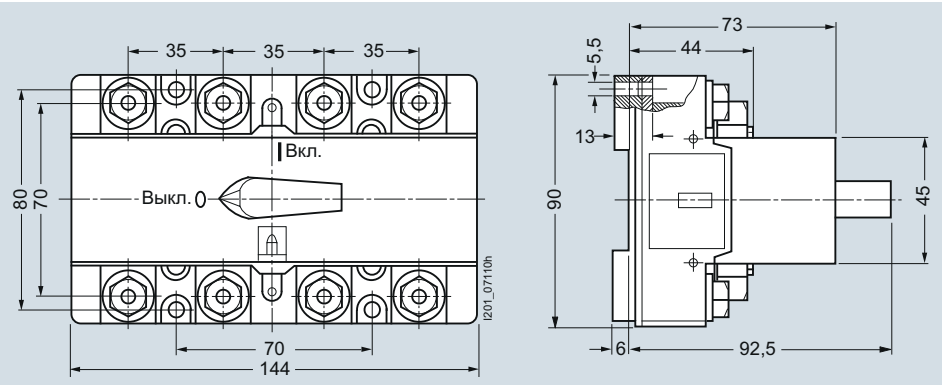

5TE1230 5TE1330 5TE1430 5TE1630
5TE1240 5TE1335 5TE1435 5TE1640
5TE1340 5TE1440
5TE1345 5TE1445

Блокирующий элемент 5TE9014

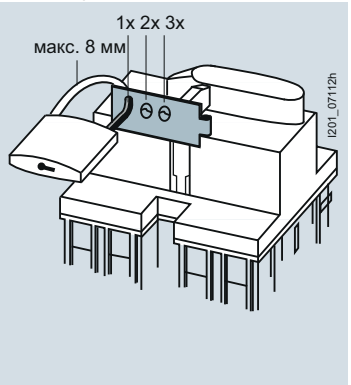

Поворотный привод 5TE9 с удлинительной осью

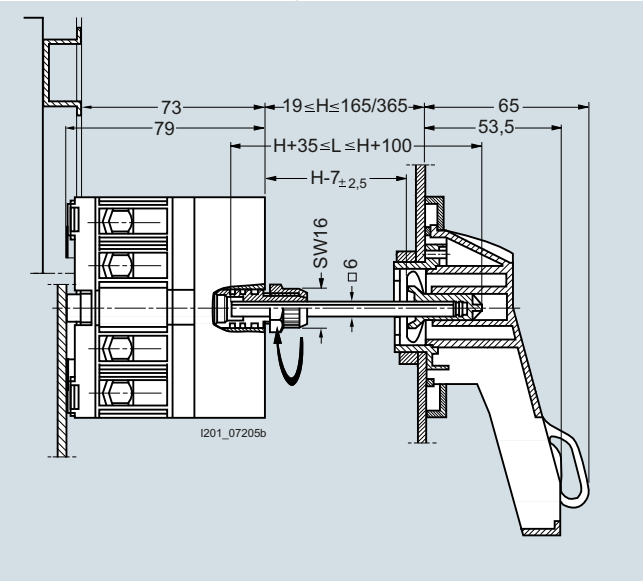

С выключателем-разъединителем 100 и 125 A
5TE9010, 5TE9011,
5TE9012, 5TE9013

Позволяет открывать дверь в отключенном состоянии.

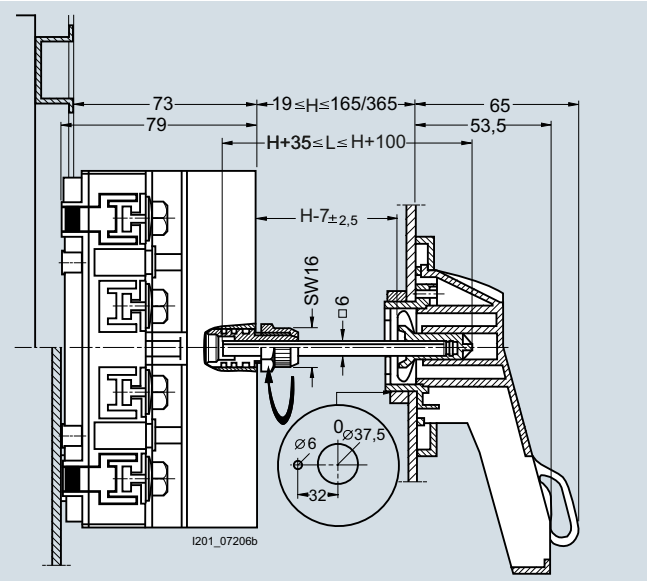

С выключателем-разъединителем 160 и 200 A
5TE9010, 5TE9011,
5TE9012, 5TE9013

Позволяет открывать дверь в отключенном состоянии.

© Siemens, 2019

Общие характеристики

Электрические схемы

Условные обозначения

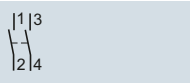

5TE1210
5TE1220
5TE1230
5TE1240

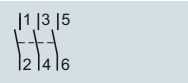

5TE1310
5TE1320
5TE1330
5TE1340



5TE1410
5TE1420
5TE1430
5TE1440



5TE1610
5TE1620
5TE1630
5TE1640

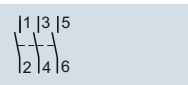

5TE1315
5TE1325
5TE1335
5TE1345

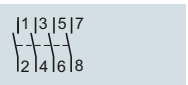

5TE1415
5TE1425
5TE1435
5TE1445

Вспомогательный контакт 5TE9

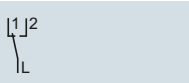

5TE9005

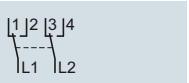

5TE9006

Дополнительная информация

Подключение выключателей 5TE1.3 и 5TE1.4, 160 и 200 A

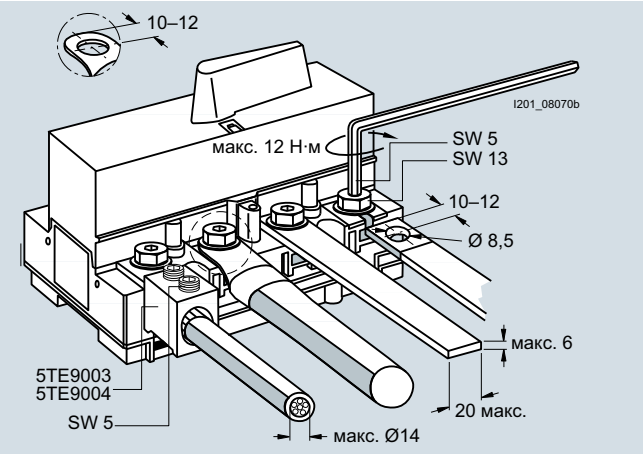

Конструкция

- От 160 A: поставляются с клеммной крышкой.
- 160 и 200 A: исполнение для подключения кабельных наконечников.
- Винтовое крепление на монтажной панели.
- Монтаж на стандартной рейке в соответствии с EN 60715, выступающей не менее чем на 5 мм от монтажной панели.

Количество в заказе должно быть равно или кратно минимальной партии (PS/P. unit)

© Siemens, 2019

Обзор



Выключатель-разъединитель с предохранителями 3KF NH, комплектный, 3-полюсный



Выключатель-разъединитель с предохранителями 3KF SITOR NEW, базовый, 3-полюсный, фронтальный привод, привод справа, типоразмер 1, рамочные зажимы



Выключатель-разъединитель с предохранителями 3KF SITOR NEW, базовый, 3-полюсный, фронтальный привод, привод по центру, типоразмер 2, плоские клеммы

Особенности

- Серии 3KF NH для стандартных вариантов применения и 3KF SITOR для защиты полупроводников.
- 5 типоразмеров в 3- и 4-полюсном исполнении (4-полюсные версии только в серии 3KF NH).
- Поставляются в виде комплектных устройств вместе с приводом прямого действия или как базовые устройства без рукоятки.
- Привод прямого действия с рукояткой на выключателе-разъединителе.
- Ручной дистанционный привод для управления выключателем при закрытой двери шкафа.
- Варианты исполнения с левым и правым боковыми приводами.
- Возможность подключения с помощью рамочных зажимов или плоских клемм.
- Установка на монтажную панель или стандартную монтажную рейку (типоразмер 1).
- Возможность дооснащения дополнительными полюсами: 4-й коммутирующий элемент, клеммы N или N/PE.
- Вспомогательный контакт для проверки коммутационного положения.
- Подходят для цепей переменного тока с напряжением до 690 В + 10 % (ветровая установка).
- Подходят для цепей постоянного тока с напряжением до 440 В.
- Подходящие плавкие вставки LV HRC до 800 A.
- Двойной разрыв контактов.

Преимущества

- Улучшенная защита от прикосновения к токоведущим частям.
- Защита от несанкционированного включения благодаря возможности запирания на замок.
- Улучшенная защита от межфазного пробоя.
- Безопасное применение в ветровых установках.
- Экономия пространства благодаря компактному корпусу.
- Универсальное применение благодаря различным типам привода.
- Возможность дооснащения дополнительными функциями.
- Возможность использования выключателя-разъединителя в различных монтажных положениях благодаря оптимальному теплоотводу.
- Функция тестирования для безопасного ввода в эксплуатацию.
- Полная техническая поддержка благодаря предоставлению данных CAx.
- Защита от короткого замыкания и перегрузки.

© Siemens, 2019

Область применения

Выключатели-разъединители с предохранителями 3KF защищают от перегрузок и коротких замыканий и используются в качестве главных и аварийных выключателей в распределительных устройствах, щитах, на линиях электроснабжения и линиях питания электродвигателей.

Выключатели-разъединители с предохранителями 3KF позволяют включать и отключать указанный номинальный ток под нагрузкой. Одновременно с этим они выполняют функцию разъединения и создания изолирующего промежутка для обеспечения безопасности в любых низковольтных цепях.

Все выключатели-разъединители 3KF устойчивы к климатическим воздействиям и отвечают требованиям IEC 60947-1, IEC 60947-3 и VDE 0660-107.

3KF SITOR для защиты полупроводниковых приборов

Выключатели-разъединители с предохранителями благодаря используемым в них предохранителям защищают электрическое оборудование от перегрузки и короткого замыкания, а также позволяют включать и отключать указанный номинальный ток под нагрузкой. Одновременно они выполняют функцию разъединения и создания изолирующего промежутка для обеспечения безопасности в любых низковольтных цепях.

Обычные предохранительные выключатели, такие как 3KF, 3NP1, рассчитаны на использование с предохранителями LV HRC, которые отвечают требованиям стандарта IEC 60269-2. В этом стандарте описываются общие технические требования к предохранителям, защищающим кабели, линии и пускатели электродвигателей, в частности максимально разрешенные потери мощности таких предохранителей.
Обычные предохранительные выключатели выполнены таким образом, чтобы с учетом возможного теплоотвода обеспечить соблюдение этих максимальных значений, установленных в стандарте.

Предохранители для защиты полупроводниковых приборов (торговое наименование SITOR от «Сименс») в целях надежной защиты должны срабатывать гораздо быстрее, чем обычные предохранители, и поэтому их потери мощности из-за особенностей конструкции могут заметно превышать максимальные значения, разрешенные стандартом IEC 60269-2.

Многие предохранители для защиты полупроводниковых приборов, помимо множества особых типов для специальных видов применения, имеют также стандартные конструктивные версии, например исполнение LV HRC, что обеспечивает их простую установку.

При использовании таких предохранителей для защиты полупроводниковых приборов в обычном предохранительном выключателе, предназначенном для стандартных предохранителей, необходимо обязательно учитывать максимально допустимые потери мощности для этого выключателя. Если номинальные потери мощности предохранителя для защиты полупроводниковых приборов превышают значение, разрешенное для выключателя, этот предохранитель можно использовать только в диапазоне частичных нагрузок, то есть ток нагрузки должен быть снижен настолько, чтобы фактические потери мощности не превышали заданное для выключателя значение. Необходимые для этого данные (потери мощности в зависимости от тока нагрузки) предоставляются изготовителем предохранителя.

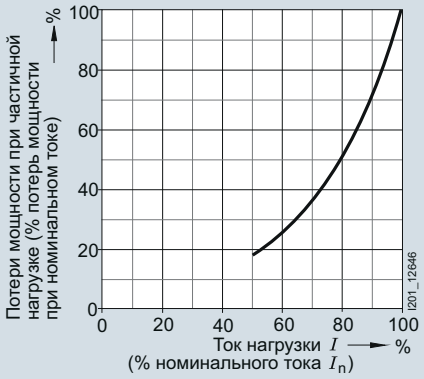

Потери мощности предохранителей «Сименс» для защиты полупроводниковых приборов в зависимости от рабочего тока

Несоблюдение установленных для коммутационного аппарата максимальных потерь мощности предохранителя может привести к перегреву этого аппарата и в самом крайнем случае к возгоранию распределительного устройства.

Серия 3KF SITOR — это модификация хорошо известного выключателя-разъединителя с предохранителями 3KF NH, которая имеет улучшенный теплоотвод и позволяет использовать предохранители с гораздо более высокими потерями мощности. Благодаря этому предохранители для защиты полупроводниковых приборов могут работать при более высоких токах, чем в обычных предохранительных выключателях.

При использовании предохранителей «Сименс» для защиты полупроводниковых приборов в устройствах 3KF SITOR и 3KF NH для всех возможных сочетаний предохранителей и выключателей указаны допустимые значения нагрузки (см. стр. 7/119)

Предохранители других изготовителей также разрешены к установке. В этом случае допустимые значения нагрузки рассчитывают по техническим характеристикам предохранителя.

Количество в заказе должно быть равно или кратно минимальной партии (PS/P. unit)

© Siemens, 2019

Конструкция

Выключатель-разъединитель с предохранителями 3KF состоит из модуля приводного механизма, трех или четырех коммутируемых полюсов, а также рукоятки для управления выключателем.

Рукоятки

Рукоятка может быть выполнена в виде привода прямого действия с установкой на выключателе или в виде ручного дистанционного привода для выполнения операций при закрытой двери шкафа. Рукоятка доступна для заказа в сером или, в случае ее использования с аварийным выключателем, красно-желтом цвете.

Наиболее распространенные варианты выключателей, состоящие из базового устройства и рукоятки, предлагаются в виде комплектных устройств.

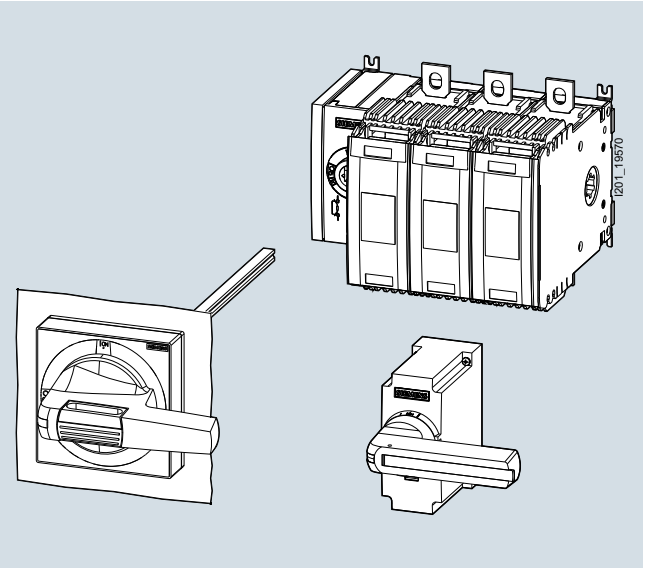

Рукоятка в виде привода прямого действия или в виде ручного дистанционного привода

Положение модулей приводного механизма

Для оптимального использования доступного для монтажа пространства устройства с фронтальным приводом предлагаются с разным расположением модуля приводного механизма: слева от выключателя-разъединителя с предохранителями 3KF или по центру между коммутируемыми полюсами.

На устройствах с боковым управлением модуль приводного механизма располагается справа или слева от выключателя-разъединителя с предохранителями 3KF.

Число полюсов	Фронтальный привод сбоку	Фронтальный привод по центру	Боковой привод слева	Боковой привод справа
3-полюсные	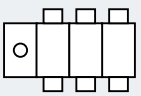	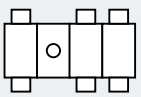	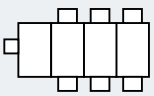	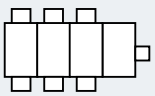
4-полюсные	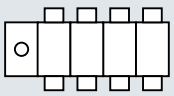	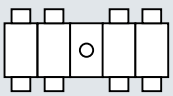	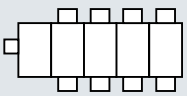	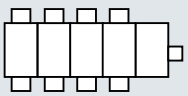

© Siemens, 2019

Общие характеристики

Дополнительные полюсы

Благодаря модульной конструкции любые типоразмеры выключателей-разъединителей с предохранителями 3KF можно дооборудовать дополнительными полюсами.

В случае монтажа дополнительных полюсов следует иметь в виду, что оснащать дополнительным коммутируемым полюсом с контактной системой (4-й коммутирующий элемент) можно только 3-полюсный выключатель-разъединитель с предохранителями 3KF.

Дополнительные полюсы (4-й коммутирующий элемент, клеммы N или N/PE) всегда устанавливаются непосредственно на сам выключатель с левой или правой стороны. Поэтому на выключателе типоразмера 1 установка модуля вспомогательных контактов между базовым устройством и дополнительным полюсом невозможна.

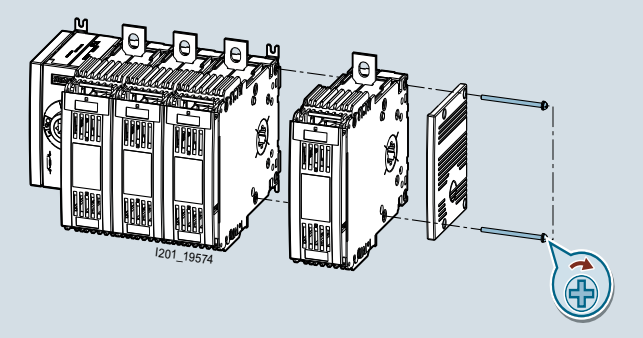

Монтаж дополнительного полюса

Доступные варианты исполнения:

4-й коммутирующий элемент:
4-й коммутирующий элемент оснащен контактной системой и ничем не отличается от полюсов, установленных на заводе-изготовителе. С его помощью 3-полюсный выключатель-разъединитель можно превратить в 4-полюсный.

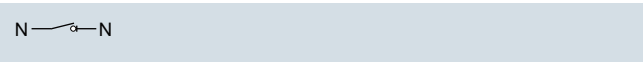

4-й коммутирующий элемент в качестве дополнительного полюса

Клемма N (клемма нейтрального проводника):
Клемма N не содержит контактной системы. Электрическое соединение между двумя выводами можно разорвать удалением перемычки. С помощью клеммы N 3-полюсный выключатель можно дополнить некоммутируемой нейтралью.

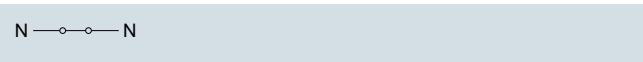

Клемма N в качестве некоммутируемой нейтрали

Клемма N/PE
Клемма N/PE аналогична клемме нейтрального проводника. Но при этом электрическое соединение между двумя выводами является постоянным, и его нельзя разорвать удалением перемычки. Обычно клемма N/PE используется, чтобы ни при каких обстоятельствах не допустить разрыва этого соединения.

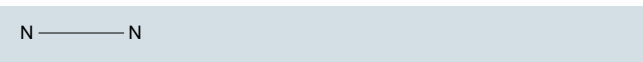

Клемма N/PE с постоянным соединением

Вспомогательные контакты

Вспомогательные контакты позволяют обеспечить дистанционную проверку коммутационного положения выключателя-разъединителя с предохранителями 3KF.

Монтаж вспомогательных контактов на выключатели типоразмера 1

Для выключателей типоразмера 1 в качестве вспомогательных контактов используются микровыключатели (переключающие контакты), вставляемые в пазы на модуле вспомогательных контактов. В свою очередь модуль вспомогательных контактов монтируется на выключатель-разъединитель с предохранителями сбоку таким же образом, как и дополнительный полюс. В один модуль вспомогательных контактов можно установить не более двух микровыключателей.

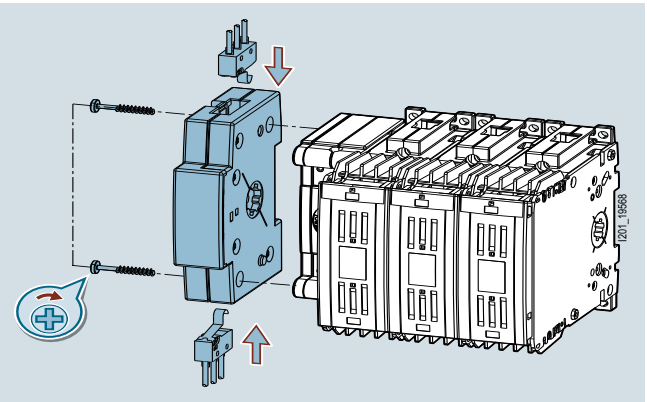

Вспомогательные контакты с модулем вспомогательных контактов на выключателе типоразмера 1

Монтаж вспомогательных контактов на выключатели типоразмеров 2...5

На выключателях типоразмеров 2...5 вспомогательные контакты крепятся непосредственно к модулю приводного механизма. Вспомогательный контакт, установленный в крайней правой позиции, всегда выполняет функцию опережающей коммутации, остальные монтажные позиции предусмотрены для одновременной коммутации с главными контактами.

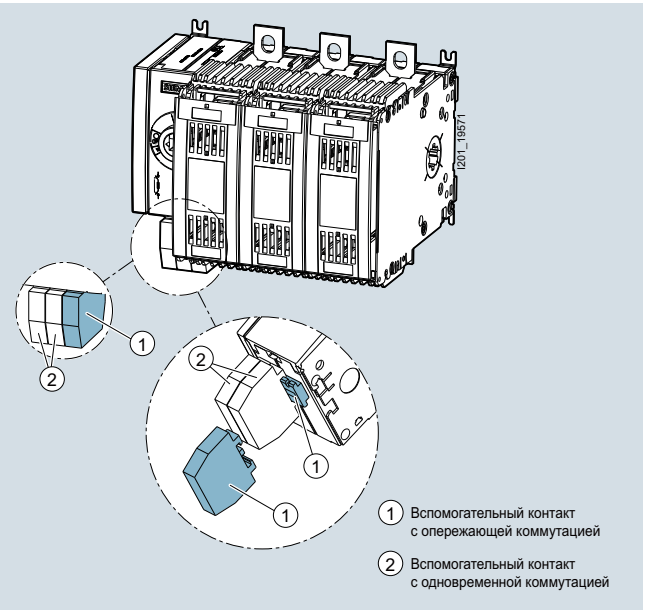

Вспомогательные контакты, установленные непосредственно на модуле приводного механизма для типоразмеров 2...5, вспомогательный контакт с опережающей коммутацией выделен темным цветом

Количество в заказе должно быть равно или кратно минимальной партии (PS/P. unit)

© Siemens, 2019

Момент коммутации вспомогательных контактов

В зависимости от выбора коммутация вспомогательных контактов на выключателях любых типоразмеров может осуществляться одновременно с главными контактами или с опережением.

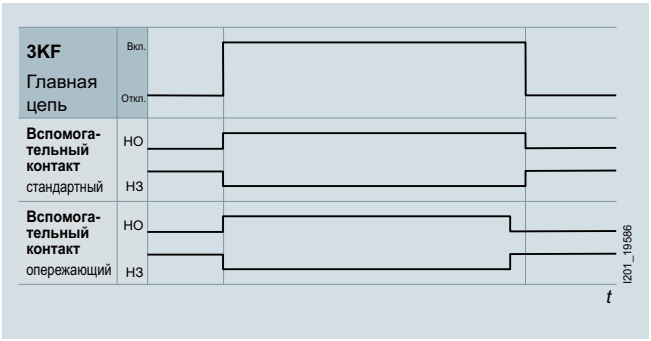

Опережающие вспомогательные контакты могут использоваться, в частности, для того чтобы вышестоящий коммутационный аппарат, например автоматический выключатель, отключал питание до того момента, как будут разомкнуты главные контакты выключателя-разъединителя с предохранителями 3KF.

На выключателях типоразмера 1 опережающая или одновременная коммутация обеспечивается путем выбора соответствующего модуля вспомогательных контактов.

На выключателях типоразмеров 2...5 момент коммутации вспомогательных контактов зависит от места их установки на модуле приводного механизма.

Функция тестирования для вспомогательных контактов

Функция тестирования позволяет проверить соединения вспомогательных контактов без замыкания главных контактов выключателя-разъединителя с предохранителями 3KF. Эта функция может быть полезной при вводе оборудования в эксплуатацию.

Для запуска функции тестирования необходимо повернуть рукоятку привода прямого действия, находящуюся в положении ВЫКЛ., на 25° против часовой стрелки; для коммутации главных контактов рукоятку поворачивают на 90° по часовой стрелке.

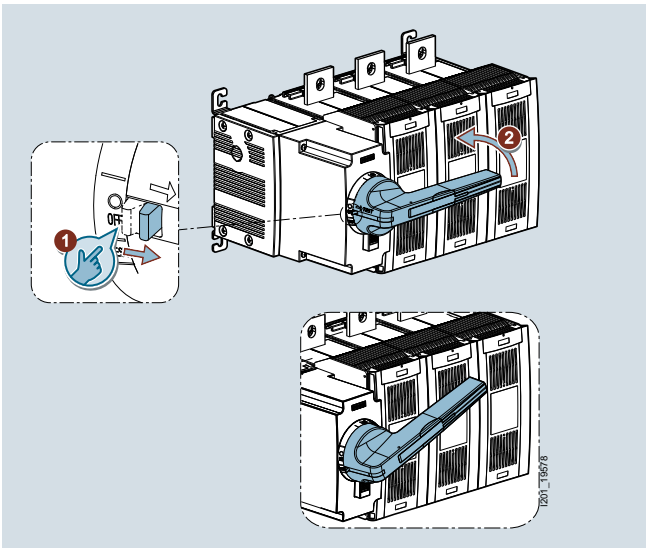

На выключателях типоразмера 1 модуль вспомогательных контактов должен быть оснащен функцией тестирования. На выключателях типоразмеров 2...5 при запуске функции тестирования переключаются все установленные вспомогательные контакты.

Способы монтажа

Все выключатели-разъединители с предохранителями 3KF предназначены для установки на монтажную панель. В целях гибкой адаптации к условиям монтажа на выключателях типоразмера 2 и выше предусмотрена возможность поворота монтажного уголка на 90°.

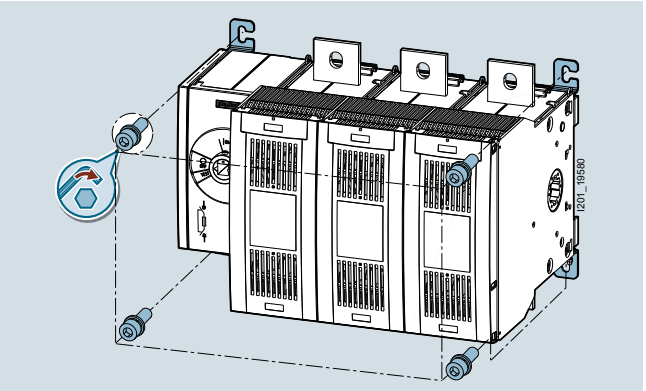

Монтаж посредством установки на монтажную панель

При желании выключатели типоразмеров 1 и 2 можно также защелкнуть на монтажную рейку (TH35 в соответствии с DIN EN 60715).

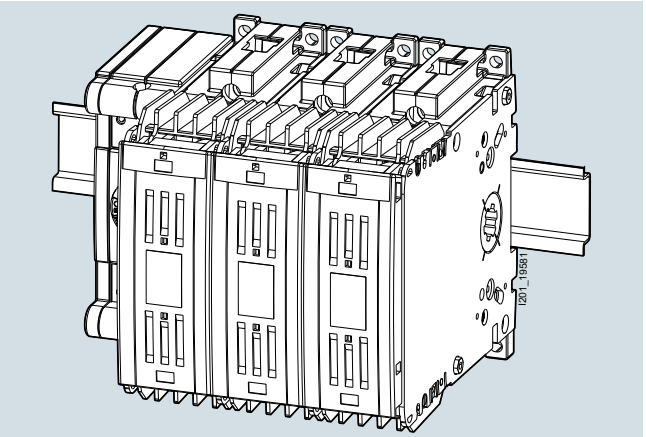

Монтаж на монтажной рейке

Возможность запирания на замок

Для защиты от несанкционированного переключения выключатели-разъединители с предохранителями 3KF можно заблокировать с помощью навесных замков (до 3 шт.).

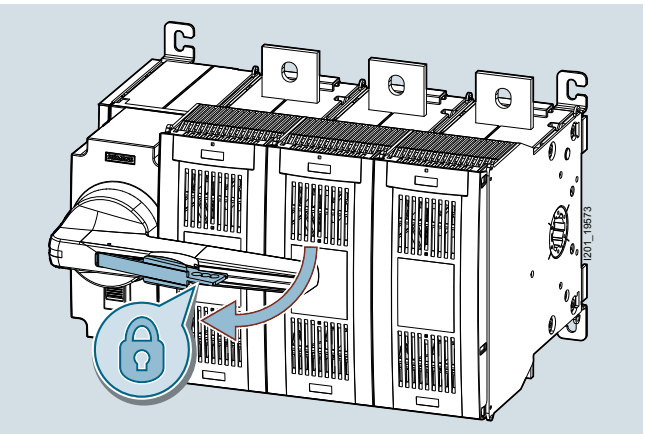

Возможность блокировки одним или несколькими навесными замками

7

© Siemens, 2019

Общие характеристики

Электромонтаж

Существуют различные способы подключения выключателей-разъединителей с предохранителями 3KF.

Рамочные зажимы

Рамочные зажимы на выключателях типоразмера 1 (номинальные токи от 32 до 80 A) позволяют быстро подключить проводники со снятой изоляцией.

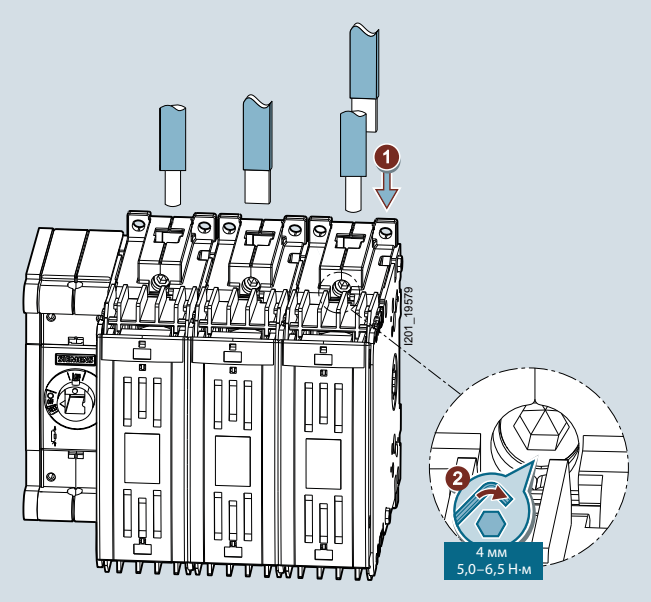

Подключение с помощью рамочных зажимов

Плоские клеммы

Выключатели типоразмеров 2...5 (номинальные токи от 125 до 800 A) доступны с плоскими клеммами — для подключения кабельных наконечников или токоведущих шин.

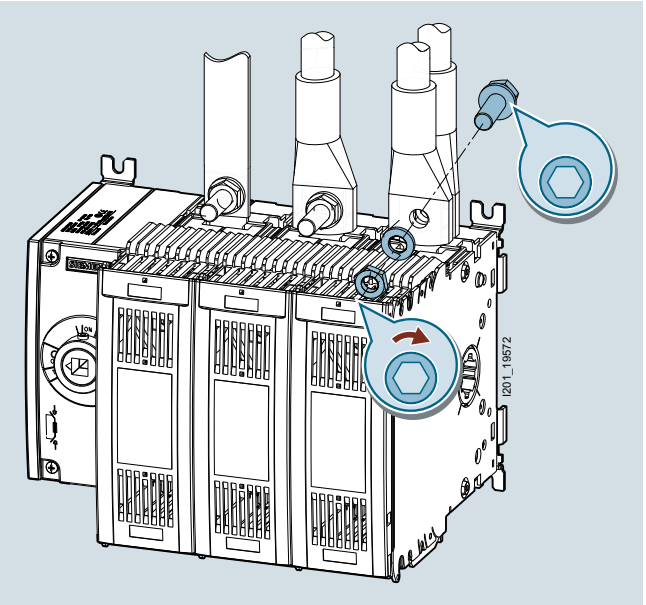

Подключение с помощью плоских клемм

Плоские клеммы сзади

Выключатели типоразмеров 1 и 2 (номинальные токи до 125 A) доступны с задним расположением плоских клемм для подключения кабельных наконечников или токоведущих шин.

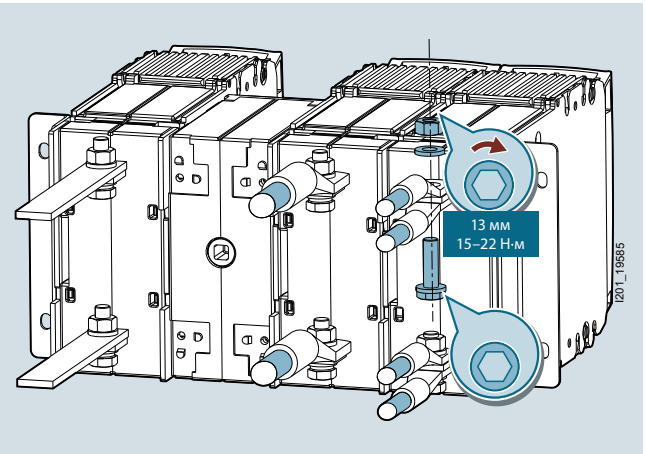

Подключение с помощью плоских клемм, расположенных сзади

Количество в заказе должно быть равно или кратно минимальной партии (PS/P. unit)

© Siemens, 2019

Для выключателей-разъединителей с предохранителями 3KF с плоскими клеммами доступны как клеммные крышки, так и межфазные перегородки.

Клеммные крышки

При наружной установке выключателей-разъединителей 3KF клеммные крышки обеспечивают защиту от прикосновения к токоведущим частям на всех клеммах.

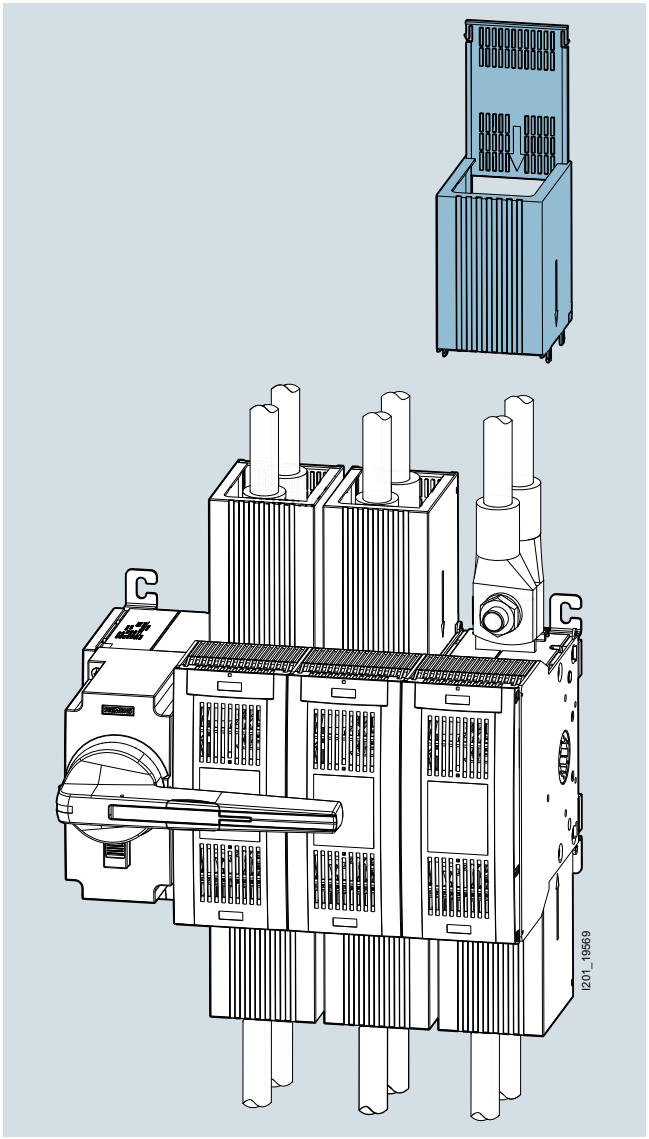

Клеммные крышки

Межфазные перегородки

При использовании длинных неизолированных кабельных наконечников межфазные перегородки обеспечивают дополнительную защиту от межфазных пробоев.

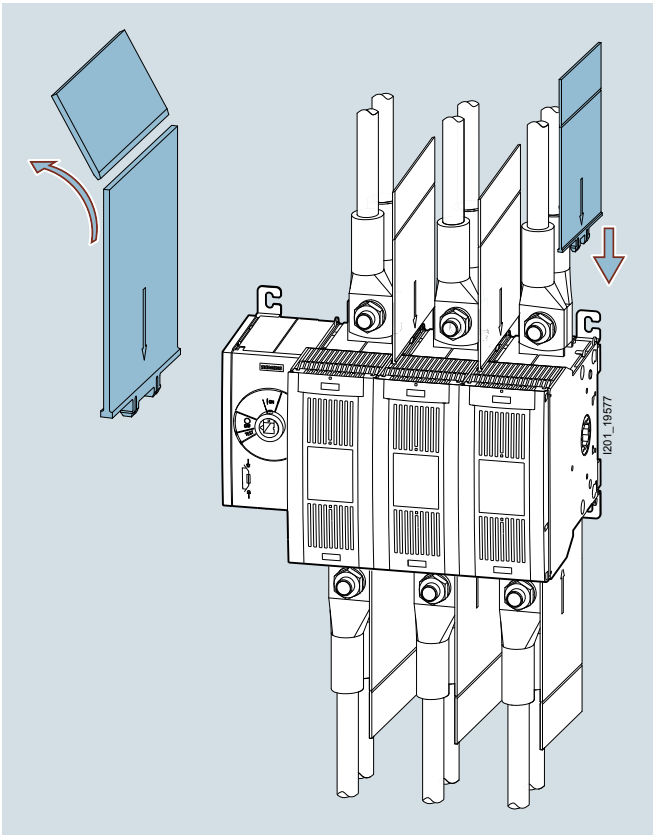

Межфазные перегородки

7

© Siemens, 2019

Общие характеристики

Обзор компонентов и принадлежностей:
выключатели-разъединители с предохранителями 3KF типоразмера 1

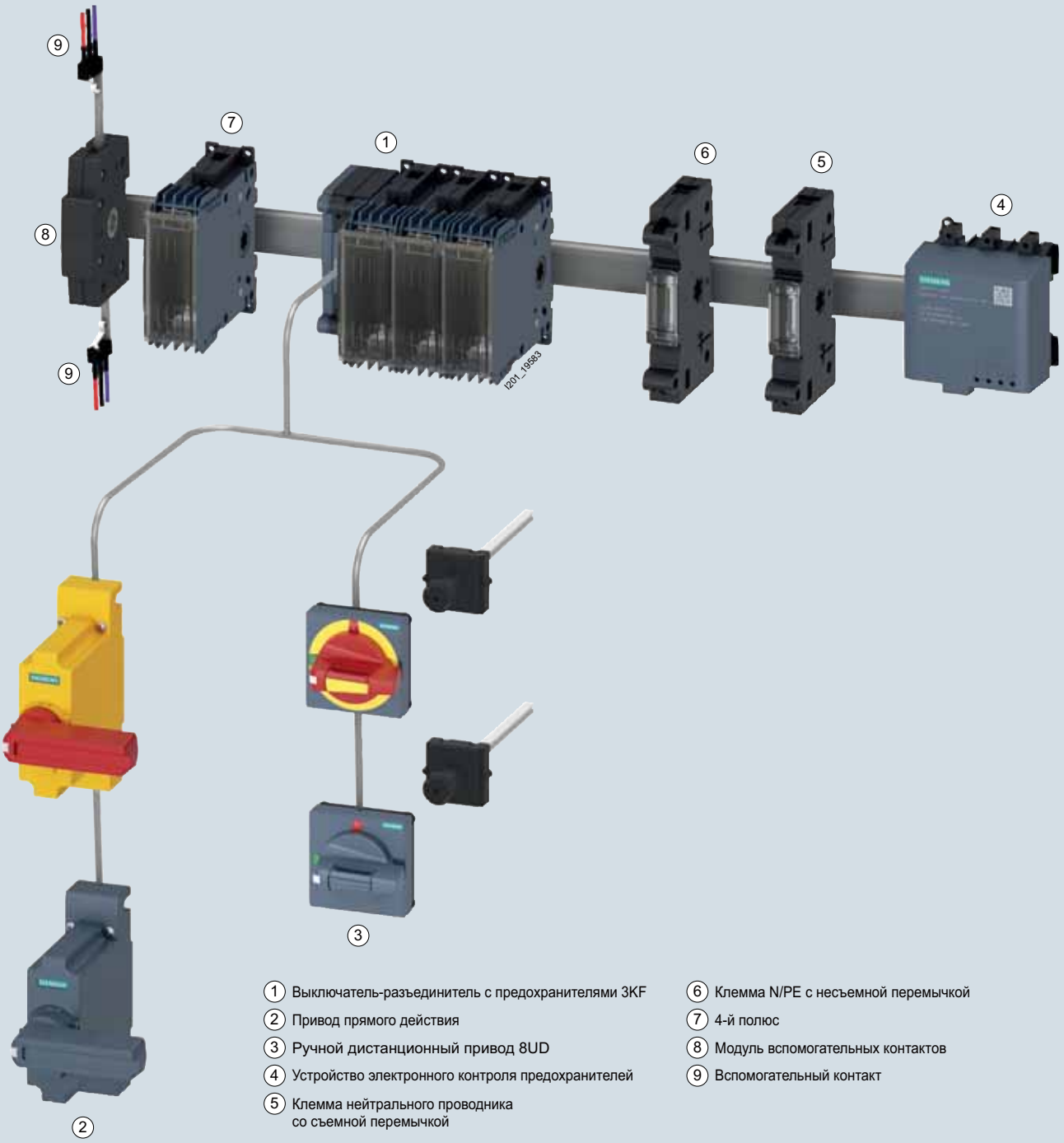

1. Выключатель-разъединитель с предохранителями 3KF
2. Привод прямого действия
3. Ручной дистанционный привод 8UD
4. Устройство электронного контроля предохранителей
5. Клемма нейтрального проводника со съемной перемычкой
6. Клемма N/PE с несъемной перемычкой
7. 4-й полюс
8. Модуль вспомогательных контактов
9. Вспомогательный контакт

Количество в заказе должно быть равно или кратно минимальной партии (PS/P. unit)

© Siemens, 2019

Обзор компонентов и принадлежностей: выключатели-разъединители с предохранителями 3KF SITOR типоразмера 1

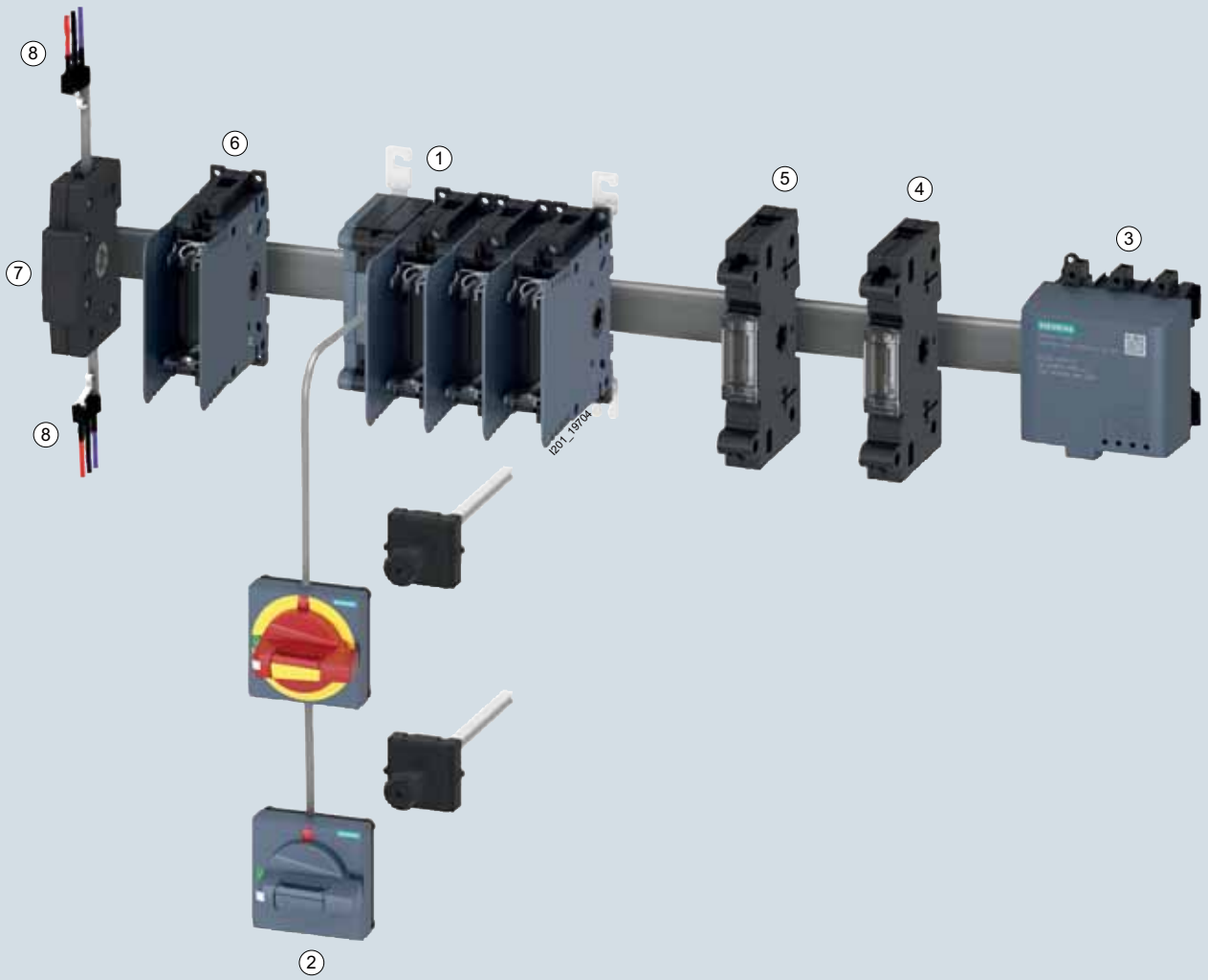

1. Выключатель-разъединитель с предохранителями 3KF SITOR
2. Ручной дистанционный привод 8UD
3. Устройство электронного контроля предохранителей
4. Клемма нейтрального проводника со съемной перемычкой
5. Клемма N/PE с несъемной перемычкой
6. 4-й полюс
7. Модуль вспомогательных контактов
8. Вспомогательный контакт

© Siemens, 2019

Общие характеристики

Обзор компонентов и принадлежностей:
выключатели-разъединители с предохранителями 3KF типоразмеров 2...5

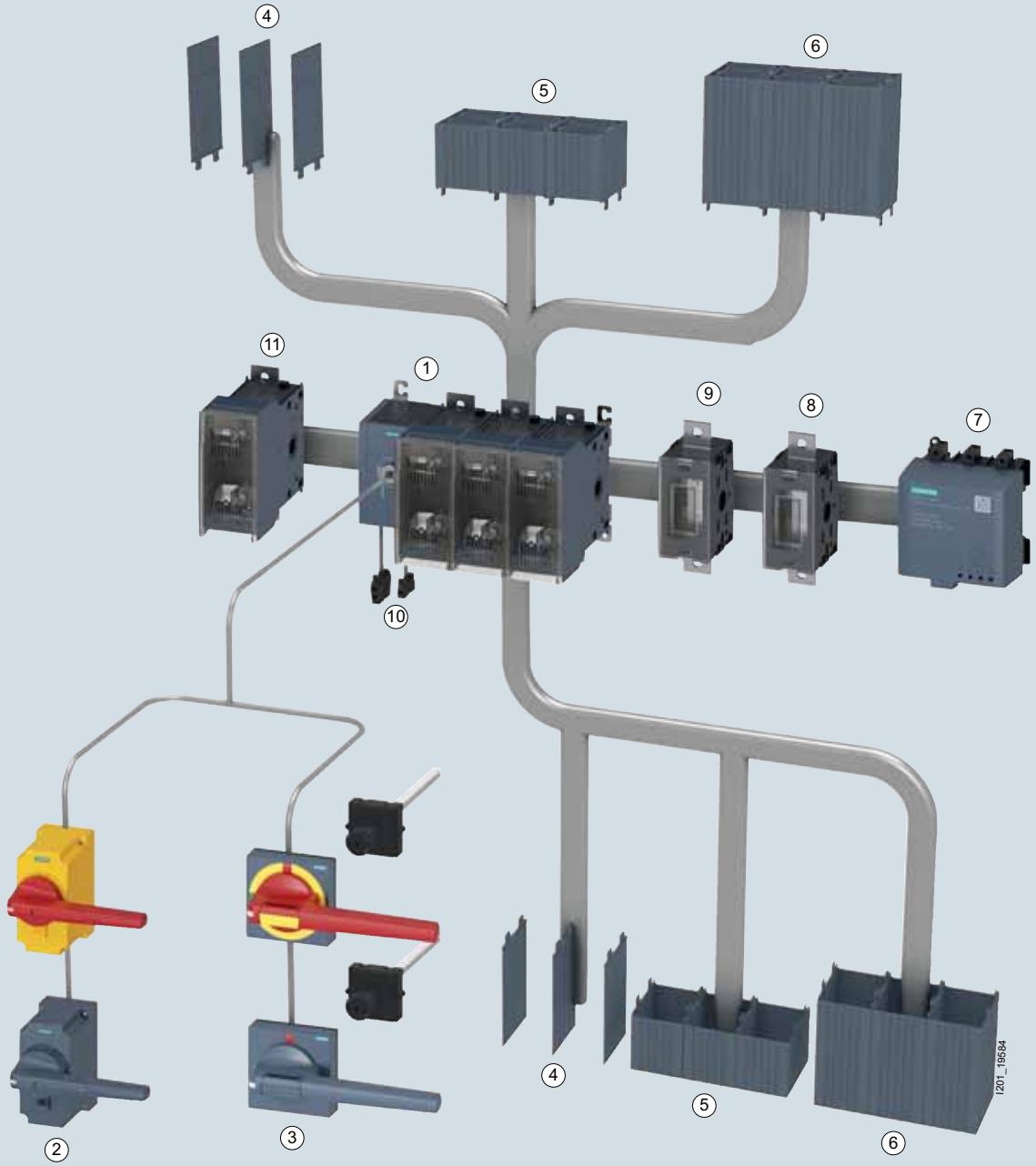

1. Выключатель-разъединитель с предохранителями 3KF
2. Привод прямого действия
3. Ручной дистанционный привод 8UD
4. Межфазные перегородки
5. Клеммная крышка, короткая
6. Клеммная крышка
7. Устройство электронного контроля предохранителей
8. Клемма N/PE (с несъемной перемычкой)
9. Клемма нейтрального проводника (со съемной перемычкой)
10. Вспомогательный контакт
11. 4-й полюс

Количество в заказе должно быть равно или кратно минимальной партии (PS/P. unit)

© Siemens, 2019

Обзор компонентов и принадлежностей: выключатели-разъединители с предохранителями 3KF SITOR типоразмеров 2...5

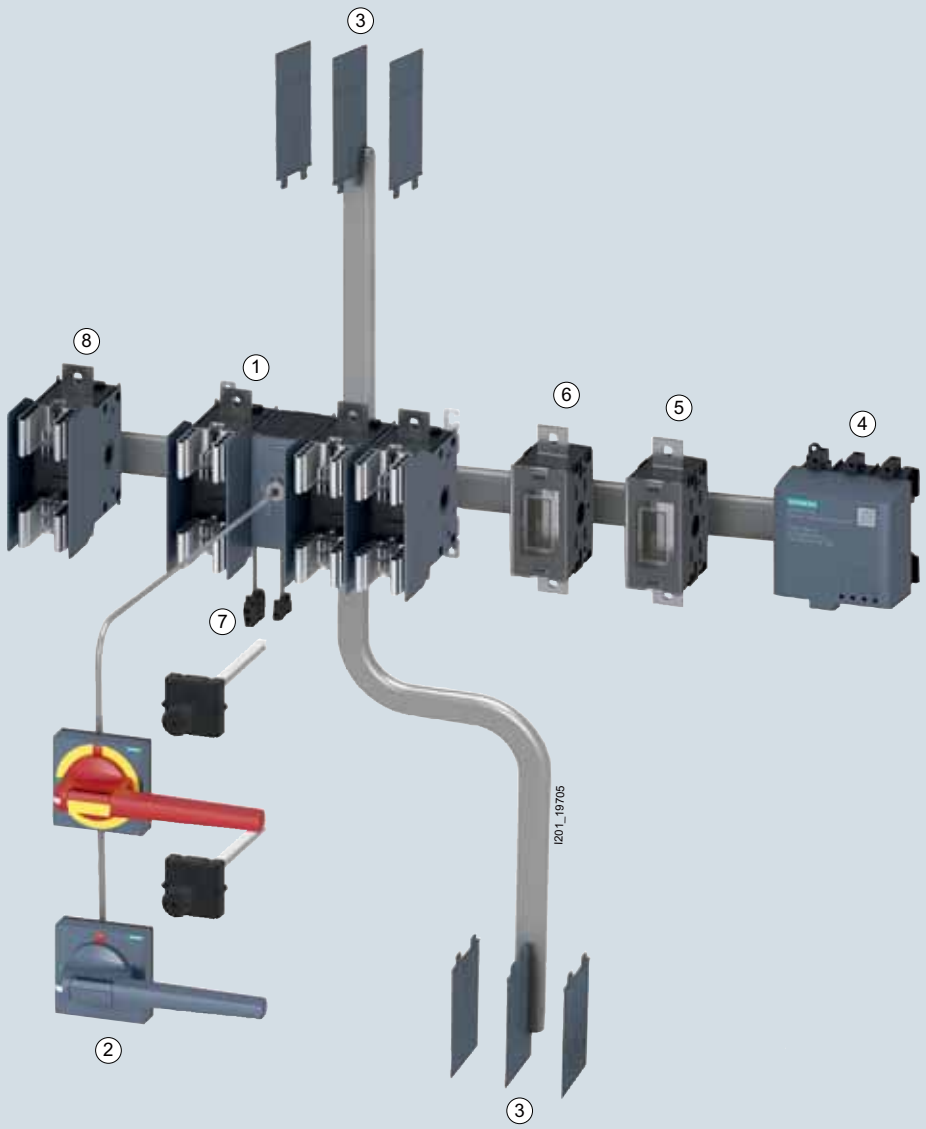

1. Выключатель-разъединитель с предохранителями 3KF SITOR
2. Ручной дистанционный привод 8UD
3. Межфазные перегородки
4. Устройство электронного контроля предохранителей
5. Клемма N/PE (с несъемной перемычкой)
6. Клемма нейтрального проводника (со съемной перемычкой)
7. Вспомогательный контакт
8. 4-й полюс

© Siemens, 2019

Технические характеристики

Некоторые значения неприменимы к выключателям 3KF с задними плоскими клеммами; подробнее см. Siemens Industry Online Support

Стандарты		**IEC 60947-1, IEC 60947-3, VCE 0660, часть 107**								
Типоразмер		**1**			**2**		**3**	**4**	**5**	
Общие технические характеристики										
Номинальный длительный ток I_u	A	32	63	80	125	160	250	400	630	800
Условный тепловой ток на открытом воздухе I_{th} [1]	A	32	63	80	125	160	250	400	630	800
Для плавких вставок согласно IEC 60269-2		00 и 000					1 и 0	2 и 1	3 и 2	
Номинальное рабочее напряжение U_e										
• При 50/60 Гц (допустимое отклонение до +10 %)	В	690								
• При DC (3 полюса, соединенных последовательно)	В	440								
• При DC (2 полюса, соединенных последовательно)	В	220								
Номинальное напряжение изоляции U_i	В	1000								
Номинальное импульсное выдерживаемое напряжение U_{imp}	кВ	12								
Категория перенапряжения		IV								
Рабочий режим и режим короткого замыкания										
Номинальный рабочий ток I_e [2]										
• При AC-21A, AC-22A, AC-23A, 400...690 В	A	32	63	80	125	160	250	400	630	800
• При DC-21A, DC-22A, DC-23A, 220...440 В	A	32	63	80	125	160	250	400	630	800
Мощность включаемого двигателя AC-23A [3]										
• При 400 В	кВт	15	30	37	55	90	132	220	355	400
• При 500 В	кВт	18,5	37	55	75	110	160	280	400	560
• При 690 В	кВт	30	55	75	110	132	250	400	630	800
Номинальный кратковременно выдерживаемый ток I_{cw} (при t = 1 с, действ. значение, 690 В AC / 440 В DC)	кА	2,5			5		8	12	22	
Номинальная наибольшая включающая способность I_{cm} (при 690 В AC / 440 В DC)	кА	3,55			7,65		13,6	24	44	
Номинальный условный ток короткого замыкания с предохранителем [4]										
• При 400/500 В AC	кА	100								
• При 690 В AC	кА	100							80	
Сквозной ток I_c в сочетании с предохранителем [4]										
• При 400/500 В AC	кА	10,4			18,2		28,7	39,4	58,5	
• При 690 В AC	кА	11,2			16,87		30,31	41,14	49,95	
Значение I^2t в сочетании с предохранителем [4]										
• При 400/500 В AC	кА²с	33,2			150,6		437,0	1205	4100	
• При 690 В AC	кА²с	40,7			89,64		490,1	1300	2050	
Сквозной ток I_c используемых предохранителей, макс.										
• При 400/500 В AC	кА	11,8			18		33,7	37,1	77,4	
• При 690 В AC	кА	11,5			25,5		37,7	47	65	
Значение I^2t используемых предохранителей, макс.										
• При 400/500 В AC	кА²с	34			223		1500	2150	10400	
• При 690 В AC	кА²с	55			360		940	2600	7000	
Потери мощности выключателя на полюс при I_{th} (без учета предохранителей)	Вт	0,4	1,7	2,8	4,2	7,2	15	26	40	50
Максимальные потери мощности используемых предохранителей (для одного предохранителя)	Вт	6,5	7,5	8,5	11	12	25,5	34	48	60
Срок службы, число коммутационных циклов										
• Механическая часть		15 000			12 000		10 000	8000	6000	
• Электрическая часть, при AC-23A, 690 В/50...60 Гц		6000			5000		4000	2000	1000	
• Электрическая часть, при AC-23A, 440 В/50...60 Гц		10000			8000		5000	3000	1500	
• Электрическая часть, при DC-23A, 440 В		1500			1000					500
Степень защиты (со стороны управления)										
• С экраном или клеммной крышкой		IP20								
• Без экрана или крышки		IP20			IP00					
Внешние условия										
• Температура окружающей среды при эксплуатации	°C	–25...+70								
• Температура окружающей среды при хранении	°C	–50...+80								
• Монтажное положение		Любое								
Присоединение проводников главной цепи										
Сечения присоединяемых проводников, макс.	мм²	25			95		240	2 × 150	2 × 300	
Шины, макс. размеры (число × ширина × толщина)	мм	1 × 9 × 2			1 × 20 × 3		1 × 25 × 3	1 × 30 × 10	1 × 50 × 10	
Момент затяжки	Нм	5...6,5			15...22		30...44	30...44	50...75	

[1] Макс. допустимая рабочая температура на клеммах 125 °C.
[2] Значения действительны в том числе при отклонении напряжения сети переменного тока +10 %
[3] Приведенные значения являются ориентировочными и могут отличаться в зависимости от марки двигателя

Количество в заказе должно быть равно или кратно минимальной партии (PS/P. unit)

© Siemens, 2019

Обзор

Устройства		Описание	Стр.
Комплектные устройства			
	**Привод прямого действия** Только 3KF NH	Готовые сборки из выключателя-разъединителя и привода • 3- и 4-полюсные выключатели-разъединители с фронтальным приводом • Подключение через рамочные зажимы или плоские клеммы, в комплекте привод прямого действия с рукояткой серого цвета	7/102
Базовые устройства			
 	**Фронтальный привод** 3KF NH и 3KF SITOR NEW	Выключатели-разъединители с фронтальным приводом без рукоятки • 3- и 4-полюсные (только 3KF NH) до 690 В AC / 440 В DC • Подключение через плоские клеммы (типоразмеры 2...5) или рамочные зажимы (типоразмеры 1 и 2) • Модуль приводного механизма по центру или слева от выключателя-разъединителя	7/103 7/103
	**Боковые приводы** Только 3KF NH	Выключатели-разъединители с боковым приводом • 3- и 4-полюсные версии • Подключение через плоские клеммы (типоразмеры 2...5) или рамочные зажимы (типоразмеры 1 и 2) • Модуль приводного механизма справа или слева от выключателя-разъединителя	7/106
Принадлежности и запасные части			
 Слева: рамочные зажимы Справа: плоские клеммы	**Дополнительные полюсы** Для 3KF NH и 3KF SITOR	Дополнительные полюсы для расширения функциональности • 4-й коммутирующий элемент (коммутирующий полюс), разные версии для 3KF NH и 3KF SITOR • Клемма N (клемма нейтрального проводника со съемной перемычкой), подходит и для 3KF NH, и для 3KF SITOR • Клемма N/PE (с несъемной перемычкой), подходит и для 3KF NH, и для 3KF SITOR	7/108
	**Приводы прямого действия** Только для 3KF NH	Различные рукоятки для установки на базовые устройства • Приводы прямого действия для монтажа непосредственно на выключателе • На выбор рукоятки серого или красно-желтого цвета	7/109
	**Ручные дистанционные приводы** Для 3KF NH и 3KF SITOR	Различные рукоятки для установки на базовые устройства • Ручные дистанционные приводы для управления выключателем с закрытой дверью шкафа • На выбор рукоятки серого или красно-желтого цвета	7/110
	**Вспомогательные контакты** Для 3KF NH и 3KF SITOR	Для контроля коммутационного положения • На выбор с опережающим НО контактом (вспомогательный контакт переключается до главных контактов выключателя-разъединителя 3KD) • На выбор с функцией тестирования (тестирование выключателя без замыкания главных контактов)	7/114
	**Устройство контроля предохранителей** Для 3KF NH и 3KF SITOR	• Дистанционная сигнализация посредством вспомогательного контакта (1 ПК) • Местная индикация с помощью встроенных светодиодов	7/114
 Слева: клеммная крышка Справа: межфазная перегородка	**Прочие принадлежности** Межфазные перегородки Клеммные крышки Контактные ножи LV HRC Элементы для блокировки функции тестирования Запасные части, монтажные уголки Планки для монтажа на стандартную рейку Крышки для предохранителей	• Межфазные перегородки (для 3KF NH и 3KF SITOR) • Клеммная крышка (только для 3KF NH) для защиты от прикосновения в месте подключения (при открытом монтаже) • Монтажные уголки для монтажа на поверхности (запасные) • Крышки для предохранителей (только для 3KF NH)	7/115

Количество в заказе должно быть равно или кратно минимальной партии (PS/P. unit)

© Siemens, 2019

Данные для выбора и заказа

	Номинальный длительный ток I_u A	Для предохранителя LV HRC	Типоразмер	DT	Номер для заказа www.siemens.com/product?номер для заказа	PU (UNIT, SET, M)	PS / P. unit
Комплектные устройства с приводом прямого действия серого цвета, фронтальный привод, для предохранителей LV HRC							
Выключатели-разъединители предназначены для установки на монтажную панель, при желании типоразмер 1 также можно установить на стандартные рейки							
3-полюсные					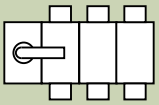		
 3-полюсный, плоские клеммы, типоразмер 2							
Плоские клеммы							
	125	00/000	2	12	**3KF2312-2LF11**	1	1 шт.
	160	00/000	2	12	**3KF2316-2LF11**	1	1 шт.
	250	1	3	12	**3KF3325-2LF11**	1	1 шт.
	400	2/1	4	12	**3KF4340-2LF11**	1	1 шт.
	630	3/2	5	12	**3KF5363-2LF11**	1	1 шт.
	800	3/2	5	12	**3KF5380-2LF11**	1	1 шт.
 3-полюсный, плоские клеммы, типоразмер 4							
 3-полюсный, плоские клеммы, типоразмер 5							
Рамочные зажимы							
 3-полюсный, рамочные зажимы, типоразмер 2	32	00/000	1	12	**3KF1303-2LB11**	1	1 шт.
	63	00/000	1	12	**3KF1306-2LB11**	1	1 шт.
	80	00/000	1	12	**3KF1308-2LB11**	1	1 шт.
4-полюсные					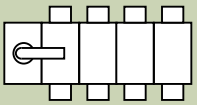		
 4-полюсный, плоские клеммы, типоразмер 2							
Плоские клеммы							
	125	00/000	2	12	**3KF2412-2LF11**	1	1 шт.
	160	00/000	2	12	**3KF2416-2LF11**	1	1 шт.
	250	1	3	12	**3KF3425-2LF11**	1	1 шт.
	400	2/1	4	12	**3KF4440-2LF11**	1	1 шт.
	630	3/2	5	12	**3KF5463-2LF11**	1	1 шт.
	800	3/2	5	12	**3KF5480-2LF11**	1	1 шт.
 4-полюсный, плоские клеммы, типоразмер 5							
Рамочные зажимы							
 4-полюсный, рамочные зажимы, типоразмер 1	32	00/000	1	12	**3KF1403-2LB11**	1	1 шт.
	63	00/000	1	12	**3KF1406-2LB11**	1	1 шт.
	80	00/000	1	12	**3KF1408-2LB11**	1	1 шт.

Количество в заказе должно быть равно или кратно минимальной партии (PS/P. unit)

© Siemens, 2019

	Ном. длительный ток I_u A	Для предохранителя LV HRC	Типоразмер	Привод слева DT	Привод слева Номер для заказа www.siemens.com/product?номер для заказа	Привод по центру DT	Привод по центру Номер для заказа www.siemens.com/product?номер для заказа	PU (UNIT, SET, M)	PS / P. unit
Базовые устройства без рукоятки, фронтальный привод, для предохранителей LV HRC									
Выключатели-разъединители предназначены для установки на монтажную панель, при желании типоразмер 1 также можно установить на стандартные рейки									
3-полюсные									
Плоские клеммы									
 3-полюсный, плоские клеммы, типоразмер 2, привод слева	125	00/000	2	12	**3KF2312-0LF11**	12	**3KF2312-0MF11**	1	1 шт.
	160	00/000	2	12	**3KF2316-0LF11**	12	**3KF2316-0MF11**	1	1 шт.
 3-полюсный, плоские клеммы, типоразмер 5, привод слева	250	1??	3	12	**3KF3325-0LF11**	12	**3KF3325-0MF11**	1	1 шт.
 3-полюсный, плоские клеммы, типоразмер 2, привод по центру	400	2/1	4	12	**3KF4340-0LF11**	12	**3KF4340-0MF11**	1	1 шт.
 3-полюсный, плоские клеммы, типоразмер 5, привод по центру	630	3/2	5	12	**3KF5363-0LF11**	12	**3KF5363-0MF11**	1	1 шт.
	800	3/2	5	12	**3KF5380-0LF11**	12	**3KF5380-0MF11**	1	1 шт.
Плоские клеммы сзади									
 3-полюсный, плоские клеммы сзади, типоразмер 2	32	00/000	1		---	12	**3KF1303-0MR11**	1	1 шт.
	63	00/000	1		---	12	**3KF1306-0MR11**	1	1 шт.
	125	00/000	2		---	12	**3KF2312-0MR11**	1	1 шт.
Рамочные зажимы									
 3-полюсный, рамочные зажимы, типоразмер 1, привод слева	32	00/000	1	12	**3KF1303-0LB11**	12	**3KF1303-0MB11**	1	1 шт.
	63	00/000	1	12	**3KF1306-0LB11**	12	**3KF1306-0MB11**	1	1 шт.
 3-полюсный, рамочные зажимы, типоразмер 1, привод по центру	80	00/000	1	12	**3KF1308-0LB11**	12	**3KF1308-0MB11**	1	1 шт.

7

© Siemens, 2019

	Ном. длительный ток I_u	Для предохранителя LV HRC	Типоразмер	Привод слева DT	Привод слева Номер для заказа www.siemens.com/product?номер для заказа	Привод по центру DT	Привод по центру Номер для заказа www.siemens.com/product?номер для заказа	PU (UNIT, SET, M)	PS / P. unit
	A								
	4-полюсные								
	Плоские клеммы								
 4-полюсный, плоские клеммы, типоразмер 2, привод слева	125	00/000	2	12	**3KF2412-0LF11**	12	**3KF2412-0MF11**	1	1 шт.
	160	00/000	2	12	**3KF2416-0LF11**	12	**3KF2416-0MF11**	1	1 шт.
	250	1	3	12	**3KF3425-0LF11**	12	**3KF3425-0MF11**	1	1 шт.
	400	2/1	4	12	**3KF4440-0LF11**	12	**3KF4440-0MF11**	1	1 шт.
	630	3/2	5	12	**3KF5463-0LF11**	12	**3KF5463-0MF11**	1	1 шт.
	800	3/2	5	12	**3KF5480-0LF11**	12	**3KF5480-0MF11**	1	1 шт.
 4-полюсный, плоские клеммы, типоразмер 2, привод слева									
 4-полюсный, плоские клеммы, типоразмер 2, привод по центру									
 4-полюсный, плоские клеммы, типоразмер 5, привод по центру									
	Рамочные зажимы								
 4-полюсный, плоские клеммы, типоразмер 1, привод слева	32	00/000	1	12	**3KF1403-0LB11**	12	**3KF1403-0MB11**	1	1 шт.
	63	00/000	1	12	**3KF1406-0LB11**	12	**3KF1406-0MB11**	1	1 шт.
	80	00/000	1	12	**3KF1408-0LB11**	12	**3KF1408-0MB11**	1	1 шт.
 4-полюсный, плоские клеммы, типоразмер 1, привод по центру									

Количество в заказе должно быть равно или кратно минимальной партии (PS/P. unit)

© Siemens, 2019

				Привод слева				Привод по центру			
Ном. длительный ток I_u	Для предохранителя LV HRC	Типоразмер	DT	Номер для заказа www.siemens.com/product?номер для заказа	PU (UNIT, SET, M)	PS / P. unit	DT	Номер для заказа www.siemens.com/product?номер для заказа	PU (UNIT, SET, M)	PS / P. unit
A			d				d			
3KF SITOR, базовые устройства без рукоятки, фронтальный привод NEW										
Выключатели-разъединители с предохранителями 3KF SITOR (исполнение LV HRC) разработаны специально с учетом повышенных потерь мощности предохранителей для защиты полупроводниковых приборов. При установке предохранителей для защиты полупроводниковых приборов в исполнении LV HRC в устройства 3KF SITOR требуется гораздо меньшее снижение номинального тока, чем при установке в обычные предохранительные выключатели. Таблицы снижения номинального тока при использовании предохранителей SITOR от «Сименс» см. на стр. 7/119.										
Стандартные предохранители LV HRC с характеристиками gG, gL, aM можно использовать в 3KF SITOR без ограничений										
3-полюсные				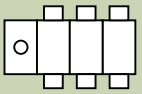				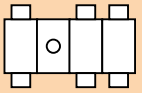		
Плоские клеммы										
125	00/000	2	--		1	1 шт.	**3KF2312-0MF51**		1	1 шт.
160	00/000	2	--		1	1 шт.	**3KF2316-0MF51**		1	1 шт.
250	1/0	3	--		1	1 шт.	**3KF3325-0MF51**		1	1 шт.
400	2/1	4	--		1	1 шт.	**3KF4340-0MF51**		1	1 шт.
630	3/2	5	--		1	1 шт.	**3KF5363-0MF51**		1	1 шт.
800	3/2	5	--		1	1 шт.	**3KF5380-0MF51**		1	1 шт.
Рамочные зажимы										
32	00/000	1	**3KF1303-0LB51**		1	1 шт.	--			
63	00/000	1	**3KF1306-0LB51**		1	1 шт.	--			
80	00/000	1	**3KF1308-0LB51**		1	1 шт.	--			


3KF2312-0MF51,
3KF2316-0MF51


3KF3325-0MF51


3KF4340-0MF51


3KF5363-0MF51,
3KF5380-0MF51



7

© Siemens, 2019

Базовые устройства

Базовые устройства без рукоятки, боковой привод

Выключатели-разъединители с боковым приводом подходят для использования с ручным дистанционным приводом.



3-полюсный, плоские клеммы, типоразмер 2, привод слева



3-полюсный, плоские клеммы, типоразмер 5, привод слева



3-полюсный, плоские клеммы, типоразмер 2, привод справа



3-полюсный, плоские клеммы, типоразмер 5, привод справа



3-полюсный, рамочные зажимы, типоразмер 1, привод слева



3-полюсный, рамочные зажимы, типоразмер 1, привод справа

Номинальный длительный ток I_u A	Для предохранителя LV HRC	Типоразмер	DT	Привод слева: Номер для заказа www.siemens.com/product?номер для заказа	DT	Привод справа: Номер для заказа www.siemens.com/product?номер для заказа	PU (UNIT, SET, M)	PS / P. unit
3-полюсные								
Плоские клеммы								
125	00/000	2	12	**3KF2312-4LF11**	12	**3KF2312-4RF11**	1	1 шт.
160	00/000	2	12	**3KF2316-4LF11**	12	**3KF2316-4RF11**	1	1 шт.
250	1	3	12	**3KF3325-4LF11**	12	**3KF3325-4RF11**	1	1 шт.
400	2/1	4	12	**3KF4340-4LF11**	12	**3KF4340-4RF11**	1	1 шт.
630	3/2	5	12	**3KF5363-4LF11**	12	**3KF5363-4RF11**	1	1 шт.
800	3/2	5	12	**3KF5380-4LF11**	12	**3KF5380-4RF11**	1	1 шт.
Рамочные зажимы								
32	00/000	1	12	**3KF1303-4LB11**	12	**3KF1303-4RB11**	1	1 шт.
63	00/000	1	12	**3KF1306-4LB11**	12	**3KF1306-4RB11**	1	1 шт.
80	00/000	1	12	**3KF1308-4LB11**	12	**3KF1308-4RB11**	1	1 шт.

© Siemens, 2019

	Номинальный длительный ток I_u	Для предохранителя LV HRC	Типоразмер	Привод слева DT	Привод слева Номер для заказа www.siemens.com/product?номер для заказа	Привод справа DT	Привод справа Номер для заказа www.siemens.com/product?номер для заказа	PU (UNIT, SET, M)	PS / P. unit
	A								
	4-полюсные								
	Плоские клеммы								
 3-полюсный, плоские клеммы, типоразмер 2, привод слева	125	00/000	2	12	**3KF2412-4LF11**	12	**3KF2412-4RF11**	1	1 шт.
	160	00/000	2	12	**3KF2416-4LF11**	12	**3KF2416-4RF11**	1	1 шт.
 3-полюсный, плоские клеммы, типоразмер 5, привод слева	250	1	3	12	**3KF3425-4LF11**	12	**3KF3425-4RF11**	1	1 шт.
	400	2/1	4	12	**3KF4440-4LF11**	12	**3KF4440-4RF11**	1	1 шт.
 4-полюсный, плоские клеммы, типоразмер 2, привод справа	630	3/2	5	12	**3KF5463-4LF11**	12	**3KF5463-4RF11**	1	1 шт.
	800	3/2	5	12	**3KF5480-4LF11**	12	**3KF5480-4RF11**	1	1 шт.
 4-полюсный, плоские клеммы, типоразмер 5, привод справа									
	Рамочные зажимы								
 4-полюсный, плоские клеммы, типоразмер 1, привод справа	32	00/000	1	12	**3KF1403-4LB11**	12	**3KF1403-4RB11**	1	1 шт.
	63	00/000	1	12	**3KF1406-4LB11**	12	**3KF1406-4RB11**	1	1 шт.
	80	00/000	1	12	**3KF1408-4LB11**	12	**3KF1408-4RB11**	1	1 шт.

7

© Siemens, 2019

Данные для выбора и заказа

Дополнительные полюсы

	Исполнение	Для предохранителей LV HRC	Графическое обозначение	DT мм	Номер для заказа www.siemens.com/product?номер для заказа	PU (UNIT, SET, M)	PS / P. unit
	4-й коммутирующий элемент (коммутируемый полюс) для предохранителей LV HRC При эксплуатации 4-го коммутирующего элемента в трехфазной четырехпроводной сети с нейтральным проводником (3 + N) следует использовать контактные ножи для нейтрального проводника.		N — N				
 3KF9205-0AA00	**Плоские клеммы**						
	• Для типоразмера 2; 3KF2...	00/000		12	**3KF9205-0AA00**	1	1 шт.
	• Для типоразмера 3; 3KF3...	1		12	**3KF9305-0AA00**	1	1 шт.
	• Для типоразмера 4; 3KF4...	2/1		12	**3KF9405-0AA00**	1	1 шт.
	• Для типоразмера 5; 3KF5...	3/2		12	**3KF9505-0AA00**	1	1 шт.
 3KF9105-1AA00	**Плоские клеммы сзади**						
	• Для типоразмера 1; 3KF1...	00/000		12	**3KF9105-1AA00**	1	1 шт.
	• Для типоразмера 2; 3KF2...	00/000		12	**3KF9205-1AA00**	1	1 шт.
 3KF9105-2AA00	**Рамочные зажимы**						
	• Для типоразмера 1; 3KF1...	00/000		12	**3KF9105-2AA00**	1	1 шт.
	Клеммы нейтрального проводника со съемной перемычкой						
 3KF9206-0AA00	**Плоские клеммы**						
	• Для типоразмера 2; 3KF2...			12	**3KF9206-0AA00**	1	1 шт.
	• Для типоразмера 3; 3KF3...			12	**3KF9306-0AA00**	1	1 шт.
	• Для типоразмера 4; 3KF4...			12	**3KF9406-0AA00**	1	1 шт.
	• Для типоразмера 5; 3KF5...			12	**3KF9506-0AA00**	1	1 шт.
 3KF9106-1AA00	**Плоские клеммы сзади**						
	• Для типоразмера 1; 3KF1...			12	**3KF9106-1AA00**	1	1 шт.
	• Для типоразмера 2; 3KF2...			12	**3KF9206-1AA00**	1	1 шт.
 3KF9106-2AA00	**Рамочные зажимы**						
	• Для типоразмера 1; 3KF1...			12	**3KF9106-2AA00**	1	1 шт.

© Siemens, 2019

	Исполнение	Для предохранителей LV HRC	Графическое обозначение мм	DT	Номер для заказа www.siemens.com/product?номер для заказа	PU (UNIT, SET, M)	PS / P. unit
	Клеммы N/PE с несъемной перемычкой						
 3KF9206-7AA00	**Плоские клеммы**						
	• Для типоразмера 2; 3KF2...			12	**3KF9206-7AA00**	1	1 шт.
	• Для типоразмера 3; 3KF3...			12	**3KF9306-7AA00**	1	1 шт.
	• Для типоразмера 4; 3KF4...			12	**3KF9406-7AA00**	1	1 шт.
	• Для типоразмера 5; 3KF5...			12	**3KF9506-7AA00**	1	1 шт.
 3KF9106-6AA00	**Плоские клеммы сзади**						
	• Для типоразмера 1; 3KF1...			12	**3KF9106-6AA00**	1	1 шт.
	• Для типоразмера 2; 3KF2...			12	**3KF9206-6AA00**	1	1 шт.
 3KF9106-8AA00	**Рамочные зажимы**						
	• Для типоразмера 1; 3KF1...			12	**3KF9106-8AA00**	1	1 шт.

Приводы прямого действия

	Исполнение	DT	Номер для заказа www.siemens.com/product?номер для заказа	PU (UNIT, SET, M)	PS / P. unit
Приводы прямого действия					
	Блокируемые навесными замками (до 3 шт.)				
 Привод прямого действия, серый, для типоразмера 1	**Серые**				
	• Для типоразмера 1; 3KF1...	12	**3KF9101-1AA00**	1	1 шт.
	• Для типоразмера 2; 3KF2...	12	**3KF9201-1AA00**	1	1 шт.
	• Для типоразмера 3; 3KF3...	12	**3KF9301-1AA00**	1	1 шт.
	• Для типоразмера 4; 3KF4...	12	**3KF9401-1AA00**	1	1 шт.
	• Для типоразмера 5; 3KF5...	12	**3KF9501-1AA00**	1	1 шт.
 Привод прямого действия, красно-желтый, для типоразмера 1	**Красно-желтые**				
	• Для типоразмера 1; 3KF1...	12	**3KF9101-2AA00**	1	1 шт.
	• Для типоразмера 2; 3KF2...	12	**3KF9201-2AA00**	1	1 шт.
	• Для типоразмера 3; 3KF3...	12	**3KF9301-2AA00**	1	1 шт.
	• Для типоразмера 4; 3KF4...	12	**3KF9401-2AA00**	1	1 шт.
	• Для типоразмера 5; 3KF5...	12	**3KF9501-2AA00**	1	1 шт.

© Siemens, 2019

Принадлежности и запасные части

Ручные дистанционные приводы

Примечание

Для управления выключателями-разъединителями с предохранителями 3KF, которые оснащены боковым приводом (слева или справа), можно использовать только ручные дистанционные приводы без положения Test.

	Исполнение	Длина рукоятки	Размер оси	DT	Номер для заказа www.siemens.com/product?номер для заказа	PU (UNIT, SET, M)	PS / P. unit
		мм	мм × мм				
Ручные дистанционные приводы в сборе							
	Маркировка положений TEST — 0 — I						
	• Рукоятка с экраном						
	• Втулка дверной муфты с компенсацией отклонений						
	• Шток 300 мм						
	• Маркировка положений Test — 0 — I						
 Ручной дистанционный привод, серый, для типоразмера 1	**Серые**						
	• Для типоразмера 1; 3KF1...	45	8 × 8	5	**8UD1171-2AF21**	1	1 шт.
	• Для типоразмера 2; 3KF2...	100	8 × 8	5	**8UD1141-2AF21**	1	1 шт.
	• Для типоразмера 3; 3KF3...	100	10 × 10	5	**8UD1141-3AF21**	1	1 шт.
	• Для типоразмера 4; 3KF4...	140	10 × 10	5	**8UD1151-3AF21**	1	1 шт.
	• Для типоразмера 5; 3KF5...	200	12 × 12	5	**8UD1161-4AF21**	1	1 шт.
 Ручной дистанционный привод, серый, для типоразмера 1	**Красно-желтые**						
	• Для типоразмера 1; 3KF1...	45	8 × 8	5	**8UD1171-2AF25**	1	1 шт.
	• Для типоразмера 2; 3KF2...	100	8 × 8	5	**8UD1141-2AF25**	1	1 шт.
	• Для типоразмера 3; 3KF3...	100	10 × 10	5	**8UD1141-3AF25**	1	1 шт.
	• Для типоразмера 4; 3KF4...	140	10 × 10	5	**8UD1151-3AF25**	1	1 шт.
	• Для типоразмера 5; 3KF5...	200	12 × 12	5	**8UD1161-4AF25**	1	1 шт.

Количество в заказе должно быть равно или кратно минимальной партии (PS/P. unit)

© Siemens, 2019

	Исполнение	Длина рукоятки	Размер оси	DT	Номер для заказа www.siemens.com/product?номер для заказа	PU (UNIT, SET, M)	PS / P. unit
		мм	мм × мм				
Рукоятки для ручных дистанционных приводов							
	Рукоятки без удлинительного штока и втулки дверной муфты, маркировка положений 0 — I						
	• С экраном						
	• Маркировка положений 0 — I						
	Серые						
 Рукоятка серого цвета для типоразмера 1	• Для типоразмера 1; 3KF1..	45	--	5	**8UD1771-2AD01**	1	1 шт.
	• Для типоразмеров 2 и 3; 3KF2/3...	100	--	5	**8UD1841-2AD01**	1	1 шт.
	• Для типоразмера 4; 3KF4...	140	--	5	**8UD1851-3AD01**	1	1 шт.
	• Для типоразмера 5; 3KF5...	200	--	5	**8UD1861-4AD01**	1	1 шт.
	Красно-желтые						
 Рукоятка красно-желтая для типоразмера 1	• Для типоразмера 1; 3KF1..	45	--	5	**8UD1771-2AD05**	1	1 шт.
	• Для типоразмеров 2 и 3; 3KF2/3...	100	--	5	**8UD1841-2AD05**	1	1 шт.
	• Для типоразмера 4; 3KF4...	140	--	5	**8UD1851-3AD05**	1	1 шт.
	• Для типоразмера 5; 3KF5...	200	--	5	**8UD1861-4AD05**	1	1 шт.
	Рукоятки без удлинительного штока и втулки дверной муфты, маркировка положений Test — 0 — I						
	• С экраном						
	• Маркировка положений Test — 0 — I						
	Серые						
 Рукоятка серого цвета для типоразмера 1	• Для типоразмера 1; 3KF1..	45	--	5	**8UD1771-2AF01**	1	1 шт.
	• Для типоразмеров 2 и 3; 3KF2/3...	100	--	5	**8UD1841-2AF01**	1	1 шт.
	• Для типоразмера 4; 3KF4...	140	--	5	**8UD1851-3AF01**	1	1 шт.
	• Для типоразмера 5; 3KF5...	200	--	5	**8UD1861-4AF01**	1	1 шт.
	Красно-желтые						
 Рукоятка красно-желтая для типоразмера 1	• Для типоразмера 1; 3KF1..	45	--	5	**8UD1771-2AF05**	1	1 шт.
	• Для типоразмеров 2 и 3; 3KF2/3...	100	--	5	**8UD1841-2AF05**	1	1 шт.
	• Для типоразмера 4; 3KF4...	140	--	5	**8UD1851-3AF05**	1	1 шт.
	• Для типоразмера 5; 3KF5...	200	--	5	**8UD1861-4AF05**	1	1 шт.

7

© Siemens, 2019

Принадлежности и запасные части

	Исполнение	Длина рукоятки	Размер оси	DT	Номер для заказа www.siemens.com/product?номер для заказа	PU (UNIT, SET, M)	PS / P. unit
		мм	мм × мм				
	Рукоятки с подсветкой, без удлинительного штока и втулки дверной муфты, маркировка положений 0 — I						
	• С экраном						
	• С подсветкой						
	• Маркировка положений 0 — I						
 Рукоятка без удлинительного штока, серая, для типоразмеров 1 и 2	**Серые**						
	• Для типоразмера 1; 3KF1...	45	--	5	**8UD1771-2CD01**	1	1 шт.
	• Для типоразмеров 2 и 3; 3KF2/3...	100	--	5	**8UD1841-2CD01**	1	1 шт.
	• Для типоразмера 4; 3KF4...	140	--	5	**8UD1851-3CD01**	1	1 шт.
	• Для типоразмера 5; 3KF5...	200	--	5	**8UD1861-4CD01**	1	1 шт.
 Рукоятка без удлинительного штока, красно-желтая, для типоразмеров 1 и 2	**Красно-желтые**						
	• Для типоразмера 1; 3KF1...	45	--	5	**8UD1771-2CD05**	1	1 шт.
	• Для типоразмеров 2 и 3; 3KF2/3...	100	--	5	**8UD1841-2CD05**	1	1 шт.
	• Для типоразмера 4; 3KF4...	140	--	5	**8UD1851-3CD05**	1	1 шт.
	• Для типоразмера 5; 3KF5...	200	--	5	**8UD1861-4CD05**	1	1 шт.
	Рукоятки с подсветкой, без удлинительного штока и втулки дверной муфты, маркировка положений Test — 0 — I						
	• С экраном						
	• С подсветкой						
	• Маркировка положений Test — 0 — I						
 Рукоятка с подсветкой, без удлинительного штока, серая, для типоразмеров 1 и 2	**Серые**						
	• Для типоразмера 1; 3KF1...	45	--	5	**8UD1771-2CF01**	1	1 шт.
	• Для типоразмеров 2 и 3; 3KF2/3...	100	--	5	**8UD1841-2CF01**	1	1 шт.
	• Для типоразмера 4; 3KF4...	140	--	5	**8UD1851-3CF01**	1	1 шт.
	• Для типоразмера 5; 3KF5...	200	--	5	**8UD1861-4CF01**	1	1 шт.
 Рукоятка с подсветкой, без удлинительного штока, красно-желтая, для типоразмеров 1 и 2	**Красно-желтые**						
	• Для типоразмера 1; 3KF1...	45	--	5	**8UD1771-2CF05**	1	1 шт.
	• Для типоразмеров 2 и 3; 3KF2/3...	100	--	5	**8UD1841-2CF05**	1	1 шт.
	• Для типоразмера 4; 3KF4...	140	--	5	**8UD1851-3CF05**	1	1 шт.
	• Для типоразмера 5; 3KF5...	200	--	5	**8UD1861-4CF05**	1	1 шт.

Количество в заказе должно быть равно или кратно минимальной партии (PS/P. unit)

© Siemens, 2019

	Исполнение	Длина рукоятки	Размер оси	DT	Номер для заказа www.siemens.com/product?номер для заказа	PU (UNIT, SET, M)	PS / P. unit
		мм	мм × мм				
Прочие принадлежности для ручных дистанционных приводов серии 8UD1							
 8UC6032	***Удлинительные штоки***						
	Длина 300 мм						
	• Для типоразмеров 1 и 2; 3KF1/2...	--	8 × 8	3	**8UC6032**	1	1 шт.
	• Для типоразмеров 3 и 4; 3KF3/4...	--	10 × 10	15	**8UC6033**	1	1 шт.
	• Для типоразмера 5; 3KF5...	--	12 × 12	3	**8UC6034**	1	1 шт.
 8UC6082	**Длина 600 мм**						
	При использовании штока длиной 600 мм с выключателями типоразмера 1 требуется направляющая опора для рукоятки 8UD.						
	• Для типоразмеров 1 и 2; 3KF1/2...	--	8 × 8	3	**8UC6082**	1	1 шт.
	• Для типоразмеров 3 и 4; 3KF3/4...	--	10 × 10	3	**8UC6083**	1	1 шт.
	• Для типоразмера 5; 3KF5...	--	12 × 12	3	**8UC6084**	1	1 шт.
 8UD1900-0FA00	**Направляющая опора для рукоятки 8UD для штока 600 мм** NEW						
	• Для типоразмера 1; 3KF1...	--	8 × 8	5	**8UD1900-0FA00**	1	1 шт.
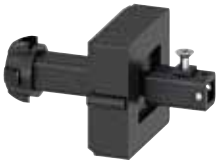 8UD1900-2GA00	***Втулки дверной муфты с компенсацией отклонений***						
	Для типоразмера 1; 3KF1...	--	8 × 8	5	**8UD1900-2GA00**	1	1 шт.
	• Для типоразмера 2; 3KF2...	--	8 × 8	5	**8UD1900-6GA00**	1	1 шт.
	• Для типоразмеров 3 и 4; 3KF3/4...	--	10 × 10	5	**8UD1900-3GA00**	1	1 шт.
	• Для типоразмера 5; 3KF5...	--	12 × 12	5	**8UD1900-4GA00**	1	1 шт.
 8UD1900-2HA00	***Втулки дверной муфты без компенсации отклонений***						
	• Для типоразмера 1; 3KF1	--	8 × 8	5	**8UD1900-2HA00**	1	1 шт.
	• Для типоразмера 2; 3KF2...	--	8 × 8	5	**8UD1900-6HA00**	1	1 шт.
	• Для типоразмеров 3 и 4; 3KF3/4...	--	10 × 10	5	**8UD1900-3HA00**	1	1 шт.
	• Для типоразмера 5; 3KF5...	--	12 × 12	5	**8UD1900-4HA00**	1	1 шт.
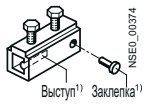 8UC6022 до 8UC6024	***Муфты штоков***						
	• Для типоразмеров 1 и 2; 3KF1/2...	--	8 × 8	3	**8UC6022**	1	1 шт.
	• Для типоразмеров 3 и 4; 3KF3/4...	--	10 × 10	3	**8UC6023**	1	1 шт.
	• Для типоразмера 5; 3KF5...	--	12 × 12	3	**8UC6024**	1	1 шт.

7

© Siemens, 2019

Принадлежности и запасные части

Вспомогательные контакты

	Исполнение	Для типоразмера	DT	Номер для заказа www.siemens.com/product?номер для заказа	PU (UNIT, SET, M)	PS / P. unit
 3KD9103-3	**Вспомогательные контакты для типоразмера 1**					
	С припаянными проводами 50 см					
	• 1 переключающий контакт	1	8	**3KD9103-1**	1	1 шт.
	• 1 переключающий контакт, совместимый с электронными компонентами	1	8	**3KD9103-3**	1	1 шт.
 3KD9103-2/-4	**Вспомогательные контакты для типоразмера 1**					
	Без припаянных проводов					
	• 1 переключающий контакт	1	8	**3KD9103-2**	1	1 шт.
	• 1 переключающий контакт, совместимый с электронными компонентами	1	8	**3KD9103-4**	1	1 шт.
 3KD9103-5/-6/-7	**Модули вспомогательных контактов для типоразмера 1**[1]					
	• Стандартные	1	8	**3KD9103-5**	1	1 шт.
	• С функцией тестирования[2]	1	8	**3KD9103-6**	1	1 шт.
	• С опережающим НО контактом и с функцией тестирования[2]	1	8	**3KD9103-7**	1	1 шт.
	**Монтажные уголки для модулей вспомогательных контактов**					
	• Для крепления модулей вспомогательных контактов на выключателях-разъединителях 3KF с задним расположение клемм	1	12	**3KF9112-0AB00**	1	1 шт.
	**Вспомогательные контакты для типоразмеров 2...5**					
	Вспомогательные контакты с винтовыми клеммами, монтаж на модуле приводного механизма, также можно использовать вспомогательные контакты с пружинными клеммами из серии 3SU1					
	• 1 НО	от 2 до 5		**3SU1400-1AA10-1BA0**	1	1 шт.
	• 1 НО с позолоченными контактами	от 2 до 5		**3SU1400-1AA10-1LA0**	1	1 шт.
	• 1 НЗ	от 2 до 5		**3SU1400-1AA10-1CA0**	1	1 шт.
	• 1 НЗ с позолоченными контактами	от 2 до 5		**3SU1400-1AA10-1MA0**	1	1 шт.
	• 1 НО + 1 НЗ	от 2 до 5		**3SU1400-1AA10-1FA0**	1	1 шт.
	• 1 НО + 1 НЗ с позолоченными контактами	от 2 до 5		**3SU1400-1AA10-1QA0**	1	1 шт.
	• 2 НО	от 2 до 5		**3SU1400-1AA10-1DA0**	1	1 шт.
	• 2 НО с позолоченными контактами	от 2 до 5		**3SU1400-1AA10-1NA0**	1	1 шт.
	• 2 НЗ	от 2 до 5		**3SU1400-1AA10-1EA0**	1	1 шт.
	• 2 НЗ с позолоченными контактами	от 2 до 5		**3SU1400-1AA10-1PA0**	1	1 шт.

[1] Поставляются без вспомогательных контактов, можно установить не более двух вспомогательных контактов. Для установки модулей вспомогательных контактов с клеммами на обратной стороне дополнительно требуется монтажный уголок 3KF9112-0AB00.
[2] Применимо только для 3KF с фронтальным приводом и приводом с левой стороны

Контроль предохранителей

	Исполнение	DT	Номер для заказа www.siemens.com/product?номер для заказа	PU (UNIT, SET, M)	PS / P. unit
	**Электронное устройство контроля предохранителей для дистанционной сигнализации о сработавших предохранителях**				
	Дистанционная сигнализация посредством вспомогательного контакта (1 ПК), местная индикация с помощью встроенных светодиодов				
	• Для всех типоразмеров	5	**3KF9010-1AA00**	1	1 шт.

Количество в заказе должно быть равно или кратно минимальной партии (PS/P. unit)

© Siemens, 2019

Прочие принадлежности

	Исполнение	Для типоразмера / для предохранителя LV HRC	DT	Номер для заказа www.siemens.com/product?номер для заказа	PU (UNIT, SET, M)	PS / P. unit
Межфазные перегородки						
 Межфазная перегородка для 3- и 4-полюсных устройств типоразмера 2	Для 3KF с плоскими клеммами					
	Для 3-полюсных устройств (6 шт.)					
		2	8	**3KD9308-6**	1	1 шт.
		3...4	8	**3KD9408-6**	1	1 шт.
		5	8	**3KD9508-6**	1	1 шт.
	Для 4-полюсных устройств (8 шт.)					
		2	8	**3KD9308-8**	1	1 шт.
		3...4	8	**3KD9408-8**	1	1 шт.
		5	8	**3KD9508-8**	1	1 шт.
Клеммные крышки						
 Стандартная длина, для 3-полюсных устройств типоразмера 2	Для 3KD с плоскими клеммами					
	Для 3-полюсных устройств (6 шт.)					
	Стандартная длина					
		2	8	**3KD9304-6**	1	1 шт.
		3	12	**3KF9304-6**	1	1 шт.
		4	8	**3KD9404-6**	1	1 шт.
		5	8	**3KD9504-6**	1	1 шт.
 Короткая крышка, для 3-полюсных устройств типоразмера 2	**Короткие крышки**					
		2	8	**3KD9304-7**	1	1 шт.
		3	12	**3KF9304-7**	1	1 шт.
		4	8	**3KD9404-7**	1	1 шт.
 Стандартная длина, для 4-полюсных устройств типоразмера 2	***Для 4-полюсных устройств (8 шт.)***					
	Стандартная длина					
		2	8	**3KD9304-8**	1	1 шт.
		3	12	**3KF9304-8**	1	1 шт.
		4	8	**3KD9404-8**	1	1 шт.
		5	8	**3KD9504-8**	1	1 шт.
 Короткая крышка, для 3-полюсных устройств типоразмера 2	**Короткие крышки**					
		2	8	**3KD9304-5**	1	1 шт.
		3	12	**3KF9304-5**	1	1 шт.
		4	8	**3KD9404-5**	1	1 шт.

7

© Siemens, 2019

Принадлежности и запасные части

	Исполнение	Для типоразмера / для предохранителя LV HRC	DT	Номер для заказа www.siemens.com/product?номер для заказа	PU (UNIT, SET, M)	PS / P. unit
	Запасная клеммная крышка (1 шт.)					
	**Стандартная длина**	5	8	**3KD9504-1**	1	1 шт.
	Короткие крышки					
		2	8	**3KD9304-1**	1	1 шт.
		3	12	**3KF9304-1**	1	1 шт.
		4	8	**3KD9404-1**	1	1 шт.
Контактные ножи LV HRC						
	С изолированными ушками					
		NH 000/00	2	**3NG1002**	1	3 шт.
		NH 1	2	**3NG1202**	1	1 шт.
		NH 2	2	**3NG1302**	1	1 шт.
		NH 3	2	**3NG1402**	1	1 шт.
Элементы для блокировки функции тестирования						
	Предназначены для постоянного отключения функции тестирования для вспомогательных контактов, устанавливаются в модуле приводного механизма выключателя-разъединителя 3KF Комплект поставки: блокирующие элементы для 10 выключателей-разъединителей 3KF					
		1	12	**3KF9112-1AA00**	1	1 шт.
		2 и 4	5	**3KF9412-1AA00**	1	1 шт.
		5	12	**3KF9512-1AA00**	1	1 шт.

Количество в заказе должно быть равно или кратно минимальной партии (PS/P. unit)

© Siemens, 2019

Запасные части

	Исполнение	Для типоразмера / Для предохранителя LV HRC	DT	Номер для заказа www.siemens.com/product?номер для заказа	PU (UNIT, SET, M)	PS / P. unit
	Все детали входят в комплект поставки выключателя-разъединителя 3KF.					
Монтажные уголки[1]						
	В комплект поставки входят монтажные уголки для одного выключателя-разъединителя 3KF.	1[1]	12	**3KF9112-0AA00**	1	1 шт.
		2[1]	12	**3KF9212-0AA00**	1	1 шт.
		3 и 4	5	**3KF9412-0AA00**	1	1 шт.
		5	12	**3KF9512-0AA00**	1	1 шт.
	Монтажные уголки для выключателя-разъединителя 3KF с задним расположением плоских клемм[2]					
	• Комплект поставки: 2 шт. (для одного выключателя-разъединителя 3KF требуются 2 шт.)	1 и 2	12	**3KF9212-0AB00**	1	1 шт.
Планки для монтажа на стандартную рейку						
	• Запасные, входят в комплект поставки 3KF • В комплекте 5 планок	1	12	**3KF9112-0BA00**	1	1 шт.

[1] Неприменимы для 3KF с задним расположением плоских клемм.

[2] Монтажный уголок 3KF9112-0AB00 требуется для установки модуля вспомогательных контактов на выключатель-разъединитель 3KF1 с задним расположением плоских клемм (количество в поставке 1 шт.).

© Siemens, 2019

Принадлежности и запасные части

	Исполнение	Для типоразмера / Для предохранителя LV HRC	DT	Номер для заказа www.siemens.com/product?номер для заказа	PU (UNIT, SET, M)	PS / P. unit
	Все детали входят в комплект поставки выключателя-разъединителя 3KF.					
Крышки для предохранителей						
		1	12	**3KF9112-0CA00**	1	1 шт.
		2[1)]	12	**3KF9212-0CA00**	1	1 шт.
		3	12	**3KF9312-0CA00**	1	1 шт.
		4	12	**3KF9412-0CA00**	1	1 шт.
		5	12	**3KF9512-0CA00**	1	1 шт.

[1)] Для 3KF2 с задним расположением клемм использовать крышку для предохранителей 3KF9212-0CB00

Количество в заказе должно быть равно или кратно минимальной партии (PS/P. unit)

© Siemens, 2019

Обзор

Выключатели-разъединители с предохранителями 3KF подходят для любых предохранителей в исполнении LV HRC, см. главу «Системы предохранителей».
При использовании предохранителей для защиты полупроводниковых приборов (SITOR) в исполнении LV HRC следует иметь в виду, что они имеют более высокие потери мощности и нагреваются намного сильнее, чем предохранители для защиты кабелей и линий. Поэтому при установке в закрытом коммутационном аппарате ток нагрузки этих предохранителей должен быть ниже их номинального тока In (ограничение номинальных характеристик).

Серия 3KF SITOR отличается улучшенным отводом тепла и при использовании предохранителей для защиты полупроводниковых приборов, как правило, может выдерживать более высокие токи.

Снижение номинальных значений предохранительных выключателей-разъединителей 3KF при использовании предохранителей SITOR в граничных условиях согласно IEC

В следующей таблице представлены допустимые токи нагрузки предохранителей для защиты полупроводниковых приборов SITOR при их использовании в 3KF NH и 3KF SITOR в граничных условиях согласно IEC. Указанные значения действительны при монтаже 3KF согласно условиям испытаний из стандарта IEC 60947-1 (открытый монтаж, длина питающих и отходящих линий 1 м) в вертикальном положении и с подключенными изолированными проводами и сечением, выбранным в соответствии с номинальным рабочим током выключателя 3KF (согласно табл. 9 и 10 стандарта IEC 60947-1).

При использовании устройства 3KF с предохранителями SITOR в иных граничных условиях, в которых теплоотвод затруднен, номинальные значения должны быть еще ниже.

Таблица снижения номинальных значений при использовании предохранителей SITOR согласно IEC в устройствах от 32 до 160 A

Характеристики предохранителей SITOR						**Допустимые токи нагрузки на предохранитель в устройствах**									
						Тип 3KF NH					**Тип 3KF SITOR**				
Тип	Номинальный ток I_n	Номинальное напряжение	Категория применения	Типоразмер	Потери мощности P_v	32 A	63 A	80 A	125 A	160 A	32 A	63 A	80 A	125 A	160 A
	A	В AC			Вт	A	A	A	A	A	A	A	A	A	A
3NE1802-0	40	690	gS	000	3	32,0	40,0	40,0	40,0	40,0	32,0	40,0	40,0	40,0	40,0
3NE1803-0	35	690	gS	000	3,5	32,0	35,0	35,0	35,0	35,0	32,0	35,0	35,0	35,0	35,0
3NE1813-0	16	690	gS	000	4	16,0	16,0	16,0	16,0	16,0	16,0	16,0	16,0	16,0	16,0
3NE1814-0	20	690	gS	000	5	20,0	20,0	20,0	20,0	20,0	20,0	20,0	20,0	20,0	20,0
3NE1815-0	25	690	gS	000	5	25,0	25,0	25,0	25,0	25,0	25,0	25,0	25,0	25,0	25,0
3NE1817-0	50	690	gS	000	6	32,0	50,0	50,0	50,0	50,0	32,0	50,0	50,0	50,0	50,0
3NE1818-0	63	690	gS	000	7	32,0	63,0	63,0	63,0	63,0	32,0	63,0	63,0	63,0	63,0
3NE1820-0	80	690	gS	000	8	32,0	63,0	80,0	80,0	80,0	32,0	63,0	80,0	80,0	80,0
3NE1020-2	80	690	gR	00	10	32,0	63,0	76,0	80,0	80,0	32,0	63,0	76,0	80,0	80,0
3NE1021-0	100	690	gS	00	10	32,0	63,0	80,0	100,0	100,0	32,0	63,0	80,0	100,0	100,0
3NE1021-2	100	690	gR	00	12	32,0	63,0	80,0	96,0	100,0	32,0	63,0	80,0	100,0	100,0
3NE1022-0	125	690	gS	00	11	32,0	63,0	80,0	125,0	125,0	32,0	63,0	80,0	125,0	125,0
3NE1022-2	125	690	gR	00	13	32,0	63,0	80,0	118,8	120,0	32,0	63,0	80,0	118,8	120,0
3NE8015-1	25	690	gR	00	7	24,0	25,0	25,0	25,0	25,0	25,0	25,0	25,0	25,0	25,0
3NE8003-1	35	690	gR	00	9	32,0	35,0	34,0	35,0	35,0	32,0	35,0	35,0	35,0	35,0
3NE8017-1	50	690	gR	00	14	32,0	40,0	42,5	46,0	47,5	32,0	50,0	50,0	50,0	50,0
3NE8018-1	63	690	gR	00	16	32,0	48,5	50,4	55,4	57,3	32,0	60,0	60,0	63,0	63,0
3NE8020-1	80	690	aR	00	19	32,0	57,6	60,8	66,4	68,8	32,0	63,0	68,0	80,0	80,0
3NE8021-1	100	690	aR	00	22	32,0	63,0	60,0	79,0	82,0	32,0	63,0	68,0	100,0	100,0
3NE8022-1	125	690	aR	00	28	32,0	63,0	70,0	90,0	92,5	32,0	63,0	75,0	125,0	125,0
3NE8024-1	160	690	aR	00	38	---	63,0	80,0	100,8	104,0	32,0	63,0	80,0	125,0	140,0

© Siemens, 2019

Предохранители

Таблица снижения номинальных значений при использовании предохранителей SITOR согласно IEC в устройствах от 250 до 800 A

Характеристики предохранителей SITOR						Допустимые токи нагрузки на предохранитель в устройствах							
						Тип 3KF NH				Альтернативный тип 3F SITOR			
Тип	Номинальный ток I_n	Номинальное напряжение	Категория применения	Типоразмер	Потери мощности P_v	250 A	400 A	630 A	800 A	250 A	400 A	630 A	800 A
	A	В AC			Вт	A	A	A	A	A	A	A	A
3NE4101	32	1000	gR	0	12	32,0	---	---	---	32,0	---	---	---
3NE4102	40	1000	gR	0	13	40,0	---	---	---	40,0	---	---	---
3NE4117	50	1000	gR	0	16	50,0	---	---	---	50,0	---	---	---
3NE4118	63	1000	aR	0	20	63,0	---	---	---	63,0	---	---	---
3NE4120	80	1000	aR	0	22	80,0	---	---	---	80,0	---	---	---
3NE4121	100	1000	aR	0	24	100,0	---	---	---	100,0	---	---	---
3NE4122	125	1000	aR	0	30	118,8	---	---	---	125,0	---	---	---
3NE4124	160	1000	aR	0	35	144,0	---	---	---	160,0	---	---	---
3NE1224-0	160	690	gS	1	24	160,0	160,0	---	---	160,0	160,0	---	---
3NE1224-2/-3	160	690	gR	1	32	148,8	160,0	---	---	160,0	160,0	---	---
3NE1225-0	200	690	gS	1	27	194,0	200,0	---	---	200,0	200,0	---	---
3NE1225-2/-3	200	690	gR	1	35	180,0	196,0	---	---	200,0	200,0	---	---
3NE1227-0	250	690	gS	1	30	237,5	250,0	---	---	250,0	250,0	---	---
3NE1227-2/-3	250	690	gR	1	37	220,0	240,0	---	---	240,0	250,0	---	---
3NE1230-0	315	690	gS	1	38	250,0	299,3	---	---	250,0	315,0	---	---
3NE1230-2/-3	315	690	gR	1	40	250,0	299,3	---	---	250,0	315,0	---	---
3NE3221	100	1000	aR	1	28	96,0	100,0	---	---	100,0	100,0	---	---
3NE3222	125	1000	aR	1	36	111,3	121,3	---	---	125,0	125,0	---	---
3NE3224	160	1000	aR	1	42	136,0	148,8	---	---	160,0	160,0	---	---
3NE3225	200	1000	aR	1	42	170,0	186,0	---	---	190,0	200,0	---	---
3NE3227	250	1000	aR	1	50	197,5	220,0	---	---	210,0	250,0	---	---
3NE3230-0B	315	1000	aR	1	60	185,0	261,5	---	---	225,0	315,0	---	---
3NE3231	350	1000	aR	1	75	190,0	266,0	---	---	220,0	350,0	---	---
3NE3232-0B	400	1000	aR	1	85	200,0	292,0	---	---	235,0	370,0	---	---
3NE3233	450	1000	aR	1	95	250,0	306,0	---	---	250,0	385,0	---	---
3NE1331-0	350	690	gS	2	42	---	325,5	350,0	350,0	---	350,0	350,0	350,0
3NE1331-2/-3	350	690	gR	2	43	---	322,0	350,0	350,0	---	350,0	350,0	350,0
3NE1332-0	400	690	gS	2	45	---	364,0	400,0	400,0	---	400,0	400,0	400,0
3NE1332-2/-3	400	690	gR	2	50	---	352,0	392,0	400,0	---	400,0	400,0	400,0
3NE1333-0	450	690	gS	2	53	---	387,0	432,0	450,0	---	400,0	450,0	450,0
3NE1333-2/-3	450	690	gR	2	58	---	351,0	423,0	450,0	---	400,0	450,0	450,0
3NE1334-0	500	690	gS	2	56	---	400,0	475,0	500,0	---	400,0	500,0	500,0
3NE1334-2/-3	500	690	gR	2	64	---	400,0	455,0	485,0	---	400,0	500,0	500,0
3NE3332-0B	400	1000	aR	2	80	---	296,0	340,0	364,0	---	385,0	400,0	400,0
3NE3333	450	1000	aR	2	90	---	315,0	360,0	391,5	---	350,0	450,0	450,0
3NE3334-0B	500	1000	aR	2	90	---	350,0	400,0	435,0	---	375,0	500,0	500,0
3NE3335	560	1000	aR	2	95	---	380,8	442,4	481,6	---	400,0	560,0	560,0
3NE3336	630	1000	aR	2	100	---	400,0	485,1	535,5	---	400,0	630,0	630,0
3NE3337-8	710	900	aR	2	105	---	400,0	539,6	589,3	---	400,0	630,0	710,0
3NE3338-8	800	800	aR	2	130	---	400,0	552,0	616,0	---	400,0	630,0	720,0
3NE3340-8	900	690	aR	2	165	---	---	558,0	621,0	---	400,0	630,0	760,0
3NE4327-0B	250	800	aR	2	105	---	162,5	190,0	207,5	---	200,0	250,0	250,0
3NE4330-0B	315	800	aR	2	120	---	192,2	230,0	248,9	---	285,0	315,0	315,0
3NE4333-0B	450	800	aR	2	140	---	256,5	297,0	333,0	---	285,0	370,0	370,0
3NE4334-0B	500	800	aR	2	155	---	265,0	320,0	360,0	---	300,0	450,0	450,0
3NE4337	710	800	aR	2	155	---	376,3	454,4	511,2	---	400,0	630,0	630,0
3NC2423-0C/3C	150	500	gR	3	35	---	---	150,0	150,0	---	---	150,0	150,0
3NC2425-0C/3C	200	500	gR	3	40	---	---	200,0	200,0	---	---	200,0	200,0
3NC2427-0C/3C	250	500	gR	3	50	---	---	245,0	250,0	---	---	250,0	250,0
3NC2428-0C/3C	300	500	gR	3	65	---	---	270,0	288,0	---	---	300,0	300,0
3NC2431-0C/3C	350	500	gR	3	60	---	---	325,5	350,0	---	---	350,0	350,0
3NC2432-0C/3C	400	500	aR	3	50	---	---	392,0	400,0	---	---	400,0	400,0
3NC3336-1U	630	1000	aR	3	145	---	---	409,5	466,2	---	---	570,0	570,0
3NC3337-1U	710	1000	aR	3	150	---	---	461,5	518,3	---	---	630,0	630,0
3NC3338-1U	800	1000	aR	3	155	---	---	512,0	576,0	---	---	630,0	700,0

Количество в заказе должно быть равно или кратно минимальной партии (PS/P. unit)

© Siemens, 2019

Характеристики предохранителей SITOR						Допустимые токи нагрузки на предохранитель в устройствах							
						Тип 3KF NH				Альтернативный тип 3F SITOR			
Тип	Номинальный ток I_n	Номинальное напряжение	Категория применения	Типоразмер	Потери мощности P_v	250 A	400 A	630 A	800 A	250 A	400 A	630 A	800 A
	A	В AC			Вт	A	A	A	A	A	A	A	A
3NC3340-1U	900	1000	aR	3	165	---	---	558,0	621,0	---	---	630,0	750,0
3NC3341-1U	1000	1000	aR	3	170	---	---	600,0	680,0	---	---	630,0	780,0
3NC3342-1U	1100	800	aR	3	185	---	---	630,0	715,0	---	---	630,0	800,0
3NC3343-1U	1250	800	aR	3	210	---	---	630,0	725,0	---	---	630,0	800,0
3NC3430-1U	315	1250	aR	3	80	---	---	267,8	286,7	---	---	315,0	315,0
3NC3432-1U	400	1250	aR	3	95	---	---	316,0	344,0	---	---	400,0	400,0
3NC3434-1U	500	1250	aR	3	115	---	---	370,0	400,0	---	---	450,0	450,0
3NC3436-1U	630	1250	aR	3	120	---	---	459,9	497,7	---	---	630,0	630,0
3NC3438-1U	800	1100	aR	3	145	---	---	520,0	592,0	---	---	630,0	715,0
3NC8423-0C/-3C	150	690	gR	3	40	---	---	150,0	150,0	---	---	150,0	150,0
3NC8425-0C/-3C	200	690	gR	3	55	---	---	190,0	200,0	---	---	200,0	200,0
3NC8427-0C/-3C	250	690	gR	3	72	---	---	217,5	235,0	---	---	250,0	250,0
3NC8431-0C/-3C	350	690	gR	3	95	---	---	276,5	301,0	---	---	350,0	350,0
3NC8434-0C/-3C	500	690	gR	3	130	---	---	345,0	380,0	---	---	450,0	450,0
3NC8444-3C	1000	600	aR	3	140	---	---	630,0	740,0	---	---	630,0	800,0
3NE1435-0	560	690	gS	3	50	---	---	548,8	560,0	---	---	560,0	560,0
3NE1435-2/-3	560	690	gR	3	60	---	---	520,8	560,0	---	---	560,0	560,0
3NE1436-0	630	690	gS	3	55	---	---	598,5	630,0	---	---	630,0	630,0
3NE1436-2/-3	630	690	gR	3	60	---	---	585,9	630,0	---	---	630,0	630,0
3NE1437-0	710	690	gS	3	58	---	---	630,0	710,0	---	---	630,0	710,0
3NE1437-1	710	600	gR	3	65	---	---	630,0	681,6	---	---	630,0	710,0
3NE1437-2/-3	710	690	gR	3	72	---	---	617,7	667,4	---	---	630,0	710,0
3NE1438-0	800	690	gS	3	58	---	---	630,0	800,0	---	---	630,0	800,0
3NE1438-1	800	600	gR	3	72	---	---	630,0	752,0	---	---	630,0	800,0
3NE1438-2/-3	800	690	gR	3	84	---	---	630,0	712,0	---	---	630,0	800,0
3NE1447-2/-3	670	690	gR	3	64	---	---	609,7	649,9	---	---	630,0	670,0
3NE1448-2/-3	850	690	gR	3	76	---	---	630,0	782,0	---	---	630,0	850,0

© Siemens, 2019

Предохранители

Снижение номинальных значений при использовании предохранителей SITOR в граничных условиях согласно UL

В следующей таблице представлены допустимые токи нагрузки предохранителей для защиты полупроводниковых приборов SITOR при их использовании в 3KF SITOR в граничных условиях согласно UL.

Указанные значения действительны при монтаже 3KF согласно условиям испытаний из стандартов UL 508 / UL 60947-4-1 (монтаж в корпусе), с подключенными изолированными проводами и сечением, выбранным в соответствии с номинальным рабочим током выключателя 3KF. Указанные значения действительны при использовании устройств в корпусах, которые больше или равны указанному корпусу.

При использовании устройства 3KF с предохранителями SITOR в иных граничных условиях, в которых теплоотвод затруднен, номинальные значения должны быть еще ниже.

Таблица снижения номинальных значений при использовании предохранителей SITOR согласно UL в устройствах от 32 до 160 A

Минимальные размеры корпуса:

- 3KF 32 A: 278 × 500 × 196 мм
- 3KF 63 A: 278 × 500 × 196 мм
- 3KF 80 A: 278 × 500 × 196 мм
- 3KF 125 A: 459 × 500 × 242 мм
- 3KF 160 A: 459 × 500 × 242 мм

Характеристики предохранителей SITOR						**Допустимые токи нагрузки на предохранитель в устройствах Тип 3KF SITOR**				
Тип	Номинальный ток I_n	Номинальное напряжение	Категория применения	Типоразмер	Потери мощности P_v	32 A	63 A	80 A	125 A	160 A
	A	В AC			Вт	A	A	A	A	A
3NE1802-0	40	690	gS	000	3	32,0	40,0	40,0	40,0	40,0
3NE1803-0	35	690	gS	000	3,5	32,0	35,0	35,0	35,0	35,0
3NE1813-0	16	690	gS	000	4	16,0	16,0	16,0	16,0	16,0
3NE1814-0	20	690	gS	000	5	20,0	20,0	20,0	20,0	20,0
3NE1815-0	25	690	gS	000	5	25,0	25,0	25,0	25,0	25,0
3NE1817-0	50	690	gS	000	6	32,0	50,0	50,0	50,0	50,0
3NE1818-0	63	690	gS	000	7	32,0	60,0	60,0	63,0	63,0
3NE1820-0	80	690	gS	000	8	32,0	60,0	60,0	80,0	80,0
3NE1020-2	80	690	gR	00	10	32,0	60,0	60,0	80,0	80,0
3NE1021-0	100	690	gS	00	10	32,0	60,0	60,0	100,0	100,0
3NE1021-2	100	690	gR	00	12	32,0	60,0	60,0	100,0	100,0
3NE1022-0	125	690	gS	00	11	32,0	60,0	60,0	125,0	125,0
3NE1022-2	125	690	gR	00	13	32,0	60,0	60,0	120,0	120,0
3NE8015-1	25	690	gR	00	7	25,0	25,0	25,0	25,0	25,0
3NE8003-1	35	690	gR	00	9	29,0	29,0	29,0	35,0	35,0
3NE8017-1	50	690	gR	00	14	32,0	35,0	35,0	50,0	50,0
3NE8018-1	63	690	gR	00	16	32,0	45,0	45,0	60,0	60,0
3NE8020-1	80	690	aR	00	19	32,0	50,0	50,0	63,0	63,0
3NE8021-1	100	690	aR	00	22	32,0	60,0	60,0	90,0	90,0
3NE8022-1	125	690	aR	00	28	32,0	60,0	60,0	100,0	100,0
3NE8024-1	160	690	aR	00	38	32,0	60,0	60,0	110,0	110,0

Количество в заказе должно быть равно или кратно минимальной партии (PS/P. unit)

© Siemens, 2019

Таблица снижения номинальных значений при использовании предохранителей SITOR согласно UL в устройствах от 250 до 800 A

Минимальные размеры корпуса:

- 3KF 250A — 506 × 600 × 283 мм
- 3KF 400A — 581 × 600 × 309 мм
- 3KF 630A — 746 × 700 × 396 мм
- 3KF 800A — 746 × 700 × 396 мм

Характеристики предохранителей SITOR						**Допустимые токи нагрузки на предохранитель в устройствах Тип 3KF SITOR**			
Тип	Номинальный ток I_n	Номинальное напряжение	Категория применения	Типоразмер	Потери мощности P_v	250 A	400 A	630 A	800 A
	A	В AC			Вт	A	A	A	A
3NE4101	32	1000	gR	0	12	32,0	---	---	---
3NE4102	40	1000	gR	0	13	40,0	---	---	---
3NE4117	50	1000	gR	0	16	50,0	---	---	---
3NE4118	63	1000	aR	0	20	63,0	---	---	---
3NE4120	80	1000	aR	0	22	80,0	---	---	---
3NE4121	100	1000	aR	0	24	100,0	---	---	---
3NE4122	125	1000	aR	0	30	110,0	---	---	---
3NE4124	160	1000	aR	0	35	130,0	---	---	---
3NE1224-0	160	690	gS	1	24	140,0	160,0	---	---
3NE1224-2/-3	160	690	gR	1	32	125,0	160,0	---	---
3NE1225-0	200	690	gS	1	27	170,0	200,0	---	---
3NE1225-2/-3	200	690	gR	1	35	160,0	200,0	---	---
3NE1227-0	250	690	gS	1	30	205,0	250,0	---	---
3NE1227-2/-3	250	690	gR	1	37	190,0	250,0	---	---
3NE1230-0	315	690	gS	1	38	205,0	280,0	---	---
3NE1230-2/-3	315	690	gR	1	40	205,0	275,0	---	---
3NE3221	100	1000	aR	1	28	90,0	100,0	---	---
3NE3222	125	1000	aR	1	36	95,0	125,0	---	---
3NE3224	160	1000	aR	1	42	115,0	160,0	---	---
3NE3225	200	1000	aR	1	42	140,0	200,0	---	---
3NE3227	250	1000	aR	1	50	165,0	200,0	---	---
3NE3230-0B	315	1000	aR	1	60	190,0	225,0	---	---
3NE3231	350	1000	aR	1	75	195,0	220,0	---	---
3NE3232-0B	400	1000	aR	1	85	205,0	230,0	---	---
3NE3233	450	1000	aR	1	95	205,0	250,0	---	---
3NE1331-0	350	690	gS	2	42	---	315,0	350,0	350,0
3NE1331-2/-3	350	690	gR	2	43	---	300,0	350,0	350,0
3NE1332-0	400	690	gS	2	45	---	320,0	400,0	400,0
3NE1332-2/-3	400	690	gR	2	50	---	310,0	400,0	400,0
3NE1333-0	450	690	gS	2	53	---	320,0	450,0	450,0
3NE1333-2/-3	450	690	gR	2	58	---	320,0	440,0	440,0
3NE1334-0	500	690	gS	2	56	---	320,0	500,0	500,0
3NE1334-2/-3	500	690	gR	2	64	---	320,0	470,0	470,0
3NE3332-0B	400	1000	aR	2	80	---	260,0	350,0	350,0
3NE3333	450	1000	aR	2	90	---	285,0	380,0	380,0
3NE3334-0B	500	1000	aR	2	90	---	300,0	415,0	415,0
3NE3335	560	1000	aR	2	95	---	320,0	440,0	440,0
3NE3336	630	1000	aR	2	100	---	320,0	480,0	480,0
3NE3337-8	710	900	aR	2	105	---	320,0	515,0	515,0
3NE3338-8	800	800	aR	2	130	---	320,0	500,0	500,0
3NE3340-8	900	690	aR	2	165	---	347,0	520,0	520,0
3NE4327-0B	250	800	aR	2	105	---	160,0	205,0	205,0
3NE4330-0B	315	800	aR	2	120	---	205,0	240,0	240,0
3NE4333-0B	450	800	aR	2	140	---	225,0	310,0	310,0
3NE4334-0B	500	800	aR	2	155	---	240,0	320,0	320,0
3NE4337	710	800	aR	2	155	---	320,0	440,0	440,0
3NC2423-0C/3C	150	500	gR	3	35	---	---	150,0	150,0
3NC2425-0C/3C	200	500	gR	3	40	---	---	200,0	200,0
3NC2427-0C/3C	250	500	gR	3	50	---	---	250,0	250,0
3NC2428-0C/3C	300	500	gR	3	65	---	---	300,0	300,0
3NC2431-0C/3C	350	500	gR	3	60	---	---	350,0	350,0
3NC2432-0C/3C	400	500	aR	3	50	---	---	400,0	400,0

Количество в заказе должно быть равно или кратно минимальной партии (PS/P. unit)

© Siemens, 2019

Предохранители

Характеристики предохранителей SITOR						Допустимые токи нагрузки на предохранитель в устройствах Тип 3KF SITOR			
Тип	Номинальный ток I_n	Номинальное напряжение	Категория применения	Типоразмер	Потери мощности P_v	250 A	400 A	630 A	800 A
	A	В AC			Вт	A	A	A	A
3NC3336-1U	630	1000	aR	3	145	---	---	400,0	400,0
3NC3337-1U	710	1000	aR	3	150	---	---	440,0	440,0
3NC3338-1U	800	1000	aR	3	155	---	---	480,0	480,0
3NC3340-1U	900	1000	aR	3	165	---	---	510,0	510,0
3NC3341-1U	1000	1000	aR	3	170	---	---	530,0	530,0
3NC3342-1U	1100	800	aR	3	185	---	---	530,0	530,0
3NC3343-1U	1250	800	aR	3	210	---	---	530,0	530,0
3NC3430-1U	315	1250	aR	3	80	---	---	290,0	290,0
3NC3432-1U	400	1250	aR	3	95	---	---	330,0	330,0
3NC3434-1U	500	1250	aR	3	115	---	---	370,0	270,0
3NC3436-1U	630	1250	aR	3	120	---	---	440,0	440,0
3NC3438-1U	800	1100	aR	3	145	---	---	450,0	450,0
3NC8423-0C/-3C	150	690	gR	3	40	---	---	150,0	150,0
3NC8425-0C/-3C	200	690	gR	3	55	---	---	200,0	200,0
3NC8427-0C/-3C	250	690	gR	3	72	---	---	245,0	245,0
3NC8431-0C/-3C	350	690	gR	3	95	---	---	290,0	290,0
3NC8434-0C/-3C	500	690	gR	3	130	---	---	250,0	250,0
3NC8444-3C	1000	600	aR	3	140	---	---	530,0	530,0
3NE1435-0	560	690	gS	3	50	---	---	530,0	530,0
3NE1435-2/-3	560	690	gR	3	60	---	---	520,0	520,0
3NE1436-0	630	690	gS	3	55	---	---	530,0	530,0
3NE1436-2/-3	630	690	gR	3	60	---	---	530,0	530,0
3NE1437-0	710	690	gS	3	58	---	---	530,0	530,0
3NE1437-1	710	600	gR	3	65	---	---	530,0	530,0
3NE1437-2/-3	710	690	gR	3	72	---	---	530,0	530,0
3NE1438-0	800	690	gS	3	58	---	---	530,0	530,0
3NE1438-1	800	600	gR	3	72	---	---	530,0	530,0
3NE1438-2/-3	800	690	gR	3	84	---	---	530,0	530,0
3NE1447-2/-3	670	690	gR	3	64	---	---	530,0	530,0
3NE1448-2/-3	850	690	gR	3	76	---	---	530,0	530,0

Количество в заказе должно быть равно или кратно минимальной партии (PS/P. unit)

© Siemens, 2019

Обзор



Выключатели-разъединители с предохранителями 3NJ62

Основные характеристики устройств

- Планочная конструкция
- Типовое испытание в соответствии с IEC EN 60947-3
- Уровни напряжения до 690 В для переменного тока и 440 В для постоянного тока
- От 160 до 630 A для плавких вставок LV HRC и BS-88 в соответствии с IEC 60269-1 / EN 60269-1
- 2-, 3- и 4-полюсные исполнения
- Расстояние между центрами фаз у втычных контактов 185 мм
- С ручным управлением или электроприводом
- Электронный контроль предохранителей (EFM)
- Разработаны для распределительных устройств с использованием втычной технологии
- Горизонтальное или вертикальное монтажное положение
- Блокировка передней панели в положении ВКЛ.
- Степень защиты IP41

Обзор всех компонентов и принадлежностей

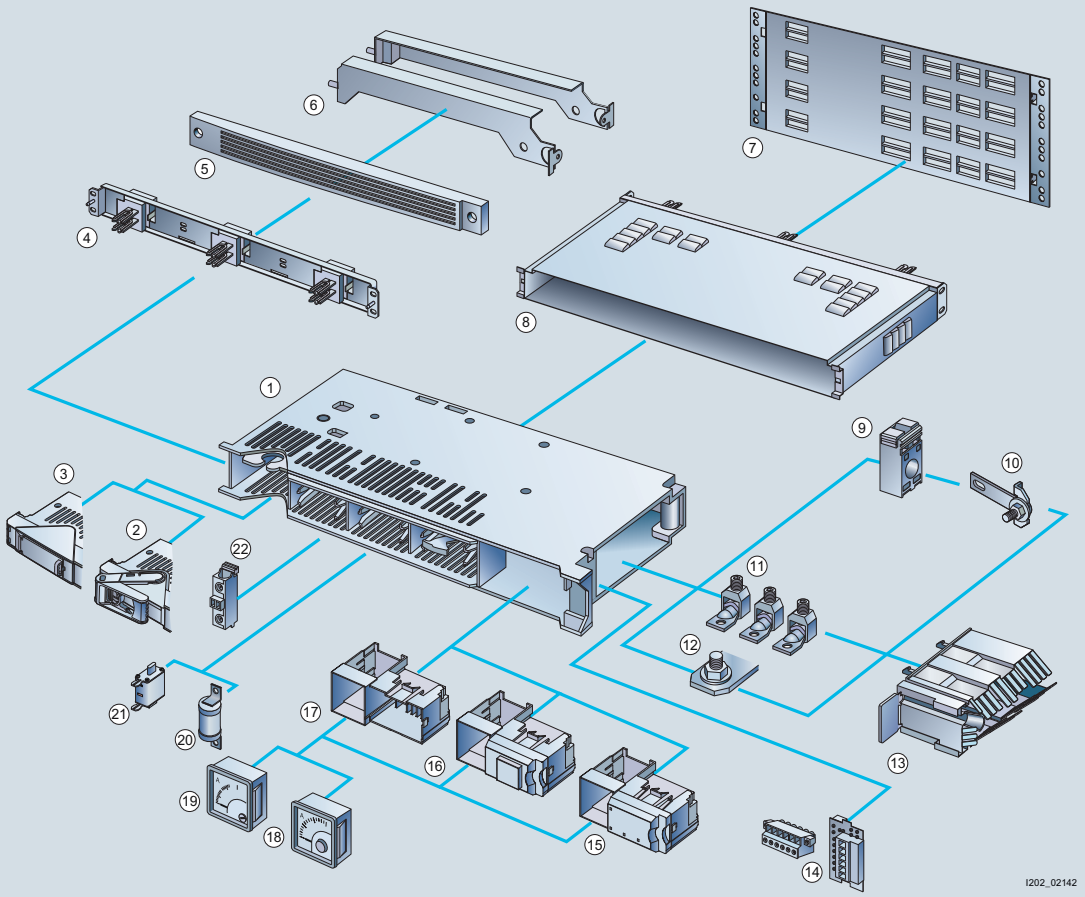

1. Выключатель-разъединитель 3NJ62, базовое устройство, здесь типоразмер 00, открытый, без передней панели
2. Ручной привод
3. Электропривод
4. Модуль подключения
5. Заглушка
6. Направляющие шины
7. Крышка для сборных шин
8. Контактный удлинитель
9. Трансформатор тока
10. Шина трансформатора тока
11. Присоединительные клеммы
12. Болтовой вывод
13. Клеммная крышка
14. Многофункциональный штекер
15. Держатель для измерительного прибора с электронным контролем предохранителей (EFM 10)
16. Держатель для измерительного прибора с электронным контролем предохранителей (EFM 20/25)
17. Держатель для измерительного прибора без электронного контроля предохранителей
18. Биметаллический амперметр
19. Электромагнитный амперметр
20. Предохранитель BS
21. Предохранитель LV HRC
22. Вспомогательный контакт

© Siemens, 2019

Преимущества

Основные преимущества для производителей распределительных устройств:

- Модульный компактный дизайн
- Простой и экономичный монтаж благодаря втычному присоединению входящих проводников
- Высокая плотность монтажа в ячейке
- Подключение кабелей с помощью кабельных клемм или наконечников
- Возможность монтажа в шкафах различной глубины
- Широкий ассортимент принадлежностей

Преимущества для пользователей

- Переоснащение, дооснащение и замена без отключения распределительного устройства
- Безопасная замена предохранителей
- Не требуется техническое обслуживание
- Высокий уровень индивидуальной защиты
- Возможность заблокировать ручку управления в положении ВЫКЛ.
- Четкая индикация коммутационного положения

Область применения

Втычные выключатели-разъединители с предохранителями 3NJ62 используются в тех случаях, когда на ограниченном пространстве низковольтного комплектного устройства требуется разместить как можно больше кабель-каналов для распределения электроэнергии. Они легко устанавливаются во все стандартные шкафы управления (глубиной не менее 400 мм).

Втычные выключатели-разъединители с предохранителями 3NJ62 рассчитаны на номинальные длительные токи от 160 до 630 A.

Защиту от перегрузок и коротких замыканий до 690 В AC обеспечивают плавкие вставки LV HRC в соответствии с IEC 60269-1 / EN 60269-1 (типоразмеры от NH 00 до NH 3) или плавкие вставки BS в соответствии с BS 88.

Выключатели-разъединители можно в любое время оснастить вспомогательными контактами, амперметром (48 × 48 мм) и трансформаторами тока, не занимая дополнительного пространства. При установке в шкафы управления глубиной более 400 мм в случае необходимости можно увеличить монтажную глубину планок на 200 мм с помощью контактного удлинителя. Другие принадлежности для монтажа, такие как направляющие шины или заглушки, дополняют этот ассортимент изделий.

Функция

Контроль предохранителей

Устройства контроля предохранителей обнаруживают неисправности, выдавая соответствующую индикацию и сигналы. Электронные устройства контроля предохранителей предлагаются в двух вариантах.

Электронное устройство контроля предохранителей EFM10:

- Диапазон применения до 690 В AC
- Напряжение срабатывания < 20 В
- Индикация готовности к работе
- Индикация неисправности отдельно по каждой фазе
- 1 переключающий контакт для групповой сигнализации

Электронное устройство контроля предохранителей и сети EFM20/25:

- Диапазон применения EFM20 до 690 В AC и EFM25 до 440 В DC
- Напряжение срабатывания < 13 В (EFM20), < 20 В (EFM25)
- Функция тестирования
- Принцип работы: нормально разомкнутая или нормально замкнутая цепь
- 2 переключающих контакта для групповой сигнализации, включая функции контроля сети с обнаружением выпадения фазы (EFM20), пониженного или повышенного напряжения



Электронное устройство контроля предохранителей EFM10



Электронное устройство контроля предохранителей EFM20/25

Количество в заказе должно быть равно или кратно минимальной партии (PS/P. unit)

© Siemens, 2019

Технические характеристики

Основные устройства типоразмеров 00 и 1

Типоразмер		**00**								**1**			
Выключатели-разъединители с предохранителями Тип 3NJ62...	**LV HRC**			**...02-3 ...02-4**		**...03-1 ...04-1 ...04-2**		**...03-3 ...03-4**		**...12-3 ...12-4**		**...13-1 ...14-1 ...14-2**	**...13-3 ...13-4**
	BS	**...43-3**	**...53-3**	**...62-3 ...62-4**				**...63-3 ...63-4**		**...72-3 ...72-4**		**...74-1 ...74-2**	**...73-3 ...73-4**
Коммутационная способность		H	H	H		S		H		H		S	H
Номинальное напряжение изоляции U_i	В	1000											
Номинальное импульсное выдерживаемое напряжение U_{imp}	В	8000											
Номинальный рабочий ток I_e	А	63	100	160	-	160	125	160	125	250			
Для плавких вставок LV HRC согласно IEC 60269		-	-	Для 00 и 000						1			
Для плавких вставок BS согласно BS88		A3	A3	00T[1)]						B2			
Номинальное рабочее напряжение U_e													
• При номинальной частоте 50/60 Гц	В	690		--	--	500	690	500	690	690			
• При DC	В	--	--	230	440	--	--	--	--	230	440	-	-
Категория применения		AC23B		DC23B	DC21B	AC22B		AC23B		DC23B	DC21B	AC22B	AC23B
Номинальный условный ток короткого замыкания													
• Устойчивость к токам короткого замыкания (действ. значение)	кА	100		60		100		100		60		100	
• Наибольшая включающая способность (действ. значение)	кА	66		60		55		66		60		55	66
Номинальная включающая способность													
• cos = 0,65	А	--	--	--	--	480	375	--	--	--	--	750	--
• cos = 0,45	А	630	1000	--	--	--	--	--	--	--	--	--	--
• cos = 0,35	А	--	--	--	--	--	--	1600	1250	--	--	--	2500
Номинальная отключающая способность													
• cos = 0,65	А	--	--	--	--	480	375	--	--	--	--	750	--
• cos = 0,45	А	504	800	--	--	--	--	--	--	--	--	--	--
• cos = 0,35	А	--	--	--	--	--	--	1280	1000	--	--	--	2000
Срок службы													
Общее число коммутационных циклов		2000		1600						1600			
• Электрическая часть (690 В, cos = 0,65)		300		200						200			
Потери мощности (без плавких вставок)	Вт	7	17	43						78			
Допустимая температура окружающей среды	°C	–5...+55											
Допустимое монтажное положение		Горизонтальное или вертикальное с нижним подключением											
Степень защиты (в рабочем состоянии)		IP41											
Тип подключения		Присоединение проводников главной цепи											
Подключение кабельных наконечников													
• Сечение проводников (Al/Cu, одно- или многопроволочные) согласно DIN 46235 (Cu) и DIN 46239 (Al)	мм^2	1 × 10–95 2 × 16–70								1 × 25–240 2 × 25–70			
• Размер винта		M8								M12			
• Момент затяжки	Нм	15								30			
Подключение к клеммам													
• Сечение кабелей (Al/Cu), мк	мм^2	1 × 10–50								1 × 16–185			
• Сечение кабелей (Al/Cu), ок	мм^2	1 × 10–50								1 × 16–150			
• Сечение кабелей (Al/Cu), мс	мм^2	1 × 16–95								1 × 35–240			
• Сечение кабелей (Al/Cu), ос	мм^2	1 × 16–95								1 × 35–300			
• Требуемый момент затяжки	Нм	15								25			

[1)] Предохранитель производится компанией Lawson fuses (Великобритания) и не соответствует BS 88.

© Siemens, 2019

Введение

Основные устройства типоразмеров 2 и 3

Типоразмер		**2**				**3**					
Выключатели-разъединители с предохранителями Тип 3NJ62...	**LV HRC**	**...22-3 ...22-4**		**...23-1 ...24-1 ...24-2**	**...23-3 ...23-4**	**...32-3 ...32-4**		**...33-1 ...34-1 ...34-2**		**...33-3 ...33-4**	
	BS	**...82-3 ...82-4**			**...83-3 ...83-4**	**...92-3 ...92-4**		**...94-1 ...94-2**		**...93-3 ...93-4 ...33-3 ...33-4**	
Коммутационная способность		H		S	H	H		S		H	
Номинальное напряжение изоляции U_i	В	1000									
Номинальное импульсное выдерживаемое напряжение U_{imp}	В	8000									
Номинальный рабочий ток I_e											
• Для плавких вставок согласно IEC 60269/ BS88	А	400				630			500	630	500
Для плавких вставок согласно IEC 60269		2 и 1				3 и 2					
Для плавких вставок BS согласно BS88		B4				3T[1)]					
Номинальное рабочее напряжение U_e											
• При номинальной частоте 50/60 Гц	В	--	--	690		230	440	500	690	500	690
• При DC	В	230	440	--		--	--	--	--	--	--
Категория применения		DC23B	DC21B	AC22B	AC23B	DC23B	DC21B	AC22B		AC23B	
Номинальный условный ток короткого замыкания											
• Устойчивость к токам короткого замыкания (действ. значение)	кА	60		100		60		100			
• Наибольшая включающая способность (действ. значение)	кА	60		55	66	60		55		66	
Номинальная включающая способность											
• cos = 0,65	А	--	--	1200	--	--	--	1890	1500	--	--
• cos = 0,45	А	--	--	--	--	--	--	--	--	--	--
• cos = 0,35	А	--	--	--	4000	--	--	--	--	6300	5000
Номинальная отключающая способность											
• cos = 0,65	А	--	--	1200	--	--	--	1890	1500	--	--
• cos = 0,45	А	--	--	--	--	--	--	--	--	--	--
• cos = 0,35	А	--	--	--	3200	--	--	--	--	5040	4000
Срок службы											
Общее число коммутационных циклов		1000				1000					
• Электрическая часть (690 В, cos = 0,65)		200				200					
Потери мощности (без плавких вставок)	Вт	158				357					
Допустимая температура окружающей среды	°C	–5...+55									
Допустимое монтажное положение		Горизонтальное или вертикальное с нижним подключением									
Степень защиты (в рабочем состоянии)		IP41									
Тип подключения		Присоединение проводников главной цепи									
Подключение кабельных наконечников											
Сечение проводников	$мм^2$	1 × 25–300				1 × 25–300					
• Al/Cu, одно- или многопроволочные согласно DIN 46235 (Cu) и DIN 46239 (Al)		2 × 25–240				2 × 25–240					
• Размер винта		2x M12				2x M12					
• Момент затяжки	Нм	30				30					
Подключение к клеммам											
• Сечение кабелей (Al/Cu), мк	$мм^2$	2 × 16–185				2 × 16–185					
• Сечение кабелей (Al/Cu), ок	$мм^2$	2 × 16–150				2 × 16–150					
• Сечение кабелей (Al/Cu), мс	$мм^2$	2 × 35–240				2 × 35–240					
• Сечение кабелей (Al/Cu), ос	$мм^2$	2 × 35–300				2 × 35–300					
• Требуемый момент затяжки	Нм	25				25					

[1)] Предохранитель производится компанией Lawson fuses (Великобритания) и не соответствует BS 88.

Количество в заказе должно быть равно или кратно минимальной партии (PS/P. unit)

© Siemens, 2019

Вспомогательные контакты

согласно IEC 60947-5-1		
Номинальное напряжение изоляции U_i	В	690
Номинальное импульсное выдерживаемое напряжение U_{imp}	В	8000
Номинальный рабочий ток I_e		
• При AC 15, U_e = 120 В	А	8
• При AC 15, U_e = 230 В	А	6
• При AC 15, U_e = 400 В	А	4
• При AC 15, U_e = 690 В	А	2

Электронное устройство контроля предохранителей, исполнение AC (EFM 10)

Типоразмер		**00**	**1**	**2/3**
Полная потребляемая мощность *S*	ВА	около 2,5		
Внутреннее сопротивление измерительной цепи	МОм	R_{in} > 6		
Температура хранения	°C	–20...+80		
Рабочая температура	°C	–5...+55		
Рабочая температура (500 В или 500 А)	°C	–5...+35		
Степень защиты с закрытой планкой		IP40		
Номинальное рабочее напряжение главных коммутационных аппаратов	В AC Гц	230...690 50/60		
Предельное напряжение	%	±15		
Сигнальное реле согласно IEC 60947-5-1	А кВ В	I_{th} = 1,5 U_{imp} = 4 U_i = 250		
Допустимая нагрузка сигнального реле				
• U_e	В	24	125	240
• DC-13; I_e	А	1	0,2	0,1
• AC-15; I_e	А	1,5		
Защита от короткого замыкания		Макс. предохранитель DIAZED 2 A gLgG		

Электронное устройство контроля предохранителей, исполнение AC (EFM 20)

Типоразмер		**00**	**1**	**2/3**
Полная потребляемая мощность *S*	ВА	около 2,5		
Внутреннее сопротивление измерительной цепи	МОм	R_{in} > 6		
Температура хранения	°C	–20...+80		
Рабочая температура	°C	–5...+55		
Рабочая температура (500 В или 500 А)	°C	–5...+35		
Степень защиты с закрытой планкой		IP40		
Номинальное рабочее напряжение главных коммутационных аппаратов	В AC Гц	230...690 50/60		
Предельное напряжение	%	±15		
Защита от понижения напряжения	В	375		
Защита от повышения напряжения	В	425		
Падение напряжения при неисправных предохранителях	В	> 13		
Выдержка времени	с	0,1		
Реле 2		аналогично реле 1 (контроль предохранителей)		
Функция сохранения в памяти		Откл.		
Принцип действия		Нормально замкнутая цепь		
Режим		Режим работы		
Пункт меню		Отображение значений напряжения / сообщений		
Сигнальное реле согласно IEC 60947-5-1	А кВ В	I_{th} = 1,5 U_{imp} = 4 U_i = 250		
Сигнальное реле 1		1 переключающий контакт только для контроля предохранителей		
Сигнальное реле 2		1 переключающий контакт в качестве выхода для групповой сигнализации ИЛИ как сигнальное реле 1 (заводская установка)		
Допустимая нагрузка сигнального реле				
• U_e	В	24	125	240
• DC-13; I_e	А	1	0,2	0,1
• AC-15; I_e	А	1,5		
Защита от короткого замыкания		Макс. предохранитель DIAZED 2 A gLgG		

Электронное устройство контроля предохранителей, исполнение DC (EFM 25)

Типоразмер		**00**	**1**	**2/3**
Полная потребляемая мощность *S*	ВА	около 2,5		
Внутреннее сопротивление измерительной цепи	МОм	R_{in} > 6		
Температура хранения	°C	–20...+80		
Рабочая температура	°C	–5...+55		
Рабочая температура (500 В или 500 А)	°C	–5...+35		
Степень защиты с закрытой планкой		IP40		
Номинальное рабочее напряжение главных коммутационных аппаратов	В DC	220...440		
Предельное напряжение	%	±15		
Защита от понижения напряжения	В	200		
Защита от повышения напряжения	В	240		
Падение напряжения при неисправных предохранителях	В	> 20		
Выдержка времени	с	0,1		
Реле 2		аналогично реле 1 (контроль предохранителей)		
Функция сохранения в памяти		Откл.		
Принцип действия		Нормально замкнутая цепь		
Режим		Режим работы		
Пункт меню		Отображение значений напряжения / сообщений		
Сигнальное реле согласно IEC 60947-5-1	А кВ В	I_{th} = 1,5 U_{imp} = 4 U_i = 250		
Сигнальное реле 1		1 переключающий контакт только для контроля предохранителей		
Сигнальное реле 2		1 переключающий контакт в качестве выхода для групповой сигнализации ИЛИ как сигнальное реле 1 (заводская установка)		
Допустимая нагрузка сигнального реле				
• U_e	В	24	125	240
• DC-13; I_e	А	1	0,2	0,1
• AC-15; I_e	А	1,5		
Защита от короткого замыкания		Макс. предохранитель DIAZED 2 A gLgG		

Амперметр

Вход		× /1 A или × /5 A
Перегрузка		
• Электромагнитный измерительный прибор		1,2-кратный
• Биметаллический измерительный прибор		2-кратный
Контрольная стрелка		
• Электромагнитный измерительный прибор	мин	--
• Биметаллический измерительный прибор	мин	15
Потребляемая мощность		
• Электромагнитный измерительный прибор	ВА	0,6
• Биметаллический измерительный прибор	ВА	1

Электропривод

Типоразмер		**00**	**1**	**2/3**
Напряжение питания	В DC	24 ± 2		
Потребляемый ток	А	1,1	1,3	2,8
Срок службы (без ограничения выключателя-разъединителя в соответствии с IEC 60947-3)				
Общее число коммутационных циклов		1600		
Число коммутационных циклов под нагрузкой		200		
Длительность сигнала	с	мин. 0,5 или постоянный сигнал		

7

Количество в заказе должно быть равно или кратно минимальной партии (PS/P. unit)

© Siemens, 2019

Для плавких вставок LV HRC

Данные для выбора и заказа

	Номинальный ток I_n A	Типоразмер	DT	Номер для заказа www.siemens.com/product?номер для заказа	PU (UNIT, SET, M)	PS / P. unit
2-полюсные, высокая коммутационная способность H						
	***Ручное управление***					
	160	00	15	**3NJ6202-3AA0o -0AA0**	1	1 шт.
	250	1	15	**3NJ6212-3AA0o -0AA0**	1	1 шт.
	400	2	15	**3NJ6222-3AA0o -0AA0**	1	1 шт.
	630	3	15	**3NJ6232-3AA0o -0AA0**	1	1 шт.
	Ручное управление, EFM 25					
	160	00	15	**3NJ6202-3AE0o -0AA0**	1	1 шт.
	250	1	15	**3NJ6212-3AE0o -0AA0**	1	1 шт.
	400	2	15	**3NJ6222-3AE0o -0AA0**	1	1 шт.
	630	3	15	**3NJ6232-3AE0o -0AA0**	1	1 шт.
	Электропривод					
	160	00	15	**3NJ6202-4AA0o -0AA0**	1	1 шт.
	250	1	15	**3NJ6212-4AA0o -0AA0**	1	1 шт.
	400	2	15	**3NJ6222-4AA0o -0AA0**	1	1 шт.
	630	3	15	**3NJ6232-4AA0o -0AA0**	1	1 шт.
	Электропривод, EFM 25					
	160	00	15	**3NJ6202-4AE0o -0AA0**	1	1 шт.
	250	1	15	**3NJ6212-4AE0o -0AA0**	1	1 шт.
	400	2	15	**3NJ6222-4AE0o -0AA0**	1	1 шт.
	630	3	15	**3NJ6232-4AE0o -0AA0**	1	1 шт.
3-полюсные, стандартная коммутационная способность S						
	***Ручное управление***					
	160	00	1	**3NJ6203-1AA0o -o o o o**	1	1 шт.
	250	1	1	**3NJ6213-1AA0o -o o o o**	1	1 шт.
	400	2	1	**3NJ6223-1AA0o -o o o o**	1	1 шт.
	630	3	1	**3NJ6233-1AA0o -o o o o**	1	1 шт.
	Ручное управление, EFM 10					
	160	00	5	**3NJ6203-1AB0o -o o o o**	1	1 шт.
	250	1	5	**3NJ6213-1AB0o -o o o o**	1	1 шт.
	400	2	5	**3NJ6223-1AB0o -o o o o**	1	1 шт.
	630	3	5	**3NJ6233-1AB0o -o o o o**	1	1 шт.
	Ручное управление, EFM 20					
	160	00	5	**3NJ6203-1AC0o -o o o o**	1	1 шт.
	250	1	5	**3NJ6213-1AC0o -o o o o**	1	1 шт.
	400	2	5	**3NJ6223-1AC0o -o o o o**	1	1 шт.
	630	3	5	**3NJ6233-1AC0o -o o o o**	1	1 шт.
3-полюсные, высокая коммутационная способность H						
	***Ручное управление***					
	160	00	1	**3NJ6203-3AA0o -o o o o**	1	1 шт.
	250	1	1	**3NJ6213-3AA0o -o o o o**	1	1 шт.
	400	2	1	**3NJ6223-3AA0o -o o o o**	1	1 шт.
	630	3	1	**3NJ6233-3AA0o -o o o o**	1	1 шт.
	Ручное управление, EFM 10					
	160	00	5	**3NJ6203-3AB0o -o o o o**	1	1 шт.
	250	1	5	**3NJ6213-3AB0o -o o o o**	1	1 шт.
	400	2	5	**3NJ6223-3AB0o -o o o o**	1	1 шт.
	630	3	5	**3NJ6233-3AB0o -o o o o**	1	1 шт.
	Ручное управление, EFM 20					
	160	00	5	**3NJ6203-3AC0o -o o o o**	1	1 шт.
	250	1	5	**3NJ6213-3AC0o -o o o o**	1	1 шт.
	400	2	5	**3NJ6223-3AC0o -o o o o**	1	1 шт.
	630	3	5	**3NJ6233-3AC0o -o o o o**	1	1 шт.
	Электропривод					
	160	00	15	**3NJ6203-4AA0o -o o o o**	1	1 шт.
	250	1	15	**3NJ6213-4AA0o -o o o o**	1	1 шт.
	400	2	15	**3NJ6223-4AA0o -o o o o**	1	1 шт.
	630	3	15	**3NJ6233-4AA0o -o o o o**	1	1 шт.
	Электропривод, EFM 10					
	160	00	15	**3NJ6203-4AB0o -o o o o**	1	1 шт.
	250	1	15	**3NJ6213-4AB0o -o o o o**	1	1 шт.
	400	2	15	**3NJ6223-4AB0o -o o o o**	1	1 шт.
	630	3	15	**3NJ6233-4AB0o -o o o o**	1	1 шт.
	Электропривод, EFM 20					
	160	00	15	**3NJ6203-4AC0o -o o o o**	1	1 шт.
	250	1	15	**3NJ6213-4AC0o -o o o o**	1	1 шт.
	400	2	15	**3NJ6223-4AC0o -o o o o**	1	1 шт.
	630	3	15	**3NJ6233-4AC0o -o o o o**	1	1 шт.

Дополнение к номеру для заказа

Стандартное дополнение к номеру для заказа
(другие дополнения к номеру для заказа *см. стр. 7/134****)***

Без вспомогательных контактов, амперметра, трансформаторов тока } **0** **0AA0**

Количество в заказе должно быть равно или кратно минимальной партии (PS/P. unit)

© Siemens, 2019

Номинальный ток I_n A	Типоразмер	DT	Номер для заказа www.siemens.com/product?номер для заказа	PU (UNIT, SET, M)	PS / P. unit
4-полюсные, стандартная коммутационная способность S					
Ручное управление					
160	00	1	**3NJ6204-1AA0**o -o o o o	1	1 шт.
250	1	1	**3NJ6214-1AA0**o -o o o o	1	1 шт.
400	2	1	**3NJ6224-1AA0**o -o o o o	1	1 шт.
630	3	1	**3NJ6234-1AA0**o -o o o o	1	1 шт.
Ручное управление, EFM 10					
160	00	5	**3NJ6204-1AB0**o -o o o o	1	1 шт.
250	1	5	**3NJ6214-1AB0**o -o o o o	1	1 шт.
400	2	5	**3NJ6224-1AB0**o -o o o o	1	1 шт.
630	3	5	**3NJ6234-1AB0**o -o o o o	1	1 шт.
Ручное управление, EFM 20					
160	00	5	**3NJ6204-1AC0**o -o o o o	1	1 шт.
250	1	5	**3NJ6214-1AC0**o -o o o o	1	1 шт.
400	2	5	**3NJ6224-1AC0**o -o o o o	1	1 шт.
630	3	5	**3NJ6234-1AC0**o -o o o o	1	1 шт.
Электропривод					
160	00	15	**3NJ6204-2AA0**o -o o o o	1	1 шт.
250	1	15	**3NJ6214-2AA0**o -o o o o	1	1 шт.
400	2	15	**3NJ6224-2AA0**o -o o o o	1	1 шт.
630	3	15	**3NJ6234-2AA0**o -o o o o	1	1 шт.
Электропривод, EFM 10					
160	00	15	**3NJ6204-2AB0**o -o o o o	1	1 шт.
250	1	15	**3NJ6214-2AB0**o -o o o o	1	1 шт.
400	2	15	**3NJ6224-2AB0**o -o o o o	1	1 шт.
630	3	15	**3NJ6234-2AB0**o -o o o o	1	1 шт.
Электропривод, EFM 20					
160	00	15	**3NJ6204-2AC0**o -o o o o	1	1 шт.
250	1	15	**3NJ6214-2AC0**o -o o o o	1	1 шт.
400	2	15	**3NJ6224-2AC0**o -o o o o	1	1 шт.
630	3	15	**3NJ6234-2AC0**o -o o o o	1	1 шт.

Дополнение к номеру для заказа

Стандартное дополнение к номеру для заказа
(другие дополнения к номеру для заказа ***см. стр. 7/134******)***

Без вспомогательных контактов, амперметра, трансформаторов тока ▸ **0 0AA0**

© Siemens, 2019

Для плавких вставок BS

Данные для выбора и заказа

Номинальный ток I_n A	Типоразмер	DT	Номер для заказа www.siemens.com/product?номер для заказа	PU (UNIT, SET, M)	PS / P. unit
2-полюсные, высокая коммутационная способность H					
Ручное управление					
160	00T[1]	30	**3NJ6262-3AA0o -0AA0**	1	1 шт.
250	B2	30	**3NJ6272-3AA0o -0AA0**	1	1 шт.
400	B4	30	**3NJ6282-3AA0o -0AA0**	1	1 шт.
630	3T[1]	30	**3NJ6292-3AA0o -0AA0**	1	1 шт.
Ручное управление, EFM 25					
160	00T[1]	30	**3NJ6262-3AE0o -0AA0**	1	1 шт.
250	B2	30	**3NJ6272-3AE0o -0AA0**	1	1 шт.
400	B4	30	**3NJ6282-3AE0o -0AA0**	1	1 шт.
630	3T[1]	30	**3NJ6292-3AE0o -0AA0**	1	1 шт.
Электропривод					
160	00T[1]	30	**3NJ6262-4AA0o -0AA0**	1	1 шт.
250	B2	30	**3NJ6272-4AA0o -0AA0**	1	1 шт.
400	B4	30	**3NJ6282-4AA0o -0AA0**	1	1 шт.
630	3T[1]	30	**3NJ6292-4AA0o -0AA0**	1	1 шт.
Электропривод, EFM 25					
160	00T[1]	30	**3NJ6262-4AE0o -0AA0**	1	1 шт.
250	B2	30	**3NJ6272-4AE0o -0AA0**	1	1 шт.
400	B4	30	**3NJ6282-4AE0o -0AA0**	1	1 шт.
630	3T[1]	30	**3NJ6292-4AE0o -0AA0**	1	1 шт.
3-полюсные, высокая коммутационная способность H					
Ручное управление					
63	A3	30	**3NJ6243-3AA0o -o o o o**	1	1 шт.
100	A3	30	**3NJ6253-3AA0o -o o o o**	1	1 шт.
160	00T[1]	30	**3NJ6263-3AA0o -o o o o**	1	1 шт.
250	B2	30	**3NJ6273-3AA0o -o o o o**	1	1 шт.
400	B4	30	**3NJ6283-3AA0o -o o o o**	1	1 шт.
630	3T[1]	30	**3NJ6293-3AA0o -o o o o**	1	1 шт.
Ручное управление, EFM 10					
160	00T[1]	30	**3NJ6263-3AB0o -o o o o**	1	1 шт.
250	B2	30	**3NJ6273-3AB0o -o o o o**	1	1 шт.
400	B4	30	**3NJ6283-3AB0o -o o o o**	1	1 шт.
630	3T[1]	30	**3NJ6293-3AB0o -o o o o**	1	1 шт.
Ручное управление, EFM 20					
160	00T[1]	30	**3NJ6263-3AC0o -o o o o**	1	1 шт.
250	B2	30	**3NJ6273-3AC0o -o o o o**	1	1 шт.
400	B4	30	**3NJ6283-3AC0o -o o o o**	1	1 шт.
630	3T[1]	30	**3NJ6293-3AC0o -o o o o**	1	1 шт.
Электропривод					
160	00T[1]	30	**3NJ6263-4AA0o -o o o o**	1	1 шт.
250	B2	30	**3NJ6273-4AA0o -o o o o**	1	1 шт.
400	B4	30	**3NJ6283-4AA0o -o o o o**	1	1 шт.
630	3T[1]	30	**3NJ6293-4AA0o -o o o o**	1	1 шт.
Электропривод, EFM 10					
160	00T[1]	30	**3NJ6263-4AB0o -o o o o**	1	1 шт.
250	B2	30	**3NJ6273-4AB0o -o o o o**	1	1 шт.
400	B4	30	**3NJ6283-4AB0o -o o o o**	1	1 шт.
630	3T[1]	30	**3NJ6293-4AB0o -o o o o**	1	1 шт.
Электропривод, EFM 20					
160	00T[1]	30	**3NJ6263-4AC0o -o o o o**	1	1 шт.
250	B2	30	**3NJ6273-4AC0o -o o o o**	1	1 шт.
400	B4	30	**3NJ6283-4AC0o -o o o o**	1	1 шт.
630	3T[1]	30	**3NJ6293-4AC0o -o o o o**	1	1 шт.

Дополнение к номеру для заказа

Стандартное дополнение к номеру для заказа (другие дополнения к номеру для заказа см. стр. 7/134)

Без вспомогательных контактов, амперметра, трансформаторов тока ▸ **0 0AA0**

[1] Предохранитель производится компанией Lawson fuses (Великобритания) и не соответствует BS 88.

Количество в заказе должно быть равно или кратно минимальной партии (PS/P. unit)

© Siemens, 2019

Номинальный ток I_n A	Типоразмер	DT	Номер для заказа www.siemens.com/product?номер для заказа	PU (UNIT, SET, M)	PS / P. unit
4-полюсные, стандартная коммутационная способность S					
Ручное управление					
160	00T[1]	30	**3NJ6264-1AA0**o -o o o o	1	1 шт.
250	B2	30	**3NJ6274-1AA0**o -o o o o	1	1 шт.
400	B4	30	**3NJ6284-1AA0**o -o o o o	1	1 шт.
630	3T[1]	30	**3NJ6294-1AA0**o -o o o o	1	1 шт.
Ручное управление, EFM 10					
160	00T[1]	30	**3NJ6264-1AB0**o -o o o o	1	1 шт.
250	B2	30	**3NJ6274-1AB0**o -o o o o	1	1 шт.
400	B4	30	**3NJ6284-1AB0**o -o o o o	1	1 шт.
630	3T[1]	30	**3NJ6294-1AB0**o -o o o o	1	1 шт.
Ручное управление, EFM 20					
160	00T[1]	30	**3NJ6264-1AC0**o -o o o o	1	1 шт.
250	B2	30	**3NJ6274-1AC0**o -o o o o	1	1 шт.
400	B4	30	**3NJ6284-1AC0**o -o o o o	1	1 шт.
630	3T[1]	30	**3NJ6294-1AC0**o -o o o o	1	1 шт.
Электропривод					
160	00T[1]	30	**3NJ6264-2AA0**o -o o o o	1	1 шт.
250	B2	30	**3NJ6274-2AA0**o -o o o o	1	1 шт.
400	B4	30	**3NJ6284-2AA0**o -o o o o	1	1 шт.
630	3T[1]	30	**3NJ6294-2AA0**o -o o o o	1	1 шт.
Электропривод, EFM 10					
160	00T[1]	30	**3NJ6264-2AB0**o -o o o o	1	1 шт.
250	B2	30	**3NJ6274-2AB0**o -o o o o	1	1 шт.
400	B4	30	**3NJ6284-2AB0**o -o o o o	1	1 шт.
630	3T[1]	30	**3NJ6294-2AB0**o -o o o o	1	1 шт.
Электропривод, EFM 20					
160	00T[1]	30	**3NJ6264-2AC0**o -o o o o	1	1 шт.
250	B2	30	**3NJ6274-2AC0**o -o o o o	1	1 шт.
400	B4	30	**3NJ6284-2AC0**o -o o o o	1	1 шт.
630	3T[1]	30	**3NJ6294-2AC0**o -o o o o	1	1 шт.
			Дополнение к номеру для заказа		
Стандартное дополнение к номеру для заказа (другие дополнения к номеру для заказа см. стр. 7/134)					
Без вспомогательных контактов, амперметра, трансформаторов тока			**0 0AA0**		

[1] Предохранитель производится компанией Lawson fuses (Великобритания) и не соответствует BS 88.

© Siemens, 2019

Опции

1-е дополнение к номеру для заказа
Вспомогательный контакт, электрически соединенный с многофункциональным штекером

	DT	Дополнение к номеру для заказа 3NJ62 ..-....□-....	PS / P. unit
Без		**0**	1 шт.
 1 НО контакт	5	**1**	1 шт.
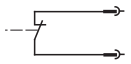 1 НЗ контакт	5	**2**	1 шт.
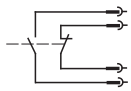 1 НО контакт + 1 НЗ контакт	5	**3**	1 шт.

2-е дополнение к номеру для заказа
Электрически соединенные амперметр и трансформатор тока

	Амперметры	Трансформаторы тока: Первичный ток A	Трансформаторы тока: Вторичный ток A	Трансформаторы тока: Класс точности	DT	Дополнение к номеру для заказа 3NJ62 ..-.....-□□□□	PS / P. unit
Для типоразмеров 00 и 00T							
	Без	Без	Без	Без		**0AA0**	1 шт.
	1 трансформатор тока к 1 амперметру						
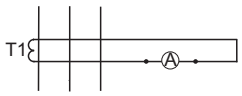	Электромагнитный	50	1	1	5	**1DB1**	1 шт.
	Электромагнитный	50	5	1	5	**1DB4**	1 шт.
	Электромагнитный	100	1	1	5	**1DD1**	1 шт.
	Электромагнитный	100	5	1	5	**1DD4**	1 шт.
	Электромагнитный	150	1	1	5	**1DE1**	1 шт.
	Электромагнитный	150	5	1	5	**1DE4**	1 шт.
	Биметаллический	50	1	1	5	**2DB1**	1 шт.
	Биметаллический	50	5	1	5	**2DB4**	1 шт.
	Биметаллический	100	1	1	5	**2DD1**	1 шт.
	Биметаллический	100	5	1	5	**2DD4**	1 шт.
	Биметаллический	150	1	1	5	**2DE1**	1 шт.
	Биметаллический	150	5	1	5	**2DE4**	1 шт.
	1 трансформатор тока к многофункциональному штекеру						
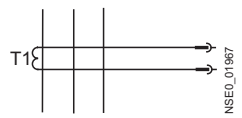	Без	50	1	1	5	**0BB1**	1 шт.
	Без	50	5	1	5	**0BB4**	1 шт.
	Без	100	1	1	5	**0BD1**	1 шт.
	Без	100	1	0,5	5	**0BD2**	1 шт.
	Без	100	1	0,5 с поверкой	30	**0BD3**	1 шт.
	Без	100	5	1	5	**0BD4**	1 шт.
	Без	100	5	0,5	5	**0BD5**	1 шт.
	Без	100	5	0,5 с поверкой	30	**0BD6**	1 шт.
	Без	150	1	1	5	**0BE1**	1 шт.
	Без	150	1	0,5	5	**0BE2**	1 шт.
	Без	150	1	0,5 с поверкой	30	**0BE3**	1 шт.
	Без	150	5	1	5	**0BE4**	1 шт.
	Без	150	5	0,5	5	**0BE5**	1 шт.
	Без	150	5	0,5 с поверкой	30	**0BE6**	1 шт.
	3 трансформатора тока к многофункциональному штекеру						
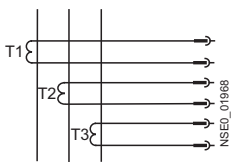	Без	50	1	1	5	**0CB1**	1 шт.
	Без	50	5	1	5	**0CB4**	1 шт.
	Без	100	1	1	5	**0CD1**	1 шт.
	Без	100	1	0,5	5	**0CD2**	1 шт.
	Без	100	1	0,5 с поверкой	30	**0CD3**	1 шт.
	Без	100	5	1	5	**0CD4**	1 шт.
	Без	100	5	0,5	5	**0CD5**	1 шт.
	Без	100	5	0,5 с поверкой	30	**0CD6**	1 шт.
	Без	150	1	1	5	**0CE1**	1 шт.
	Без	150	1	0,5	5	**0CE2**	1 шт.
	Без	150	1	0,5 с поверкой	30	**0CE3**	1 шт.
	Без	150	5	1	5	**0CE4**	1 шт.
	Без	150	5	0,5	5	**0CE5**	1 шт.
	Без	150	5	0,5 с поверкой	30	**0CE6**	1 шт.

Количество в заказе должно быть равно или кратно минимальной партии (PS/P. unit)

© Siemens, 2019

Для типоразмеров 00 и 00T (продолжение)

	Амперметры	Трансформаторы тока: Первичный ток, A	Трансформаторы тока: Вторичный ток, A	Трансформаторы тока: Класс точности	DT	Дополнение к номеру для заказа 3NJ62 ..-.....-□□□□	PS / P. unit
	1 трансформатор тока к 1 амперметру и многофункциональному штекеру						
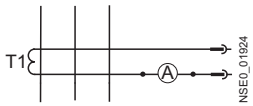	Электромагнитный	50	1	1	5	1 E B 1	1 шт.
	Электромагнитный	50	5	1	5	1 E B 4	1 шт.
	Электромагнитный	100	1	1	5	1 E D 1	1 шт.
	Электромагнитный	100	1	0,5	5	1 E D 2	1 шт.
	Электромагнитный	100	1	0,5 с поверкой	30	1 E D 3	1 шт.
	Электромагнитный	100	5	1	5	1 E D 4	1 шт.
	Электромагнитный	100	5	0,5	5	1 E D 5	1 шт.
	Электромагнитный	100	5	0,5 с поверкой	30	1 E D 6	1 шт.
	Электромагнитный	150	1	1	5	1 E E 1	1 шт.
	Электромагнитный	150	1	0,5	5	1 E E 2	1 шт.
	Электромагнитный	150	1	0,5 с поверкой	30	1 E E 3	1 шт.
	Электромагнитный	150	5	1	5	1 E E 4	1 шт.
	Электромагнитный	150	5	0,5	5	1 E E 5	1 шт.
	Электромагнитный	150	5	0,5 с поверкой	30	1 E E 6	1 шт.
	Биметаллический	50	1	1	5	2 E B 1	1 шт.
	Биметаллический	50	5	1	5	2 E B 4	1 шт.
	Биметаллический	100	1	1	5	2 E D 1	1 шт.
	Биметаллический	100	1	0,5	5	2 E D 2	1 шт.
	Биметаллический	100	1	0,5 с поверкой	30	2 E D 3	1 шт.
	Биметаллический	100	5	1	5	2 E D 4	1 шт.
	Биметаллический	100	5	0,5	5	2 E D 5	1 шт.
	Биметаллический	100	5	0,5 с поверкой	30	2 E D 6	1 шт.
	Биметаллический	150	1	1	5	2 E E 1	1 шт.
	Биметаллический	150	1	0,5	5	2 E E 2	1 шт.
	Биметаллический	150	1	0,5 с поверкой	30	2 E E 3	1 шт.
	Биметаллический	150	5	1	5	2 E E 4	1 шт.
	Биметаллический	150	5	0,5	5	2 E E 5	1 шт.
	Биметаллический	150	5	0,5 с поверкой	30	2 E E 6	1 шт.
	3 трансформатора тока к 1 амперметру и многофункциональному штекеру						
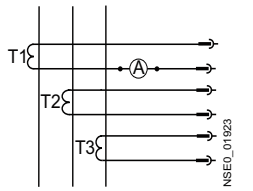	Электромагнитный	50	1	1	5	1 F B 1	1 шт.
	Электромагнитный	50	5	1	5	1 F B 4	1 шт.
	Электромагнитный	100	1	1	5	1 F D 1	1 шт.
	Электромагнитный	100	1	0,5	5	1 F D 2	1 шт.
	Электромагнитный	100	1	0,5 с поверкой	30	1 F D 3	1 шт.
	Электромагнитный	100	5	1	5	1 F D 4	1 шт.
	Электромагнитный	100	5	0,5	5	1 F D 5	1 шт.
	Электромагнитный	100	5	0,5 с поверкой	30	1 F D 6	1 шт.
	Электромагнитный	150	1	1	5	1 F E 1	1 шт.
	Электромагнитный	150	5	0,5	5	1 F E 2	1 шт.
	Электромагнитный	150	5	0,5 с поверкой	30	1 F E 3	1 шт.
	Электромагнитный	150	5	1	5	1 F E 4	1 шт.
	Электромагнитный	150	5	0,5	5	1 F E 5	1 шт.
	Электромагнитный	150	5	0,5 с поверкой	30	1 F E 6	1 шт.
	Биметаллический	50	1	1	5	2 F B 1	1 шт.
	Биметаллический	50	5	1	5	2 F B 4	1 шт.
	Биметаллический	100	1	1	5	2 F D 1	1 шт.
	Биметаллический	100	1	0,5	5	2 F D 2	1 шт.
	Биметаллический	100	1	0,5 с поверкой	30	2 F D 3	1 шт.
	Биметаллический	100	5	1	5	2 F D 4	1 шт.
	Биметаллический	100	5	0,5	5	2 F D 5	1 шт.
	Биметаллический	100	5	0,5 с поверкой	30	2 F D 6	1 шт.
	Биметаллический	150	1	1	5	2 F E 1	1 шт.
	Биметаллический	150	1	0,5	5	2 F E 2	1 шт.
	Биметаллический	150	1	0,5 с поверкой	30	2 F E 3	1 шт.
	Биметаллический	150	5	1	5	2 F E 4	1 шт.
	Биметаллический	150	5	0,5	5	2 F E 5	1 шт.
	Биметаллический	150	5	0,5 с поверкой	30	2 F E 6	1 шт.

© Siemens, 2019

Для плавких вставок LV HRC и BS

	Амперметр	Трансформатор тока			DT	Дополнение к номеру для заказа	PS / P. unit
		Первичный ток	Вторичный ток	Класс точности		3NJ62 ..-.....-□□□□	
		A	A		d		
Для типоразмеров 1 и B2							
	Без	Без	Без	Без		0AA0	1 шт.
	1 трансформатор тока к 1 амперметру						
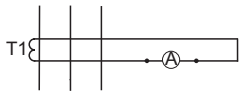	Электромагнитный	50	1	1	5	1DB1	1 шт.
	Электромагнитный	50	5	1	5	1DB4	1 шт.
	Электромагнитный	100	1	1	5	1DD1	1 шт.
	Электромагнитный	100	5	1	5	1DD4	1 шт.
	Электромагнитный	150	1	1	5	1DE1	1 шт.
	Электромагнитный	150	5	1	5	1DE4	1 шт.
	Электромагнитный	200	1	1	5	1DF1	1 шт.
	Электромагнитный	200	5	1	5	1DF4	1 шт.
	Электромагнитный	250	1	1	5	1DG1	1 шт.
	Электромагнитный	250	5	1	5	1DG4	1 шт.
	Биметаллический	50	1	1	5	2DB1	1 шт.
	Биметаллический	50	5	1	5	2DB4	1 шт.
	Биметаллический	100	1	1	5	2DD1	1 шт.
	Биметаллический	100	5	1	5	2DD4	1 шт.
	Биметаллический	150	1	1	5	2DE1	1 шт.
	Биметаллический	150	5	1	5	2DE4	1 шт.
	Биметаллический	200	1	1	5	2DF1	1 шт.
	Биметаллический	200	5	1	5	2DF4	1 шт.
	Биметаллический	250	1	1	5	2DG1	1 шт.
	Биметаллический	250	5	1	5	2DG4	1 шт.
	1 трансформатор тока к многофункциональному штекеру						
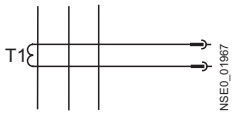	Без	50	1	1	5	0BB1	1 шт.
	Без	50	5	1	5	0BB4	1 шт.
	Без	100	1	1	5	0BD1	1 шт.
	Без	100	1	0,5	5	0BD2	1 шт.
	Без	100	5	1	5	0BD4	1 шт.
	Без	100	5	0,5	5	0BD5	1 шт.
	Без	150	1	1	5	0BE1	1 шт.
	Без	150	1	0,5	5	0BE2	1 шт.
	Без	150	5	1	5	0BE4	1 шт.
	Без	150	5	0,5	5	0BE5	1 шт.
	Без	200	1	1	5	0BF1	1 шт.
	Без	200	1	0,5	5	0BF2	1 шт.
	Без	200	5	1	5	0BF4	1 шт.
	Без	200	5	0,5	5	0BF5	1 шт.
	Без	250	1	1	5	0BG1	1 шт.
	Без	250	1	0,5	5	0BG2	1 шт.
	Без	250	5	1	5	0BG4	1 шт.
	Без	250	5	0,5	5	0BG5	1 шт.
	3 трансформатора тока к многофункциональному штекеру						
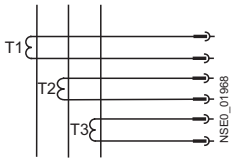	Без	50	1	1	5	0CB1	1 шт.
	Без	50	5	1	5	0CB4	1 шт.
	Без	100	1	1	5	0CD1	1 шт.
	Без	100	1	0,5	5	0CD2	1 шт.
	Без	100	5	1	5	0CD4	1 шт.
	Без	100	5	0,5	5	0CD5	1 шт.
	Без	150	1	1	5	0CE1	1 шт.
	Без	150	1	0,5	5	0CE2	1 шт.
	Без	150	5	1	5	0CE4	1 шт.
	Без	150	5	0,5	5	0CE5	1 шт.
	Без	200	1	1	5	0CF1	1 шт.
	Без	200	1	0,5	5	0CF2	1 шт.
	Без	200	5	1	5	0CF4	1 шт.
	Без	200	5	0,5	5	0CF5	1 шт.
	Без	250	1	1	5	0CG1	1 шт.
	Без	250	1	0,5	5	0CG2	1 шт.
	Без	250	5	1	5	0CG4	1 шт.
	Без	250	5	0,5	5	0CG5	1 шт.

Количество в заказе должно быть равно или кратно минимальной партии (PS/P. unit)

© Siemens, 2019

Для типоразмеров 1 и B2 (продолжение)

	Амперметр	Трансформатор тока			DT	Дополнение к номеру для заказа	PS / P. unit
		Первичный ток	Вторичный ток	Класс точности		3NJ62 ..-.....-□□□□	
		A	A		d		
	1 трансформатор тока к 1 амперметру и многофункциональному штекеру						
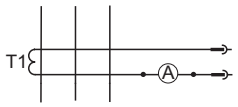	Электромагнитный	50	1	1	5	1 E B 1	1 шт.
	Электромагнитный	50	5	1	5	1 E B 4	1 шт.
	Электромагнитный	100	1	1	5	1 E D 1	1 шт.
	Электромагнитный	100	1	0,5	5	1 E D 2	1 шт.
	Электромагнитный	100	5	1	5	1 E D 4	1 шт.
	Электромагнитный	100	5	0,5	5	1 E D 5	1 шт.
	Электромагнитный	150	1	1	5	1 E E 1	1 шт.
	Электромагнитный	150	1	0,5	5	1 E E 2	1 шт.
	Электромагнитный	150	5	1	5	1 E E 4	1 шт.
	Электромагнитный	150	5	0,5	5	1 E E 5	1 шт.
	Электромагнитный	200	1	1	5	1 E F 1	1 шт.
	Электромагнитный	200	1	0,5	5	1 E F 2	1 шт.
	Электромагнитный	200	5	1	5	1 E F 4	1 шт.
	Электромагнитный	200	5	0,5	5	1 E F 5	1 шт.
	Электромагнитный	250	1	1	5	1 E G 1	1 шт.
	Электромагнитный	250	1	0,5	5	1 E G 2	1 шт.
	Электромагнитный	250	5	1	5	1 E G 4	1 шт.
	Электромагнитный	250	5	0,5	5	1 E G 5	1 шт.
	Биметаллический	50	1	1	5	2 E B 1	1 шт.
	Биметаллический	50	5	1	5	2 E B 4	1 шт.
	Биметаллический	100	1	1	5	2 E D 1	1 шт.
	Биметаллический	100	1	0,5	5	2 E D 2	1 шт.
	Биметаллический	100	5	1	5	2 E D 4	1 шт.
	Биметаллический	100	5	0,5	5	2 E D 5	1 шт.
	Биметаллический	150	1	1	5	2 E E 1	1 шт.
	Биметаллический	150	1	0,5	5	2 E E 2	1 шт.
	Биметаллический	150	5	1	5	2 E E 4	1 шт.
	Биметаллический	150	5	0,5	5	2 E E 5	1 шт.
	Биметаллический	200	1	1	5	2 E F 1	1 шт.
	Биметаллический	200	1	0,5	5	2 E F 2	1 шт.
	Биметаллический	200	5	1	5	2 E F 4	1 шт.
	Биметаллический	200	5	0,5	5	2 E F 5	1 шт.
	Биметаллический	250	1	1	5	2 E G 1	1 шт.
	Биметаллический	250	1	0,5	5	2 E G 2	1 шт.
	Биметаллический	250	5	1	5	2 E G 4	1 шт.
	Биметаллический	250	5	0,5	5	2 E G 5	1 шт.
	3 трансформатора тока к 1 амперметру и многофункциональному штекеру						
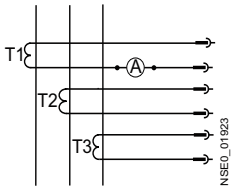	Электромагнитный	50	1	1	5	1 F B 1	1 шт.
	Электромагнитный	50	5	1	5	1 F B 4	1 шт.
	Электромагнитный	100	1	1	5	1 F D 1	1 шт.
	Электромагнитный	100	1	0,5	5	1 F D 2	1 шт.
	Электромагнитный	100	5	1	5	1 F D 4	1 шт.
	Электромагнитный	100	5	0,5	5	1 F D 5	1 шт.
	Электромагнитный	150	1	1	5	1 F E 1	1 шт.
	Электромагнитный	150	1	0,5	5	1 F E 2	1 шт.
	Электромагнитный	150	5	1	5	1 F E 4	1 шт.
	Электромагнитный	150	5	0,5	5	1 F E 5	1 шт.
	Электромагнитный	200	1	1	5	1 F F 1	1 шт.
	Электромагнитный	200	1	0,5	5	1 F F 2	1 шт.
	Электромагнитный	200	5	1	5	1 F F 4	1 шт.
	Электромагнитный	200	5	0,5	5	1 F F 5	1 шт.
	Электромагнитный	250	1	1	5	1 F G 1	1 шт.
	Электромагнитный	250	1	0,5	5	1 F G 2	1 шт.
	Электромагнитный	250	5	1	5	1 F G 4	1 шт.
	Электромагнитный	250	5	0,5	5	1 F G 5	1 шт.
	Биметаллический	50	1	1	5	2 F B 1	1 шт.
	Биметаллический	50	5	1	5	2 F B 4	1 шт.
	Биметаллический	100	1	1	5	2 F D 1	1 шт.
	Биметаллический	100	1	0,5	5	2 F D 2	1 шт.
	Биметаллический	100	5	1	5	2 F D 4	1 шт.
	Биметаллический	100	5	0,5	5	2 F D 5	1 шт.
	Биметаллический	150	1	1	5	2 F E 1	1 шт.
	Биметаллический	150	1	0,5	5	2 F E 2	1 шт.
	Биметаллический	150	5	1	5	2 F E 4	1 шт.
	Биметаллический	150	5	0,5	5	2 F E 5	1 шт.
	Биметаллический	200	1	1	5	2 F F 1	1 шт.
	Биметаллический	200	1	0,5	5	2 F F 2	1 шт.
	Биметаллический	200	5	1	5	2 F F 4	1 шт.
	Биметаллический	200	5	0,5	5	2 F F 5	1 шт.
	Биметаллический	250	1	1	5	2 F G 1	1 шт.
	Биметаллический	250	1	0,5	5	2 F G 2	1 шт.
	Биметаллический	250	5	1	5	2 F G 4	1 шт.
	Биметаллический	250	5	0,5	5	2 F G 5	1 шт.

© Siemens, 2019

Для плавких вставок LV HRC и BS

Для типоразмеров 2 и B4

	Амперметр	Трансформатор тока			DT	Дополнение к номеру для заказа 3NJ62 ..-.....-□□□□	PS / P. unit
		Первичный ток	Вторичный ток	Класс точности			
		A	A		d		
	Без	Без	Без			**0AA0**	1 шт.
	1 трансформатор тока к 1 амперметру						
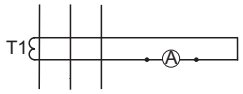	Электромагнитный	300	1	1	5	**1DH1**	1 шт.
	Электромагнитный	300	5	1	5	**1DH4**	1 шт.
	Электромагнитный	400	1	1	5	**1DJ1**	1 шт.
	Электромагнитный	400	5	1	5	**1DJ4**	1 шт.
	Биметаллический	300	1	1	5	**2DH1**	1 шт.
	Биметаллический	300	5	1	5	**2DH4**	1 шт.
	Биметаллический	400	1	1	5	**2DJ1**	1 шт.
	Биметаллический	400	5	1	5	**2DJ4**	1 шт.
	1 трансформатор тока к многофункциональному штекеру						
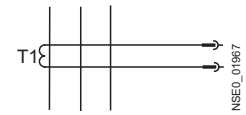	Без	300	1	1	5	**0BH1**	1 шт.
	Без	300	1	0,5	5	**0BH2**	1 шт.
	Без	300	1	0,5 с поверкой	30	**0BH3**	1 шт.
	Без	300	5	1	5	**0BH4**	1 шт.
	Без	300	5	0,5	5	**0BH5**	1 шт.
	Без	300	5	0,5 с поверкой	30	**0BH6**	1 шт.
	Без	400	1	1	5	**0BJ1**	1 шт.
	Без	400	1	0,5	5	**0BJ2**	1 шт.
	Без	400	1	0,5 с поверкой	30	**0BJ3**	1 шт.
	Без	400	5	1	5	**0BJ4**	1 шт.
	Без	400	5	0,5	5	**0BJ5**	1 шт.
	Без	400	5	0,5 с поверкой	30	**0BJ6**	1 шт.
	3 трансформатора тока к многофункциональному штекеру						
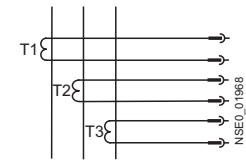	Без	300	1	1	5	**0CH1**	1 шт.
	Без	300	1	0,5	5	**0CH2**	1 шт.
	Без	300	1	0,5 с поверкой	30	**0CH3**	1 шт.
	Без	300	5	1	5	**0CH4**	1 шт.
	Без	300	5	0,5	5	**0CH5**	1 шт.
	Без	300	5	0,5 с поверкой	30	**0CH6**	1 шт.
	Без	400	1	1	5	**0CJ1**	1 шт.
	Без	400	1	0,5	5	**0CJ2**	1 шт.
	Без	400	1	0,5 с поверкой	30	**0CJ3**	1 шт.
	Без	400	5	1	5	**0CJ4**	1 шт.
	Без	400	5	0,5	5	**0CJ5**	1 шт.
	Без	400	5	0,5 с поверкой	30	**0CJ6**	1 шт.
	1 трансформатор тока к 1 амперметру и многофункциональному штекеру						
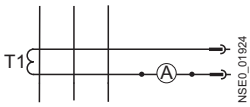	Электромагнитный	300	1	1	5	**1EH1**	1 шт.
	Электромагнитный	300	1	0,5	5	**1EH2**	1 шт.
	Электромагнитный	300	1	0,5 с поверкой	30	**1EH3**	1 шт.
	Электромагнитный	300	5	1	5	**1EH4**	1 шт.
	Электромагнитный	300	5	0,5	5	**1EH5**	1 шт.
	Электромагнитный	300	5	0,5 с поверкой	30	**1EH6**	1 шт.
	Электромагнитный	400	1	1	5	**1EJ1**	1 шт.
	Электромагнитный	400	1	0,5	5	**1EJ2**	1 шт.
	Электромагнитный	400	1	0,5 с поверкой	30	**1EJ3**	1 шт.
	Электромагнитный	400	5	1	5	**1EJ4**	1 шт.
	Электромагнитный	400	5	0,5	5	**1EJ5**	1 шт.
	Электромагнитный	400	5	0,5 с поверкой	30	**1EJ6**	1 шт.
	Биметаллический	300	1	1	5	**2EH1**	1 шт.
	Биметаллический	300	1	0,5	5	**2EH2**	1 шт.
	Биметаллический	300	1	0,5 с поверкой	30	**2EH3**	1 шт.
	Биметаллический	300	5	1	5	**2EH4**	1 шт.
	Биметаллический	300	5	0,5	5	**2EH5**	1 шт.
	Биметаллический	300	5	0,5 с поверкой	30	**2EH6**	1 шт.
	Биметаллический	400	1	1	5	**2EJ1**	1 шт.
	Биметаллический	400	1	0,5	5	**2EJ2**	1 шт.
	Биметаллический	400	1	0,5 с поверкой	30	**2EJ3**	1 шт.
	Биметаллический	400	5	1	5	**2EJ4**	1 шт.
	Биметаллический	400	5	0,5	5	**2EJ5**	1 шт.
	Биметаллический	400	5	0,5 с поверкой	30	**2EJ6**	1 шт.

Количество в заказе должно быть равно или кратно минимальной партии (PS/P. unit)

© Siemens, 2019

Для типоразмеров 2 и B4 (продолжение)

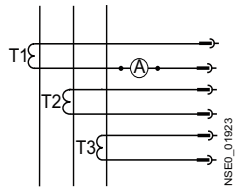

Амперметр	Трансформатор тока			DT	Дополнение к номеру для заказа	PS / P. unit
	Первичный ток	Вторичный ток	Класс точности		3NJ62 ..-.....-□□□□	
	A	A		d		
3 трансформатора тока к 1 амперметру и многофункциональному штекеру						
Электромагнитный	300	1	1	5	**1FH1**	1 шт.
Электромагнитный	300	1	0,5	5	**1FH2**	1 шт.
Электромагнитный	300	1	0,5 с поверкой	30	**1FH3**	1 шт.
Электромагнитный	300	5	1	5	**1FH4**	1 шт.
Электромагнитный	300	5	0,5	5	**1FH5**	1 шт.
Электромагнитный	300	5	0,5 с поверкой	30	**1FH6**	1 шт.
Электромагнитный	400	1	1	5	**1FJ1**	1 шт.
Электромагнитный	400	1	0,5	5	**1FJ2**	1 шт.
Электромагнитный	400	1	0,5 с поверкой	30	**1FJ3**	1 шт.
Электромагнитный	400	5	1	5	**1FJ4**	1 шт.
Электромагнитный	400	5	0,5	5	**1FJ5**	1 шт.
Электромагнитный	400	5	0,5 с поверкой	30	**1FJ6**	1 шт.
Биметаллический	300	1	1	5	**2FH1**	1 шт.
Биметаллический	300	1	0,5	5	**2FH2**	1 шт.
Биметаллический	300	1	0,5 с поверкой	30	**2FH3**	1 шт.
Биметаллический	300	5	1	5	**2FH4**	1 шт.
Биметаллический	300	5	0,5	5	**2FH5**	1 шт.
Биметаллический	300	5	0,5 с поверкой	30	**2FH6**	1 шт.
Биметаллический	400	1	1	5	**2FJ1**	1 шт.
Биметаллический	400	1	0,5	5	**2FJ2**	1 шт.
Биметаллический	400	1	0,5 с поверкой	30	**2FJ3**	1 шт.
Биметаллический	400	5	1	5	**2FJ4**	1 шт.
Биметаллический	400	5	0,5	5	**2FJ5**	1 шт.
Биметаллический	400	5	0,5 с поверкой	30	**2FJ6**	1 шт.

© Siemens, 2019

Для плавких вставок LV HRC и BS

	Амперметр	Трансформатор тока			DT	Дополнение к номеру для заказа	PS / P. unit
		Первичный ток	Вторичный ток	Класс точности		3NJ62 ..-.....-□□□□	
		A	A		d		
Для типоразмеров 3 и 3T							
	Без	Без	Без	Без		**0AA0**	1 шт.
	1 трансформатор тока к 1 амперметру						
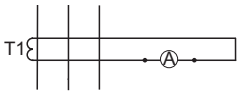	Электромагнитный	300	1	1	5	**1DH1**	1 шт.
	Электромагнитный	300	5	1	5	**1DH4**	1 шт.
	Электромагнитный	400	1	1	5	**1DJ1**	1 шт.
	Электромагнитный	400	5	1	5	**1DJ4**	1 шт.
	Электромагнитный	500	1	1	5	**1DK1**	1 шт.
	Электромагнитный	500	5	1	5	**1DK4**	1 шт.
	Электромагнитный	600	1	1	5	**1DL1**	1 шт.
	Электромагнитный	600	5	1	5	**1DL4**	1 шт.
	Биметаллический	300	1	1	5	**2DH1**	1 шт.
	Биметаллический	300	5	1	5	**2DH4**	1 шт.
	Биметаллический	400	1	1	5	**2DJ1**	1 шт.
	Биметаллический	400	5	1	5	**2DJ4**	1 шт.
	Биметаллический	500	1	1	5	**2DK1**	1 шт.
	Биметаллический	500	5	1	5	**2DK4**	1 шт.
	Биметаллический	600	1	1	5	**2DL1**	1 шт.
	Биметаллический	600	5	1	5	**2DL4**	1 шт.
	1 трансформатор тока к многофункциональному штекеру						
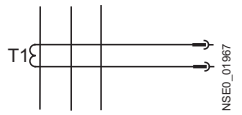	Без	300	1	1	5	**0BH1**	1 шт.
	Без	300	1	0,5	5	**0BH2**	1 шт.
	Без	300	1	0,5 с поверкой	30	**0BH3**	1 шт.
	Без	300	5	1	5	**0BH4**	1 шт.
	Без	300	5	0,5	5	**0BH5**	1 шт.
	Без	300	5	0,5 с поверкой	30	**0BH6**	1 шт.
	Без	400	1	1	5	**0BJ1**	1 шт.
	Без	400	1	0,5	5	**0BJ2**	1 шт.
	Без	400	1	0,5 с поверкой	30	**0BJ3**	1 шт.
	Без	400	5	1	5	**0BJ4**	1 шт.
	Без	400	5	0,5	5	**0BJ5**	1 шт.
	Без	400	5	0,5 с поверкой	30	**0BJ6**	1 шт.
	Без	500	1	1	5	**0BK1**	1 шт.
	Без	500	1	0,5	5	**0BK2**	1 шт.
	Без	500	1	0,5 с поверкой	30	**0BK3**	1 шт.
	Без	500	5	1	5	**0BK4**	1 шт.
	Без	500	5	0,5	5	**0BK5**	1 шт.
	Без	500	5	0,5 с поверкой	30	**0BK6**	1 шт.
	Без	600	1	1	5	**0BL1**	1 шт.
	Без	600	1	0,5	5	**0BL2**	1 шт.
	Без	600	1	0,5 с поверкой	30	**0BL3**	1 шт.
	Без	600	5	1	5	**0BL4**	1 шт.
	Без	600	5	0,5	5	**0BL5**	1 шт.
	Без	600	5	0,5 с поверкой	30	**0BL6**	1 шт.
	3 трансформатора тока к многофункциональному штекеру						
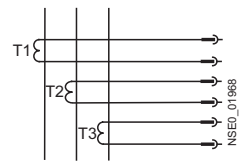	Без	300	1	1	5	**0CH1**	1 шт.
	Без	300	1	0,5	5	**0CH2**	1 шт.
	Без	300	1	0,5 с поверкой	30	**0CH3**	1 шт.
	Без	300	5	1	5	**0CH4**	1 шт.
	Без	300	5	0,5	5	**0CH5**	1 шт.
	Без	300	5	0,5 с поверкой	30	**0CH6**	1 шт.
	Без	400	1	1	5	**0CJ1**	1 шт.
	Без	400	1	0,5	5	**0CJ2**	1 шт.
	Без	400	1	0,5 с поверкой	30	**0CJ3**	1 шт.
	Без	400	5	1	5	**0CJ4**	1 шт.
	Без	400	5	0,5	5	**0CJ5**	1 шт.
	Без	400	5	0,5 с поверкой	30	**0CJ6**	1 шт.
	Без	500	1	1	5	**0CK1**	1 шт.
	Без	500	1	0,5	5	**0CK2**	1 шт.
	Без	500	1	0,5 с поверкой	30	**0CK3**	1 шт.
	Без	500	5	1	5	**0CK4**	1 шт.
	Без	500	5	0,5	5	**0CK5**	1 шт.
	Без	500	5	0,5 с поверкой	30	**0CK6**	1 шт.
	Без	600	1	1	5	**0CL1**	1 шт.
	Без	600	1	0,5	5	**0CL2**	1 шт.
	Без	600	1	0,5 с поверкой	30	**0CL3**	1 шт.
	Без	600	5	1	5	**0CL4**	1 шт.
	Без	600	5	0,5	5	**0CL5**	1 шт.
	Без	600	5	0,5 с поверкой	30	**0CL6**	1 шт.

Количество в заказе должно быть равно или кратно минимальной партии (PS/P. unit)

© Siemens, 2019

Для типоразмеров 3 и 3T (продолжение)

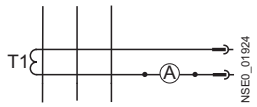

1 трансформатор тока к 1 амперметру и многофункциональному штекеру

Амперметр	Трансформатор тока: Первичный ток, A	Трансформатор тока: Вторичный ток, A	Трансформатор тока: Класс точности	DT, d	Дополнение к номеру для заказа 3NJ62 ..-.....-□□□□	PS / P. unit
Электромагнитный	400	1	1	5	1EH1	1 шт.
Электромагнитный	400	1	0,5	5	1EH2	1 шт.
Электромагнитный	300	1	0,5 с поверкой	30	1EH3	1 шт.
Электромагнитный	300	5	1	5	1EH4	1 шт.
Электромагнитный	300	5	0,5	5	1EH5	1 шт.
Электромагнитный	300	5	0,5 с поверкой	30	1EH6	1 шт.
Электромагнитный	400	1	1	5	1EJ1	1 шт.
Электромагнитный	400	1	0,5	5	1EJ2	1 шт.
Электромагнитный	400	1	0,5 с поверкой	30	1EJ3	1 шт.
Электромагнитный	400	5	1	5	1EJ4	1 шт.
Электромагнитный	400	5	0,5	5	1EJ5	1 шт.
Электромагнитный	400	5	0,5 с поверкой	30	1EJ6	1 шт.
Электромагнитный	500	1	1	5	1EK1	1 шт.
Электромагнитный	500	1	0,5	5	1EK2	1 шт.
Электромагнитный	500	1	0,5 с поверкой	30	1EK3	1 шт.
Электромагнитный	500	5	1	5	1EK4	1 шт.
Электромагнитный	500	5	0,5	5	1EK5	1 шт.
Электромагнитный	500	5	0,5 с поверкой	30	1EK6	1 шт.
Электромагнитный	600	1	1	5	1EL1	1 шт.
Электромагнитный	600	1	0,5	5	1EL2	1 шт.
Электромагнитный	600	1	0,5 с поверкой	30	1EL3	1 шт.
Электромагнитный	600	5	1	5	1EL4	1 шт.
Электромагнитный	600	5	0,5	5	1EL5	1 шт.
Электромагнитный	600	5	0,5 с поверкой	30	1EL6	1 шт.
Биметаллический	300	1	1	5	2EH1	1 шт.
Биметаллический	300	1	0,5	5	2EH2	1 шт.
Биметаллический	300	1	0,5 с поверкой	30	2EH3	1 шт.
Биметаллический	300	5	1	5	2EH4	1 шт.
Биметаллический	300	5	0,5	5	2EH5	1 шт.
Биметаллический	300	5	0,5 с поверкой	30	2EH6	1 шт.
Биметаллический	400	1	1	5	2EJ1	1 шт.
Биметаллический	400	1	0,5	5	2EJ2	1 шт.
Биметаллический	400	1	0,5 с поверкой	30	2EJ3	1 шт.
Биметаллический	400	5	1	5	2EJ4	1 шт.
Биметаллический	400	5	0,5	5	2EJ5	1 шт.
Биметаллический	400	5	0,5 с поверкой	30	2EJ6	1 шт.
Биметаллический	500	1	1	5	2EK1	1 шт.
Биметаллический	500	1	0,5	5	2EK2	1 шт.
Биметаллический	500	1	0,5 с поверкой	30	2EK3	1 шт.
Биметаллический	500	5	1	5	2EK4	1 шт.
Биметаллический	500	5	0,5	5	2EK5	1 шт.
Биметаллический	500	5	0,5 с поверкой	30	2EK6	1 шт.
Биметаллический	600	1	1	5	2EL1	1 шт.
Биметаллический	600	1	0,5	5	2EL2	1 шт.
Биметаллический	600	1	0,5 с поверкой	30	2EL3	1 шт.
Биметаллический	600	5	1	5	2EL4	1 шт.
Биметаллический	600	5	0,5	5	2EL5	1 шт.
Биметаллический	600	5	0,5 с поверкой	30	2EL6	1 шт.

© Siemens, 2019

Для плавких вставок LV HRC и BS

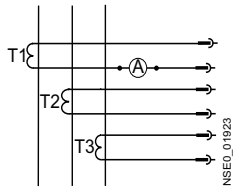

Амперметр	Трансформатор тока			DT	Дополнение к номеру для заказа	PS / P. unit
	Первичный ток	Вторичный ток	Класс точности		3NJ62 ..-.....-□□□□	
	A	A		d		
Для типоразмеров 3 и 3T (продолжение)						
3 трансформатора тока к 1 амперметру и многофункциональному штекеру						
Электромагнитный	300	1	1	5	**1FH1**	1 шт.
Электромагнитный	300	1	0,5	5	**1FH2**	1 шт.
Электромагнитный	300	1	0,5 с поверкой	30	**1FH3**	1 шт.
Электромагнитный	300	5	1	5	**1FH4**	1 шт.
Электромагнитный	300	5	0,5	5	**1FH5**	1 шт.
Электромагнитный	300	5	0,5 с поверкой	30	**1FH6**	1 шт.
Электромагнитный	400	1	1	5	**1FJ1**	1 шт.
Электромагнитный	400	1	0,5	5	**1FJ2**	1 шт.
Электромагнитный	400	1	0,5 с поверкой	30	**1FJ3**	1 шт.
Электромагнитный	400	5	1	5	**1FJ4**	1 шт.
Электромагнитный	400	5	0,5	5	**1FJ5**	1 шт.
Электромагнитный	400	5	0,5 с поверкой	30	**1FJ6**	1 шт.
Электромагнитный	500	1	1	5	**1FK1**	1 шт.
Электромагнитный	500	1	0,5	5	**1FK2**	1 шт.
Электромагнитный	500	1	0,5 с поверкой	30	**1FK3**	1 шт.
Электромагнитный	500	5	1	5	**1FK4**	1 шт.
Электромагнитный	500	5	0,5	5	**1FK5**	1 шт.
Электромагнитный	500	5	0,5 с поверкой	30	**1FK6**	1 шт.
Электромагнитный	600	1	1	5	**1FL1**	1 шт.
Электромагнитный	600	1	0,5	5	**1FL2**	1 шт.
Электромагнитный	600	1	0,5 с поверкой	30	**1FL3**	1 шт.
Электромагнитный	600	5	1	5	**1FL4**	1 шт.
Электромагнитный	600	5	0,5	5	**1FL5**	1 шт.
Электромагнитный	600	5	0,5 с поверкой	30	**1FL6**	1 шт.
Биметаллический	300	1	1	5	**2FH1**	1 шт.
Биметаллический	300	1	0,5	5	**2FH2**	1 шт.
Биметаллический	300	1	0,5 с поверкой	30	**2FH3**	1 шт.
Биметаллический	300	5	1	5	**2FH4**	1 шт.
Биметаллический	300	5	0,5	5	**2FH5**	1 шт.
Биметаллический	300	5	0,5 с поверкой	30	**2FH6**	1 шт.
Биметаллический	400	1	1	5	**2FJ1**	1 шт.
Биметаллический	400	1	0,5	5	**2FJ2**	1 шт.
Биметаллический	400	1	0,5 с поверкой	30	**2FJ3**	1 шт.
Биметаллический	400	5	1	5	**2FJ4**	1 шт.
Биметаллический	400	5	0,5	5	**2FJ5**	1 шт.
Биметаллический	400	5	0,5 с поверкой	30	**2FJ6**	1 шт.
Биметаллический	500	1	1	5	**2FK1**	1 шт.
Биметаллический	500	1	0,5	5	**2FK2**	1 шт.
Биметаллический	500	1	0,5 с поверкой	30	**2FK3**	1 шт.
Биметаллический	500	5	1	5	**2FK4**	1 шт.
Биметаллический	500	5	0,5	5	**2FK5**	1 шт.
Биметаллический	500	5	0,5 с поверкой	30	**2FK6**	1 шт.
Биметаллический	600	1	1	5	**2FL1**	1 шт.
Биметаллический	600	1	0,5	5	**2FL2**	1 шт.
Биметаллический	600	1	0,5 с поверкой	30	**2FL3**	1 шт.
Биметаллический	600	5	1	5	**2FL4**	1 шт.
Биметаллический	600	5	0,5	5	**2FL5**	1 шт.
Биметаллический	600	5	0,5 с поверкой	30	**2FL6**	1 шт.

Количество в заказе должно быть равно или кратно минимальной партии (PS/P. unit)

© Siemens, 2019

Данные для выбора и заказа

	Исполнение			DT	Номер для заказа www.siemens.com/product?номер для заказа	PU (UNIT, SET, M)	PS / P. unit
Для типоразмеров 00, A3 и 00T							
 3NJ6923-1BA00	**Присоединительные клеммы**						
	Одиночные клеммы для 2- и 3-полюсных устройств, 10...95 мм^2 (1 комплект = 3 шт.)			2	**3NJ6923-1BA00**	1	1 шт.
	Одиночные клеммы для 4-полюсных устройств, 10...95 мм^2 (1 комплект = 4 шт.)			2	**3NJ6924-1BA00**	1	1 шт.
 3NJ6923-1DA00	**Клеммные крышки**						
	Для 2- и 3-полюсных устройств			2	**3NJ6923-1DA00**	1	1 шт.
	Только для 4-го полюса			2	**3NJ6904-1DA00**	1	1 шт.
 3NJ6923-1EB00	**Контактные удлинители**						
	3-полюсные			2	**3NJ6923-1EB00**	1	1 шт.
	4-полюсные			2	**3NJ6924-1EB00**	1	1 шт.
 3NJ6923-3FB00	**Устройства электронного контроля предохранителей и сети**						
	EFM 10, устройство контроля предохранителей для сетей переменного тока			2	**3NJ6920-3FB00**	1	1 шт.
	EFM 20, устройство контроля предохранителей и сети для систем переменного тока			2	**3NJ6920-3FC00**	1	1 шт.
 3NJ6923-3FC00	EFM 25, устройство контроля предохранителей и сети для систем постоянного тока			2	**3NJ6920-3FE00**	1	1 шт.
 3NJ6920-2BB00	**Вспомогательные контакты**						
	1 замыкающий контакт (1 НО) с крышкой			2	**3NJ6920-2BB00**	1	1 шт.
	1 замыкающий контакт (1 НО)			2	**3NJ6900-2BC00**	1	1 шт.
	1 размыкающий контакт (1 НЗ) с крышкой			2	**3NJ6920-2CB00**	1	1 шт.
 3NJ6900-2BC00	1 размыкающий контакт (1 НЗ)			2	**3NJ6900-2CC00**	1	1 шт.
 3NJ6920-3BD11	**Трансформаторы тока для основных устройств и контактных удлинителей**						
	∅ = диаметр проходного отверстия						
	Трансформаторы тока также подходят для применения с измерительными устройствами 7KM PAC, см. главу «Измерительные устройства и контроль энергопотребления»						
	50 A / 1 A	Класс 1	1 ВА, ∅ 21 мм	2	**3NJ6920-3BB11**	1	1 шт.
	50 A / 5 A	Класс 1	1 ВА, ∅ 21 мм	2	**3NJ6920-3BB21**	1	1 шт.
	100 A / 1 A	Класс 1	2,5 ВА, ∅ 21 мм	2	**3NJ6920-3BD11**	1	1 шт.
	100 A / 1 A	Класс 0,5	1,5 ВА, ∅ 21 мм	2	**3NJ6920-3BD12**	1	1 шт.
	100 A / 1 A	Класс 0,5 с поверкой	1,5 ВА, ∅ 14 мм	30	**3NJ6920-3BD13**	1	1 шт.
	100 A / 5 A	Класс 1	2,5 ВА, ∅ 21 мм	2	**3NJ6920-3BD21**	1	1 шт.
	100 A / 5 A	Класс 0,5	1,5 ВА, ∅ 21 мм	2	**3NJ6920-3BD22**	1	1 шт.
	100 A / 5 A	Класс 0,5 с поверкой	1,5 ВА, ∅ 14 мм	30	**3NJ6920-3BD23**	1	1 шт.
	150 A / 1 A	Класс 1	2,5 ВА, ∅ 21 мм	2	**3NJ6920-3BE11**	1	1 шт.
	150 A / 1 A	Класс 0,5	1,5 ВА, ∅ 21 мм	2	**3NJ6920-3BE12**	1	1 шт.
	150 A / 1 A	Класс 0,5 с поверкой	2,5 ВА, ∅ 14 мм	30	**3NJ6920-3BE13**	1	1 шт.
	150 A / 5 A	Класс 1	1,5 ВА, ∅ 21 мм	2	**3NJ6920-3BE21**	1	1 шт.
	150 A / 5 A	Класс 0,5	1,5 ВА, ∅ 21 мм	2	**3NJ6920-3BE22**	1	1 шт.
	150 A / 5 A	Класс 0,5 с поверкой	2,5 ВА, ∅ 14 мм	30	**3NJ6920-3BE23**	1	1 шт.

7

© Siemens, 2019

Принадлежности

	Исполнение		DT	Номер для заказа www.siemens.com/product?номер для заказа	PU (UNIT, SET, M)	PS / P. unit
Для типоразмеров 00, A3 и 00T (продолжение)						
 3NJ6920-3DB00	**Шины трансформаторов тока для трансформаторов тока с проходным отверстием ∅ 21 мм**					
	Для 1 трансформатора тока		2	**3NJ6920-3DB00**	1	1 шт.
	Для 3 трансформаторов тока		2	**3NJ6920-3DC00**	1	1 шт.
	Для 4 трансформаторов тока[1)]		2	**3NJ6920-3DD00**	1	1 шт.
 3NJ6920-3DC00	**Шины трансформаторов тока для трансформаторов тока с проходным отверстием ∅ 14 мм**					
	Для 1 трансформатора тока		30	**3NJ6920-3DE00**	1	1 шт.
	Для 3 трансформаторов тока		30	**3NJ6920-3DF00**	1	1 шт.
 3NJ6920-3DD00	Для 4 трансформаторов тока[1)]		30	**3NJ6920-3DG00**	1	1 шт.
 3NJ6900-4GA00	**Держатель для амперметра** Для типоразмеров 00, 1, 2, 3		2	**3NJ6900-4GA00**	1	1 шт.
 3NJ6900-4H...	**Амперметры**					
	Электромагнитные измерительные приборы для измерения на трансформаторе ×/1 A с 2-кратной перегрузкой					
	50 A / 1 A	0,6 BA	2	**3NJ6900-4HB11**		1 шт.
	100 A / 1 A	0,6 BA	2	**3NJ6900-4HD11**		1 шт.
	150 A / 1 A	0,6 BA	2	**3NJ6900-4HE11**		1 шт.
	Электромагнитные измерительные приборы для измерения на трансформаторе ×/5 A с 2-кратной перегрузкой					
	50 A / 5 A	0,6 BA	2	**3NJ6900-4HB21**		1 шт.
	100 A / 5 A	0,6 BA	2	**3NJ6900-4HD21**		1 шт.
	150 A / 5 A	0,6 BA	2	**3NJ6900-4HE21**		1 шт.
 3NJ6900-4H...	**Биметаллические измерительные приборы с контрольной стрелкой для измерений на трансформаторе ×/1 A с 1,2-кратной перегрузкой**					
	50 A / 1 A	1 BA	2	**3NJ6900-4HB12**		1 шт.
	100 A / 1 A	1 BA	2	**3NJ6900-4HD12**		1 шт.
	150 A / 1 A	1 BA	2	**3NJ6900-4HE12**		1 шт.
	Биметаллические измерительные приборы с контрольной стрелкой для измерений на трансформаторе ×/5 A с 1,2-кратной перегрузкой					
	50 A / 5 A	1 BA	×	**3NJ6900-4HB22**		1 шт.
	100 A / 5 A	1 BA	2	**3NJ6900-4HD22**		1 шт.
	150 A / 5 A	1 BA	2	**3NJ6900-4HE22**		1 шт.
 3NJ6920-3EB00	**Многофункциональные штекеры**					
	6 × 2,5 мм^2, с крепежными винтами		2	**3NJ6920-3EB00**		1 шт.
	8 × 2,5 мм^2, без крепежных винтов		2	**3NJ6920-3ED00**		1 шт.
 3NJ6920-3ED00	10 × 1,5 мм^2 и 8 × 2,5 мм^2, без крепежных винтов		2	**3NJ6920-3EE00**		1 шт.
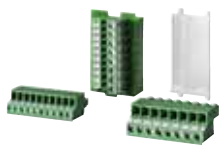 3NJ6920-3EE00						
	Передние панели					
 3NJ6923-4BB00	Для LV HRC: 3NJ6203-1AA... и 3NJ6203-3AA... без/с EFM		2	**3NJ6923-4BB00**	1	1 шт.
	Для BS: 3NJ6203-1AA... и 3NJ6203-3AA... без/с EFM		2	**3NJ6923-4BC00**	1	1 шт.

[1)] Невозможно в сочетании с многофункциональным штекером

Количество в заказе должно быть равно или кратно минимальной партии (PS/P. unit)

© Siemens, 2019

	Исполнение			DT	Номер для заказа www.siemens.com/product?номер для заказа	PU (UNIT, SET, M)	PS / P. unit
Для типоразмеров 1 и B2							
 3NJ6933-1BA00	**Присоединительные клеммы**						
	Одиночные клеммы для 2- и 3-полюсных устройств, 16...300 мм^2 (1 комплект = 3 шт.)			2	**3NJ6933-1BA00**	1	1 шт.
	Одиночные клеммы для 4-полюсных устройств, 16...300 мм^2 (1 комплект = 4 шт.)			2	**3NJ6934-1BA00**	1	1 шт.
 3NJ6933-1DB00	**Клеммные крышки**						
	Для 2- и 3-полюсных устройств			2	**3NJ6933-1DA01**	1	1 шт.
	Внутренняя клеммная крышка для 2- и 3-полюсных устройств			2	**3NJ6933-1DB00**	1	1 шт.
	Только для 4-го полюса			2	**3NJ6904-1DA00**	1	1 шт.
 3NJ6933-1EB00	**Контактные удлинители**						
	3-полюсные			2	**3NJ6933-1EB00**	1	1 шт.
	4-полюсные			2	**3NJ6934-1EB00**	1	1 шт.
 3NJ6923-3FB00	**Устройства электронного контроля предохранителей и сети**						
	EFM 10, устройство контроля предохранителей для сетей переменного тока			2	**3NJ6930-3FB00**	1	1 шт.
	EFM 20, устройство контроля предохранителей и сети для систем переменного тока			2	**3NJ6930-3FC00**	1	1 шт.
 3NJ6923-3FC00	EFM 25, устройство контроля предохранителей и сети для систем постоянного тока			2	**3NJ6930-3FE00**	1	1 шт.
 3NJ6930-2BB00	**Вспомогательные контакты**						
	1 замыкающий контакт (1 НО) с крышкой			2	**3NJ6930-2BB00**	1	1 шт.
	1 замыкающий контакт (1 НО)			2	**3NJ6900-2BC00**	1	1 шт.
	1 размыкающий контакт (1 НЗ) с крышкой			2	**3NJ6930-2CB00**	1	1 шт.
 3NJ6900-2BC00	1 размыкающий контакт (1 НЗ)			2	**3NJ6900-2CC00**	1	1 шт.
	Трансформаторы тока для основных устройств и контактных удлинителей ∅ = диаметр проходного отверстия						
	Трансформаторы тока также подходят для применения с измерительными устройствами 7KM PAC, см. главу «Измерительные устройства и контроль энергопотребления»						
 3NJ6920-3BD11	50 A / 1 A	Класс 1	1 ВА, ∅ 21 мм	2	**3NJ6920-3BB11**	1	1 шт.
	50 A / 5 A	Класс 1	1 ВА, ∅ 21 мм	2	**3NJ6920-3BB21**	1	1 шт.
	100 A / 1 A	Класс 1	2,5 ВА, ∅ 21 мм	2	**3NJ6920-3BD11**	1	1 шт.
	100 A / 1 A	Класс 0,5	1,5 ВА, ∅ 21 мм	2	**3NJ6920-3BD12**	1	1 шт.
	100 A / 5 A	Класс 1	2,5 ВА, ∅ 21 мм	2	**3NJ6920-3BD21**	1	1 шт.
	100 A / 5 A	Класс 0,5	1,5 ВА, ∅ 21 мм	2	**3NJ6920-3BD22**	1	1 шт.
	150 A / 1 A	Класс 1	2,5 ВА, ∅ 21 мм	2	**3NJ6920-3BE11**	1	1 шт.
	150 A / 1 A	Класс 0,5	1,5 ВА, ∅ 21 мм	2	**3NJ6920-3BE12**	1	1 шт.
	150 A / 5 A	Класс 1	1,5 ВА, ∅ 21 мм	2	**3NJ6920-3BE21**	1	1 шт.
	150 A / 5 A	Класс 0,5	1,5 ВА, ∅ 21 мм	2	**3NJ6920-3BE22**	1	1 шт.
	200 A / 1 A	Класс 1	2,5 ВА, ∅ 21 мм	2	**3NJ6930-3BF11**	1	1 шт.
	200 A / 1 A	Класс 0,5	5 ВА, ∅ 21 мм	2	**3NJ6930-3BF12**	1	1 шт.
	200 A / 5 A	Класс 1	2,5 ВА, ∅ 21 мм	2	**3NJ6930-3BF21**	1	1 шт.
	200 A / 5 A	Класс 0,5	2,5 ВА, ∅ 21 мм	2	**3NJ6930-3BF22**	1	1 шт.
	250 A / 1 A	Класс 1	5 ВА, ∅ 21 мм	2	**3NJ6930-3BG11**	1	1 шт.
	250 A / 1 A	Класс 0,5	5 ВА, ∅ 21 мм	2	**3NJ6930-3BG12**	1	1 шт.
	250 A / 5 A	Класс 1	2,5 ВА, ∅ 21 мм	2	**3NJ6930-3BG21**	1	1 шт.
	250 A / 5 A	Класс 0,5	2,5 ВА, ∅ 21 мм	2	**3NJ6930-3BG22**	1	1 шт.

© Siemens, 2019

Принадлежности

	Исполнение		DT	Номер для заказа www.siemens.com/product?номер для заказа	PU (UNIT, SET, M)	PS / P. unit
Для типоразмеров 1 и B2 (продолжение)						
 3NJ6930-3DB00	**Шины трансформаторов тока для трансформаторов тока с проходным отверстием ∅ 21 мм**					
	Для 1 трансформатора тока		2	**3NJ6930-3DB00**	1	1 шт.
 3NJ6930-3DC00	Для 3 трансформаторов тока		2	**3NJ6930-3DC00**	1	1 шт.
 3NJ6930-3DD00	Для 4 трансформаторов тока[1]		2	**3NJ6930-3DD00**	1	1 шт.
 3NJ6900-4GA00	**Держатель для амперметра** Для типоразмеров 00, 1, 2, 3		2	**3NJ6900-4GA00**	1	1 шт.
 3NJ6900-4H...	**Амперметры**					
	Электромагнитные измерительные приборы для измерений на трансформаторе ×/1 A с 2-кратной перегрузкой					
	50 A / 1 A	0,6 BA	2	**3NJ6900-4HB11**	1	1 шт.
	100 A / 1 A	0,6 BA	2	**3NJ6900-4HD11**	1	1 шт.
	150 A / 1 A	0,6 BA	2	**3NJ6900-4HE11**	1	1 шт.
	200 A / 1 A	0,6 BA	2	**3NJ6900-4HF11**	1	1 шт.
	250 A / 1 A	0,6 BA	2	**3NJ6900-4HG11**	1	1 шт.
	Электромагнитные измерительные приборы для измерений на трансформаторе ×/5 A с 2-кратной перегрузкой					
	50 A / 5 A	0,6 BA	2	**3NJ6900-4HB21**	1	1 шт.
	100 A / 5 A	0,6 BA	2	**3NJ6900-4HD21**	1	1 шт.
	150 A / 5 A	0,6 BA	2	**3NJ6900-4HE21**	1	1 шт.
	200 A / 5 A	0,6 BA	2	**3NJ6900-4HF21**	1	1 шт.
	250 A / 5 A	0,6 BA	2	**3NJ6900-4HG21**	1	1 шт.
 3NJ6900-4H...	**Биметаллические измерительные приборы с контрольной стрелкой для измерений на трансформаторе ×/1 A с 1,2-кратной перегрузкой**					
	50 A / 1 A	1 BA	2	**3NJ6900-4HB12**	1	1 шт.
	100 A / 1 A	1 BA	2	**3NJ6900-4HD12**	1	1 шт.
	150 A / 1 A	1 BA	2	**3NJ6900-4HE12**	1	1 шт.
	200 A / 1 A	1 BA	2	**3NJ6900-4HF12**	1	1 шт.
	250 A / 1 A	1 BA	2	**3NJ6900-4HG12**	1	1 шт.
	Биметаллические измерительные приборы с контрольной стрелкой для измерений на трансформаторе ×/5 A с 1,2-кратной перегрузкой					
	50 A / 5 A	1 BA	×	**3NJ6900-4HB22**	1	1 шт.
	100 A / 5 A	1 BA	2	**3NJ6900-4HD22**	1	1 шт.
	150 A / 5 A	1 BA	2	**3NJ6900-4HE22**	1	1 шт.
	200 A / 5 A	1 BA	2	**3NJ6900-4HF22**	1	1 шт.
	250 A / 5 A	1 BA	2	**3NJ6900-4HG22**	1	1 шт.
 3NJ6920-3EB00	**Многофункциональные штекеры**					
	6 × 2,5 мм^2, с крепежными винтами		2	**3NJ6920-3EB00**	1	1 шт.
	8 × 2,5 мм^2, без крепежных винтов		2	**3NJ6920-3ED00**	1	1 шт.
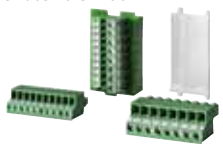 3NJ6940-3EE00	10 × 1,5 мм^2 и 8 × 2,5 мм^2, без крепежных винтов		2	**3NJ6920-3EE00**	1	1 шт.
 3NJ6933-4BB00	**Передние панели**					
	Для LV HRC: 3NJ6213-1AA... и 3NJ6213-3AA... без/с EFM		2	**3NJ6933-4BB00**	1	1 шт.
	Для BS: 3NJ6213-1AA... и 3NJ6213-3AA... без/с EFM		2	**3NJ6933-4BC00**	1	1 шт.

[1] Невозможно в сочетании с многофункциональным штекером.

Количество в заказе должно быть равно или кратно минимальной партии (PS/P. unit)

© Siemens, 2019

	Исполнение			DT	Номер для заказа www.siemens.com/product?номер для заказа	PU (UNIT, SET, M)	PS / P. unit
Для типоразмеров 2, 3, B4 и 3T							
 3NJ6943-1CA00	**Присоединительные клеммы**						
	Двойные клеммы для 2- и 3-полюсных устройств, 2 × (16...300 мм^2, 1 комплект = 6 шт.)			2	**3NJ6943-1CA00**	1	1 шт.
	Двойные клеммы для 4-полюсных устройств, 2 × (16...300 мм^2, 1 комплект = 8 шт.)			2	**3NJ6944-1CA00**	1	1 шт.
 3NJ6943-1DA00	**Клеммные крышки**						
	Для 2- и 3-полюсных устройств			2	**3NJ6943-1DA00**	1	1 шт.
	Только для 4-го полюса			2	**3NJ6904-1DA00**	1	1 шт.
 3NJ6944-1EB00	**Контактные удлинители**						
	3-полюсные			2	**3NJ6943-1EB00**	1	1 шт.
	4-полюсные			2	**3NJ6944-1EB00**	1	1 шт.
 3NJ6923-3FB00	**Устройства электронного контроля предохранителей и сети**						
	EFM 10, устройство контроля предохранителей для сетей переменного тока			2	**3NJ6940-3FB00**	1	1 шт.
	EFM 20, устройство контроля предохранителей и сети для систем переменного тока			2	**3NJ6940-3FC00**	1	1 шт.
	EFM 25, устройство контроля предохранителей и сети для систем постоянного тока			2	**3NJ6940-3FE00**	1	1 шт.
 3NJ6923-3FC00							
 3NJ6940-2BB00	**Вспомогательные контакты**						
	1 замыкающий контакт (1 НО) с крышкой			2	**3NJ6940-2BB00**	1	1 шт.
	1 замыкающий контакт (1 НО)			2	**3NJ6900-2BC00**	1	1 шт.
	1 размыкающий контакт (1 НЗ) с крышкой			2	**3NJ6940-2CB00**	1	1 шт.
	1 размыкающий контакт (1 НЗ)			2	**3NJ6900-2CC00**	1	1 шт.
 3NJ6900-2BC00							
	Трансформаторы тока для основных устройств и контактных удлинителей						
 3NJ6940-3B...	300 A / 1 A	Класс 1	5 ВА	2	**3NJ6940-3BH11**	1	1 шт.
	300 A / 1 A	Класс 0,5	5 ВА	2	**3NJ6940-3BH12**	1	1 шт.
	300 A / 1 A	Класс 0,5 с поверкой	5 ВА	30	**3NJ6940-3BH13**	1	1 шт.
	300 A / 5 A	Класс 1	5 ВА	2	**3NJ6940-3BH21**	1	1 шт.
	300 A / 5 A	Класс 0,5	5 ВА	2	**3NJ6940-3BH22**	1	1 шт.
	300 A / 5 A	Класс 0,5 с поверкой	5 ВА	30	**3NJ6940-3BH23**	1	1 шт.
	400 A / 1 A	Класс 1	5 ВА	2	**3NJ6940-3BJ11**	1	1 шт.
	400 A / 1 A	Класс 0,5	5 ВА	2	**3NJ6940-3BJ12**	1	1 шт.
	400 A / 1 A	Класс 0,5 с поверкой	5 ВА	30	**3NJ6940-3BJ13**	1	1 шт.
	400 A / 5 A	Класс 1	5 ВА	2	**3NJ6940-3BJ21**	1	1 шт.
	400 A / 5 A	Класс 0,5	5 ВА	2	**3NJ6940-3BJ22**	1	1 шт.
	400 A / 5 A	Класс 0,5 с поверкой	5 ВА	30	**3NJ6940-3BJ23**	1	1 шт.
	500 A / 1 A	Класс 1	5 ВА	2	**3NJ6940-3BK11**	1	1 шт.
	500 A / 1 A	Класс 0,5	5 ВА	2	**3NJ6940-3BK12**	1	1 шт.
	500 A / 1 A	Класс 0,5 с поверкой	5 ВА	30	**3NJ6940-3BK13**	1	1 шт.
	500 A / 5 A	Класс 1	5 ВА	2	**3NJ6940-3BK21**	1	1 шт.
	500 A / 5 A	Класс 0,5	5 ВА	2	**3NJ6940-3BK22**	1	1 шт.
	500 A / 5 A	Класс 0,5 с поверкой	5 ВА	30	**3NJ6940-3BK23**	1	1 шт.
	600 A / 1 A	Класс 1	5 ВА	2	**3NJ6940-3BL11**	1	1 шт.
	600 A / 1 A	Класс 0,5	5 ВА	2	**3NJ6940-3BL12**	1	1 шт.
	600 A / 1 A	Класс 0,5 с поверкой	5 ВА	30	**3NJ6940-3BL13**	1	1 шт.
	600 A / 5 A	Класс 1	5 ВА	2	**3NJ6940-3BL21**	1	1 шт.
	600 A / 5 A	Класс 0,5	5 ВА	2	**3NJ6940-3BL22**	1	1 шт.
	600 A / 5 A	Класс 0,5 с поверкой	5 ВА	30	**3NJ6940-3BL23**	1	1 шт.

Трансформаторы тока также подходят для применения с измерительными устройствами 7KM PAC, см. главу «Измерительные устройства и контроль энергопотребления».

Количество в заказе должно быть равно или кратно минимальной партии (PS/P. unit)

© Siemens, 2019

Принадлежности

	Исполнение		DT	Номер для заказа www.siemens.com/product?номер для заказа	PU (UNIT, SET, M)	PS / P. unit
Для типоразмеров 2, 3, B4 и 3T (продолжение)						
 3NJ6900-4GA00	**Держатель для амперметра** Для типоразмеров 00, 1, 2, 3		2	**3NJ6900-4GA00**	1	1 шт.
	Амперметры					
 3NJ6900-4H...	**Электромагнитные измерительные приборы для измерительного входа на трансформаторе ×/1 A с 2-кратной перегрузкой**					
	300 A / 1 A	0,6 BA	2	**3NJ6900-4HH11**	1	1 шт.
	400 A / 1 A	0,6 BA	2	**3NJ6900-4HJ11**	1	1 шт.
	500 A / 1 A	0,6 BA	2	**3NJ6900-4HK11**	1	1 шт.
	600 A / 1 A	0,6 BA	2	**3NJ6900-4HL11**	1	1 шт.
	Электромагнитные измерительные приборы для измерительного входа на трансформаторе ×/5 A с 2-кратной перегрузкой					
	300 A / 5 A	0,6 BA	2	**3NJ6900-4HH21**	1	1 шт.
	400 A / 5 A	0,6 BA	2	**3NJ6900-4HJ21**	1	1 шт.
	500 A / 5 A	0,6 BA	2	**3NJ6900-4HK21**	1	1 шт.
	600 A / 5 A	0,6 BA	2	**3NJ6900-4HL21**	1	1 шт.
 3NJ6900-4H...	**Биметаллические измерительные приборы с контрольной стрелкой для измерений на трансформаторе ×/1 A с 1,2-кратной перегрузкой**					
	300 A / 1 A	1 BA	2	**3NJ6900-4HH12**	1	1 шт.
	400 A / 1 A	1 BA	2	**3NJ6900-4HJ12**	1	1 шт.
	500 A / 1 A	1 BA	2	**3NJ6900-4HK12**	1	1 шт.
	600 A / 1 A	1 BA	2	**3NJ6900-4HL12**	1	1 шт.
	Биметаллические измерительные приборы с контрольной стрелкой для измерений на трансформаторе ×/5 A с 1,2-кратной перегрузкой					
	300 A / 5 A	1 BA	2	**3NJ6900-4HH22**	1	1 шт.
	400 A / 5 A	1 BA	2	**3NJ6900-4HJ22**	1	1 шт.
	500 A / 5 A	1 BA	2	**3NJ6900-4HK22**	1	1 шт.
	600 A / 5 A	1 BA	2	**3NJ6900-4HL22**	1	1 шт.
 3NJ6940-3EC00	**Многофункциональные штекеры**					
	8 × 2,5 мм^2, с крепежными винтами		2	**3NJ6940-3EC00**	1	1 шт.
 3NJ6940-3ED00	8 × 2,5 мм^2, без крепежных винтов		2	**3NJ6940-3ED00**	1	1 шт.
 3NJ6940-3EF00	12 × 1,5 мм^2 и 8 × 2,5 мм^2, без крепежных винтов		2	**3NJ6940-3EF00**	1	1 шт.
	Передние панели					
 3NJ6943-4BB00	Для LV HRC: 3NJ6223-1AA... и 3NJ6223-3AA... без/с EFM		2	**3NJ6943-4BB00**	1	1 шт.
	Для BS: 3NJ6223-1AA... и 3NJ6223-3AA... без/с EFM		2	**3NJ6943-4BC00**	1	1 шт.
	Для LV HRC: 3NJ6233-1AA... и 3NJ6233-3AA... без/с EFM		2	**3NJ6953-4BB00**	1	1 шт.
	Для BS: 3NJ6233-1AA... и 3NJ6233-3AA... без/с EFM		×	**3NJ6953-4BC00**	1	1 шт.

Количество в заказе должно быть равно или кратно минимальной партии (PS/P. unit)

© Siemens, 2019

	Исполнение	DT	Номер для заказа www.siemens.com/product?номер для заказа	PU (UNIT, SET, M)	PS / P. unit
Общие принадлежности					
 3NJ6916-4EA00	**Крышка для сборных шин**				
	Монтажная высота 200 мм, IP20	2	**3NJ6916-4EA00**	1	1 шт.
 3NJ6900-4CB00	**Заглушка**				
	Монтажная высота 50 мм, IP41	2	**3NJ6900-4CB00**	1	1 шт.
 3NJ6915-3BA00	**Модуль подключения**				
	Для отбора мощности с распределительной шины ячейки до 400 A	2	**3NJ6915-3BA00**	1	1 шт.
 3NJ6900-4FB00	**Направляющие шины**				
	Монтажная глубина 200 мм (одна левая и одна правая)	15	**3NJ6900-4FB00**	1	1 шт.
 3NJ6900-4FC00	Монтажная глубина 400 мм (одна левая и одна правая)	15	**3NJ6900-4FC00**	1	1 шт.
	Устройства для извлечения предохранителей LV HRC				
	Для NH00	14	**XPT:8PT9624**	1	1 шт.
	Для NH1, 2, 3	14	**XPT:8PT9625**	1	1 шт.
	Блокирующее устройство для навесных замков				
	Для всех типоразмеров	2	**3NJ6900-4LL**	1	1 шт.

7

© Siemens, 2019

Для выключателей-разъединителей 3KD и 3KF

Обзор



Поворотные приводы 8UD1 в стандартном исполнении серого цвета (титаново-серый, слева) и аварийном исполнении красно-желтого цвета (справа)

Ручные дистанционные приводы позволяют оперировать выключателями-разъединителями снаружи даже при закрытых дверях шкафа управления.

Поворотные приводы выпускаются в стандартном и аварийном исполнении и имеют следующие отличия:

- Стандартное исполнение: светло-серый экран с маркировкой черным цветом, рукоятка титаново-серая
- Аварийное исполнение: желтый экран с маркировкой черным цветом, рукоятка красная

Степень защиты

Степень защиты в установленном состоянии — IP65.

Стандарты

Ручные дистанционные приводы 8UD1 соответствуют, помимо прочего, следующим стандартам:

Стандарт	Название
IEC 60204-1, DIN EN 60204-1 (VDE 0113, часть 1)	Электрооборудование машин и механизмов
IEC 60439-1, DIN EN 60439-1 (VDE 0660, часть 500)	Низковольтные комплектные устройства распределения и управления
IEC 60947-3, DIN EN 60947-3 (VDE 0660, часть 107)	Аппаратура распределения и управления низковольтная. Выключатели, разъединители, выключатели-разъединители и комбинации их с предохранителями

Преимущества

Возможность блокировки замком

Встроенное в рукоятку, съемное блокирующее устройство подходит для навесных замков с дужкой диаметром от 4,5 до 9,5 мм (замки в соответствии с DIN 7465).

Одновременно можно повесить до 3 замков с дужкой диаметром 9,5 мм.

Механическая кодировка

Для обеспечения правильной сборки коммутационных аппаратов вместе с ручными дистанционными приводами все детали оснащены механической кодировкой (паз и выступ).

Упоры

Упоры предназначены для защиты от повреждений в результате превышения крутящего момента. Они прилагаются к поворотным приводам отдельно и устанавливаются в случае необходимости. Поворотные приводы типоразмеров 1 и 2 с углом коммутации 90° поставляются с уже установленными упорами (кроме автоматического выключателя 3RV).

Компенсация отклонений

Поворотные приводы 8UD1 способны компенсировать несоосность между управляющим валом коммутационного аппарата и ручным дистанционным приводом до 8 мм. При более выраженной несоосности рекомендуется использовать опору для удлинительного штока.

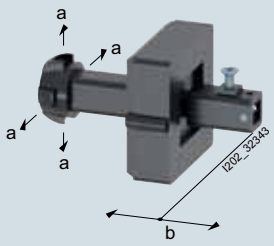

Втулка дверной муфты	a	b	Длина штока
С компенсацией отклонений	± 8	± 5	x
Без компенсации отклонений	+ 1,5	± 2,5	x + 23,5

Допустимая несоосность и продольная компенсация отклонений в мм

Вырывающая сила

Вырывающая сила для заблокированных приводов при их снятии со штока или разрушении составляет 800 Н при тянущем усилии, приложенном непосредственно к приводу в направлении штока.

Количество в заказе должно быть равно или кратно минимальной партии (PS/P. unit)

© Siemens, 2019

Область применения

Ручные дистанционные приводы 8UD1 используются для ручного управления снаружи выключателями, которые установлены внутри электрических систем управления, распределительных щитов и устройств за открывающимися дверями, панелями или перегородками.

Условия блокировки

В базовом исполнении поворотные приводы обеспечивают следующие блокировки:

- Привод и коммутационный аппарат находятся в положении «0» (ВЫКЛ.): дверь шкафа управления открывается. При этом, если повешены замки, дверь шкафа управления остается заблокированной.
- Привод и коммутационный аппарат находятся в положении «I» (ВКЛ.): в этом положении дверь шкафа управления не открывается. Тем не менее в целях контроля квалифицированный персонал может обойти блокировку и открыть дверь шкафа управления.
  Замки в положении «I» повесить нельзя.

Другие условия блокировки:

- При отсутствии необходимости в блокировке двери эту функцию можно отключить.

Условия эксплуатации и окружающей среды

Поворотные приводы предназначены для эксплуатации при температуре от –25 до +60 °C.

Благодаря использованию стеклопластика для рукояток и экранов, а также металлических деталей с защитой поверхности поворотные приводы подходят даже для тяжелых условий эксплуатации с высокой влажностью воздуха и агрессивной окружающей средой.

Конструкция

Компоненты

Поворотные приводы состоят из экрана с рукояткой (включая прокладку и крепежные винты для монтажа на дверь), удлинительного штока (300 мм) и втулки дверной муфты для присоединения к валу выключателя.

У приводов для выключателей-разъединителей 3KD муфта штока отсутствует, так как удлинительный шток вставляется в выключатель напрямую. Удлинительные штоки длиной 600 мм также доступны для поставки.

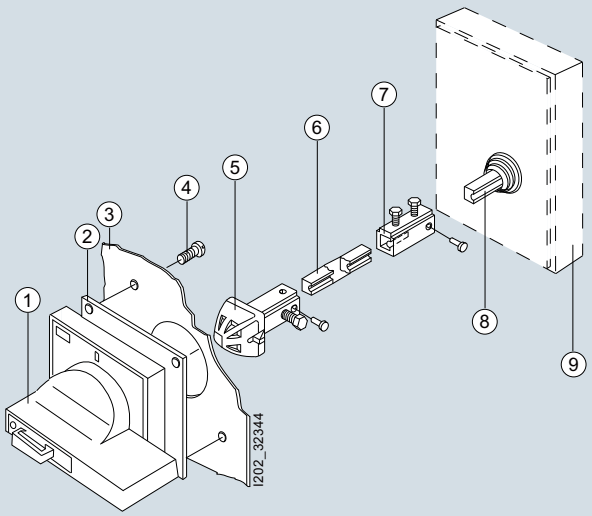

1 Рукоятка с экраном
2 Прокладка
3 Дверь
4 Крепежные винты
5 Втулка дверной муфты
6 Удлинительный шток
7 Муфта штока
8 Переключающий вал коммутационного аппарата
9 Коммутационный аппарат

Схематичное изображение конструкции

Коммутационное положение

Для обеспечения условий блокировки и запирания коммутационные аппараты и приводы должны быть установлены таким образом, чтобы у двухпозиционных выключателей положение «0» находилось на 9 часах, а положение «I» — на 12 часах.

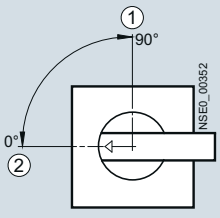

1 Положение на 12^{00}
2 Положение на 9^{00}

Коммутационные положения двухпозиционных выключателей с углом коммутации 90°

© Siemens, 2019

Для выключателей-разъединителей 3KD и 3KF

Данные для выбора и заказа

Ручные дистанционные приводы, полностью запираемые навесными замками, с блокировкой двери, в комплекте с прокладкой и крепежными винтами

Коммутационный аппарат	Номинальный ток	Сечение переключающего вала	Момент затяжки	Изображение: рукоятка, экран
Тип	A	мм	Нм	

8UD1 для выключателей-разъединителей 3KD типоразмеров 1 и 2



Маркировка положений 0-I

3KD....-.M/N	16...200	8 × 8	3	

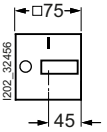



Маркировка положений TEST-0-I

3KD....-.M/N	16...200	8 × 8	3	

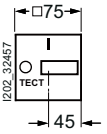

8UD1 для выключателей-разъединителей 3KD типоразмера 3



Маркировка положений TEST-0-I

3KD....-.P	200...400	8 × 8	7,5	

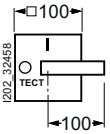

8UD1 для выключателей-разъединителей 3KD типоразмера 4



Маркировка положений TEST-0-I

3KD....-.Q	500...800	10 × 10	16	

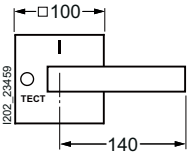

8UD1 для выключателей-разъединителей 3KD типоразмера 5



Маркировка положений TEST-0-I

3KD....-.R	1000...1600	12 × 12	30	

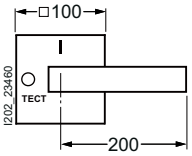

Количество в заказе должно быть равно или кратно минимальной партии (PS/P. unit)

© Siemens, 2019

Исполнение	DT	Поворотный привод в сборе Номер для заказа www.siemens.com/product?номер для заказа	PU (UNIT, SET, M)	PS / P. unit	Комплектующие Рукоятки с подсветкой / без подсветки Другие рукоятки см. стр. 7/76 Номер для заказа	Втулка дверной муфты с компенсацией отклонений / без компенсации отклонений Номер для заказа	Удлинительный шток Длина 300 мм / длина 600 мм Номер для заказа	Муфта штока Номер для заказа
						□ 8 мм	**□ 8 мм**	**□ 8 на 8 мм**
Стандартное	5	**8UD1171-2AD11**	1	1 шт.	8UD1771-2CD01/ 8UD1771-2AD01	8UD1900-2GA00 8UD1900-2HA00	8UC6032/ 8UC6082	8UC6022
Аварийное	5	**8UD1171-2AD15**	1	1 шт.	8UD1771-2CD05 8UD1771-2AD05	8UD1900-2GA00 8UD1900-2HA00	8UC6032/ 8UC6082	8UC6022
						□ 8 мм	**□ 8 мм**	**□ 8 на 8 мм**
Стандартное	5	**8UD1171-2AF21**	1	1 шт.	8UD1771-2CF01/ 8UD1771-2AF01	8UD1900-2GA00/ 8UD1900-2HA00	8UC6032/ 8UC6082	8UC6022
Аварийное	5	**8UD1171-2AF25**	1	1 шт.	8UD1771-2CF05/ 8UD1771-2AF05	8UD1900-2GA00 8UD1900-2HA00	8UC6032/ 8UC6082	8UC6022
						□ 8 мм	**□ 8 мм**	**□ 8 на 8 мм**
Стандартное	5	**8UD1141-2AF21**	1	1 шт.	8UD1841-2CF01/ 8UD1841-2AF01	8UD1900-6GA00/ 8UD1900-6HA00	8UC6032/ 8UC6082	8UC6022
Аварийное	5	**8UD1141-2AF25**	1	1 шт.	8UD1841-2CF05/ 8UD1841-2AF05	8UD1900-6GA00/ 8UD1900-6HA00	8UC6032/ 8UC6082	8UC6022
						□ 10 мм	**□ 10 мм**	**□ 10 на 10 мм**
Стандартное	5	**8UD1151-3AF21**	1	1 шт.	8UD1851-3CF01/ 8UD1851-3AF01	8UD1900-3GA00/ 8UD1900-3HA00	8UC6033/ 8UC6083	8UC6023
Аварийное	5	**8UD1151-3AF25**	1	1 шт.	8UD1851-3CF05/ 8UD1851-3AF05	8UD1900-3GA00/ 8UD1900-3HA00	8UC6033/ 8UC6083	8UC6023
						□ 12 мм	**□ 12 мм**	**□ 12 на 12 мм**
Стандартное	5	**8UD1161-4AF21**	1	1 шт.	8UD1861-4CF01/ 8UD1861-4AF01	8UD1900-4GA00/ 8UD1900-4HA00	8UC6034/ 8UC6084	8UC6024
Аварийное	5	**8UD1161-4AF25**	1	1 шт.	8UD1861-4CF05/ 8UD1861-4AF05	8UD1900-4GA00/ 8UD1900-4HA00	8UC6034/ 8UC6084	8UC6024

7

© Siemens, 2019

Обзор



Предохранительные выключатели-разъединители 3NP1, дополненные 4-полюсным и 1-полюсным вариантами (внизу)

Особенности

- Доступны пять типоразмеров устройств для предохранителей LV HRC с типоразмерами от NH000 до NH3.
- 1-, 3- и 4-полюсные устройства.
- Выключатели могут быть соединены механически с помощью принадлежностей для создания любых 2- или 4-полюсных вариантов.
- Подключение с помощью рамочных зажимов или плоских клемм.
- Электрическое подключение может быть адаптировано под конкретный проект благодаря клеммам самых разных типов.
- Монтаж на панель, стандартную DIN-рейку или систему сборных шин.
- Возможность модификации держателей сборных шин.
- Модификация сборных шин толщиной 5 или 10 мм без использования деталей, которые могут потеряться или отломиться.
- Возможность переоборудования кабельного отвода на верхний или нижний вариант для 3-полюсных устройств, устанавливаемых на сборную шину.
- 1-полюсные устройства могут быть установлены на сборную шину с любой питающей шиной на выбор.
- Вспомогательный контакт для проверки коммутационного положения.
- Возможность контроля предохранителей на всех типоразмерах.
- Все устройства могут быть опломбированы и закрыты на замок.

Преимущества

- Улучшенная защита от прикосновения к токоведущим частям.
- Защита от несанкционированной коммутации благодаря запиранию на замок и пломбировке.
- Уменьшение требуемого пространства благодаря небольшим размерам устройств и возможности модифицировать держатели сборных шин.
- Модульная конструкция.
- Одно исполнение устройства с очень высокой устойчивостью к короткому замыканию без необходимости дополнительно заказывать и устанавливать дугогасительные пластины для улучшения электрических характеристик.
- Все устройства имеют полную защиту от прикосновения к токоведущим частям.
- Для всех типоразмеров доступны рамочные зажимы, что значительно уменьшает время монтажа.
- Крепление типоразмеров 000 и 00 на сборную шину путем защелкивания значительно сокращает время монтажа по сравнению с винтовым креплением.
- Устройства для монтажа на сборные шины можно переоборудовать для сборных шин толщиной 5 или 10 мм без использования деталей, которые могут потеряться или отломиться.

Область применения

Предохранительные выключатели-разъединители используются для нечастой коммутации нагрузки и обеспечивают надежное отделение от источника электрической энергии. Благодаря вставляемым предохранителям LV HRC они защищают электроустановку от короткого замыкания и перегрузки. На практике их часто используют как главные или ремонтные выключатели.

Стандарты и регламенты

Предохранительные выключатели-разъединители 3NP1 отвечают, среди прочего, требованиям стандартов IEC 60947-1, IEC 60947-3 и VDE 0660-107 и устойчивы к климатическим воздействиям.

Сертификаты

Устройство 3NP1 имеет множество международных сертификатов для применения по всему миру.

Для получения информации о доступных на данный момент сертификатах, например CE, CCC, UL, судостроение
см. www.siemens.de/lowvoltage/zertifikate

Представленный список можно отфильтровать по различным изделиям и типу сертификата.

© Siemens, 2019

Конструктивные особенности

Предохранительный выключатель-разъединитель 3NP1 состоит из рукоятки, в которую устанавливаются предохранители, и основания с контактами и присоединительными клеммами. При переводе рукоятки в закрытое положение ножи предохранителей LV HRC входят в эти контакты и замыкают цепь.

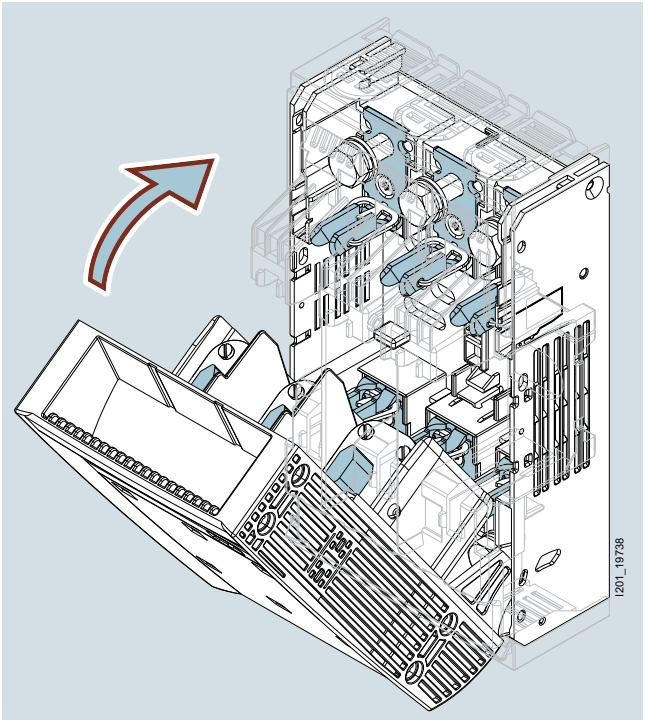

Используемые предохранители

Предохранительный выключатель-разъединитель 3NP1 подходит для любых предохранителей LV HRC с типоразмером от 000 до 3, соответствующих стандарту IEC 60269-2.

В этом стандарте описываются общие технические требования к предохранителям, защищающим кабели, линии и пускатели электродвигателей, в частности, максимально разрешенные потери мощности таких предохранителей.

Обычные предохранительные выключатели выполнены таким образом, чтобы с учетом возможного теплоотвода обеспечить соблюдение этих максимальных значений, установленных в стандарте.

Предохранители для защиты полупроводниковых приборов (торговое наименование SITOR от компании «Сименс») в целях надежной защиты должны срабатывать гораздо быстрее, чем обычные предохранители, и поэтому их потери мощности из-за особенностей конструкции могут заметно превышать максимальные значения, разрешенные стандартом IEC 60269-2.

Многие предохранители для защиты полупроводниковых приборов имеют также стандартные варианты конструктивного исполнения, например LV HRC, что обеспечивает их простую установку. При использовании таких предохранителей для защиты полупроводниковых приборов в обычном предохранительном выключателе, предназначенном для стандартных предохранителей, необходимо обязательно учитывать максималь- но допустимые потери мощности для этого выключателя. Если номинальные потери мощности предохранителя для защиты полупроводниковых приборов превышают значение, разрешенное для выключателя, этот предохранитель можно использовать только в диапазоне частичных нагрузок, то есть ток нагрузки должен быть снижен настолько, чтобы фактические потери мощности не превышали заданное для выключателя значение. Необходимые для этого данные (потери мощности в зависимости от тока нагрузки) предоставляются изготовителем предохранителя. Несоблюдение установленных для коммутационного аппарата максимальных потерь мощности предохранителя может привести к перегреву этого аппарата, а в самом крайнем случае — к возгоранию распределительного устройства.

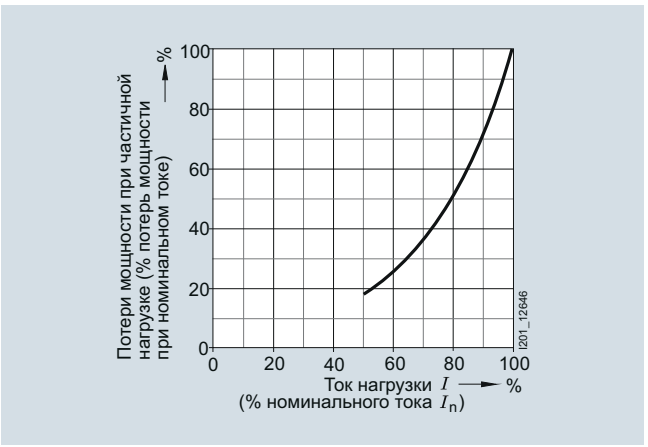

Потери мощности предохранителей «СИМЕНС» для защиты полупроводниковых приборов в зависимости от рабочего тока

При использовании предохранителей «СИМЕНС» для защиты полупроводниковых приборов (SITOR) в устройствах 3NP1 для всех возможных сочетаний предохранителей и выключателей указаны допустимые значения нагрузки (см. стр. 7/184).

Предохранители других изготовителей также разрешены к установке. В этом случае допустимые значения нагрузки рассчитывают по техническим характеристикам предохранителя.

© Siemens, 2019

Общие характеристики

Замена предохранителей

При перегорании плавкие вставки могут достигать очень высоких температур. Это делает почти невозможным извлечение предохранителей руками сразу после перегорания.

Предохранительный выключатель-разъединитель 3NP1 позволяет извлекать перегоревшие предохранители, не прикасаясь к ним, что уменьшает до минимума время простоя после отключения.

В результате поворота деблокирующего вала и откидывания крышки предохранители сами выскакивают из посадочных мест.

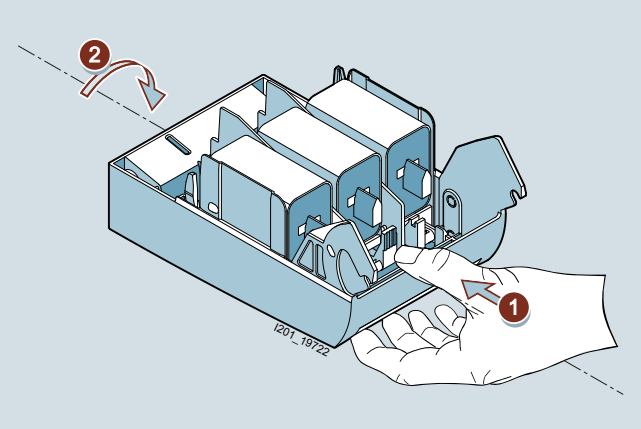

Извлечение предохранителей

Число полюсов

Предохранительные выключатели-разъединители 3NP1 предлагаются в 1-, 3- и 4-полюсном исполнении. Четырехполюсные устройства в основных модификациях доступны со склада и готовы к эксплуатации (без контроля предохранителей, полюс N — на правой стороне).

С помощью комплектов для соединения можно создать 2-полюсные устройства, а также специальные 4-полюсные модификации с учетом собственных требований (например, полюс N слева, с контролем предохранителей).

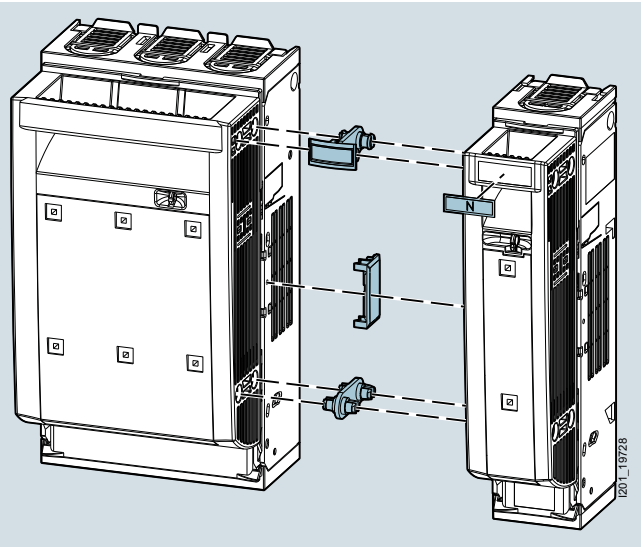

Комплект для механического соединения двух 3NP1, типоразмер NH00

Момент коммутации полюса N у 4-полюсных 3NP1

Четырехполюсные 3NP1 используются в 3-фазных сетях переменного тока с коммутируемой нейтралью. Они поставляются без контактных ножей для полюса N. Момент коммутации зависит от выбранного контактного ножа:

- одновременная коммутация: полюс N коммутируется одновременно с главными контактами;
- опережающая коммутация: полюс N коммутируется при замыкании выключателя (включение) с опережением, при размыкании (отключение) — с отставанием.

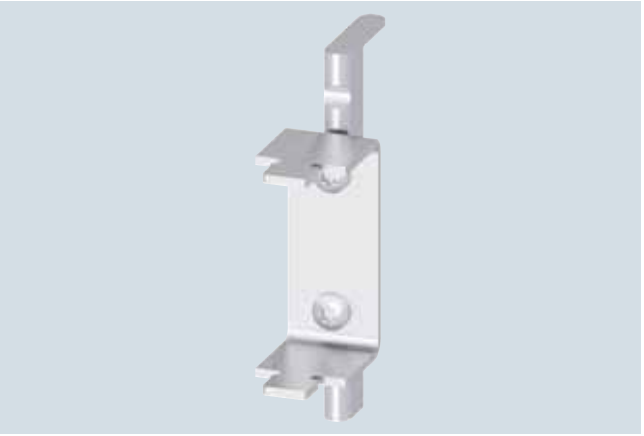

Контактные ножи для опережающей коммутации нейтрального проводника

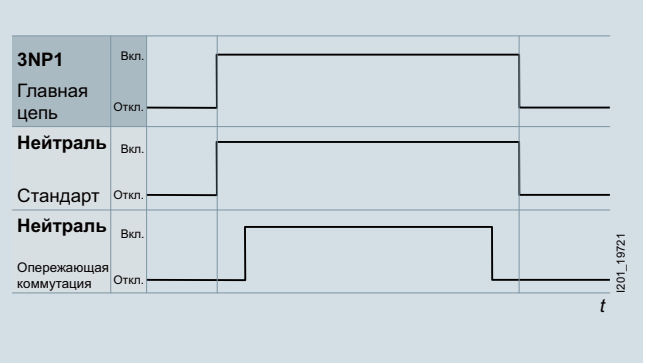

Контактные ножи для опережающей коммутации нейтрального проводника

Количество в заказе должно быть равно или кратно минимальной партии (PS/P. unit)

© Siemens, 2019

Способы монтажа

Установка на монтажную панель

Все типоразмеры предохранительного выключателя-разъединителя 3NP1 доступны в исполнении для монтажа на панель

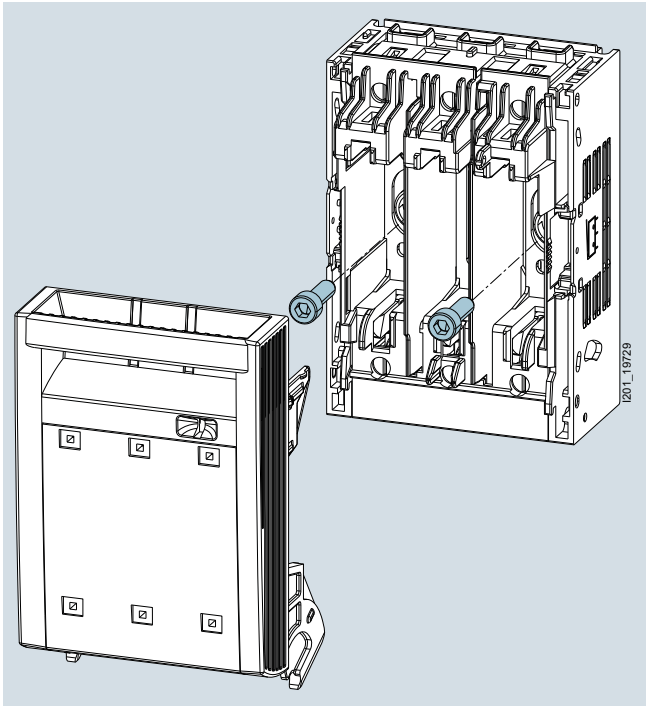

Монтаж посредством установки на монтажную панель

Монтаж на монтажной рейке

При помощи принадлежностей выключатели типоразмеров 000, 00 и 1 можно также защелкнуть на монтажную рейку (TH35 в соответствии с DIN EN 60715).

У типоразмера 000 монтаж производится на одну DIN-рейку, типоразмеры 00 и 1 монтируются на две DIN-рейки с расстоянием между ними 125 или 150 мм.

Расстояние между рейками может быть выбрано по собственному усмотрению при монтаже комплекта этих реек.

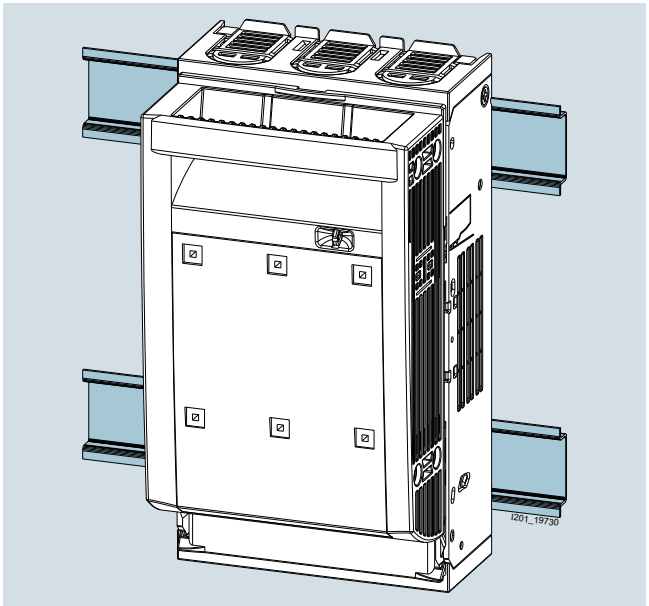

Монтаж на монтажной рейке

Монтаж на системах сборных шин

Предохранительные выключатели-разъединители 3NP1 предлагаются для монтажа на системы сборных шин с расстоянием 60 мм (все типоразмеры) или 40 мм (типоразмеры от 000 до 00) производства «Сименс» или «Риттал» (Rittal). Устройства, предназначенные для разных систем сборных шин, отличаются между собой видоизмененной под конкретную систему защитой при обхвате, что обеспечивает оптимальную защиту от прикосновения.

У 4-полюсных устройств питание на 4-й полюс подается через шину и клемму (в комплекте поставки) с расположенной над тремя фазами нейтральной шины.

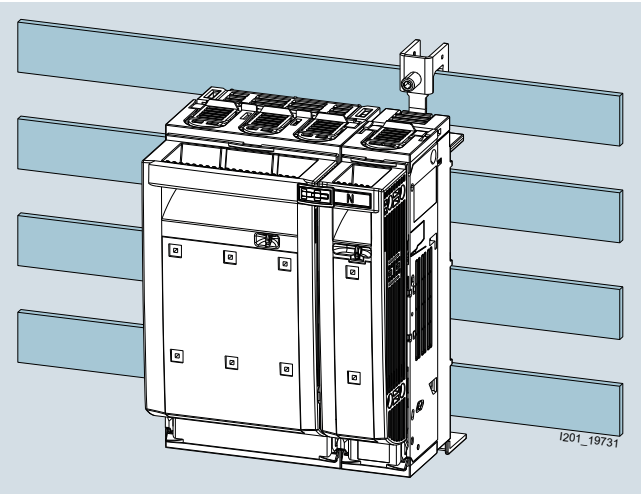

Монтаж на 4-полюсную сборную шину «Сименс» 8US

Все устройства для монтажа на сборную шину поставляются с завода с кабельным отводом вниз. Трехполюсные варианты могут быть переоборудованы на кабельный отвод вверх. При этом переоборудование затрагивает все три фазы сразу, что почти исключает ошибку при монтаже (например, из-за того, что какая-либо фаза пропущена).

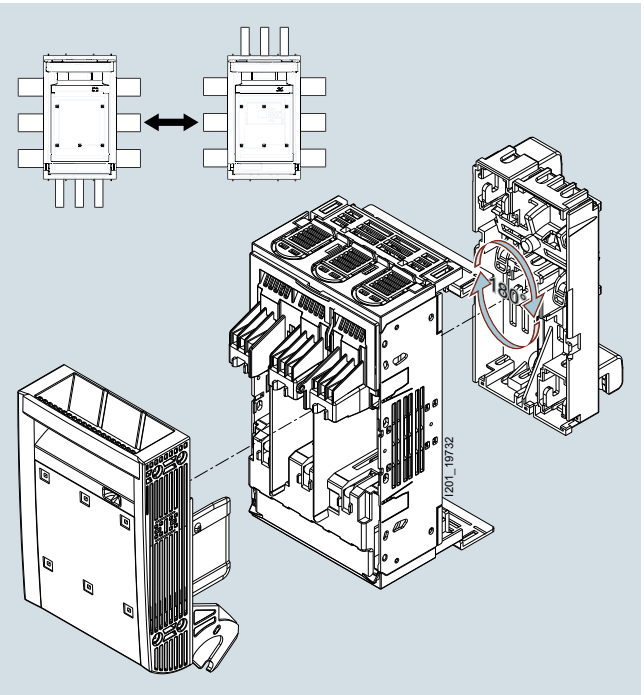

Переоборудование кабельного отвода на устройствах для сборных шин

© Siemens, 2019

Общие характеристики

Монтаж на сборной шине 1- и 2-полюсный

1-полюсные 3NP1 типоразмера 000 и 00 для монтажа на поверхности могут быть адаптированы для монтажа на систему сборных шин 8US 60 мм при помощи комплекта для монтажа на сборные шины.

Благодаря модульной конструкции контактных крючков на сборной шине можно самостоятельно выбрать, подводить питание к 3NP1 через L1, L2 или L3.

Если специальным комплектом соединить между собой два 1-полюсных 3NP1 с адаптерами сборных шин, можно создать также 2-полюсные выключатели для монтажа на сборные шины.

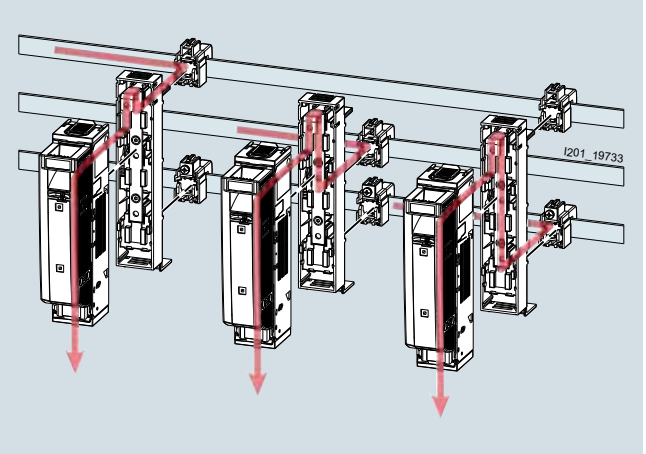

Одно- и двухполюсный монтаж на сборные шины
(красные линии: направление тока)

7

В следующей таблице показано, какие варианты предохранительного выключателя-разъединителя 3NP1 могут быть установлены на сборные шины:

Типоразмер	000			00			1			2			3		
Число полюсов	1/2	3	4	1/2	3	4	1/2	3	4	1/2	3	4	1/2	3	4
Монтаж на систему сборных шин 40 мм	--	✓	--	--	✓	--	--	--	--	--	--	--	--	--	--
Монтаж на систему сборных шин 60 мм	✓	✓	✓	✓	✓	✓	--	✓	✓	--	✓	✓	--	✓	✓
Отвод кабеля вниз	✓	✓	✓	✓	✓	✓	✓	✓	✓	✓	✓	✓	✓	✓	✓
Отвод кабеля вверх	--	✓	--	--	✓	--	--	✓	--	--	✓	--	--	✓	--

Электромонтаж

Предохранительные выключатели-разъединители 3NP1 могут быть подключены различными способами. Они предлагаются с рамочными зажимам или плоскими клеммами. Другие типы клемм доступны в качестве принадлежностей и могут быть установлены дополнительно, чтобы при необходимости адаптировать устройство под разные условия применения.

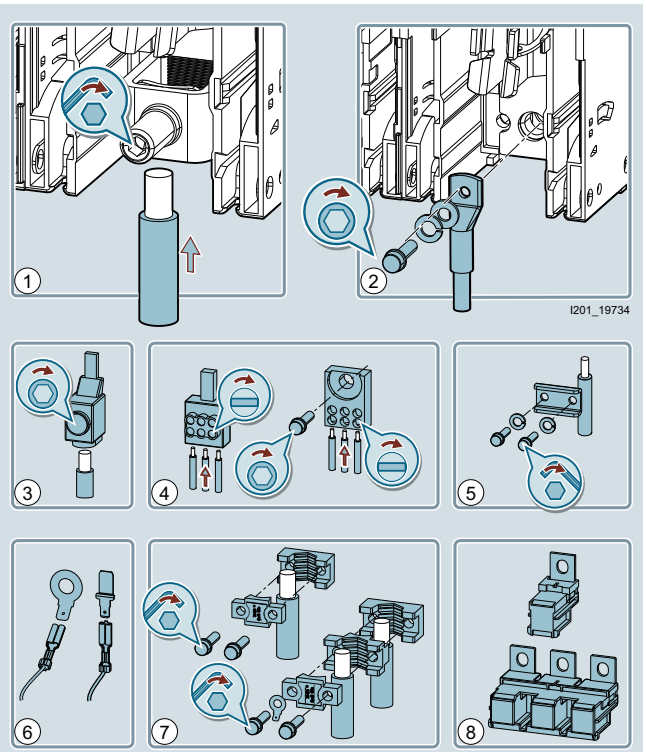

Способы подключения

Количество в заказе должно быть равно или кратно минимальной партии (PS/P. unit)

© Siemens, 2019

Рамочные зажимы

Все типоразмеры устройств 3NP1 доступны с рамочными клеммами, которые позволяют быстро подключать проводник со снятой изоляцией.

Плоские клеммы

Выключатели типоразмеров от 00 до 3 доступны с плоскими клеммами для подключения кабельных наконечников или токоведущих шин.

Клеммы с прижимной планкой

Клеммы с прижимной планкой могут быть установлены на 3NP1 с плоскими клеммами. Они позволяют подключать круглые проводники со снятой изоляцией (без кабельного наконечника) или прямоугольные проводники (медные или гибкие шины) без отверстия.

Призматические клеммы

Призматические клеммы в зависимости от исполнения предлагаются для подключения одного или двух круглых проводников со снятой изоляцией. Они подходят для установки на 3NP1 с плоскими клеммами.

Призматические клеммы разработаны специально для подключения алюминиевых проводников. Тем не менее их можно использовать также и для медных проводников.

Тройные клеммы

Тройные клеммы в зависимости от исполнения предлагаются для монтажа на 3NP1 с плоскими клеммами или рамочными зажимами типоразмеров 000 и 00. Они позволяют распределить ток на три ответвления прямо на выходе из 3NP1.

Клеммы ввода питания

Клемма ввода питания необходима для устройства 3NP1 типоразмера 000, если ток нагрузки этого устройства превышает 100 A (максимально допустимый ток 160 A). Она позволяет присоединять провода большего сечения, достаточного для такой нагрузки.

Модуль подключения

Модуль подключения используется на устройствах типоразмера 00, предназначенных для монтажа на сборные шины. На устройствах типоразмера 00, монтируемых на сборные шины, экран может быть установлен на уровне 32 или 70 мм.

Выходные клеммы 3NP1 находятся выше уровня экрана 32 мм. Модуль подключения опускает место подсоединения проводников ниже уровня экрана 32 мм.

Клеммы вспомогательной цепи

Клеммы вспомогательной цепи подключаются вместе с главным проводником на выходных клеммах устройства 3NP1.

Они позволяют с помощью стандартных гнездовых наконечников 6,4 × 0,8 мм обеспечить прямое питание небольших потребителей в шкафу управления.

3-фазная сборная шина

3-фазная сборная шина используется для шунтирования со стороны питания нескольких 3NP1 типоразмера 000, предназначенных для монтажа на панель. Доступны шины для соединения двух, трех или четырех устройств 3NP1; с помощью соединительной шины могут быть соединены друг с другом два таких блока. Питающие провода подключаются при помощи клемм ввода питания.

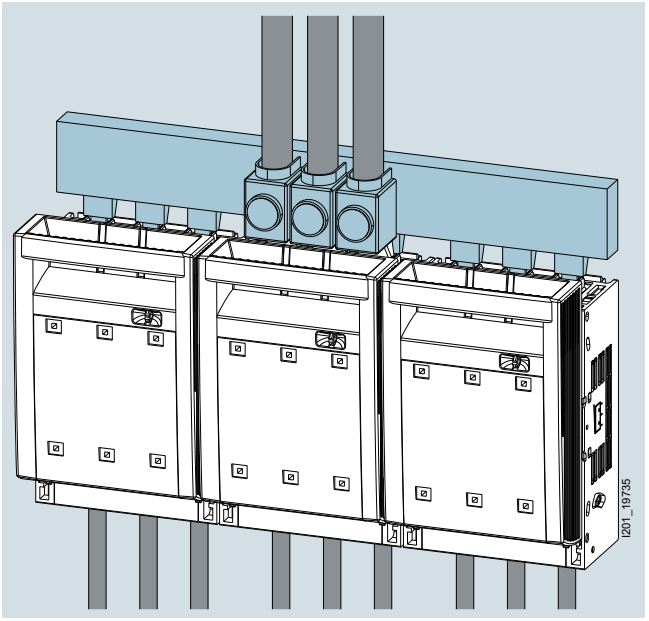

3-фазная сборная шина

Клеммные крышки

Все 3NP1 поставляются с уже установленными клеммными крышками. Тем не менее, если длинные неизолированные кабельные наконечники выступают из-под крышек, их можно закрыть клеммными крышками, которые предлагаются в качестве принадлежностей. Клеммные крышки предлагаются также с защитой при обхвате с задней стороны, чтобы обеспечить высокий уровень защиты и в тех распределительных устройствах, где возможен доступ с обратной стороны.

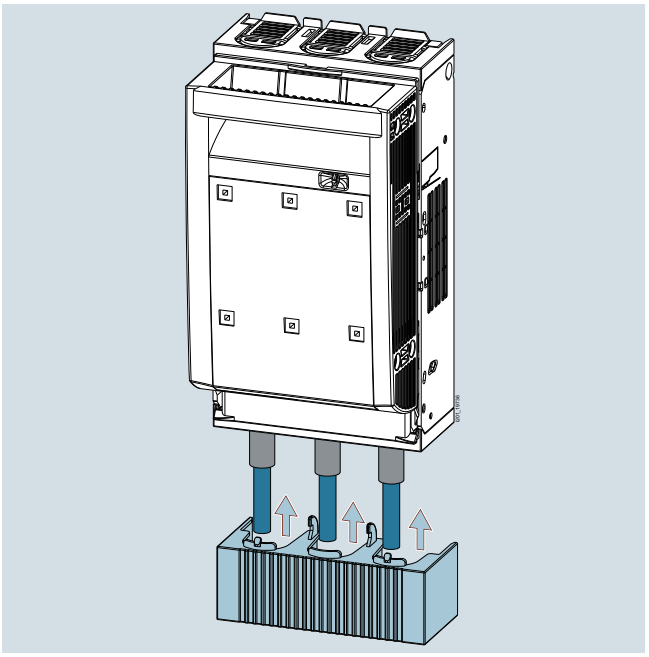

Клеммные крышки

© Siemens, 2019

Общие характеристики

Контроль предохранителей

Устройства контроля предохранителей обнаруживают неисправности, выдавая соответствующую индикацию и сигналы. Все основные модификации 3NP1 поставляются с уже установленным контролем предохранителей. На остальных модификациях при необходимости его можно легко добавить самостоятельно, просто заменив держатель предохранителя.

Для предохранительных выключателей-разъединителей 3NP1 доступны устройства контроля предохранителей в различных версиях, которые выбираются в зависимости от требований применения. Все варианты этих устройств оснащены контактами с гальванической развязкой для дистанционной сигнализации.

Физический принцип обнаружения перегоревших предохранителей во всех устройствах контроля предохранителей основан на измерении напряжения на входе и выходе предохранителя. Падение напряжения на предохранителе ввиду его низкого внутреннего сопротивления составляет несколько вольт; если же предохранитель отказал, сетевое напряжение на нем остается неизменным. Напряжение измеряется на ушках предохранителя, поэтому предохранители с изолированными ушками для этого не подходят.

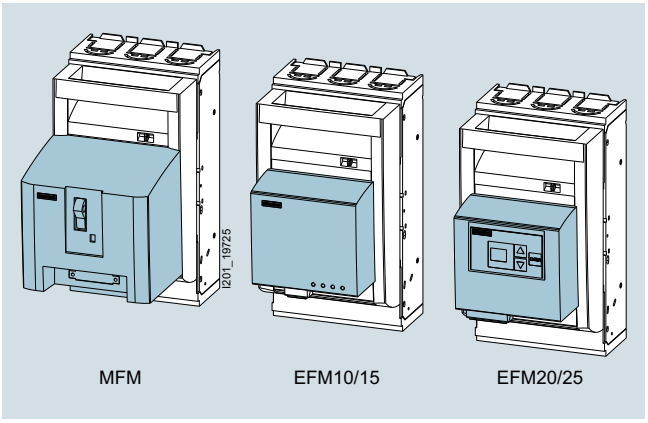

Варианты контроля предохранителей

MFM — электромеханический контроль предохранителей

Электромеханический контроль осуществляется с помощью встроенного автоматического выключателя SIRIUS

Внешнее напряжение питания	не требуется (автономное)
Выход	1 НО контакт + 1 НЗ контакт
Местная индикация	положением тумблера
Варианты	3-полюсный для • AC макс. 690 В • DC макс. 440 В

EFM10/15 — электронный контроль предохранителей

EFM10 и EFM15 контролируют предохранители посредством электронных схем обработки.

EFM15 в отличие от EFM10 не имеет автономного питания, и поэтому к нему должно быть подведено напряжение 24 В постоянного тока.
За счет отсутствия в нем встроенного блока питания, как в EFM10, EFM15 является его более доступной альтернативой.

Внешнее напряжение питания	EFM10: не требуется EFM15: 24 В DC
Выход	EFM10: 1 переключающий контакт EFM15: 1 НО контакт
Местная индикация	Пофазная индикация светодиодами
Варианты EFM10	3-полюсный для 230...690 В AC
Варианты EFM15	1-полюсный для 110...690 В AC 1-полюсный для 24...240 В AC / 24...250 В DC 1-полюсный для 120...440 В DC 3-полюсный для 190...690 В AC 3-полюсный для 220...440 В DC

EFM20/25 — электронный контроль предохранителей и сети

EFM20 и EFM25 контролируют предохранители посредством электронных схем обработки.
(EFM20 — вариант для AC / EFM25 — вариант для DC)
Кроме срабатывания предохранителей, они также способны обнаруживать неисправности в сети, например выпадение фазы (только EFM20), а также повышенное и пониженное напряжение. Предельные значения повышенного и пониженного напряжения устанавливаются по собственному усмотрению.

Внешнее напряжение питания	Не требуется (автономное)
Выход	2 переключающих контакта: 1 ПК для предохранителей, 1 ПК для сети
Местная индикация	Пофазная индикация на дисплее
Варианты EFM20	3-полюсный для 230...690 В AC
Варианты EFM25	3-полюсный для 220...440 В DC

Количество в заказе должно быть равно или кратно минимальной партии (PS/P. unit)

© Siemens, 2019

Вспомогательные контакты

Вспомогательные контакты позволяют удаленно проверить коммутационное положение предохранительного выключателя-разъединителя 3NP1. В одно устройство 3NP1 может быть установлено до двух вспомогательных контактов.

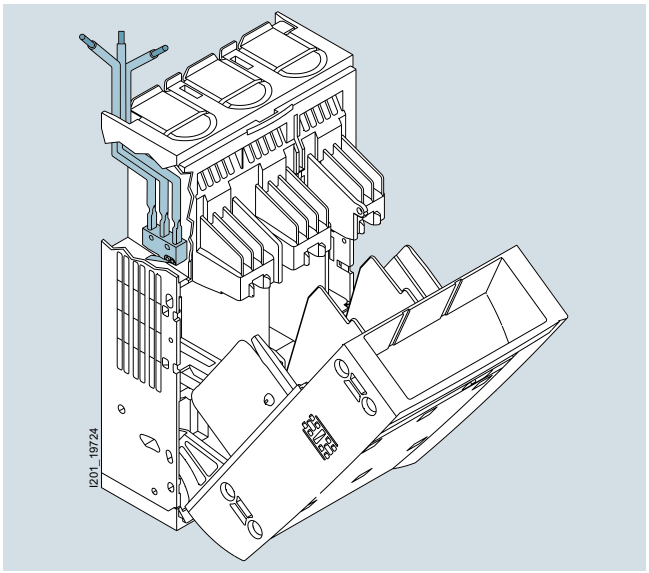

Вспомогательный контакт для дистанционной проверки коммутационного положения 3NP1

Момент коммутации вспомогательных контактов

Начиная с типоразмера 00 при установке вспомогательного контакта можно выбрать момент его коммутации: одновременно с главной цепью или с отставанием при включении и с опережением при отключении.

Опережающие вспомогательные контакты могут использоваться, помимо прочего, для того, чтобы вышестоящий коммутационный аппарат, например автоматический выключатель, отключал питание до того момента, как будут разомкнуты главные контакты предохранительного выключателя-разъединителя 3NP1.

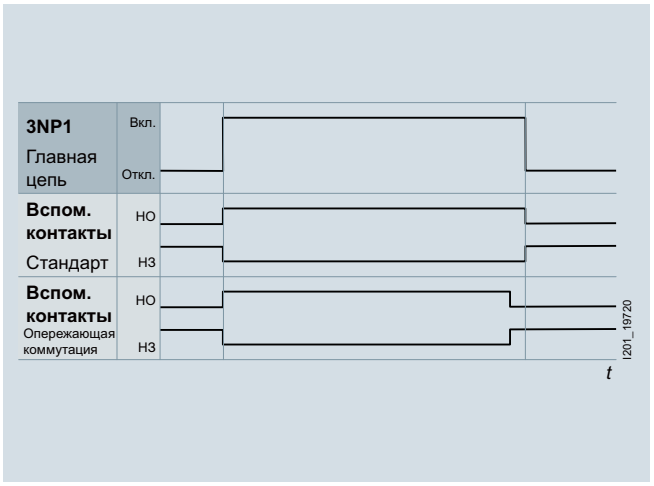

Момент коммутации вспомогательных контактов

Запирание и пломбировка

Для защиты от несанкционированного доступа или операций предохранительные выключатели-разъединители 3NP1 могут быть опломбированы и заперты навесными замками.

Возможность пломбировки доступна изначально во всех модификациях. Возможность запирания на замок может быть добавлена к 3-полюсным выключателям с помощью принадлежности (1-полюсные 3NP1 уже оснащены необходимым приспособлением для запирания).

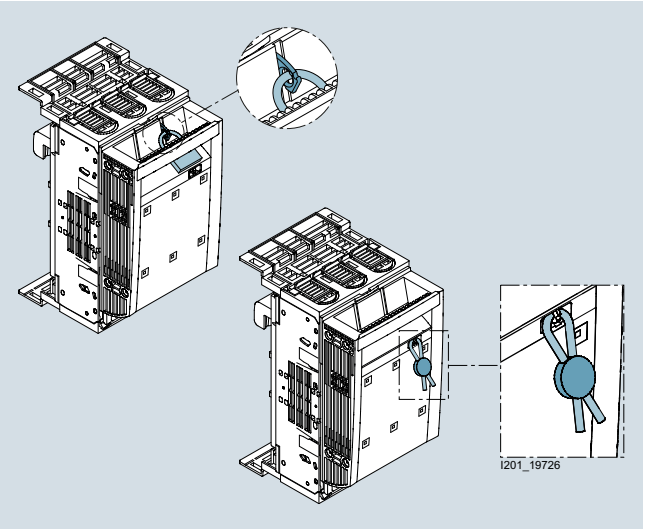

Запирание и пломбировка 3NP1

Защита от кражи электроэнергии

При использовании предохранительных выключателей-разъединителей на инфраструктурных объектах часто возникает необходимость в защите от кражи электроэнергии. Такая защита обеспечена, если на закрытом или опломбированном выключателе невозможен несанкционированный доступ к токоведущим частям без видимого повреждения этого выключателя.

У предохранительных выключателей-разъединителей 3NP1 эта защита может быть добавлена путем дооснащения: при этом закрываются отверстия для проверки напряжения в переднем окошке, а также защищается само окошко от демонтажа.

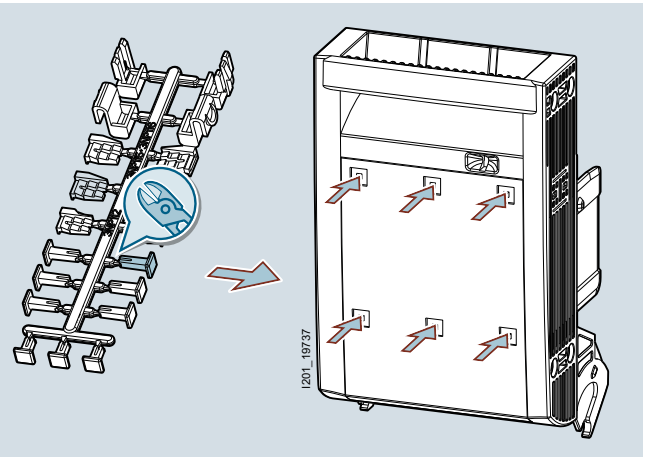

Защита от кражи электроэнергии

© Siemens, 2019

Общие характеристики

Обзор компонентов и принадлежностей: предохранительные выключатели-разъединители 3NP1 для монтажа на панель, типоразмер 000

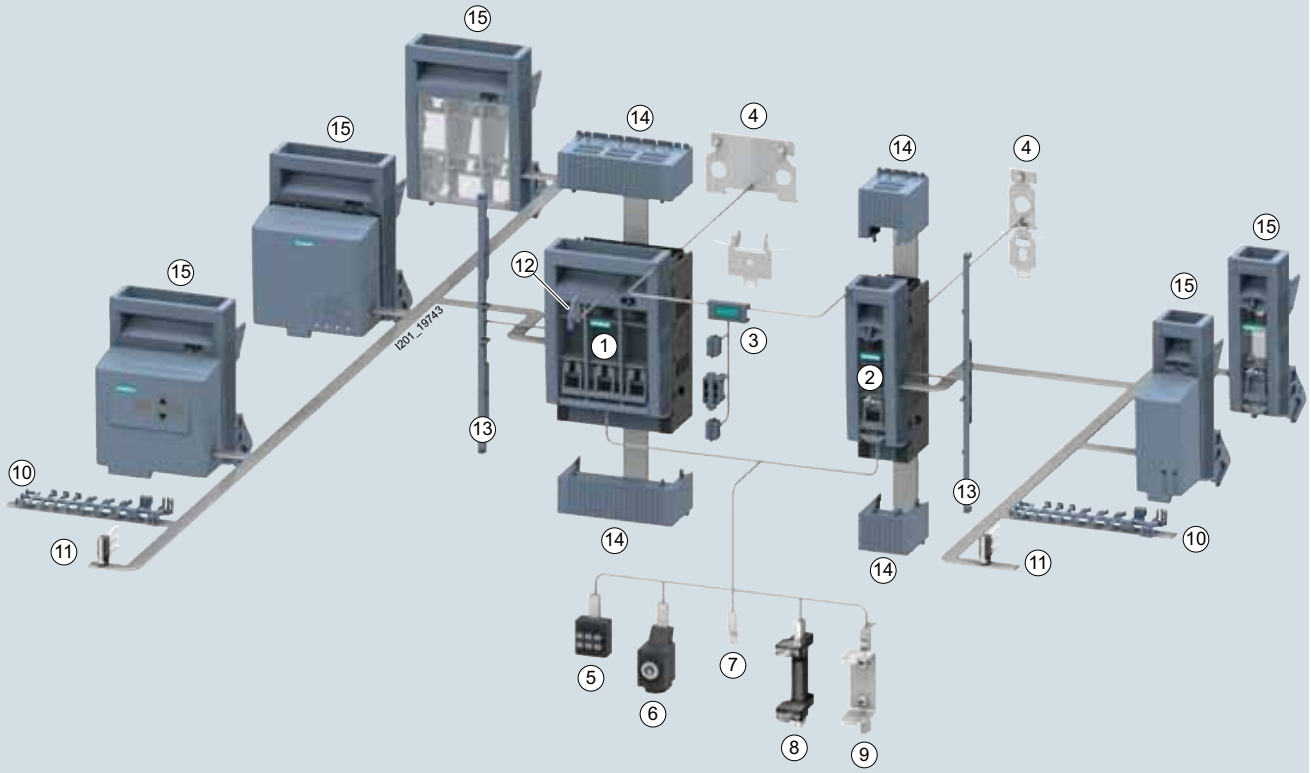

1. Предохранительный выключатель-разъединитель 3NP1, 3-полюсный, для монтажа на поверхности
2. Предохранительный выключатель-разъединитель 3NP1, 1-полюсный, для монтажа на поверхности
3. Комплект для механического соединения двух 3NP1
4. Набор для монтажа на монтажную рейку
5. Тройная клемма
6. Клемма ввода питания
7. Клемма вспомогательных цепей для рамочных зажимов
8. Контактный нож, одновременная коммутация
9. Контактный нож, включение с опережением, отключение с отставанием
10. Комплект для защиты от кражи электроэнергии
11. Вспомогательные контакты
12. Блокирующее устройство
13. Боковой держатель экрана
14. Клеммные крышки
15. Держатели предохранителей с контролем предохранителей и без

Количество в заказе должно быть равно или кратно минимальной партии (PS/P. unit)

© Siemens, 2019

Обзор компонентов и принадлежностей: предохранительные выключатели-разъединители 3NP1 для монтажа на системы сборных шин, типоразмер 000

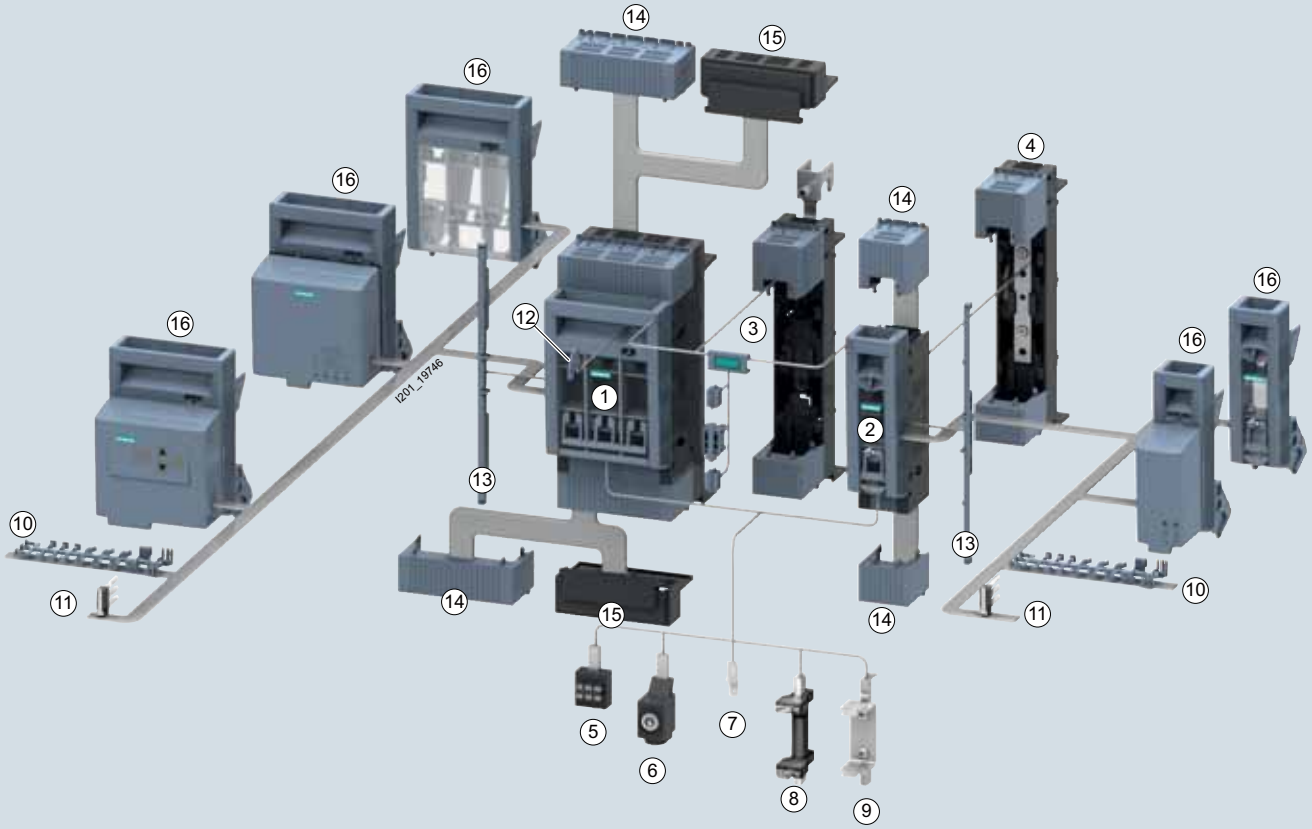

1. Предохранительный выключатель-разъединитель 3NP1, 3-полюсный, для монтажа на сборную шину
2. Предохранительный выключатель-разъединитель 3NP1, 1-полюсный, для монтажа на поверхности
3. Комплект для 4-полюсного монтажа на сборную шину
4. Комплект для 1-полюсного монтажа на сборную шину
5. Тройная клемма
6. Клемма ввода питания
7. Клемма вспомогательных цепей для рамочных зажимов
8. Контактный нож, одновременная коммутация
9. Контактный нож, включение с опережением, отключение с отставанием
10. Комплект для защиты от кражи электроэнергии
11. Вспомогательные контакты
12. Блокирующее устройство
13. Боковой держатель экрана
14. Клеммные крышки
15. Защита при обхвате для сборной шины
16. Держатели предохранителей с контролем предохранителей и без

© Siemens, 2019

Общие характеристики

Обзор компонентов и принадлежностей: предохранительные выключатели-разъединители 3NP1 для монтажа на панель, типоразмер 00

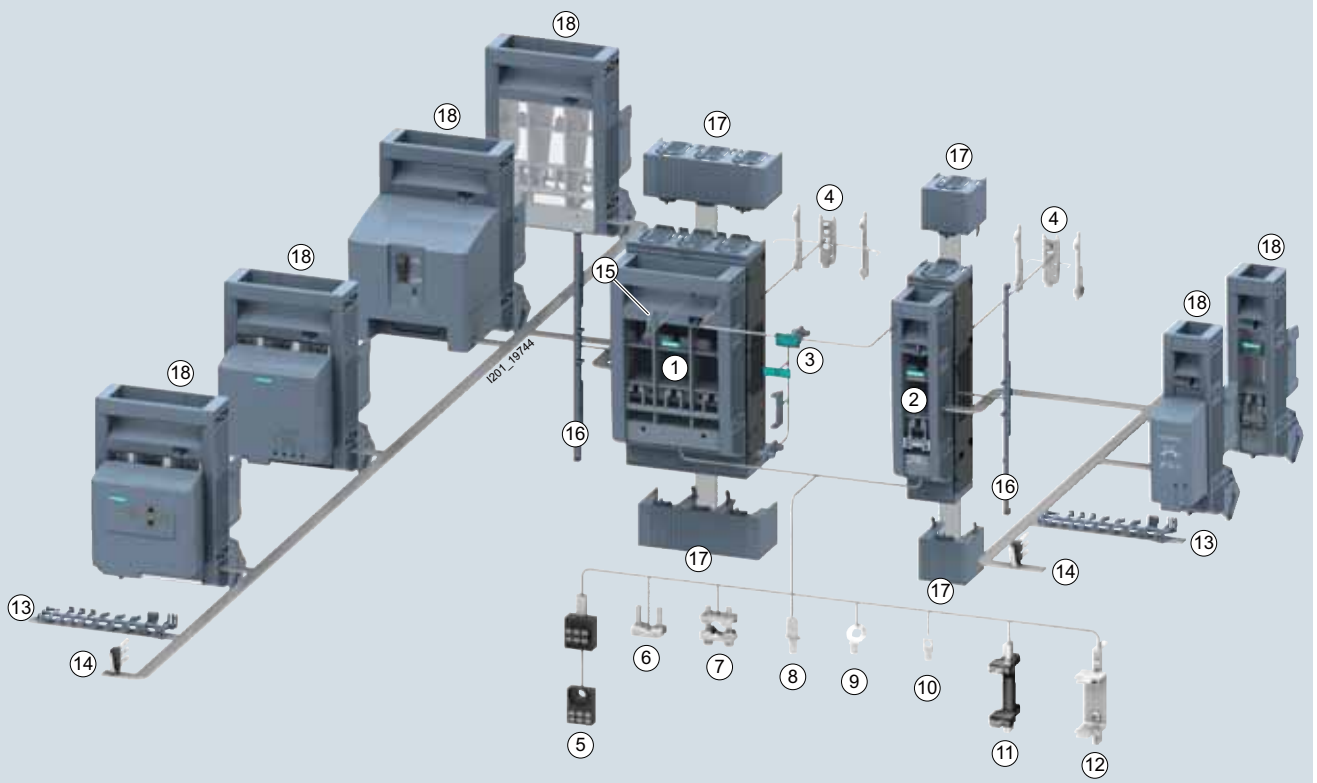

1. Предохранительный выключатель-разъединитель 3NP1, 3-полюсный, для монтажа на поверхности
2. Предохранительный выключатель-разъединитель 3NP1, 1-полюсный, для монтажа на поверхности
3. Комплект для механического соединения двух 3NP1
4. Набор для монтажа на монтажную рейку
5. Тройная клемма
6. Клемма с прижимной планкой
7. Призматическая клемма
8. Клемма вспомогательных цепей для рамочных зажимов
9. Клемма вспомогательных цепей для плоских клемм
10. Клемма вспомогательных цепей для призматических клемм и клемм с прижимной планкой
11. Контактный нож, одновременная коммутация
12. Контактный нож, включение с опережением, отключение с отставанием
13. Комплект для защиты от кражи электроэнергии
14. Вспомогательные контакты
15. Блокирующее устройство
16. Боковой держатель экрана
17. Клеммные крышки
18. Держатели предохранителей с контролем предохранителей и без

Количество в заказе должно быть равно или кратно минимальной партии (PS/P. unit)

© Siemens, 2019

Обзор компонентов и принадлежностей: предохранительные выключатели-разъединители 3NP1 для монтажа на системы сборных шин, типоразмер 00

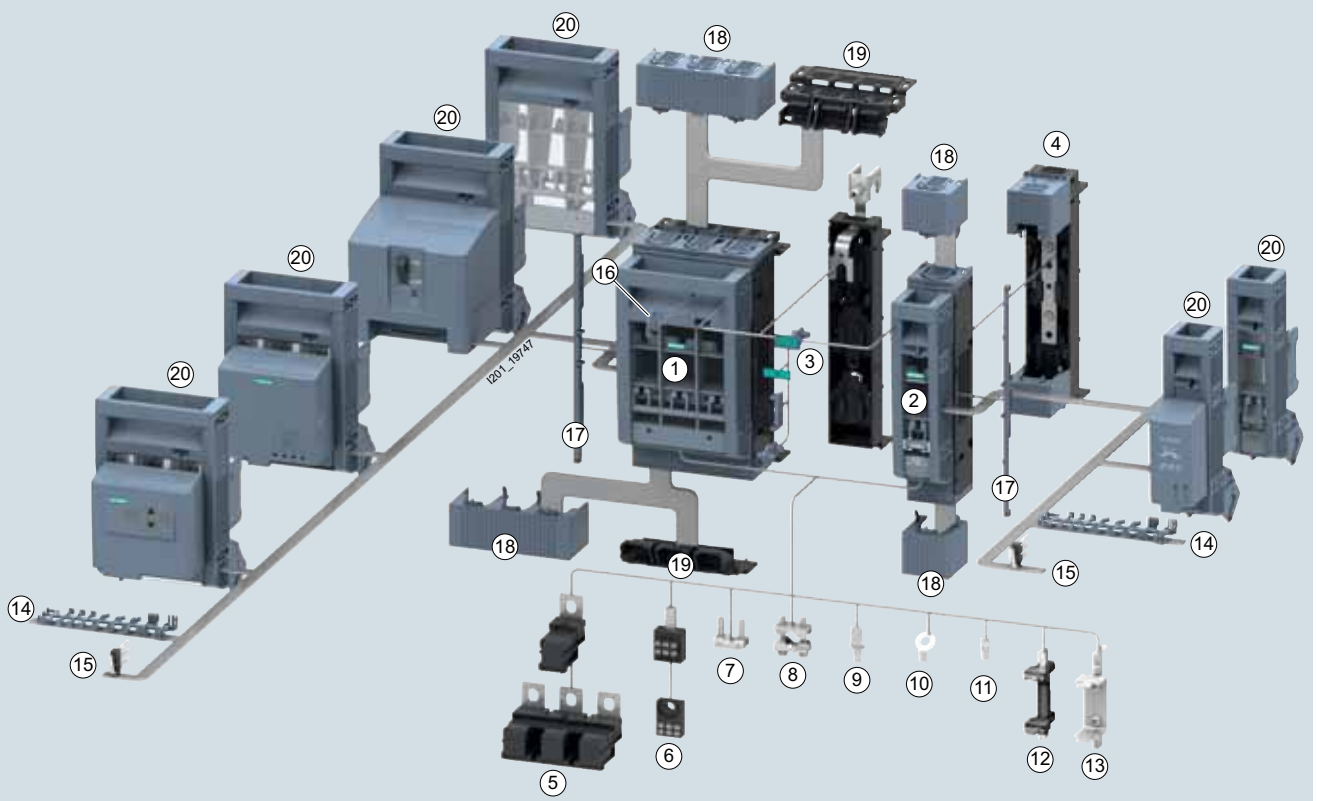

1. Предохранительный выключатель-разъединитель 3NP1, 3-полюсный, для монтажа на сборную шину
2. Предохранительный выключатель-разъединитель 3NP1, 1-полюсный, для монтажа на поверхности
3. Комплект для 4-полюсного монтажа на сборную шину
4. Комплект для 1-полюсного монтажа на сборную шину
5. Модуль подключения для перемещения клемм ниже уровня экрана 32 мм
6. Тройная клемма
7. Клемма с прижимной планкой
8. Призматическая клемма
9. Клемма вспомогательных цепей для рамочных зажимов
10. Клемма вспомогательных цепей для плоских клемм
11. Клемма вспомогательных цепей для призматических клемм и клемм с прижимной планкой
12. Контактный нож, одновременная коммутация
13. Контактный нож, включение с опережением, отключение с отставанием
14. Комплект для защиты от кражи электроэнергии
15. Вспомогательные контакты
16. Блокирующее устройство
17. Боковой держатель экрана
18. Клеммные крышки
19. Защита при обхвате для сборной шины
20. Держатели предохранителей с контролем предохранителей и без

© Siemens, 2019

Общие характеристики

Обзор компонентов и принадлежностей: предохранительные выключатели-разъединители 3NP1 для монтажа на панель, типоразмеры 1...3

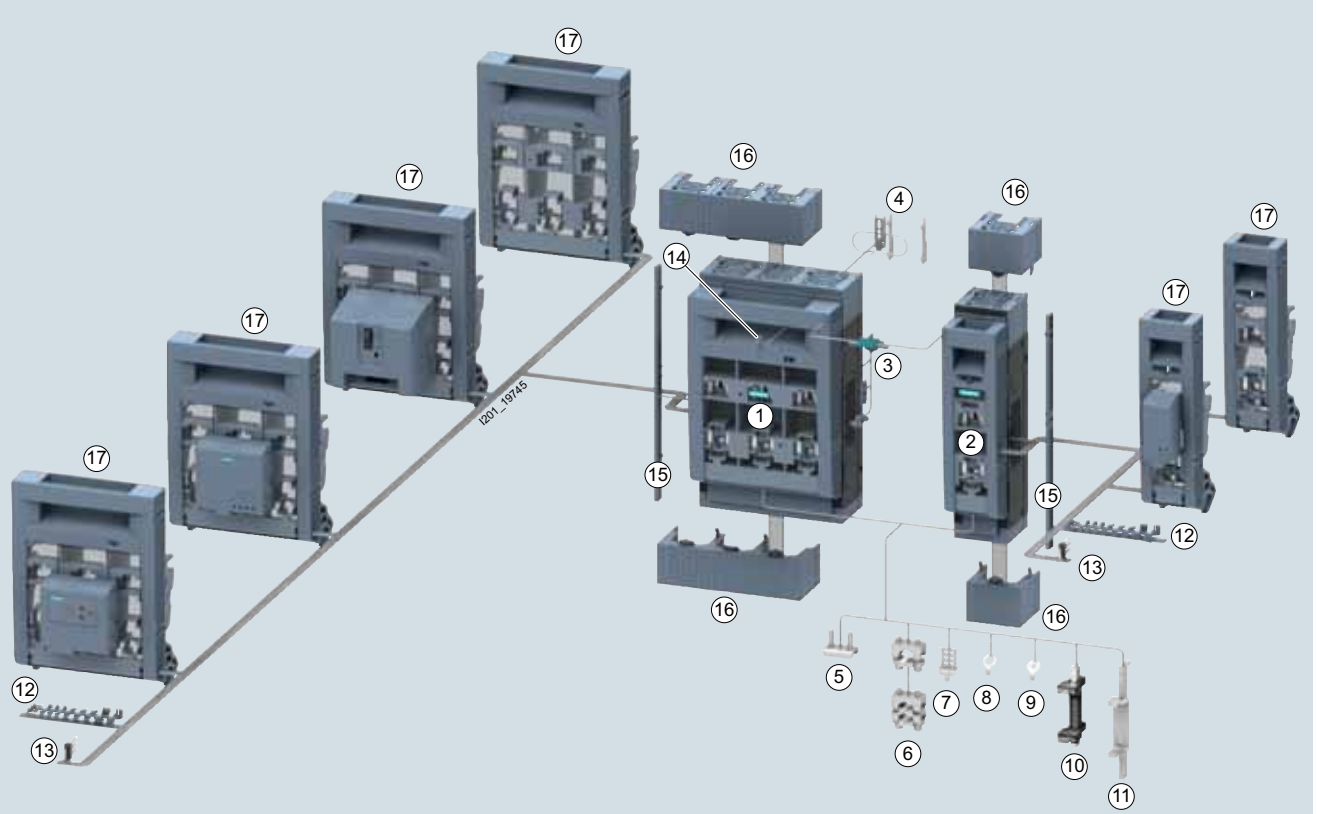

1. Предохранительный выключатель-разъединитель 3NP1, 3-полюсный, для монтажа на поверхности
2. Предохранительный выключатель-разъединитель 3NP1, 1-полюсный, для монтажа на поверхности
3. Комплект для механического соединения двух 3NP1
4. Набор для монтажа на монтажную рейку
5. Клемма с прижимной планкой
6. Призматическая клемма
7. Клемма вспомогательных цепей для рамочных зажимов
8. Клемма вспомогательных цепей для плоских клемм
9. Клемма вспомогательных цепей для призматических клемм и клемм с прижимной планкой
10. Контактный нож, одновременная коммутация
11. Контактный нож, включение с опережением, отключение с отставанием
12. Комплект для защиты от кражи электроэнергии
13. Вспомогательные контакты
14. Блокирующее устройство
15. Боковой держатель экрана
16. Клеммные крышки
17. Держатели предохранителей с контролем предохранителей и без

Количество в заказе должно быть равно или кратно минимальной партии (PS/P. unit)

© Siemens, 2019

Обзор компонентов и принадлежностей: предохранительные выключатели-разъединители 3NP1 для монтажа на системы сборных шин, типоразмеры 1...3

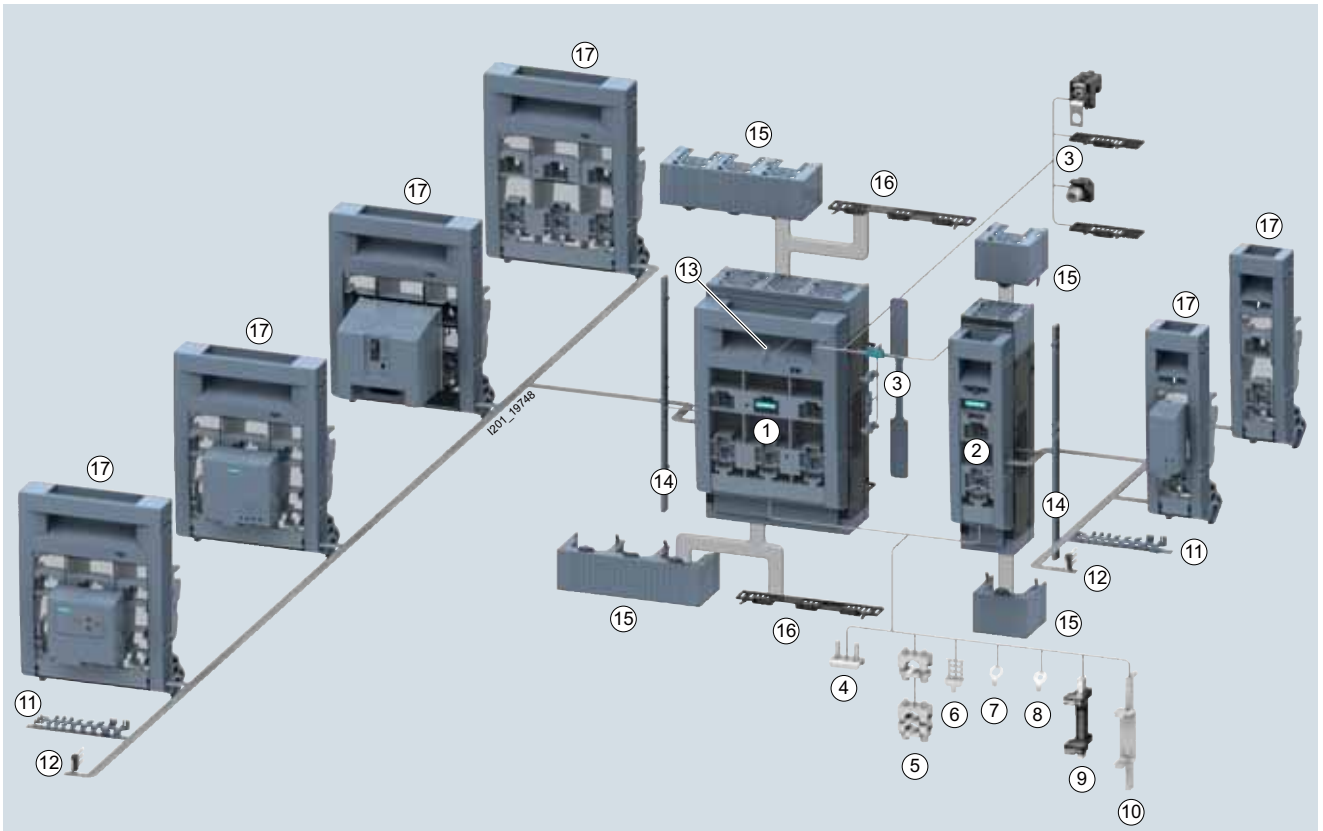

1. Предохранительный выключатель-разъединитель 3NP1, 3-полюсный, для монтажа на сборную шину
2. Предохранительный выключатель-разъединитель 3NP1, 1-полюсный, для монтажа на поверхности
3. Комплект для 4-полюсного монтажа на сборную шину
4. Клемма с прижимной планкой
5. Призматическая клемма
6. Клемма вспомогательных цепей для рамочных зажимов
7. Клемма вспомогательных цепей для плоских клемм
8. Клемма вспомогательных цепей для призматических клемм и клемм с прижимной планкой
9. Контактный нож, одновременная коммутация
10. Контактный нож, включение с опережением, отключение с отставанием
11. Комплект для защиты от кражи электроэнергии
12. Вспомогательные контакты
13. Блокирующее устройство
14. Боковой держатель экрана
15. Клеммные крышки
16. Защита при обхвате для сборной шины
17. Держатели предохранителей с контролем предохранителей и без

© Siemens, 2019

Общие характеристики

Технические характеристики

Технические характеристики для трех- и четырехполюсного применения

Стандарты			**IEC / EN 60947-1, IEC / EN 60947-3, VDE 0660, часть 7**				
Типоразмер			**000**	**00**	**1**	**2**	**3**
Общие технические характеристики							
Номинальный длительный ток I_u		А	160[1]	160	250	400	630
Для плавких вставок согласно IEC 60269-2		Типоразмер	000	00 и 000	1 и 0	2 и 1	3 и 2
Условный тепловой ток на открытом воздухе I_{th}		А	160[1]	160	250	400	630
Номинальное рабочее напряжение U_e[2]							
• При 50/60 Гц AC		В	690	690	690	690	690
• При DC (3 полюса, соединенные последовательно)		В	440	440	440	440	440
• При DC (2 полюса, соединенные последовательно)		В	240	240	240	240	240
• При категории применения AC-20B или DC-20B[3]		В	1000	1000	1000	1000	1000
Номинальное напряжение изоляции U_i[3]		В	1000	1000	1000	1000	1000
Номинальное импульсное выдерживаемое напряжение U_{imp}		кВ	8	8	8	8	8
Рабочий режим и режим короткого замыкания							
Номинальный рабочий ток I_e							
• При AC-21B, 22B, 23B	400 В AC	А	160	160	250	400	630
• При AC-21B	500 В AC	А	160	160	250	400	630
• При AC-22B	500 В AC	А	125	160	250	400	630
• При AC-23B	500 В AC	А	40	63	200	315	500
• При AC-21B	690 В AC	А	160	160	250	400	630
• При AC-22B	690 В AC	А	50	125	250	400	500
• При AC-23B	690 В AC	А	25	35	100	125	200
• При DC-21B (2 полюса, соединенные последовательно)	240 В DC	А	160	160	250	400	630
• При DC-22B (2 полюса, соединенные последовательно)	240 В DC	А	100	160	250	400	630
• При DC-23B (2 полюса, соединенные последовательно)	240 В DC	А	80	100	200	250	400
• При DC-21B (3 полюса, соединенные последовательно)	440 В DC	А	100	160	250	400	630
• При DC-22B (3 полюса, соединенные последовательно)	440 В DC	А	50	125	200	315	500
• При DC-23B (3 полюса, соединенные последовательно)	440 В DC	А	25	63	100	160	250
Номинальная включающая способность с контактными ножами при 500 В AC		кА	2	6	17	17	17
Номин. усл. ток короткого замыкания с предохранителями (при быстром включении)							
• Номинальный ток при 500/690 В		кА	80/80	80/80	80/50	80/50	50/50
• Допустимый сквозной ток предохранителей, пиковое значение		кА	10	15	25	40	50
Устойчивость к токам короткого замыкания с предохранителями (выключатель замкнут)							
• Номинальный ток при 500/690 В		кА	120/100	120/100	120/100	100/100	100/100
• Макс. допустимое значение I^2t предохранителей		кА²с	223	223	780	2150	5400
• Допустимый сквозной ток предохранителей, пиковое значение		кА	15	23	32	40	60
Потери мощности выключателя на один полюс при I_{th} (без учета предохранителей)		Вт	5	5	8	14	30
Макс. потери мощности использ. предохранителей (для одного предохранителя[4])		Вт	7,5[5]	12	23	34	48
Срок службы механической части, коммутационные циклы			2000	2000	1600	1000	1000
Степень защиты							
• Без пластикового экрана / крышки для кабельных наконечников			IP30 (выключатель закрыт) / IP20 (выключ. открыт)				
• С пластиковым экраном / крышкой для кабельных наконечников			IP40 (выключатель закрыт) / IP20 (выключ. открыт)				
Условия окружающей среды							
• Температура окружающей среды при эксплуатации[6]		°C	–25...+55				
• Температура окружающей среды при хранении[6]		°C	–50...+80				
• Монтажное положение			Вертикальное или горизонтальное (без ухудшения номинальных характеристик)				
• Степень загрязнения, макс.			3 (2 для исполнений с контролем предохранителей)				
Присоединение проводников главной цепи							
Макс. сечение круглых проводников (рамочный зажим)		мм²	50	70	185	300	300
Токовые шины или кабельные наконечники, макс. размеры							
• Плоские клеммы		мм x мм	--	24 x 12	25 x 18	34 x 18	40 x 18
• Рамочные зажимы		мм x мм	8 x 8	9 x 12	20 x 10	32 x 10	32 x 20
Момент затяжки							
• Плоские клеммы		Нм	--	10...12	10...12	10...12	10...12
• Рамочные зажимы		Нм	3,5...4	10	10	25	25

1) 160 А при использовании клеммы ввода питания 3NP1923-1BD00, в остальных случаях не более 100 А.

2) На устройствах с контролем предохранителей допустимый диапазон рабочего напряжения ограничен, см. стр. 7/170, технические характеристики контроля предохранителей.

3) До степени загрязнения 2, свыше этого — 690 В.

4) Значения действительны при использовании предохранителей LV HRC согласно IEC 60269-1 (характеристики gG, gL, aM). Предохранители для защиты полупроводниковых приборов выбирать в соответствии с таблицей, см. стр. 7/184

5) При эксплуатации до 160 А макс. 9 Вт.

6) Возможно ограничение температурного диапазона, в зависимости от используемых предохранителей: необходимо учитывать технические характеристики предохранителей.

Количество в заказе должно быть равно или кратно минимальной партии (PS/P. unit)

© Siemens, 2019

Технические характеристики для одно- и двухполюсного применения

Стандарты			**IEC / EN 60947-1, IEC / EN 60947-3, VDE 0660, часть 7**				
Типоразмер			**000**	**00**	**1**	**2**	**3**
Общие технические характеристики							
Номинальный длительный ток I_u		А	160[1)]	160	250	400	630
Для плавких вставок согласно IEC 60269-2		Типоразмер	000	00 и 000	1 и 0	2 и 1	3 и 2
Условный тепловой ток на открытом воздухе I_{th}		А	160[1)]	160	250	400	630
Номинальное рабочее напряжение U_e[2)]							
• При 50/60 Гц AC, 2-полюсное		В	240	240	240	240	240
• При 50/60 Гц AC, 2-полюсное		В	400	400	400	400	400
• При DC (1-полюсное)		В	120	120	120	120	120
• При DC (2-полюсное)		В	240	240	240	240	240
• При категории применения AC-20B или DC-20B[3)]		В	1000	1000	1000	1000	1000
Номинальное напряжение изоляции U_i[3)]		В	1000	1000	1000	1000	1000
Номинальное импульсное выдерживаемое напряжение U_{imp}		кВ	8	8	8	8	8
Рабочий режим и режим короткого замыкания							
Номинальный рабочий ток I_e							
• При AC-21B, 22B, 23B (1-полюсное)	240 В AC	А	160	160	250	400	630
• При AC-21B, 22B, 23B (2-полюсное)	400 В AC	А	160	160	250	400	630
• При DC-21B (1-полюсное)	120 В DC	А	160	160	250	400	630
• При DC-22B (1-полюсное)	120 В DC	А	100	160	250	400	630
• При DC-23B (1-полюсное)	120 В DC	А	80	100	200	250	400
• При DC-21B (2-полюсное)	240 В DC	А	160	160	250	400	630
• При DC-22B (2-полюсное)	240 В DC	А	100	160	250	400	630
• При DC-23B (2-полюсное)	240 В DC	А	80	100	200	250	400
Номинальная включающая способность с контактными ножами при 400 В AC		кА	2	6	17	17	17
Номин. условный ток короткого замыкания с предохранителями (при быстром включении)							
• Номинальный ток при 240 В (1-полюсное) / 400 В (2-полюсное)		кА	80/80	80/80	80/80	80/80	50/50
• Допустимый сквозной ток предохранителей, пиковое значение		кА	10	15	25	40	50
Устойчивость к токам короткого замыкания с предохранителями (выключатель замкнут)							
• Номинальный ток при 240 В (1-полюсное) / 400 В (2-полюсное)		кА	120/120	120/120	120/120	100/100	100/100
• Макс. допустимое значение I^2t предохранителей	240 В (1-полюсное)	кА²с	137	120	420	1155	3630
	400 В (2-полюсное)	кА²с	166	158	551	1515	4340
• Допустимый сквозной ток предохранителей, пиковое значение		кА	15	23	32	40	60
Потери мощности выключателя на один полюс при I_{th} (без учета предохранителей)		Вт	5	5	8	14	30
Макс. потери мощности использ. предохранителей (для одного предохранителя4))		Вт	7,5[5)]	12	23	34	48
Срок службы механической части, коммутационные циклы			2000	2000	1600	1000	1000
Степень защиты							
• Без пластикового экрана / крышки для кабельных наконечников			IP30 (выключатель закрыт) / IP20 (выключ. открыт)				
• С пластиковым экраном / крышкой для кабельных наконечников			IP40 (выключатель закрыт) / IP20 (выключ. открыт)				
Условия окружающей среды							
• Температура окружающей среды при эксплуатации[6)]			–25...+55				
• Температура окружающей среды при хранении[6)]		°C	–50...+80				
• Монтажное положение		°C	Вертикальное или горизонтальное (без ухудшения номинальных характеристик)				
• Степень загрязнения, макс.			3 (2 для исполнений с контролем предохранителей)				
Присоединение проводников главной цепи							
Макс. сечение круглых проводников (рамочный зажим)		мм²	50	70	185	300	300
Токовые шины или кабельные наконечники, макс. размеры							
• Плоские клеммы		мм x мм	--	24 x 12	25 x 18	34 x 18	40 x 18
• Рамочные зажимы		мм x мм	8 x 8	9 x 12	20 x 10	32 x 10	32 x 20
Момент затяжки							
• Плоские клеммы		Нм	--	10...12	10...12	10...12	10...12
• Рамочные зажимы		Нм	3,5...4	10	10	25	25

1) 160 А при использовании клеммы ввода питания 3NP1923-1BD00, в остальных случаях не более 100 А.

2) На устройствах с контролем предохранителей допустимый диапазон рабочего напряжения ограничен, см. стр. 7/170, технические характеристики контроля предохранителей.

3) До степени загрязнения 2, свыше этого — 690 В.

4) Значения действительны при использовании предохранителей LV HRC согласно IEC 602691 (характеристики gG, gL, aM). Предохранители для защиты полупроводниковых приборов выбирать в соответствии с таблицей, см. стр. 7/184.

5) При эксплуатации до 160 А макс. 9 Вт.

6) Возможно ограничение температурного диапазона, в зависимости от используемых предохранителей: необходимо учитывать технические характеристики предохранителей.

© Siemens, 2019

Общие характеристики

Вспомогательные контакты

Исполнение			3NP19..-1FA00	3NP19..-1FB00 (совместимы с электронным оборудованием)
Электрические характеристики				
Номинальное рабочее напряжение U_e				
• При 50/60 Гц AC		В	230	230
• При DC		В	230	--
Номинальный рабочий ток I_e				
• При AC-12	230 В AC	А	5	---
• При AC-13	230 В AC	А	---	0,1
• При AC-15	230 В AC	А	2	---
• При DC-13	230 В DC	А	0,2	---
• При DC-14	24 В DC	А	0,45	---
Условный тепловой ток на открытом воздухе I_{th}		А	5	0,1
Номинальное напряжение изоляции U_i		В	250	250
Подключение				
Тип подключения			Гнездовой наконечник 2,8 x 0,5 мм	
Сечение подключаемых проводников, макс.		мм²	1	1

Контроль предохранителей

Исполнение			MFM	EFM10	EFM15					EFM20	EFM25
					3-полюсный		1-полюсный				
Род тока -->			AC/DC	AC	AC	DC	AC	DC	AC/DC	AC	DC
Номинальное рабочее напряжение U_e устройства 3NP11[1)]											
• При 50/60 Гц AC	Мин.	В	24	230	190	--	110	--	24	230	--
	Макс.	В	690	690	690	--	690	--	240	690	--
• При DC	Мин.	В	24	--	--	220	--	120	24	--	220
	Макс.	В	240	--	--	440	--	440	250	--	440
Сигнальные контакты											
Тип и число сигнальных контактов			1 НО + 1 НЗ	1 ПК	1 НО	1 НО	1 НО	1 НО	1 НО	2 ПК[2)]	2 ПК[2)]
Номинальное рабочее напряжение U_e											
• При 50/60 Гц AC		В	230	24	24	24	24	24	24	24	24
• При DC		В	230	24	24	24	24	24	24	24	24
Номинальный рабочий ток I_e											
• При AC-15	24 В AC	А	6	1,5	1,5	1,5	1,5	1,5	1,5	1,5	1,5
	230 В AC	А	6	--	--	--	--	--	--	--	--
• При DC-13	24 В DC	А	2	1	1	1	1	1	1	1	1
	230 В DC	А	0,5	--	--	--	--	--	--	--	--
Подключение сигнальных контактов											
Сечение подключаемых проводников макс.		мм²	2,5	2,5	2,5	2,5	2,5	2,5	2,5	2,5	2,5
Момент затяжки		Нм	2,5...1,2	0,5...1,2	0,5...1,2	0,5...1,2	0,5...1,2	0,5...1,2	0,5...1,2	0,5...1,2	0,5...1,2

1) Следует учитывать, что у предохранительного выключателя-разъединителя с контролем предохранителей допустимый диапазон напряжений в главной цепи ограничен. При выходе за пределы допустимого диапазона рабочего напряжения существует опасность, что контроль предохранителей выйдет из строя или перестанет функционировать.

2) Один переключающий контакт для сигнализации о срабатывании предохранителя и один переключающий контакт для сигнализации неисправностей в сети (повышенное/пониженное напряжение и выпадение фазы).

Количество в заказе должно быть равно или кратно минимальной партии (PS/P. unit)

© Siemens, 2019

Обзор

Устройства		Описание	Стр.
3NP1 для установки на монтажную панель			
	**Устройства для установки на монтажную панель**	• 1-/3- и 4-полюсные предохранительные выключатели-разъединители • Подключение через рамочные зажимы или плоские клеммы (от NH00) • Типоразмеры от NH000 до NH3	7/172
3NP1 для систем сборных шин 40 мм			
	**Устройства для систем сборных шин с расстоянием между шинами 40 мм**	• 3-полюсные предохранительные выключатели-разъединители • Подключение через рамочные зажимы или плоские клеммы (от NH00) • Типоразмеры от NH000 до NH00	7/174
3NP1 для систем сборных шин 60 мм			
	**Устройства для систем сборных шин с расстоянием между шинами 60 мм**	• 3- и 4-полюсные предохранительные выключатели-разъединители • Подключение через рамочные зажимы или плоские клеммы (от NH00) • Типоразмеры от NH000 до NH3	7/175
Принадлежности и запасные части			
	**Клеммы**	• Клеммы с прижимной планкой • Призматические клеммы, одиночные и двойные • Тройные клеммы • Модуль подключения • Клемма ввода питания • Клеммы вспомогательной цепи	7/178
	**3-фазная сборная шина**	Сборная шина для шунтирования нескольких 3NP1 типоразмера NH000 со стороны питания	7/178
	**Вспомогательные контакты**	Вспомогательный контакт для дистанционной проверки коммутационного положения 3NP1	7/178
	**Контактные ножи**	• Для использования в 3NP1, если требуется только функция разъединения • Для 4-полюсных 3NP1 в нейтральном проводнике • Одновременная коммутация с предохранителями или включение с опережением, отключение с отставанием	7/179
	**Монтажные комплекты**	Монтажные комплекты • для монтажа на рейку типоразмеров от NH000 до NH1; • защиты от кражи электроэнергии; • дооснащения функцией запирания; • механического соединения 1- и 3-полюсных 3NP1; • 4-полюсного монтажа на сборные шины; • 1-полюсного монтажа на сборные шины	7/179
	**Крышки**	• Экраны для 3-полюсных 3NP1 и держатели экрана • Клеммные крышки • Защита при обхвате устройства, монтируемого на сборные шины	7/180
	**Держатели предохранителей**	• Держатели предохранителей стандартные без контроля предохранителей • Держатели предохранителей с контролем предохранителей для дооснащения	7/182

© Siemens, 2019

Установка на монтажную панель

Данные для выбора и заказа

	Типоразмер	Номинальный ток I_u	Число полюсов	DT	Номер для заказа: www.siemens.com/product?номер для заказа	PU (UNIT, SET, M)	PS / P. unit
		A		d			
С плоскими клеммами							
	Базовые устройства без контроля предохранителей						
 3NP1131-1CA10	00	160	1 NEW		**3NP1131-1CA10**	1	1 шт.
			3		**3NP1133-1CA10**	1	1 шт.
			4 NEW		**3NP1134-1CA10**	1	1 шт.
	1	250	1 NEW		**3NP1141-1DA10**	1	1 шт.
			3		**3NP1143-1DA10**	1	1 шт.
			4 NEW		**3NP1144-1DA10**	1	1 шт.
	2	400	1 NEW		**3NP1151-1DA10**	1	1 шт.
			3		**3NP1153-1DA10**	1	1 шт.
			4 NEW		**3NP1154-1DA10**	1	1 шт.
 3NP1133-1CA10	3	630	1 NEW [3]		**3NP1161-1DA10**	1	1 шт.
			3		**3NP1163-1DA10**	1	1 шт.
			4 NEW [3]		**3NP1164-1DA10**	1	1 шт.
	С электромеханическим контролем предохранителей MFM [1]						
 3NP1133-1CA11	00	160	3		**3NP1133-1CA11**	1	1 шт.
	1	250	3		**3NP1143-1DA11**	1	1 шт.
	2	400	3		**3NP1153-1DA11**	1	1 шт.
	3	630	3		**3NP1163-1DA11**	1	1 шт.
	С электронным контролем предохранителей EFM10 [1]						
 3NP1133-1CA12	00	160	3		**3NP1133-1CA12**	1	1 шт.
	1	250	3		**3NP1143-1DA12**	1	1 шт.
	2	400	3		**3NP1153-1DA12**	1	1 шт.
	3	630	3		**3NP1163-1DA12**	1	1 шт.
	С электронным контролем предохранителей EFM15 [1][2] NEW						
 3NP1131-1CA14	00	160	1		**3NP1131-1CA14**	1	1 шт.
			3		**3NP1133-1CA14**	1	1 шт.
	1	250	1		**3NP1141-1DA14**	1	1 шт.
			3		**3NP1143-1DA14**	1	1 шт.
	2	400	1		**3NP1151-1DA14**	1	1 шт.
			3		**3NP1153-1DA14**	1	1 шт.
	3	630	1 [3]		**3NP1161-1DA14**	1	1 шт.
			3 [3]		**3NP1163-1DA14**	1	1 шт.
	С электронным контролем предохранителей EFM20 [1]						
 3NP1131-1CA13	00	160	3		**3NP1133-1CA13**	1	1 шт.
	1	250	3		**3NP1143-1DA13**	1	1 шт.
	2	400	3		**3NP1153-1DA13**	1	1 шт.
	3	630	3		**3NP1163-1DA13**	1	1 шт.

[1] Описание особенностей различных вариантов контроля предохранителей см. на стр. 7/160

[2] Диапазон напряжений EFM15: 1-полюсные: 24...240 В AC (между фазой и N) / 24...250 В DC (между L+ и L–);
3-полюсные: 190...690 В AC (фаза-фаза), другие диапазоны напряжений доступны как принадлежности.

[3] Ориентировочная готовность к поставке: 3-й квартал 2019 года.

Количество в заказе должно быть равно или кратно минимальной партии (PS/P. unit)

© Siemens, 2019

	Типоразмер	Номинальный ток I_u	Число полюсов	DT	Номер для заказа: www.siemens.com/product?номер для заказа	PU (UNIT, SET, M)	PS / P. unit
		A		d			
С рамочными зажимами							
 3NP1121-1CA20	***Базовые устройства без контроля предохранителей***						
	000	100[1]	1 NEW	▸	**3NP1121-1CA20**	1	1 шт.
			3	▸	**3NP1123-1CA20**	1	1 шт.
			4 NEW	▸	**3NP1124-1CA20**	1	1 шт.
	00	160	1 NEW	▸	**3NP1131-1CA20**	1	1 шт.
			3	▸	**3NP1133-1CA20**	1	1 шт.
			4 NEW	▸	**3NP1134-1CA20**	1	1 шт.
	1	250	1 NEW		**3NP1141-1DA20**	1	1 шт.
			3		**3NP1143-1DA20**	1	1 шт.
			4 NEW		**3NP1144-1DA20**	1	1 шт.
 3NP1123-1CA20	2	400	1 NEW		**3NP1151-1DA20**	1	1 шт.
			3		**3NP1153-1DA20**	1	1 шт.
			4 NEW		**3NP1154-1DA20**	1	1 шт.
	3	630	1 NEW[4]		**3NP1161-1DA20**	1	1 шт.
			3		**3NP1163-1DA20**	1	1 шт.
			4 NEW[4]		**3NP1164-1DA20**	1	1 шт.
	С электромеханическим контролем предохранителей MFM[2]						
 3NP1133-1DA21	00	160	3		**3NP1133-1CA21**	1	1 шт.
	1	250	3		**3NP1143-1DA21**	1	1 шт.
	2	400	3		**3NP1153-1DA21**	1	1 шт.
	3	630	3		**3NP1163-1DA21**	1	1 шт.
	С электронным контролем предохранителей EFM10[2]						
 3NP1133-1CA22	000	100[1]	3		**3NP1123-1CA22**	1	1 шт.
	00	160	3		**3NP1133-1CA22**	1	1 шт.
	1	250	3		**3NP1143-1DA22**	1	1 шт.
	2	400	3		**3NP1153-1DA22**	1	1 шт.
	3	630	3		**3NP1163-1DA22**	1	1 шт.
	С электронным контролем предохранителей EFM15[2][3] NEW						
 3NP1131-1CA24	000	100[1]	1		**3NP1121-1CA24**	1	1 шт.
			3		**3NP1123-1CA24**	1	1 шт.
	00	160	1		**3NP1131-1CA24**	1	1 шт.
			3		**3NP1133-1CA24**	1	1 шт.
	1	250	1		**3NP1141-1DA24**	1	1 шт.
			3		**3NP1143-1DA24**	1	1 шт.
	2	400	1		**3NP1151-1DA24**	1	1 шт.
			3		**3NP1153-1DA24**	1	1 шт.
	3	630	1[4]		**3NP1161-1DA24**	1	1 шт.
			3[4]		**3NP1163-1DA24**	1	1 шт.
	С электронным контролем предохранителей EFM20[2]						
 3NP1133-1CA23	000	100[1]	3		**3NP1123-1CA23**	1	1 шт.
	00	160	3		**3NP1133-1CA23**	1	1 шт.
	1	250	3		**3NP1143-1DA23**	1	1 шт.
	2	400	3		**3NP1153-1DA23**	1	1 шт.
	3	630	3		**3NP1163-1DA23**	1	1 шт.

[1] 160 А при использовании клеммы ввода питания 3NP1123-1BD00.

[2] Описание особенностей различных вариантов контроля предохранителей см. на стр. 7/160.

[3] Диапазон напряжений EFM15: 1-полюсные: 24...240 В AC (между фазой и N) / 24...250 В DC (между L+ и L–);
3-полюсные: 190...690 В AC (фаза-фаза), другие диапазоны напряжений доступны как принадлежности.

[4] Ориентировочная готовность к поставке: 3-й квартал 2019 года.

© Siemens, 2019

Для системы сборных шин 40 мм

Данные для выбора и заказа

	Типоразмер	Номинальный ток I_u	Число полюсов	DT	Для системы сборных шин «Сименс» 8US[1] Номер для заказа: www.siemens.com/product?номер для заказа	PU (UNIT, SET, M)	PS / P. unit	DT	Для системы сборных шин «Риттал» RiLine 60[2] Номер для заказа: www.siemens.com/product?номер для заказа	PU (UNIT, SET, M)	PS / P. unit
		A		d				d			
С плоскими клеммами											
 3NP1133-1BB10	***Базовые устройства без контроля предохранителей***										
	00	160	3		**3NP1133-1BB10**	1	1 шт.		**3NP1133-1JB10**	1	1 шт.
	С электромеханическим контролем предохранителей MFM[3]										
	00	160	3		**3NP1133-1BB11**	1	1 шт.		**3NP1133-1JB11**	1	1 шт.
	С электронным контролем предохранителей EFM10[3]										
	00	160	3		**3NP1133-1BB12**	1	1 шт.		**3NP1133-1JB12**	1	1 шт.
	С электронным контролем предохранителей EFM20[3]										
	00	160	3		**3NP1133-1BB13**	1	1 шт.		**3NP1133-1JB13**	1	1 шт.
С рамочными зажимами											
 3NP1123-1JB22	***Базовые устройства без контроля предохранителей***										
	000	100[4]	3		**3NP1123-1BB20**	1	1 шт.		**3NP1123-1JB20**	1	1 шт.
	00	160	3		**3NP1133-1BB20**	1	1 шт.		**3NP1133-1JB20**	1	1 шт.
	С электромеханическим контролем предохранителей MFM[3]										
	00	160	3		**3NP1133-1BB21**	1	1 шт.		**3NP1133-1JB21**	1	1 шт.
	С электронным контролем предохранителей EFM10[3]										
	000	100[4]	3		**3NP1123-1BB22**	1	1 шт.		**3NP1123-1JB22**	1	1 шт.
	00	160	3		**3NP1133-1BB22**	1	1 шт.		**3NP1133-1JB22**	1	1 шт.
	С электронным контролем предохранителей EFM20[3]										
	000	100[4]	3		**3NP1123-1BB23**	1	1 шт.		**3NP1123-1JB23**	1	1 шт.
	00	160	3		**3NP1133-1BB23**	1	1 шт.		**3NP1133-1JB23**	1	1 шт.

[1] С защитой при обхвате устройства, подходящей для систем сборных шин «Сименс» 8US и «Риттал» 40 мм без поддона основания, неприменимо для шин с Т-образным профилем; поставляются с кабельным отводом внизу с возможностью самостоятельного переоборудования.

[2] С защитой при обхвате устройства, подходящей для системы сборных шин «Риттал» 40 мм с поддоном основания, неприменимо для шин с Т-образным профилем; поставляются с кабельным отводом внизу с возможностью самостоятельного переоборудования.

[3] Описание особенностей различных вариантов контроля предохранителей см. на стр. 7/160

[4] 160 А при использовании клеммы ввода питания 3NP1123-1BD00.

Количество в заказе должно быть равно или кратно минимальной партии (PS/P. unit)

© Siemens, 2019

Данные для выбора и заказа

	Типораз-мер	Номинальный ток I_u	Число по-люсов	DT	Для системы сборных шин «Сименс» 8US[1] Номер для заказа: www.siemens.com/product?номер для заказа	PU (UNIT, SET, M)	PS / P. unit	DT	Для системы сборных шин «Риттал» RiLine 60[2] Номер для заказа: www.siemens.com/product?номер для заказа	PU (UNIT, SET, M)	PS / P. unit
		A		d				d			
С плоскими клеммами											
 3NP1133-1BC10					***Базовые устройства без контроля предохранителей***						
	00	160	3		**3NP1133-1BC10**	1	1 шт.		**3NP1133-1JC10**	1	1 шт.
			4 NEW		**3NP1134-1BC10**	1	1 шт.		---		
	1	250	3		**3NP1143-1BC10**	1	1 шт.		**3NP1143-1JC10**	1	1 шт.
			4 NEW		**3NP1144-1BC10**	1	1 шт.		---		
	2	400	3		**3NP1153-1BC10**	1	1 шт.		**3NP1153-1JC10**	1	1 шт.
			4 NEW		**3NP1154-1BC10**	1	1 шт.		---		
	3	630	3		**3NP1163-1BC10**	1	1 шт.		**3NP1163-1JC10**	1	1 шт.
			4 NEW[5]		**3NP1164-1BC10**	1	1 шт.		---		
 3NP1133-1JC11					***С электромеханическим контролем предохранителей MFM[3]***						
	00	160	3		**3NP1133-1BC11**	1	1 шт.		**3NP1133-1JC11**	1	1 шт.
	1	250	3		**3NP1143-1BC11**	1	1 шт.		**3NP1143-1JC11**	1	1 шт.
	2	400	3		**3NP1153-1BC11**	1	1 шт.		**3NP1153-1JC11**	1	1 шт.
	3	630	3		**3NP1163-1BC11**	1	1 шт.		**3NP1163-1JC11**	1	1 шт.
 3NP1133-1JC12					***С электронным контролем предохранителей EFM10[3]***						
	00	160	3		**3NP1133-1BC12**	1	1 шт.		**3NP1133-1JC12**	1	1 шт.
	1	250	3		**3NP1143-1BC12**	1	1 шт.		**3NP1143-1JC12**	1	1 шт.
	2	400	3		**3NP1153-1BC12**	1	1 шт.		**3NP1153-1JC12**	1	1 шт.
	3	630	3		**3NP1163-1BC12**	1	1 шт.		**3NP1163-1JC12**	1	1 шт.
 3NP1133-1BC14					***С электронным контролем предохранителей EFM15[3][4]*** NEW						
	00	160	3		**3NP1133-1BC14**	1	1 шт.		---		
	1	250	3		**3NP1143-1BC14**	1	1 шт.		---		
	2	400	3		**3NP1153-1BC14**	1	1 шт.		---		
	3	630	3[5]		**3NP1163-1BC14**	1	1 шт.		---		
 3NP1133-1JC13					***С электронным контролем предохранителей EFM20[3]***						
	00	160	3		**3NP1133-1BC13**	1	1 шт.		**3NP1133-1JC13**	1	1 шт.
	1	250	3		**3NP1143-1BC13**	1	1 шт.		**3NP1143-1JC13**	1	1 шт.
	2	400	3		**3NP1153-1BC13**	1	1 шт.		**3NP1153-1JC13**	1	1 шт.
	3	630	3		**3NP1163-1BC13**	1	1 шт.		**3NP1163-1JC13**	1	1 шт.

[1] С защитой при обхвате устройства, подходящей для систем сборных шин «Сименс» 8US 60 мм, Wöhner Classic и «Риттал» RiLine60 без поддона основания, неприменимо для шин с Т-образным профилем; поставляются с кабельным отводом внизу с возможностью самостоятельного переоборудования.

[2] С защитой при обхвате устройства, подходящей для системы сборных шин «Риттал» RiLine60 с поддоном основания, неприменимо для шин с Т-образным профилем; поставляются с кабельным отводом внизу с возможностью самостоятельного переоборудования.

[3] Описание особенностей различных вариантов контроля предохранителей см. на стр. 7/160

[4] Диапазон напряжений EFM15: 3-полюсные: 190...690 В AC (фаза-фаза), другие диапазоны напряжений доступны как принадлежности.

[5] Ориентировочная готовность к поставке: 3-й квартал 2019 года.

© Siemens, 2019

Для системы сборных шин 60 мм

	Типоразмер	Номинальный ток I_u	Число полюсов	DT	Для системы сборных шин «Сименс» 8US[1] Номер для заказа: www.siemens.com/product?номер для заказа	PU (UNIT, SET, M)	PS / P. unit	DT	Для системы сборных шин «Риттал» RiLine 60[2] Номер для заказа: www.siemens.com/product?номер для заказа	PU (UNIT, SET, M)	PS / P. unit
		A		d				d			
С рамочными зажимами											
 3NP1133-1BB23	***Базовые устройства без контроля предохранителей***										
	000	100[3]	3		**3NP1123-1BC20**	1	1 шт.		**3NP1123-1JC20**	1	1 шт.
			4 NEW		**3NP1124-1BC20**	1	1 шт.		---		
	00	160	3		**3NP1133-1BC20**	1	1 шт.		**3NP1133-1JC20**	1	1 шт.
			4 NEW		**3NP1134-1BC20**	1	1 шт.		---		
	1	250	3		**3NP1143-1BC20**	1	1 шт.		**3NP1143-1JC20**	1	1 шт.
			4 NEW		**3NP1144-1BC20**	1	1 шт.		---		
	2	400	3		**3NP1153-1BC20**	1	1 шт.		**3NP1153-1JC20**	1	1 шт.
			4 NEW		**3NP1154-1BC20**	1	1 шт.		---		
	3	630	3		**3NP1163-1BC20**	1	1 шт.		**3NP1163-1JC20**	1	1 шт.
			4 NEW[6]		**3NP1164-1BC20**	1	1 шт.		---		
 3NP1133-1BC21	***С электромеханическим контролем предохранителей MFM[4]***										
	00	160	3		**3NP1133-1BC21**	1	1 шт.		**3NP1133-1JC21**	1	1 шт.
	1	250	3		**3NP1143-1BC21**	1	1 шт.		**3NP1143-1JC21**	1	1 шт.
	2	400	3		**3NP1153-1BC21**	1	1 шт.		**3NP1153-1JC21**	1	1 шт.
	3	630	3		**3NP1163-1BC21**	1	1 шт.		**3NP1163-1JC21**	1	1 шт.
 3NP1133-1BC22	***С электронным контролем предохранителей EFM10[4]***										
	000	100[3]	3		**3NP1123-1BC22**	1	1 шт.		**3NP1123-1JC22**	1	1 шт.
	00	160	3		**3NP1133-1BC22**	1	1 шт.		**3NP1133-1JC22**	1	1 шт.
	1	250	3		**3NP1143-1BC22**	1	1 шт.		**3NP1143-1JC22**	1	1 шт.
	2	400	3		**3NP1153-1BC22**	1	1 шт.		**3NP1153-1JC22**	1	1 шт.
	3	630	3		**3NP1163-1BC22**	1	1 шт.		**3NP1163-1JC22**	1	1 шт.
 3NP1133-1BC24	***С электронным контролем предохранителей EFM15[5]*** NEW										
	000	100[3]	3		**3NP1123-1BC24**	1	1 шт.		---		
	00	160	3		**3NP1133-1BC24**	1	1 шт.		---		
	1	250	3		**3NP1143-1BC24**	1	1 шт.		---		
	2	400	3		**3NP1153-1BC24**	1	1 шт.		---		
	3	630	3[6]		**3NP1163-1BC24**	1	1 шт.		---		
 3NP1133-1BC23	***С электронным контролем предохранителей EFM20[4]***										
	000	100[3]	3		**3NP1123-1BC23**	1	1 шт.		**3NP1123-1JC23**	1	1 шт.
	00	160	3		**3NP1133-1BC23**	1	1 шт.		**3NP1133-1JC23**	1	1 шт.
	1	250	3		**3NP1143-1BC23**	1	1 шт.		**3NP1143-1JC23**	1	1 шт.
	2	400	3		**3NP1153-1BC23**	1	1 шт.		**3NP1153-1JC23**	1	1 шт.
	3	630	3		**3NP1163-1BC23**	1	1 шт.		**3NP1163-1JC23**	1	1 шт.

1) С защитой при обхвате устройства, подходящей для систем сборных шин «Сименс» 8US 60 мм, Wöhner Classic и «Риттал» RiLine60 без поддона основания, неприменимо для шин с Т-образным профилем; поставляются с кабельным отводом внизу с возможностью самостоятельного переоборудования.

2) С защитой при обхвате устройства, подходящей для системы сборных шин «Риттал» RiLine60 с поддоном основания, неприменимо для шин с Т-образным профилем; поставляются с кабельным отводом внизу с возможностью самостоятельного переоборудования.

3) 160 А при использовании клеммы ввода питания 3NP1123-1BD00.

4) Описание особенностей различных вариантов контроля предохранителей см. на стр. 7/160

5) Диапазон напряжений EFM15: 3-полюсные: 190...690 В AC (фаза-фаза), другие диапазоны напряжений доступны как принадлежности.

6) Ориентировочная готовность к поставке: 3-й квартал 2019 года.

Количество в заказе должно быть равно или кратно минимальной партии (PS/P. unit)

© Siemens, 2019

Данные для выбора и заказа

	Для типоразмера	Сечение присоединяемых проводников A	Число полюсов	DT d	Номер для заказа: www.siemens.com/product?номер для заказа	PU (UNIT, SET, M)	PS / P. unit
Принадлежности для подключения							
	Пакеты клемм содержат достаточное число деталей, чтобы оборудовать клеммами одну сторону 3NP1. Если необходимо оборудовать и сторону питания, и выход, следует заказывать два пакета.						
	Клеммы с прижимной планкой						
 3NP1931-1BA00	Для 3NP1 с плоскими клеммами для подключения медных проводников						
	00	1,5 ... 70	1 NEW		**3NP1931-1BA00**	1	1 шт.
			3		**3NP1933-1BA00**	1	1 шт.
	1	70 ... 120	1 NEW		**3NP1941-1BA00**	1	1 шт.
			3		**3NP1943-1BA00**	1	1 шт.
	2	120 ... 240	1 NEW		**3NP1951-1BA00**	1	1 шт.
			3		**3NP1953-1BA00**	1	1 шт.
	3	150 ... 300	1 NEW		**3NP1961-1BA00**	1	1 шт.
			3		**3NP1963-1BA00**	1	1 шт.
	Призматические клеммы, одиночные						
 3NP1931-1BB10	Для 3NP1 с плоскими клеммами для подключения медных и алюминиевых проводников						
	00	35 ... 95	1 NEW		**3NP1931-1BB10**	1	1 шт.
			3		**3NP1933-1BB10**	1	1 шт.
	1	70 ... 150	1 NEW		**3NP1941-1BB10**	1	1 шт.
			3		**3NP1943-1BB10**	1	1 шт.
	2	120 ... 240	1 NEW		**3NP1951-1BB10**	1	1 шт.
			3		**3NP1953-1BB10**	1	1 шт.
	3	150 ... 300	1 NEW		**3NP1961-1BB10**	1	1 шт.
			3		**3NP1963-1BB10**	1	1 шт.
	Призматические клеммы, двойные						
	Для 3NP1 с плоскими клеммами для подключения медных и алюминиевых проводников						
	1	2 x 35 ... 70	1 NEW		**3NP1941-1BB20**	1	1 шт.
			3		**3NP1943-1BB20**	1	1 шт.
	2	2 x 70 ... 120	1 NEW		**3NP1951-1BB20**	1	1 шт.
			3		**3NP1953-1BB20**	1	1 шт.
	3	2 x 150 ... 185	1 NEW		**3NP1961-1BB20**	1	1 шт.
3NP1941-1BB20			3		**3NP1963-1BB20**	1	1 шт.
	Тройные клеммы						
 3NP1931-1BE10	Для 3NP1 с плоскими клеммами для подключения медных проводников						
	00	3 x 2.5 ... 16	1 NEW		**3NP1931-1BE10**	1	1 шт.
			3		**3NP1933-1BE10**	1	1 шт.
	Для 3NP1 с рамочными зажимами для подключения медных проводников						
	000 и 00	3 x 2.5 ... 16	1 NEW		**3NP1921-1BE20**	1	1 шт.
			3		**3NP1923-1BE20**	1	1 шт.
3NP1921-1BE20							
	Модуль подключения						
 3NP1933-1BC00	Для уровня защиты 32 мм, с рамочными зажимами Для 3NP1 с плоскими клеммами для подключения медных проводников						
	00	3 x 6 ... 70	3		**3NP1933-1BC00**	1	1 шт.
			1 NEW		**3NP1931-1BC00**	1	1 шт.
	Клемма ввода питания						
	Для 3NP1123 с рамочными зажимами при токе до 160 A или для подключения питающих медных проводников при использовании 3-фазной сборной шины						
	000	16 ... 95	1 NEW		**3NP1921-1BD00**	1	1 шт.
			3		**3NP1923-1BD00**	1	1 шт.
3NP1923-1BD00							

7

© Siemens, 2019

Принадлежности

	Исполнение	Для типоразмера	DT d	Номер для заказа: www.siemens.com/product?номер для заказа	PU (UNIT, SET, M)	PS / P. unit
Клеммы вспомогательной цепи						
	Для подключения небольших потребителей к клеммам 3NP1. Подключение через гнездовые наконечники 6,3 × 0,8 мм, не более 5 А (1 комплект = 3 шт.)					
 3NP1933-1BG40	• для рамочных зажимов	000		**3NP1923-1BG40**	1	1 шт.
		00		**3NP1933-1BG40**	1	1 шт.
		1		**3NP1943-1BG40**	1	1 шт.
		2, 3		**3NP1953-1BG40**	1	1 шт.
	• для плоских клемм	00		**3NP1933-1BG10**	1	1 шт.
		1, 2, 3		**3NP1943-1BG10**	1	1 шт.
 3NP1933-1BG10	• для призматических клемм и клемм с прижимной планкой	00		**3NP1933-1BG30**	1	1 шт.
		1		**3NP1943-1BG30**	1	1 шт.
		2, 3		**3NP1953-1BG30**	1	1 шт.
3-фазная сборная шина						
	Для шунтирования 3NP1 типоразмера NH000, монтируемого на панель, со стороны питания, макс. I_u всей системы 225 А					
	3-фазная сборная шина (1 уп. = 5 шт.)					
 3NP1923-1BF30	• для 2 x 3NP1	000		**3NP1923-1BF20**	1	1 шт.
	• для 3 x 3NP1	000		**3NP1923-1BF30**	1	1 шт.
	• для 4 x 3NP1	000		**3NP1923-1BF40**	1	1 шт.
	Соединительная шина (1 уп. = 3 шт.)					
 3NP1923-1BF50	• для соединения двух 3-фазных сборных шин	000		**3NP1923-1BF50**	1	1 шт.
	Защитная крышка					
 3NP1923-1BF10	• Для 1 пустого участка при использовании 3-фазных сборных шин (1 комплект = 20 шт.)	000		**3NP1923-1BF10**	1	1 шт.
	Клемма ввода питания					
 3NP1923-1BD00	• Для подвода питания при использовании 3-фазной сборной шины (1 комплект = 3 клеммы)			**3NP1923-1BD00**	1	1 шт.
Вспомогательные контакты						
 3NP1930-1FA00	• 1 переключающий контакт	000		**3NP1920-1FA00**	1	1 шт.
		00		**3NP1930-1FA00**	1	1 шт.
		1, 2, 3		**3NP1940-1FA00**	1	1 шт.
	• 1 переключающий контакт, совместимый с электронными компонентами	000		**3NP1920-1FB00**	1	1 шт.
		00		**3NP1930-1FB00**	1	1 шт.
		1, 2, 3		**3NP1940-1FB00**	1	1 шт.

Количество в заказе должно быть равно или кратно минимальной партии (PS/P. unit)

© Siemens, 2019

Контактные ножи

	Исполнение	Для типоразмера	DT d	Номер для заказа: www.siemens.com/product?номер для заказа	PU (UNIT, SET, M)	PS / P. unit
	Для использования в 3NP1, если требуется только функция разъединения, или в качестве нейтрального проводника в 4-полюсном 3NP1					
 3NG1002, 3NG1202, 3NG1302, 3NG1402	• Одновременная коммутация	000, 00		**3NG1002**	1	3 шт.
		1		**3NG1202**	1	1 шт.
		2		**3NG1302**	1	1 шт.
		3		**3NG1402**	1	1 шт.
 3NP1934-1MA20	• Включение с опережением, отключение с отставанием NEW	000	▸	**3NP1924-1MA20**	1	1 шт.
		00	▸	**3NP1934-1MA20**	1	1 шт.
		1		**3NP1944-1MA20**	1	1 шт.
		2		**3NP1954-1MA20**	1	1 шт.
		3		**3NP1964-1MA20**	1	1 шт.

Монтажные комплекты

	Исполнение	Для типоразмера	Число полюсов	DT d	Номер для заказа: www.siemens.com/product?номер для заказа	PU (UNIT, SET, M)	PS / P. unit
	Монтажные комплекты для монтажа на рейку						
	Типоразмер 000 монтируется на одну рейку. Типоразмеры 00 и 1 между двумя рейками, расположенными на расстоянии 125 или 150 мм (по выбору)						
		000	1 NEW	▸	**3NP1921-1EA00**	1	1 шт.
			3	▸	**3NP1923-1EA00**	1	1 шт.
			4 NEW		**3NP1924-1EA00**	1	1 шт.
		00	1 NEW	▸	**3NP1931-1EB00**	1	1 шт.
			3 или 4	▸	**3NP1933-1EB00**	1	1 шт.
 3NP1923-1EA00		1	1, 3 или 4		**3NP1943-1EB00**	1	1 шт.
	Комплект для защиты от кражи электроэнергии NEW						
	Комплект закрывает отверстия на лицевой стороне 3NP1 (отверстия для проверки напряжения) и защищает переднее окошко таким образом, что кража электроэнергии становится невозможной без видимого повреждения 3NP1 (при закрытом на замок или опломбированном 3NP1)						
	• содержит детали для дооснащения функцией, 5 шт. 3NP1						
 3NP1900-1EF00		Все типоразмеры	1, 3		**3NP1900-1EF00**	1	1 шт.
	Комплект для дооснащения функцией запирания						
	Не требуется для 1-полюсных 3NP1, которые уже оснащены этой функцией						
	• содержит детали для 10 шт. 3NP1						
 3NP1900-1HA00		Все типоразмеры	3		**3NP1900-1HA00**	1	1 шт.

Количество в заказе должно быть равно или кратно минимальной партии (PS/P. unit)

© Siemens, 2019

Принадлежности

	Исполнение	Для типоразмера	Число полюсов	DT d	Номер для заказа: www.siemens.com/product?номер для заказа	PU (UNIT, SET, M)	PS / P. unit
 3NP1931-1EC00	***Монтажный комплект для механического соединения одно- и трехполюсных 3NP1*** NEW						
	• Для 3NP1 с креплением на монтажную панель, для создания 2- или 4-полюсных 3NP1						
		000	-		**3NP1921-1EC00**	1	1 шт.
		00	-		**3NP1931-1EC00**	1	1 шт.
		1, 2 и 3	-		**3NP1941-1EC00**	1	1 шт.
 3NP1934-1ED20	***Монтажный комплект четырехполюсный для монтажа на сборную шину 60 мм 8US*** NEW						
	Содержит детали для механического соединения 3-полюсного 3NP1, предназначенного для монтажа на сборную шину, и 1-полюсного 3NP1, предназначенного для монтажа на панель, а также детали для электрического контакта 4-го полюса						
	• Для 3NP1 с плоскими клеммами						
		00	-		**3NP1934-1ED20**	1	1 шт.
	• Для 3NP1 с рамочными зажимами						
		000	-		**3NP1924-1ED10**	1	1 шт.
		00	-		**3NP1934-1ED10**	1	1 шт.
	• Для 3NP1 с плоскими клеммами или рамочными зажимами						
		1	-		**3NP1944-1ED00**	1	1 шт.
		2 и 3	-		**3NP1954-1ED00**	1	1 шт.
 3NP1931-1EE10	***Монтажный комплект однополюсный для монтажа на сборную шину 60 мм 8US*** NEW						
	с электрическим соединением с L1, L2 или L3 (по выбору)						
	• Содержит все детали для монтажа 1-полюсного 3NP1 с рамочными зажимами на сборную шину 8US 60 мм и его электрического соединения						
		000	-		**3NP1921-1EE10**	1	1 шт.
		00	-		**3NP1931-1EE10**	1	1 шт.
Крышки							
 3NP1923-1DA00, 3NP1933-1DA00	***Экран***						
		000	3		**3NP1923-1DA00**	1	1 шт.
		00	3		**3NP1933-1DA00**	1	1 шт.
		1	3		**3NP1943-1DA00**	1	1 шт.
		2	3		**3NP1953-1DA00**	1	1 шт.
		3	3		**3NP1963-1DA00**	1	1 шт.
 3NP1923-1CF00, 3NP1933-1CF00	***Боковой держатель экрана, в комплекте 2 шт.***						
		000	1, 2, 3, 4		**3NP1923-1CF00**	1	1 шт.
		00	1, 2, 3, 4		**3NP1933-1CF00**	1	1 шт.
		1, 2, 3	1, 2, 3, 4		**3NP1943-1CF00**	1	1 шт.

Количество в заказе должно быть равно или кратно минимальной партии (PS/P. unit)

© Siemens, 2019

	Исполнение	Для типоразмера	Число полюсов	DT d	Номер для заказа: www.siemens.com/product?номер для заказа	PU (UNIT, SET, M)	PS / P. unit
	Клеммные крышки						
 3NP1933-1CB00	• 1 верхняя, 1 нижняя	000	1 NEW		**3NP1921-1CB00**	1	1 шт.
			3[1]		**3NP1923-1CB00**	1	1 шт.
		00	1 NEW	▸	**3NP1931-1CB00**	1	1 шт.
			3[2]	▸	**3NP1933-1CB00**	1	1 шт.
		1	1 NEW	▸	**3NP1941-1CB00**	1	1 шт.
			3	▸	**3NP1943-1CB00**	1	1 шт.
		2	1 NEW	▸	**3NP1951-1CB00**	1	1 шт.
			3	▸	**3NP1953-1CB00**	1	1 шт.
		3	1 NEW	▸	**3NP1961-1CB00**	1	1 шт.
			3	▸	**3NP1963-1CB00**	1	1 шт.
	Клеммная крышка с задней защитой от прикосновения при обхвате						
  3NP1933-1CD00	• 1 верхняя, 1 нижняя	00	1 NEW	▸	**3NP1931-1CD00**	1	1 шт.
			3[3]	▸	**3NP1933-1CD00**	1	1 шт.
			3[1]	▸	**3NP1933-1CC00**	1	1 шт.
		1	1 NEW	▸	**3NP1941-1CD00**	1	1 шт.
			3	▸	**3NP1943-1CD00**	1	1 шт.
		2	1 NEW	▸	**3NP1951-1CD00**	1	1 шт.
			3	▸	**3NP1953-1CD00**	1	1 шт.
		3	1 NEW	▸	**3NP1961-1CD00**	1	1 шт.
			3	▸	**3NP1963-1CD00**	1	1 шт.
	Защита от прикосновения при обхвате для системы сборных шин «Сименс» 8US						
 3NP1933-1CA10	Запасная, входит в комплект поставки 3NP1, может быть использована также для переоснащения на другую систему сборных шин						
	• 1 верхняя, 1 нижняя	000	3		**3NP1923-1CA10**	1	1 шт.
		00	3		**3NP1933-1CA10**	1	1 шт.
		1	3		**3NP1943-1CA10**	1	1 шт.
		2	3		**3NP1953-1CA10**	1	1 шт.
		3	3		**3NP1963-1CA10**	1	1 шт.
		1, 2 и 3	1 NEW		**3NP1941-1CA10**	1	1 шт.
	Защита от прикосновения при обхвате для системы сборных шин «Сименс» 8US компактная						
 3NP1923-1CA30	Для переоснащения стандартного 3NP11 на систему сборных шин 8US Компактная						
	1 верхняя, 1 нижняя	000	3 NEW	▸	**3NP1923-1CA30**	1	1 шт.
	Защита от прикосновения при обхвате для системы сборных шин «Риттал»						
  3NP1933-1CA20	Запасная, входит в комплект поставки 3NP1, может быть использована также для переоснащения на другую систему сборных шин						
	• 1 верхняя, 1 нижняя	000	3		**3NP1923-1CA20**	1	1 шт.
		00	3		**3NP1933-1CA20**	1	1 шт.
		1	3		**3NP1943-1CA20**	1	1 шт.
		2	3		**3NP1953-1CA20**	1	1 шт.
		3	3		**3NP1963-1CA20**	1	1 шт.

[1] Только для 3NP1 для монтажа на системы сборных шин.
[2] Только для 3NP1 с плоскими клеммами.
[3] Только для 3NP1 с плоскими клеммами для монтажа на панель.

© Siemens, 2019

Принадлежности

	Исполнение	Для типоразмера	Число полюсов	DT d	Номер для заказа: www.siemens.com/product?номер для заказа	PU (UNIT, SET, M)	PS / P. unit
Держатели предохранителей							
	Запасная часть, входит в комплект поставки 3NP1, может быть использована также для дооснащения устройств контролем предохранителей						
	Описание особенностей различных вариантов контроля предохранителей, см. «Введение»						
	Стандартные — без контроля предохранителей						
 3NP1923-1GA00		000	1 NEW		**3NP1921-1GA00**	1	1 шт.
			3		**3NP1923-1GA00**	1	1 шт.
		00	1 NEW		**3NP1931-1GA00**	1	1 шт.
			3		**3NP1933-1GA00**	1	1 шт.
		1	1 NEW		**3NP1941-1GA00**	1	1 шт.
			3		**3NP1943-1GA00**	1	1 шт.
		2	1 NEW		**3NP1951-1GA00**	1	1 шт.
			3		**3NP1953-1GA00**	1	1 шт.
		3	1 NEW		**3NP1961-1GA00**	1	1 шт.
			3		**3NP1963-1GA00**	1	1 шт.
	С MFM для макс. 690 В AC (L...L) / макс. 440 В DC (L+...L–) — электромеханический контроль предохранителей						
 3NP1933-1GB10		00	3		**3NP1933-1GB10**	1	1 шт.
		1	3		**3NP1943-1GB10**	1	1 шт.
		2	3		**3NP1953-1GB10**	1	1 шт.
		3	3		**3NP1963-1GB10**	1	1 шт.
	С электронным контролем предохранителей EFM10 для 230...690 В AC (L...L)						
 3NP1933-1GB20		000	3		**3NP1923-1GB20**	1	1 шт.
		00	3		**3NP1933-1GB20**	1	1 шт.
		1	3		**3NP1943-1GB20**	1	1 шт.
		2	3		**3NP1953-1GB20**	1	1 шт.
		3	3		**3NP1963-1GB20**	1	1 шт.
	С электронным контролем предохранителей EFM15 для 110...690 В AC (L-N) NEW						
 3NP1931-1GB41		000	1		**3NP1921-1GB41**	1	1 шт.
		00	1		**3NP1931-1GB41**	1	1 шт.
		1	1		**3NP1941-1GB41**	1	1 шт.
		2	1		**3NP1951-1GB41**	1	1 шт.
		3	1		**3NP1961-1GB41**	1	1 шт.
	С электронным контролем предохранителей EFM15 для 190...690 В AC (L-L) NEW						
		000	3		**3NP1923-1GB42**	1	1 шт.
		00	3		**3NP1933-1GB42**	1	1 шт.
		1	3		**3NP1943-1GB42**	1	1 шт.
		2	3		**3NP1953-1GB42**	1	1 шт.
		3	3		**3NP1963-1GB42**	1	1 шт.

Количество в заказе должно быть равно или кратно минимальной партии (PS/P. unit)

© Siemens, 2019

Исполнение	Для типоразмера	Число полюсов	DT d	Номер для заказа: www.siemens.com/product?номер для заказа	PU (UNIT, SET, M)	PS / P. unit
С электронным контролем предохранителей EFM15 для 24...240 В AC (L-N) / 24...250 В DC (L+...L–) NEW						
	000	1		**3NP1921-1GB43**	1	1 шт.
	00	1		**3NP1931-1GB43**	1	1 шт.
	1	1		**3NP1941-1GB43**	1	1 шт.
	2	1		**3NP1951-1GB43**	1	1 шт.
	3	1		**3NP1961-1GB43**	1	1 шт.
С EFM15 для 120...440 В DC (L+/L–) — электронный контроль предохранителей NEW						
	000	1		**3NP1921-1GB44**	1	1 шт.
	00	1		**3NP1931-1GB44**	1	1 шт.
	1	1		**3NP1941-1GB44**	1	1 шт.
	2	1		**3NP1951-1GB44**	1	1 шт.
	3	1		**3NP1961-1GB44**	1	1 шт.
С электронным контролем предохранителей EFM15 для 220...440 В DC (L+/L–) NEW						
	000	3		**3NP1923-1GB45**	1	1 шт.
	00	3		**3NP1933-1GB45**	1	1 шт.
	1	3		**3NP1943-1GB45**	1	1 шт.
	2	3		**3NP1953-1GB45**	1	1 шт.
	3	3		**3NP1963-1GB45**	1	1 шт.
С электронным контролем предохранителей EFM20 для 230...690 В AC (L / L)						
	000	3		**3NP1923-1GB30**	1	1 шт.
	00	3		**3NP1933-1GB30**	1	1 шт.
	1	3		**3NP1943-1GB30**	1	1 шт.
	2	3		**3NP1953-1GB30**	1	1 шт.
	3	3		**3NP1963-1GB30**	1	1 шт.
С электронным контролем предохранителей EFM25 для 220...440 В DC (L+ / L–)						
	000	3		**3NP1923-1GB50**	1	1 шт.
	00	3		**3NP1933-1GB50**	1	1 шт.
	1	3		**3NP1943-1GB50**	1	1 шт.
	2	3		**3NP1953-1GB50**	1	1 шт.
	3	3		**3NP1963-1GB50**	1	1 шт.


3NP1931-1GB43


3NP1931-1GB44


3NP1923-1GB45


3NP1923-1GB30


3NP1923-1GB50

© Siemens, 2019

Обзор

Предохранительные выключатели-разъединители 3NP1 подходят для любых предохранителей в исполнении LV HRC, см. главу «Системы предохранителей».

Можно использовать также предохранители для защиты полупроводниковых приборов SITOR в исполнении LV HRC. Тем не менее следует иметь в виду, что при эксплуатации они нагреваются гораздо сильнее, чем предохранители для защиты кабелей и линий. Поэтому при установке в закрытом коммутационном аппарате ток нагрузки этих предохранителей должен быть ниже их номинального тока I_n (ограничение номинальных характеристик).

В следующей таблице представлены токи нагрузки, допустимые для предохранителей SITOR при их установке в устройства 3NP1. Эти значения были определены для проводников с указанным в таблице сечением.

Примечание

При использовании проводников с меньшим сечением необходимо еще больше снизить допустимый ток нагрузки ввиду уменьшения теплоотдачи.

Предохранители для защиты полупроводниковых приборов SITOR для предохранительных выключателей-разъединителей 3NP1: таблица соответствий

7

Характеристики предохранителей SITOR						Допустимые токи нагрузки при использовании предохранителя в:					
						3NP1 для установки на монтажную панель			3NP1 для монтажа на сборные шины		
Тип [1)2)]	Номинальный ток I_n	Номинальное напряжение [3)]	Категория применения	Типоразмер	Требуемое сечение медного проводника	Тип	Типоразмер	Допустимый ток нагрузки [4)]	Тип	Типоразмер	Допустимый ток нагрузки [4) 5)]
	А	В AC			мм²			А			А
3NC23..	150	500	gR	3	70	3NP1163	3	140	3NP1163	3	150
3NC2425..	200	500	gR	3	95	3NP1163	3	175	3NP1163	3	190
3NC2427..	250	500	gR	3	120	3NP1163	3	220	3NP1163	3	237
3NC2428..	300	500	gR	3	185	3NP1163	3	250	3NP1163	3	285
3NC2431..	350	500	gR	3	240	3NP1163	3	320	3NP1163	3	332
3NC2432..	400	500	aR	3	240	3NP1163	3	370	3NP1163	3	380
3NC3336-1	630	1000	aR	3	2x (40 × 5)	3NP1163	3	500	3NP1163	3	500
3NC3430-1	315	1250	aR	3	2 × 95	3NP1163	3	280	3NP1163	3	285
3NC3432-1	400	1250	aR	3	2 × 120	3NP1163	3	340	3NP1163	3	340
3NC3434-1	500	1250	aR	3	2 × 150	3NP1163	3	400	3NP1163	3	425
3NC3436-1	630	1250	aR	3	2x (40 × 5)	3NP1163	3	460	3NP1163	3	535
3NC8423..	150	660	gR	3	70	3NP1163	3	120	3NP1163	3	140
3NC8425..	200	660	gR	3	95	3NP1163	3	160	3NP1163	3	190
3NC8427..	250	660	gR	3	120	3NP1163	3	200	3NP1163	3	240
3NC8431..	350	660	gR	3	240	3NP1163	3	270	3NP1163	3	300
3NC8434..	500	660	gR	3	2 × 150	3NP1163	3	385	3NP1163	3	385
3NE1020-2	80	690	gR	00	25	3NP1133	00	80	3NP1133	00	80
3NE1021-0	100	690	gS	00	35	3NP1133	00	100	3NP1133	00	100
3NE1021-2	100	690	gR	00	35	3NP1133	00	95	3NP1133	00	95
3NE1022-0	125	690	gS	00	50	3NP1133	00	120	3NP1133	00	120
3NE1022-2	125	690	gR	00	50	3NP1133	00	115	3NP1133	00	115
3NE1224-0	160	690	gS	1	70	3NP1143 3NP1153	1 2	160 160	3NP1143 3NP1153	1 2	160 160
3NE1224-2/-3	160	690	gR	1	70	3NP1143 3NP1153	1 2	150 200	3NP1143 3NP1153	1 2	152 200
3NE1224-2/-3	160	690	gR	1	70	3NP1143 3NP1153	1 2	150 160	3NP1143 3NP1153	1 2	152 160
3NE1225-2/-3	200	690	gR	1	95	3NP1143 3NP1153	1 2	180 190	3NP1143 3NP1153	1 2	180 190
3NE1227-0	250	690	gS	1	120	3NP1143 3NP1153	1 2	235 250	3NP1143 3NP1153	1 2	238 250
3NE1227-2/-3	250	690	gR	1	120	3NP1143 3NP1153	1 2	220 235	3NP1143 3NP1153	1 2	213 235
3NE1230-0	315	690	gS	1	2 × 70	3NP1153	2	290	3NP1153	2	315
3NE1230-2/-3	315	690	gR	1	2 × 70	3NP1153 3NP1163	2 3	278 380	3NP1153 3NP1163	2 3	315 400
3NE1331-0	350	690	gS	2	2 × 95	3NP1153 3NP1163	2 3	315 340	3NP1153 3NP1163	2 3	350 350
3NE1331-2/-3	350	690	gR	2	2 × 95	3NP1153 3NP1163	2 3	300 330	3NP1153 3NP1163	2 3	330 350
3NE1332-0	400	690	gS	2	2 × 95	3NP1153	2	340	3NP1153	2	380

Количество в заказе должно быть равно или кратно минимальной партии (PS/P. unit)

© Siemens, 2019

Характеристики предохранителей SITOR						Допустимые токи нагрузки при использовании предохранителя в:					
						3NP1 для установки на монтажную панель			3NP1 для монтажа на сборные шины		
Тип[1)2)]	Номинальный ток I_n	Номинальное напряжение [3)]	Категория применения	Типоразмер	Требуемое сечение медного проводника	Тип	Типоразмер	Допустимый ток нагрузки [4)]	Тип	Типоразмер	Допустимый ток нагрузки [4) 5)]
	A	В AC			мм²			A			A
3NE1332-2/-3	400	690	gR	2	2 × 95	3NP1153 3NP1163	2 3	328 370	3NP1153 3NP1163	2 3	360 400
3NE1333-0	450	690	gS	2	2 × 120	3NP1163	3	450	3NP1163	3	430
3NE1333-2/-3	450	690	gR	2	2 × 120	3NP1163	3	430	3NP1163	3	420
3NE1334-0	500	690	gS	2	2 × 120	3NP1163	3	500	3NP1163	3	450
3NE1334-2/-3	500	690	gR	2	2 × 120	3NP1163	3	475	3NP1163	3	450
3NE1435-0	560	690	gS	3	2 × 150	3NP1163	3	560	3NP1163	3	520
3NE1435-2/-3	560	690	gR	3	2 × 150	3NP1163	3	555	3NP1163	3	510
3NE1436-0	630	690	gS	3	2 × 185	3NP1163	3	630	3NP1163	3	585
3NE1436-2/-3	630	690	gR	3	2 × 185	3NP1163	3	620	3NP1163	3	570
3NE1437-0	710	690	gS	3	2x (40 × 5)	--	--	--	3NP1163	3	605
3NE1437-1	710	600	gR	3	2x (40 × 5)	--	--	--	3NP1163	3	590
3NE1437-2/-3	710	690	gR	3	2x (40 × 5)	--	--	--	3NP1163	3	580
3NE1438-0	800	690	gS	3	2x (50 × 5)	--	--	--	3NP1163	3	630
3NE1438-1	800	600	gR	3	2x (50 × 5)	--	--	--	3NP1163	3	610
3NE1438-2/-3	800	690	gR	3	2x (50 × 5)	--	--	--	3NP1163	3	600
3NE1447-2/-3	670	690	gR	3	2x (40 × 5)	--	--	--	3NP1163	3	575
3NE1448-2/-3	850	690	gR	3	2x (40 × 8)	--	--	--	3NP1163	3	630
3NE1802-0	40	690	gS	000	10	3NP1123 3NP1133	000 00	40 40	3NP1123 3NP1133	000 00	40 40
3NE1803-0	35	690	gS	000	6	3NP1123 3NP1133	000 00	35 35	3NP1123 3NP1133	000 00	35 35
3NE1813-0	16	690	gS	000	1,5	3NP1123 3NP1133	000 00	16 16	3NP1123 3NP1133	000 00	16 16
3NE1814-0	20	690	gS	000	2,5	3NP1123 3NP1133	000 00	20 20	3NP1123 3NP1133	000 00	20 20
3NE1815-0	25	690	gS	000	4	3NP1123 3NP1133	000 00	25 25	3NP1123 3NP1133	000 00	25 25
3NE1817-0	50	690	gS	000	10	3NP1123 3NP1133	000 00	50 50	3NP1123 3NP1133	000 00	50 50
3NE1818-0	63	690	gS	000	16	3NP1123 3NP1133	000 00	63 63	3NP1123 3NP1133	000 00	63 63
3NE1820-0	80	690	gS	000	25	3NP1123 3NP1133	000 00	80 80	3NP1123 3NP1133	000 00	80 80
3NE3221	100	1000	aR	1	35	3NP1143 3NP1153	1 2	88 95	3NP1143 3NP1153	1 2	95 100
3NE3222	125	1000	aR	1	50	3NP1143 3NP1153	1 2	102 110	3NP1143 3NP1153	1 2	113 125
3NE3224	160	1000	aR	1	70	3NP1143 3NP1153	1 2	130 140	3NP1143 3NP1153	1 2	140 150
3NE3225	200	1000	aR	1	95	3NP1143 3NP1153	1 2	163 175	3NP1143 3NP1153	1 2	170 180
3NE3227	250	1000	aR	1	120	3NP1143 3NP1153	1 2	195 210	3NP1143 3NP1153	1 2	200 215
3NE3230-0B	315	1000	aR	1	185	3NP1153	2	270	3NP1153	2	265
3NE3231	350	1000	aR	1	240	3NP1153	2	290	3NP1153	2	280
3NE3232-0B	400	1000	aR	1	240	3NP1153	2	320	3NP1153	2	310
3NE3233	450	1000	aR	1	2 × 150	3NP1153	2	360	3NP1153	2	330
3NE3332-0B	400	1000	aR	2	240	3NP1153 3NP1163	2 3	330 360	3NP1163 --	3 --	360 --
3NE3333	450	1000	aR	2	2 × 150	3NP1163	3	375	3NP1163	3	390
3NE3334-0B	500	1000	aR	2	2 × 150	3NP1163	3	420	3NP1163	3	415
3NE3335	560	1000	aR	2	2 × 185	3NP1163	3	475	3NP1163	3	460
3NE3336	630	1000	aR	2	2 × 185	3NP1163	3	540	3NP1163	3	500
3NE3337-8	710	900	aR	2	2x (40 × 5)	3NP1163	3	580	3NP1163	3	500
3NE3338-8	800	800	aR	2	2 × 240	3NP1163	3	605	3NP1163	3	500
3NE3340-8	900	690	aR	2	2x (40 × 8)	3NP1163	3	630	3NP1163	3	500
3NE4101	32	1000	gR	0	6	3NP1143	1	30	3NP1143	1	32
3NE4102	40	1000	gR	0	10	3NP1143	1	35	3NP1143	1	40
3NE4117	50	1000	gR	0	10	3NP1143	1	42	3NP1143	1	50
3NE4118	63	1000	aR	0	16	3NP1143	1	55	3NP1143	1	60
3NE4120	80	1000	aR	0	25	3NP1143	1	71	3NP1143	1	76
3NE4121	100	1000	aR	0	35	3NP1143	1	84	3NP1143	1	93
3NE4122	125	1000	aR	0	50	3NP1143	1	107	3NP1143	1	115

Количество в заказе должно быть равно или кратно минимальной партии (PS/P. unit)

© Siemens, 2019

Предохранители

Характеристики предохранителей SITOR						Допустимые токи нагрузки при использовании предохранителя в:					
						3NP1 для установки на монтажную панель			3NP1 для монтажа на сборные шины		
Тип[1)2)]	Номинальный ток I_n	Номинальное напряжение[3)]	Категория применения	Типоразмер	Требуемое сечение медного проводника	Тип	Типоразмер	Допустимый ток нагрузки[4)]	Тип	Типоразмер	Допустимый ток нагрузки[4) 5)]
	А	В AC			мм²			А			А
3NE4124	160	1000	aR	0	70	3NP1143	1	134	3NP1143	1	144
3NE4327-0B	250	800	aR	2	150	3NP1153 3NP1163	2 3	195 215	3NP1163 3NP1163	3 3	220 220
3NE4330-0B	315	800	aR	2	240	3NP1153 3NP1163	2 3	240 270	3NP1163 --	3 --	255 --
3NE4333-0B	450	800	aR	2	2x (30 × 5)	3NP1163	3	370	3NP1163	3	355
3NE4334-0B	500	800	aR	2	2x (30 × 5)	3NP1163	3	410	3NP1163	3	390
3NE4337	710	800	aR	2	2x (50 × 5)	3NP1163	3	540	3NP1163	3	500
3NE8015-1	25	690	gR	00	4	3NP1133	00	25	3NP1133	00	25
3NE8003-1	35	690	gR	00	6	3NP1133	00	32	3NP1133	00	35
3NE8017-1	50	690	gR	00	10	3NP1133	00	43	3NP1133	00	50
3NE8018-1	63	690	gR	00	16	3NP1133	00	52	3NP1133	00	60
3NE8020-1	80	690	aR	00	25	3NP1133	00	65	3NP1133	00	72
3NE8021-1	100	690	aR	00	35	3NP1133	00	85	3NP1133	00	85
3NE8022-1	125	690	aR	00	50	3NP1133	00	100	3NP1133	00	100
3NE8024-1	160	690	aR	00	70	3NP1133	00	120	3NP1133	00	115

1) Предохранители для защиты полупроводниковых приборов SITOR из серии 3NE41 допускается переключать лишь в редких случаях и только в обесточенном состоянии ввиду механической нагрузки на достаточно длинные контактные ножи предохранителей.

2) Допустимые токи нагрузки для 3NE8...-0MK, см. техническое описание «Системы предохранителей» или по запросу.

3) Предохранительные выключатели-разъединители 3NP1 допускается эксплуатировать при напряжении до 1000 В AC/DC с учетом следующих ограничений:
— степень загрязнения 2 (вместо 3);
— AC20 или DC20, то есть коммутация только без нагрузки.

4) В некоторых случаях при циклической нагрузке токи должны быть еще ниже (точные значения предоставляются по запросу).

5) Значения действительны при использовании шин 30 × 10 мм (для типоразмера 00: 12 × 5 мм) и верхнем подключении шин. Значения для других конфигураций предоставляются по запросу.

Количество в заказе должно быть равно или кратно минимальной партии (PS/P. unit)

© Siemens, 2019

Обзор

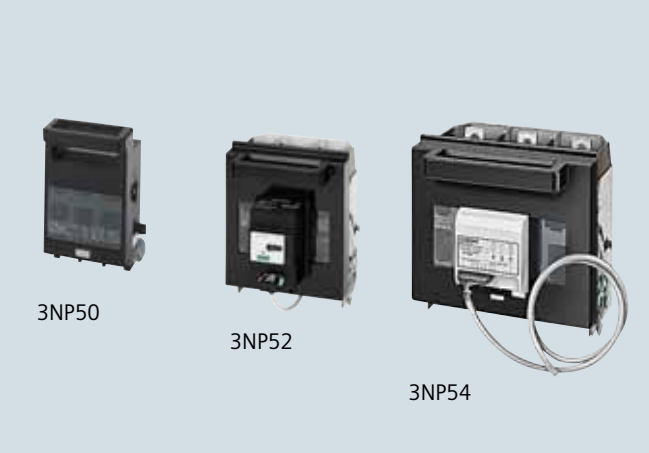

Серия предохранительных выключателей-разъединителей 3NP5

Предохранительные выключатели-разъединители 3NP5 предназначены для нечастой ручной коммутации и отключения от сети потребителей и распределительных щитов. Они способны включать, проводить и отключать указанный номинальный ток (с учетом определенной перегрузки).

Предохранительные выключатели-разъединители 3NP5 обеспечивают безопасное отсоединение от сети нижестоящих потребителей, причем по всем фазам и под нагрузкой.

Область применения

Предохранительные выключатели-разъединители 3NP5 наилучшим образом подходят для установки в распределительные щиты ALPHA и системные шкафы SIVACON sicube 8MF1.

Возможность монтажа на самые разные системы сборных шин позволяет широко использовать их при комплектации распределительных устройств и шкафов управления.

Предохранительные выключатели-разъединители 3NP5 оптимально подходят для использования вместе с другими коммутационными аппаратами, например, в конденсаторных установках компенсации реактивной мощности.

В сочетании с предохранителями для полупроводниковых приборов SITOR они обеспечивают эффективную защиту частотных преобразователей и устройств плавного пуска.

Предохранительные выключатели-разъединители 3NP5 устойчивы к климатическим воздействиям и отвечают требованиям IEC 60947-1, IEC 60947-3 и DIN VDE 0660, часть 107.

Кроме того, предохранительные выключатели-разъединители 3NP5 соответствуют стандарту BS 5419 и разрешены для применения в судовых установках.

Все предохранительные выключатели-разъединители 3NP5 предусматривают возможность пломбировки напрямую или с помощью принадлежностей.

© Siemens, 2019

Технические характеристики

Стандарты		**IEC 60947-1, IEC 60947-3, VDE 0660, часть 107**						
Тип		**3NP50**	**3NP52**		**3NP53**		**3NP54**	
Номинальный длительный ток I_u	А	160	250		400		630	
Для плавких вставок согласно IEC 60269-2	Типоразмер	00	1 и 0		2 и 1		3 и 2	
Условный тепловой ток на открытом воздухе I_{th}	А	160	250		400		630	
Номинальное рабочее напряжение U_e								
• 50/60 Гц	В	690						
• DC	В	440 (3 полюса, соединенных последовательно), 220 (2 полюса, соединенных последовательно, контроль предохранителей посредством 3RV)						
Номинальное напряжение изоляции U_i	В	690[1]	690[1]		690[1]		690[1]	
Номинальное импульсное выдерживаемое напряжение U_{imp}	кВ	6	6		6		6	
Номинальный условный ток короткого замыкания с предохранителями (при быстром включении)								
Номинальный ток	Типоразмер/А	00/160	1/250		2/400		3/630	
• При 500 В AC (действ. значение)	кА	50	50		50		50	
Допустимый сквозной ток предохранителей (пиковое значение)	кА	15	25		40		50	
Устойчивость к токам короткого замыкания с предохранителями ("/*ëþ÷=2åëü ƒ=ì*..32)								
• Номинальный ток	Типоразмер/А	00/160	1/250		2/400		3/630	
• При 500 В AC (действ. значение)	кА	100	100		50		50	
• Макс. допустимое значение I^2t	кА^{2}с	223	780		2150		5400	
• Допустимый сквозной ток предохранителей (пиковое значение)	кА	23	32		40		60	
Номинальная наибольшая включающая способность с контактными ножами[2]	Типоразмер	00	1		2		3	
• При 500 В AC (пиковое значение)	кА	6	17		17		17	
Номинальная включающая и отключающая способность[2] (ввод питания сверху или снизу)[3]	Типоразмер	00	1	0	2	1	3	2
Ток отключения I_c								
• При cos φ = 0,35, действ. значение при 500 В	А	1300	2500	1600	4000	2500	5040	4000
• При cos φ = 0,35, действ. значение при 690 В	А	800	1280	1000	2520	1600	3200	2520
• При cos φ = 0,35 и 400 В AC, с плавкими вставками, действ. значение	А	1600	2500	1600	4000	2500	5040	4000
Номинальный рабочий ток I_e								
• При AC-21B, AC-22B, AC-23B и 400 В AC, с плавкими вставками	А	160	250	160	400	250	630	400
• При AC-21B, AC-22B, AC-23B и 500 В AC, с плавкими вставками	А	160	250	160	400	250	630	400
• При AC-21B, AC-22B и 690 В AC	А	160	250	160	400	250	630	400
• При AC-23B и 690 В AC	А	100	160	125	315	200	400	315
При 220 (440) В DC, с 2 (3) полюсами, соединенными последовательно, и плавкими вставками:								
• Ток отключения I_c (L/R = 15 мс)	А	640	1000	640	1600	1600	2520	1600
• Номинальный рабочий ток I_e при DC-23B	А	160	250	160	400	250	630	400
Коммутационная способность при включении и отключении конденсаторов								
• Мощность конденсаторов при 400 В AC	квар	80	90		150		250	
• Номинальный ток I_n при 525 В AC	А	116	130		216		361	
• Мощность конденсаторов	квар	100	125		200		300	
• Номинальный ток I_n	А	110	137		220		330	
Допустимая температура окружающей среды[4]	°C	–25...+55 при эксплуатации[5], –50...+80 при хранении						
Срок службы механической части, *%ì ì32=ö,%...../å ö,*ë/		1600						
Степень защиты								
• Без пластикового экрана		IP00, для 3NP52 с подключением через зажимную скобу — степень защиты IP10						
• С пластиковым экраном при закрытом держателе предохранителей со стороны управления		IP30						
• С пластиковым экраном при открытом держателе предохранителей		IP10						
Потери мощности выключателя при I_{th} (без потерь мощности плавких вставок)								
• Без переходника сборных шин	Вт	7,8 (16,3)[5]	7,5		15		39	
Максимальные потери мощности используемых предохранителей (для одного предохранителя)[6]	Вт	12	23		37		50	
Присоединение проводников главной цепи								
Плоские клеммы при подключении								
• обжимных кабельных наконечников согласно DIN 46234 (сечение многопроволочного проводника)	мм^2	2,5...120	6...150		6...240		6...2 × 240	
• Опрессованные кабельные наконечники согласно DIN 46235 (сечение многопроволочного проводника)	мм^2	16...70	16...150		16...240		16...2 × 240	
• Токовые шины (допустимая ширина токовых шин)	мм	16...22	22...30		22...30		22...30	
Зажимные скобы	мм^2	2,5...50[7]	35...120		--		--	
Вспомогательные контакты 1 НО + 1 НЗ (принадлежность)		На НО и НЗ контактах должен быть одинаковый потенциал						
• При 50/60 Гц до 400 В, номинальный рабочий ток I_e при AC-12/AC-15 А	А	16/6						
• Плоские штекеры (DIN 46244)		A 6,3...0,8						
Допустимое монтажное положение		Вертикальное или горизонтальное (при горизонтальной установке возможно снижение коммутационной способности)						
Сигнальный контакт электронного контроля предохранителей		1 НО + 1 НЗ						
• Номинальный рабочий ток I_e при 250 В, DC-13	А	0,27						
• Номинальный рабочий ток I_eпри 240 В, AC-15	А	1,5						
• Номинальный тепловой ток на открытом воздухе I_{th}	А	5						

1) При соблюдении условий степени загрязнения 2 (вместо 3) также возможна эксплуатация до U_i = 1000 В.

2) Номинальный ток включения и отключения в соответствии с IEC 60947-3:
номинальный ток включения
I = 10 × I_e (AC-23); 3 × I_e (AC-22); 1,5 × I_e (AC-21);
номинальный ток отключения
I_e = 8 × I_e (AC-23); 3 × I_e (AC-22); 1,5 × I_e (AC-21).

3) При электронном контроле предохранителей следует присоединять питающие проводники сверху.

4) При использовании контактных ножей. При использовании плавких вставок соблюдать указания изготовителя.

5) С переходником сборной шины.

6) Значения действительны при использовании предохранителей LV HRC, характеристика gG. При использовании предохранителей для защиты полупроводниковых приборов учитывать данные из таблицы соответствий, см. стр. 7/197.

7) При подключении одного проводника.
Для двух проводников макс. 1 × 50 мм^2 и 1 × 35 мм^2

Количество в заказе должно быть равно или кратно минимальной партии (PS/P. unit)

© Siemens, 2019

Данные для выбора и заказа

	Номинальный длительный ток I_u	Тип подключения	Типоразмер	Вспомогательные контакты на выключателе-разъединителе Исполнение	DT	**Степень защиты IP00, без плавких вставок, без контактных ножей, с винтами клемм** Номер для заказа www.siemens.com/product?номер для заказа	PU (UNIT, SET, M)	PS / P. unit
	A							
Полностью изолированные, с быстрым включением								
 3NP5060-0CA00	160	Плоские клеммы[1]	00	Без[2]	2	**3NP5060-0CA00**	1	1 шт.
				1 НО + 1 НЗ	3	**3NP5060-0CA10**	1	1 шт.
		Зажимные скобы	00	Без[2]	2	**3NP5060-0CB00**	1	1 шт.
				1 НО + 1 НЗ	3	**3NP5060-0CB10**	1	1 шт.
 3NP5260-0CA00	250	Плоские клеммы	1	Без	6	**3NP5260-0CA00**	1	1 шт.
				1 НО + 1 НЗ	2	**3NP5260-0CA10**	1	1 шт.
		Зажимные скобы	1	Без	6	**3NP5260-0CB00**	1	1 шт.
				1 НО + 1 НЗ	5	**3NP5260-0CB10**	1	1 шт.
 3NP5360-0CA00	400	Плоские клеммы	2	Без	2	**3NP5360-0CA00**	1	1 шт.
				1 НО + 1 НЗ	2	**3NP5360-0CA10**	1	1 шт.
 3NP5460-0CA00	630	Плоские клеммы	3	Без	3	**3NP5460-0CA00**	1	1 шт.
				1 НО + 1 НЗ	3	**3NP5460-0CA10**	1	1 шт.

[1] Для 3NP5060 с плоскими клеммами в целях защиты от прикосновения пальцем (согласно DIN VDE 0106, часть 100) следует использовать соответствующие крышки кабельных наконечников 3NY1106, см. стр. 7/195, Принадлежности.

[2] Для оснащения вспомогательными контактами требуются дополнительные отверстия на выключателе.

© Siemens, 2019

Для системы сборных шин 40 мм

Данные для выбора и заказа -

Номинальный длительный ток I_u	Тип подключения	Типоразмер	Вспомогательные контакты на выключателе-разъединителе	DT	**Степень защиты IP00, без плавких вставок, без контактных ножей, с винтами клемм**	PU (UNIT, SET, M)	PS / P. unit
			Исполнение		Номер для заказа www.siemens.com/product?номер для заказа		
A							
Полностью изолированные, с быстрым включением[1]							
Для шин шириной 12 мм и толщиной 5 или 10 мм							
160	Плоские клеммы	00	Без	6	**3NP5065-1CF00**	1	1 шт.
			1 НО + 1 НЗ	5	**3NP5065-1CF10**	1	1 шт.
	Зажимные скобы	00	Без	5	**3NP5065-1CG00**	1	1 шт.
			1 НО + 1 НЗ	5	**3NP5065-1CG10**	1	1 шт.

[1] Для получения информации о принадлежностях и других устройствах для систем сборных шин см. стр. 7/195, Принадлежности.

Количество в заказе должно быть равно или кратно минимальной партии (PS/P. unit)

© Siemens, 2019

Обзор

Примечание

Для получения информации о вариантах исполнения выключателей «для установки в любые распределительные щиты» и переходниках сборных шин см. стр. 7/196.

© Siemens, 2019

С контролем предохранителей

Данные для выбора и заказа

Контроль предохранителей с помощью автоматических выключателей

Установка на монтажную панель

Номинальный длительный ток I_u	Тип подключения	Типоразмер	Вспомогательные контакты на выключателе-разъединителе	Вспомогательные контакты на автоматическом выключателе	DT	**Степень защиты IP00, без плавких вставок, без контактных ножей, с винтами клемм**	PU (UNIT, SET, M)	PS / P. unit
A			Исполнение	Исполнение		Номер для заказа www.siemens.com/product?номер для заказа		
Полностью изолированные, с быстрым включением, с контролем предохранителей посредством автоматического выключателя SIRIUS								
Со штекерным присоединением кабелей вспомогательных контактов (длина около 1 м) к автоматическому выключателю								
160	Плоские клеммы[1]	00	1 НО + 1 НЗ	1 НО + 1 НЗ	▸	**3NP5060-0EA86**	1	1 шт.
			1 НО + 1 НЗ	2 НО	5	**3NP5060-0EA26**	1	1 шт.
	Зажимные скобы	00	1 НО + 1 НЗ	1 НО + 1 НЗ	3	**3NP5060-0EB86**	1	1 шт.
			1 НО + 1 НЗ	2 НО	5	**3NP5060-0EB26**	1	1 шт.
250	Плоские клеммы	1	1 НО + 1 НЗ	1 НО + 1 НЗ	▸	**3NP5260-0EA86**	1	1 шт.
			1 НО + 1 НЗ	2 НО	5	**3NP5260-0EA26**	1	1 шт.
	Зажимные скобы	1	1 НО + 1 НЗ	1 НО + 1 НЗ	5	**3NP5260-0EB86**	1	1 шт.
			1 НО + 1 НЗ	2 НО	5	**3NP5260-0EB26**	1	1 шт.
400	Плоские клеммы	2	1 НО + 1 НЗ	1 НО + 1 НЗ	▸	**3NP5360-0EA86**	1	1 шт.
			1 НО + 1 НЗ	2 НО	5	**3NP5360-0EA26**	1	1 шт.
630	Плоские клеммы	3	1 НО + 1 НЗ	1 НО + 1 НЗ	▸	**3NP5460-0EA86**	1	1 шт.
			1 НО + 1 НЗ	2 НО	5	**3NP5460-0EA26**	1	1 шт.


3NP5260-0EA86


3NP5360-0EA86


3NP5460-0EA86

[1] Для 3NP5060 с плоскими клеммами в целях защиты от прикосновения пальцем (согласно DIN VDE 0106, часть 100) следует использовать соответствующие крышки кабельных наконечников 3NY1106, см. стр. 7/195, Принадлежности.

Для системы сборных шин 40 мм

Номинальный длительный ток I_u	Тип подключения	Типоразмер	Вспомогательные контакты на выключателе-разъединителе	Вспомогательные контакты на автоматическом выключателе	DT	**Степень защиты IP00, без плавких вставок, без контактных ножей, с винтами клемм**	PU (UNIT, SET, M)	PS / P. unit
A			Исполнение	Исполнение		Номер для заказа www.siemens.com/product?номер для заказа		
Полностью изолированные, с быстрым включением, с контролем предохранителей посредством автоматического выключателя SIRIUS[1]								
Для шин шириной 12 мм и толщиной 5 или 10 мм								
160	Плоские клеммы	00	1 НО + 1 НЗ	1 НО + 1 НЗ	5	**3NP5065-1EF86**	1	1 шт.
			1 НО + 1 НЗ	2 НО	5	**3NP5065-1EF26**	1	1 шт.
	Зажимные скобы	00	1 НО + 1 НЗ	1 НО + 1 НЗ	5	**3NP5065-1EG86**	1	1 шт.
			1 НО + 1 НЗ	2 НО	7	**3NP5065-1EG26**	1	1 шт.

[1] Для получения информации о принадлежностях и других устройствах для систем сборных шин см. главу «Измерительные устройства и контроль энергопотребления»

Для системы сборных шин 60 мм

Примечание

Для получения информации о вариантах исполнения выключателей «для установки в любые распределительные щиты» и адаптерах сборных шин см. главу «Системы сборных шин».

Количество в заказе должно быть равно или кратно минимальной партии (PS/P. unit)

© Siemens, 2019

Контроль предохранителей с помощью устройств электронного контроля предохранителей

Установка на монтажную панель

	Номинальный длительный ток I_u	Тип подключения	Типоразмер	Вспомогательные контакты на выключателе-разъединителе	Вспомогательные контакты на устройстве контроля предохранителей	DT	**Степень защиты IP00, без плавких вставок, без контактных ножей, с винтами клемм**	PU (UNIT, SET, M)	PS / P. unit
	A			Исполнение	Исполнение		Номер для заказа www.siemens.com/product?номер для заказа		
Полностью изолированные, с быстрым включением, с электронным контролем предохранителей (автономное питание), принцип работы — нормально разомкнутая цепь									
	Для номинального рабочего напряжения U_e от 400 до 500 В AC, ввод питания должен быть только сверху! Со штекерным присоединением кабелей вспомогательных контактов (длина около 1 м) к устройству контроля предохранителей — индикация рабочего состояния: зеленый горящий светодиод — индикация неисправности: зеленый мигающий светодиод — сработавший предохранитель: красный светодиод (индикатор для каждой фазы)								
 3NP5060-0HA13	160	Плоские клеммы[1]	00	1 НО + 1 НЗ	2 НО + 1 НЗ	5	**3NP5060-0HA13**	1	1 шт.
		Зажимные скобы	00	1 НО + 1 НЗ	2 НО + 1 НЗ	5	**3NP5060-0HB13**	1	1 шт.
 3NP5260-0HA13	250	Плоские клеммы	1	1 НО + 1 НЗ	2 НО + 1 НЗ	5	**3NP5260-0HA13**	1	1 шт.
 3NP5360-0HA13	400	Плоские клеммы	2	1 НО + 1 НЗ	2 НО + 1 НЗ	5	**3NP5360-0HA13**	1	1 шт.
 3NP5460-0HA13	630	Плоские клеммы	3	1 НО + 1 НЗ	2 НО + 1 НЗ	5	**3NP5460-0HA13**	1	1 шт.

[1] Для 3NP5060 с плоскими клеммами в целях защиты от прикосновения пальцем (согласно DIN VDE 0106, часть 100) следует использовать соответствующие крышки кабельных наконечников 3NY1106, см. стр. 7/195, Принадлежности.

© Siemens, 2019

С контролем предохранителей

Для системы сборных шин 40 мм

	Номинальный длительный ток I_u	Тип подключения	Типоразмер	Вспомогательные контакты		DT	**Степень защиты IP00, без плавких вставок, без контактных ножей, с винтами клемм**	PU (UNIT, SET, M)	PS / P. unit
				на выключателе-разъединителе	на устройстве контроля предохранителей				
	A			Исполнение	Исполнение		Номер для заказа www.siemens.com/product?номер для заказа		
Полностью изолированные, с быстрым включением, с электронным контролем предохранителей (автономное питание), принцип работы — нормально разомкнутая цепь									
	Для номинального рабочего напряжения U_e от 400 до 500 В AC, ввод питания должен быть только сверху!								
	Для шин шириной 12 мм и толщиной 5 или 10 мм								
	160	Плоские клеммы	00	1 НО + 1 НЗ	2 НО + 1 НЗ	5	**3NP5065-1HF13**	1	1 шт.

3NP5065-1HF13

Для системы сборных шин 60 мм

Примечание

Для получения информации о вариантах исполнения выключателей «для установки в любые распределительные щиты» и переходниках сборных шин см. стр. 7/196.

Количество в заказе должно быть равно или кратно минимальной партии (PS/P. unit)

© Siemens, 2019

Данные для выбора и заказа

	Исполнение	Для предохранительных выключателей-разъединителей	DT	Номер для заказа www.siemens.com/product?номер для заказа	PU (UNIT, SET, M)	PS / P. unit
	Держатель предохранителей					
 3NY1074		3NP506.-.C..0	5	**3NY1074**	1	1 шт.
		3NP5260-.C..0	5	**3NY1371**	1	1 шт.
		3NP5360-.C..0	5	**3NY1372**	1	1 шт.
		3NP5460-.C..0	5	**3NY1373**	1	1 шт.
	С контролем предохранителей посредством автоматического выключателя 3RV1 (с вспомогательным контактом 1 НО + 1 НЗ), со штекерным соединением, без штекера и соединительных кабелей	3NP506.-.E..6	5	**3NY1420**	1	1 шт.
		3NP5260-.E..6	5	**3NY1421**	1	1 шт.
		3NP5360-.E..6	5	**3NY1422**	1	1 шт.
		3NP5460-.E..6	5	**3NY1423**	1	1 шт.
	Штекеры и соединительные кабели					
	Длина 1 м	3NP5 с 3RV1	3	**3NY1910**	1	1 шт.
	Длина 3 м		3	**3NY1911**	1	1 шт.
 3NY1513-3	С электронным контролем предохранителей для 400...500 В (с вспомогательным контактом 1 НО + 1 НЗ), со штекерным соединением, без штекера и соединительных кабелей	3NP506.-.H.13	5	**3NY1513-0**	1	1 шт.
		3NP5260-.H.13	7	**3NY1513-2**	1	1 шт.
		3NP5360-.H.13	5	**3NY1513-3**	1	1 шт.
		3NP5460-.H.13	7	**3NY1513-4**	1	1 шт.
 3NY1915	Штекер и соединительный кабель (6-контактный) Длина 3 м	3NP5 с EFM	3	**3NY1915**	1	1 шт.
	Вспомогательные контакты 1 НО + 1 НЗ					
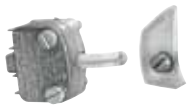 3NY3033	С включающим кулачком, винтами и шайбами (монтажный комплект)	3NP50[1)]	3	**3NY3033**	1	1 шт.
 3NY3034	С крепежным уголком и винтами (монтажный комплект)	3NP52...3NP54	3	**3NY3034**	1	1 шт.
	Дугогасители					
 3NY4031	(для 3NP52, 3NP53 и 3NP54 требуются по 3 шт.)	3NP50	3	**3NY4031**	1	1 шт.
		3NP52	5	**3NY4011**	1	1 шт.
 3NY4011		3NP53, 3NP54	5	**3NY4012**	1	1 шт.
	Пластиковые экраны					
	Замена для экранов из комплектов для утопленного монтажа (без крепежных уголков и мелких деталей) 300 × 220 мм	3NY1210	2	**3NY1102**	1	1 шт.
	300 × 245 мм	3NY1211	2	**3NY1103**	1	1 шт.
	300 × 290 мм	3NY1212	2	**3NY1104**	1	1 шт.

[1)] При дооснащении требуются отверстия.

© Siemens, 2019

Принадлежности

Монтажные комплекты для распределительных щитов

	Исполнение	Для предохранительных выключателей-разъединителей	Размеры	DT	Номер для заказа www.siemens.com/product?номер для заказа	PU (UNIT, SET, M)	PS / P. unit
			мм				
Для установки в любые распределительные щиты							
	Пластиковые экраны		Высота × ширина				
	Для установки в шкаф	3NP50 с вспомогательным контактом или без	215 × 135	2	**3NY1105**	1	1 шт.
		С вспомогательным контактом	215 × 135	2	**3NY1115**	1	1 шт.
	Для установки в металлические передние панели	С вспомогательным контактом или без	220 × 160	2	**3NY1125**	1	1 шт.
 3NY1107	Для закрытия присоединительных клемм	3NP50 с вспомогательным контактом или без	265 × 135	2	**3NY1107**	1	1 шт.
 3NY1106	Для закрытия кабельных наконечников	3NP50 с вспомогательным контактом или без	290 × 135	2	**3NY1106**	1	1 шт.
	Для раздельного закрытия кабельных наконечников вверху и внизу	С вспомогательным контактом	290 × 135	2	**3NY1116**	1	1 шт.
		3NP50 с вспомогательным контактом или без	290 × 135	2	**3NY1108**	1	1 шт.
 3NY1212	**Монтажные комплекты для установки**						
	С пластиковым экраном, крепежными уголками и мелкими деталями; для выключателей с вспомогательным контактом или без	3NP5060	250 × 149	3	**3NY1208**	1	1 шт.
		3NP5260	300 × 220	3	**3NY1210**	1	1 шт.
		3NP5360	300 × 245	3	**3NY1211**	1	1 шт.
		3NP5460	300 × 290	3	**3NY1212**	1	1 шт.
 3TX6546-3B	**Крышка для кабельных наконечников**		Длина крышки				
	Навинчивается на открытый конец болта для защиты от случайного прикосновения (1 комплект = 6 шт.)	3NP52	99	2	**3NY1241**	1	1 шт.
		3NP53/3NP54	95	5	**3TX6546-3B**	1	1 шт.
			120	3	**3NY1245**	1	1 шт.
 3NY1907	**Зажимные скобы** (1 комплект = 3 шт.)		Сечение проводников				
		3NP50	2,5...50 мм^2 [1]	5	**3NY1903**	1	1 шт.
		3NP52	35...120 мм^2	5	**3NY1907**	1	1 шт.
 8US1210-4AG00	**Переходники сборных шин**		Ширина шин				
	Для системы сборных шин 60 мм	3NP50	108	2	**8US1291-4SB00**	1	1 шт.
		3NP52, 3NP53, 3NP54 [2]	250 (длина 320 мм, винты клемм M10, соединительные кабели должны быть изготовлены)	2	**8US1210-4AG00**	1	1 шт.

[1] По выбору также 2 проводника: 1 × 2,5...50 мм^2 и 1 × 2,5...35 мм^2.

[2] Выключатель шире переходника; тем не менее его можно расширить двумя боковыми модулями 8US1998-2BM00 до 276 мм.

Количество в заказе должно быть равно или кратно минимальной партии (PS/P. unit)

© Siemens, 2019

Обзор

Предохранительные выключатели-разъединители 3NP5 подходят для любых предохранителей в исполнении LV HRC, см. главу «Системы предохранителей».

Можно использовать также предохранители для защиты полупроводниковых приборов SITOR в исполнении LV HRC. Тем не менее следует иметь в виду, что при эксплуатации они нагреваются гораздо сильнее, чем предохранители для защиты кабелей и линий. Поэтому при установке в закрытом коммутационном аппарате ток нагрузки этих предохранителей должен быть ниже их номинального тока I_n (ограничение номинальных характеристик).

В следующей таблице представлены токи нагрузки, допустимые для предохранителей SITOR при их установке в устройства 3NP5. Эти значения были определены для проводников с указанным в таблице сечением.

Примечание

При использовании проводников с меньшим сечением необходимо еще больше снизить допустимый ток нагрузки ввиду уменьшения теплоотдачи.

Предохранители для защиты полупроводниковых приборов SITOR для предохранительных выключателей-разъединителей 3NP5: таблица соответствий

Характеристики предохранителей SITOR						Допустимые токи нагрузки на предохранитель 3NP5 для установки на монтажную панель					
						Тип 3NP5			Альтернативный тип 3NP5		
Тип[1)2)]	Ном. ток I_n	Ном. напряжение [3)]	Категория применения	Типоразмер	Требуемое сечение медного проводника	Тип	Типоразмер	Допустимый ток нагрузки [4)]	Тип	Типоразмер	Допустимый ток нагрузки [4)]
	А	В AC			мм²			А			А
3NC2423..	150	500	gR	3	70	3NP54	3	145	--	--	--
3NC2425..	200	500	gR	3	95	3NP54	3	180	--	--	--
3NC2427..	250	500	gR	3	120	3NP54	3	225	--	--	--
3NC2428..	300	500	gR	3	185	3NP54	3	255	--	--	--
3NC2431..	350	500	gR	3	240	3NP54	3	330	--	--	--
3NC2432..	400	500	aR	3	240	3NP54	3	400	--	--	--
3NC3336-1	630	1000	aR	3	2x (40 × 5)	3NP54	3	530	--	--	--
3NC3337-1	710	1000	aR	3	2x (50 × 5)	3NP54	3	570	--	--	--
3NC3338-1	800	1000	aR	3	2x (40 × 8)	3NP54	3	630	--	--	--
3NC3340-1	900	1000	aR	3	2x (40 × 8)	3NP54	3	700[5)]	--	--	--
3NC3341-1	1000	1000	aR	3	2x (50 × 8)	3NP54	3	770[5)]	--	--	--
3NC3342-1	1100	800	aR	3	2x (50 × 8)	3NP54	3	800[5)]	--	--	--
3NC3343-1	1250	800	aR	3	2x (50 × 8)	3NP54	3	850[5)]	--	--	--
3NC3430-1	315	1250	aR	3	2 × 95	3NP54	3	295	--	--	--
3NC3432-1	400	1250	aR	3	2 × 120	3NP54	3	355	--	--	--
3NC3434-1	500	1250	aR	3	2 × 150	3NP54	3	440	--	--	--
3NC3436-1	630	1250	aR	3	2x (40 × 5)	3NP54	3	520	--	--	--
3NC3438-1	800	1100	aR	3	2x (40 × 8)	3NP54	3	625	--	--	--
3NC8423..	150	660	gR	3	70	3NP54	3	135	--	--	--
3NC8425..	200	660	gR	3	95	3NP54	3	180	--	--	--
3NC8427..	250	660	gR	3	120	3NP54	3	225	--	--	--
3NC8431..	350	660	gR	3	240	3NP54	3	300	--	--	--
3NC8434..	500	660	gR	3	2 × 150	3NP54	3	425	--	--	--
3NC8444-3C	1000	600	aR	3	2x (60 × 6)	3NP54	3	800[5)]	--	--	--
3NE1020-2	80	690	gR	00	25	3NP50	00	80	--	--	--
3NE1021-0	100	690	gS	00	35	3NP50	00	100	--	--	--
3NE1021-2	100	690	gR	00	35	3NP50	00	100	--	--	--
3NE1022-0	125	690	gS	00	50	3NP50	00	125	--	--	--
3NE1022-2	125	690	gR	00	50	3NP50	00	125	--	--	--
3NE1224-0	160	690	gS	1	70	3NP52	1	160	3NP53	2	160
3NE1224-2/-3	160	690	gR	1	70	3NP52	1	160	3NP53	2	160
3NE1225-0	200	690	gS	1	95	3NP52	1	200	3NP53	2	200
3NE1225-2	200	690	gR	1	95	3NP52	1	200	3NP53	2	200
3NE1225-3	200	690	gR	1	95	3NP52	1	190	3NP53	2	200
3NE1227-0	250	690	gS	1	120	3NP52	1	250	3NP53	2	250
3NE1227-2	250	690	gR	1	120	3NP52	1	250	3NP53	2	250
3NE1227-3	250	690	gR	1	120	3NP52	1	235	3NP53	2	250
3NE1230-0	315	690	gS	1	2 × 70	3NP53	2	315	--	--	--

Количество в заказе должно быть равно или кратно минимальной партии (PS/P. unit)

© Siemens, 2019

Предохранители

Характеристики предохранителей SITOR						Допустимые токи нагрузки на предохранитель 3NP5 для установки на монтажную панель					
						Тип 3NP5			Альтернативный тип 3NP5		
Тип[1)2)]	Ном. ток I_n	Ном. напряжение[3)]	Категория применения	Типоразмер	Требуемое сечение медного проводника	Тип	Типоразмер	Допустимый ток нагрузки[4)]	Тип	Типоразмер	Допустимый ток нагрузки[4)]
	А	В AC			мм²			А			А
3NE1230-2/-3	315	690	gR	1	2 × 70	3NP53	2	315	--	--	--
3NE1331-0	350	690	gS	2	2 × 95	3NP53	2	350	3NP54	3	350
3NE1331-2/-3	350	690	gR	2	2 × 95	3NP53	2	350	3NP54	3	350
3NE1332-0	400	690	gS	2	2 × 95	3NP53	2	400	3NP54	3	400
3NE1332-2/-3	400	690	gR	2	2 × 95	3NP53	2	400	3NP54	3	400
3NE1333-0	450	690	gS	2	2 × 120	3NP54	3	450	--	--	--
3NE1333-2/-3	450	690	gR	2	2 × 120	3NP54	3	450	--	--	--
3NE1334-0	500	690	gS	2	2 × 120	3NP54	3	500	--	--	--
3NE1334-2/-3	500	690	gR	2	2 × 120	3NP54	3	500	--	--	--
3NE1435-0	560	690	gS	3	2 × 150	3NP54	3	560	--	--	--
3NE1435-2/-3	560	690	gR	3	2 × 150	3NP54	3	560	--	--	--
3NE1436-0	630	690	gS	3	2 × 185	3NP54	3	630	--	--	--
3NE1436-2/-3	630	690	gR	3	2 × 185	3NP54	3	625	--	--	--
3NE1437-0	710	690	gS	3	2x (40 × 5)	3NP54	3	710[5)]	--	--	--
3NE1437-1	710	600	gR	3	2x (40 × 5)	3NP54	3	690[5)]	--	--	--
3NE1437-2/-3	710	690	gR	3	2x (40 × 5)	3NP54	3	685[5)]	--	--	--
3NE1438-0	800	690	gS	3	2x (50 × 5)	3NP54	3	800[5)]	--	--	--
3NE1438-1	800	600	gR	3	2x (50 × 5)	3NP54	3	750[5)]	--	--	--
3NE1438-2/-3	800	690	gR	3	2x (50 × 5)	3NP54	3	770[5)]	--	--	--
3NE1447-2/-3	670	690	gR	3	2x (40 × 5)	3NP54	3	655[5)]	--	--	--
3NE1448-2/-3	850	690	gR	3	2x (40 × 8)	3NP54	3	820[5)]	--	--	--
3NE1802-0	40	690	gS	000	10	3NP50	00	40	--	--	--
3NE1803-0	35	690	gS	000	6	3NP50	00	35	--	--	--
3NE1813-0	16	690	gS	000	1,5	3NP50	00	16	--	--	--
3NE1814-0	20	690	gS	000	2,5	3NP50	00	20	--	--	--
3NE1815-0	25	690	gS	000	4	3NP50	00	25	--	--	--
3NE1817-0	50	690	gS	000	10	3NP50	00	50	--	--	--
3NE1818-0	63	690	gS	000	16	3NP50	00	63	--	--	--
3NE1820-0	80	690	gS	000	25	3NP50	00	80	--	--	--
3NE3221	100	1000	aR	1	35	3NP52	1	95	3NP53	2	100
3NE3222	125	1000	aR	1	50	3NP52	1	110	3NP53	2	120
3NE3224	160	1000	aR	1	70	3NP52	1	140	3NP53	2	150
3NE3225	200	1000	aR	1	95	3NP52	1	175	3NP53	2	190
3NE3227	250	1000	aR	1	120	3NP52	1	210	3NP53	2	230
3NE3230-0B	315	1000	aR	1	185	3NP53	2	285	--	--	--
3NE3231	350	1000	aR	1	240	3NP53	2	310	--	--	--
3NE3232-0B	400	1000	aR	1	240	3NP53	2	330	--	--	--
3NE3233	450	1000	aR	1	2 × 150	3NP53	2	360	--	--	--
3NE3332-0B	400	1000	aR	2	240	3NP54	3	360	--	--	--
3NE3333	450	1000	aR	2	2 × 150	3NP54	3	400	--	--	--
3NE3334-0B	500	1000	aR	2	2 × 150	3NP54	3	450	--	--	--
3NE3335	560	1000	aR	2	2 × 185	3NP54	3	510	--	--	--
3NE3336	630	1000	aR	2	2 × 185	3NP54	3	580	--	--	--
3NE3337-8	710	900	aR	2	2x (40 × 5)	3NP54	3	630	--	--	--
3NE3338-8	800	800	aR	2	2 × 240	3NP54	3	630	--	--	--
3NE3340-8	900	690	aR	2	2x (40 × 8)	3NP54	3	630	--	--	--
3NE4101	32	1000	gR	0	6	3NP52	1	32	--	--	--
3NE4102	40	1000	gR	0	10	3NP52	1	40	--	--	--
3NE4117	50	1000	gR	0	10	3NP52	1	50	--	--	--
3NE4118	63	1000	aR	0	16	3NP52	1	63	--	--	--
3NE4120	80	1000	aR	0	25	3NP52	1	80	--	--	--
3NE4121	100	1000	aR	0	35	3NP52	1	95	--	--	--
3NE4122	125	1000	aR	0	50	3NP52	1	120	--	--	--
3NE4124	160	1000	aR	0	70	3NP52	1	150	--	--	--
3NE4327-0B	250	800	aR	2	150	3NP53	2	210	3NP54	3	220
3NE4330-0B	315	800	aR	2	240	3NP53	2	270	3NP54	3	285
3NE4333-0B	450	800	aR	2	2x (30 × 5)	3NP53	2	400	3NP54	3	420

Количество в заказе должно быть равно или кратно минимальной партии (PS/P. unit)

© Siemens, 2019

Характеристики предохранителей SITOR						Допустимые токи нагрузки на предохранитель 3NP5 для установки на монтажную панель					
						Тип 3NP5			Альтернативный тип 3NP5		
Тип[1)2)]	Ном. ток I_n	Ном. напряжение[3)]	Категория применения	Типоразмер	Требуемое сечение медного проводника	Тип	Типоразмер	Допустимый ток нагрузки[4)]	Тип	Типоразмер	Допустимый ток нагрузки[4)]
	A	В AC			мм²			A			A
3NE4334-0B	500	800	aR	2	2x (30 × 5)	3NP54	3	450	--	--	--
3NE4337	710	800	aR	2	2x (50 × 5)	3NP54	3	600	--	--	--
3NE8015-1	25	690	gR	00	4	3NP50	00	25	--	--	--
3NE8003-1	35	690	gR	00	6	3NP50	00	33	--	--	--
3NE8017-1	50	690	gR	00	10	3NP50	00	45	--	--	--
3NE8018-1	63	690	gR	00	16	3NP50	00	54	--	--	--
3NE8020-1	80	690	aR	00	25	3NP50	00	68	--	--	--
3NE8021-1	100	690	aR	00	35	3NP50	00	89	--	--	--
3NE8022-1	125	690	aR	00	50	3NP50	00	106	--	--	--
3NE8024-1	160	690	aR	00	70	3NP50	00	130	--	--	--

1) Предохранители для защиты полупроводниковых приборов SITOR из серии 3NE41 допускается переключать лишь в редких случаях и только в обесточенном состоянии ввиду механической нагрузки на достаточно длинные контактные ножи предохранителей.

2) Для получения информации о допустимых токах нагрузки для 3NE8...-0MK см. техническое описание «Системы предохранителей» или по запросу.

3) Предохранительные выключатели-разъединители 3NP1 допускается эксплуатировать при напряжении до 1000 В AC/DC с учетом следующих ограничений:
— степень загрязнения 2 (вместо 3);
— AC20 или DC20, то есть коммутация только без нагрузки.

4) В некоторых случаях при циклической нагрузке токи должны быть еще ниже (точные значения предоставляются по запросу).

5) Предохранитель также можно использовать при токах, превышающих номинальный длительный ток устройства 3NP54, равный 630 A. При этом, однако, не допускается коммутация 3NP54 под нагрузкой (категория применения AC-20).

7

© Siemens, 2019

Обзор



Предохранительные выключатели-разъединители 3NJ4/3NJ5

Основные характеристики устройств

- Отвечают требованиям IEC/EN 60439-1, IEC/EN 60947-3
- Уровни напряжения до 690 В AC
- Номинальный рабочий ток от 160 до 2000 А
- Возможность применения плавких вставок в соответствии с IEC 60269, часть 1, — недопустимо использование никелированных ножей предохранителей ввиду высокого переходного сопротивления
- Безопасно для прикосновения тыльной стороной руки при разомкнутых контактах
(исключение 3NJ56: IP00)
- Парковочное положение для сервисных работ
- Возможность коммутации 1 или 3 полюсов
- Вертикальное и горизонтальное монтажные положения
- Устойчивость к климатическим воздействиям
- Степень защиты при закрытых держателях предохранителей — IP30, при открытых — IP10 (исключение 3NJ56: IP00)

Обзор всех компонентов и принадлежностей: 3NJ4/3NJ5 в типоразмере 00

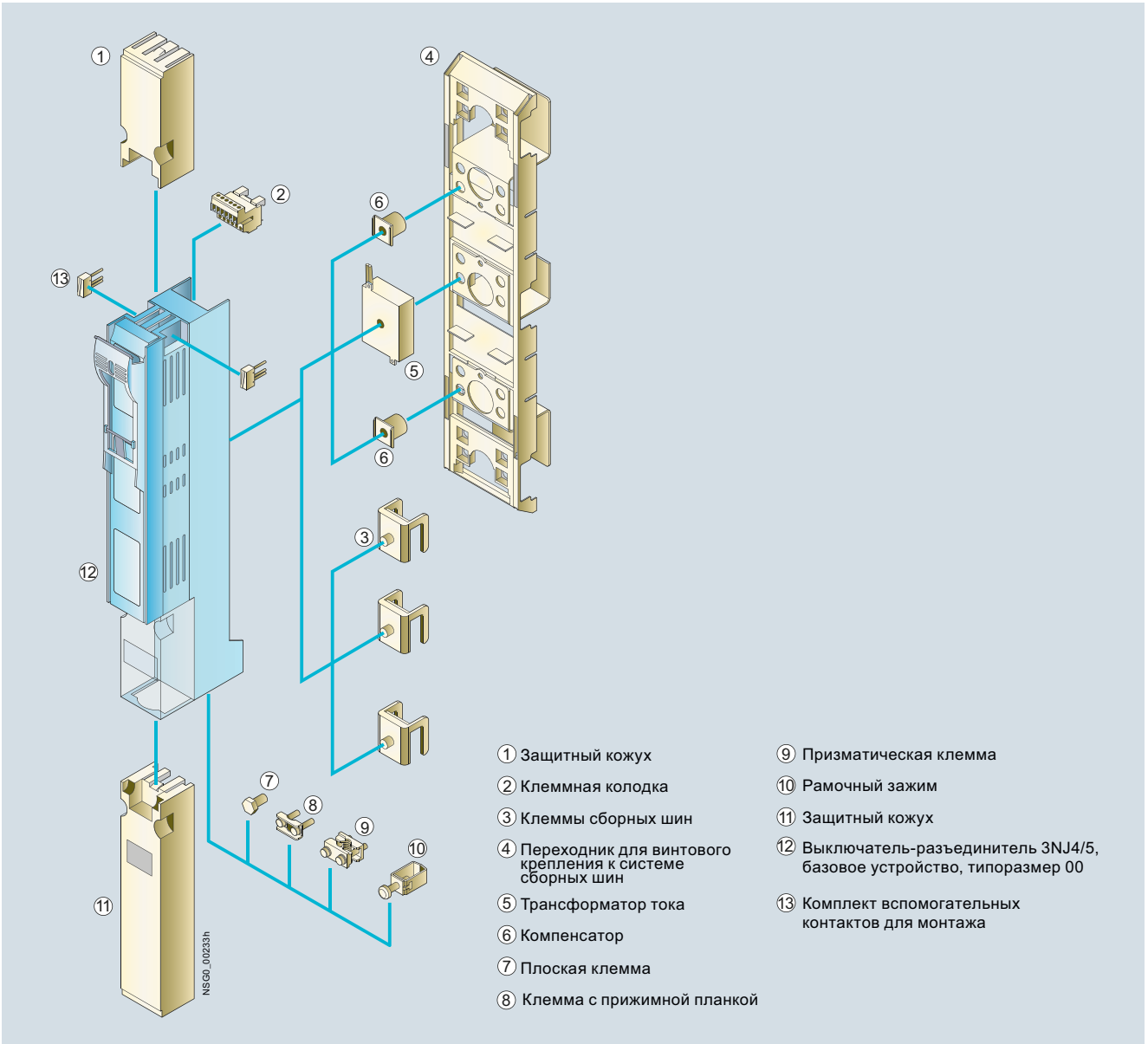

① Защитный кожух
② Клеммная колодка
③ Клеммы сборных шин
④ Переходник для винтового крепления к системе сборных шин
⑤ Трансформатор тока
⑥ Компенсатор
⑦ Плоская клемма
⑧ Клемма с прижимной планкой
⑨ Призматическая клемма
⑩ Рамочный зажим
⑪ Защитный кожух
⑫ Выключатель-разъединитель 3NJ4/5, базовое устройство, типоразмер 00
⑬ Комплект вспомогательных контактов для монтажа

Количество в заказе должно быть равно или кратно минимальной партии (PS/P. unit).

© Siemens, 2019

Обзор всех компонентов и принадлежностей: 3NJ4/3NJ5 в типоразмерах от 1 до 3

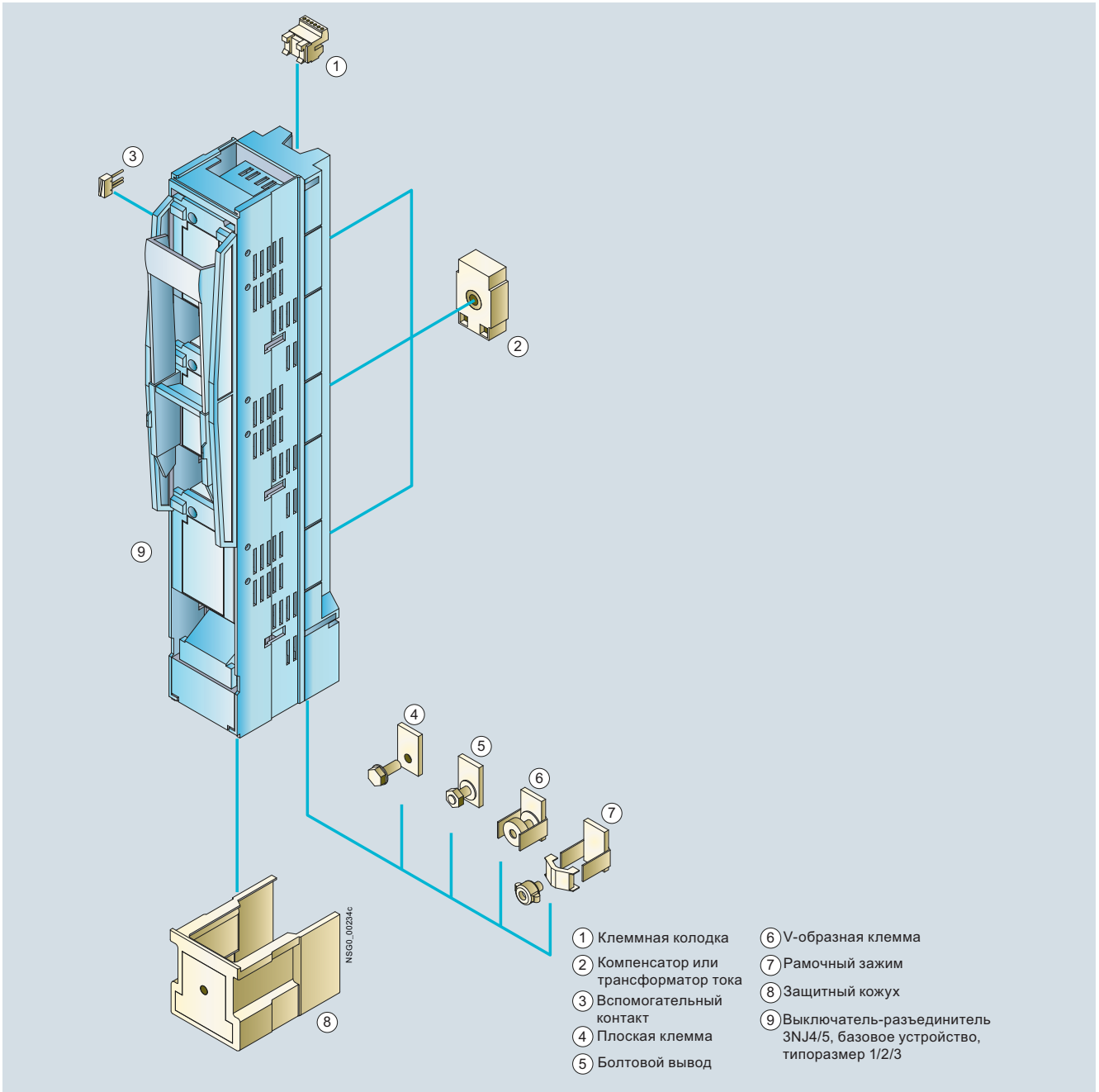

Преимущества

Парковочное положение

Для проведения технического обслуживания предохранительных выключателей-разъединителей с 1-полюсной коммутацией типоразмеров 1...3 и предохранительных выключателей-разъединителей с 3-полюсной коммутацией типоразмера 00 держатели предохранителей можно установить развернутыми на 180° (предохранителем наружу).

Это дает следующие преимущества:

- видимый разрыв;
- место для хранения плавких вставок (парковочное положение);
- предотвращение опасности перепутать при обратной установке плавкие вставки;
- дополнительная защита поверхности лирообразных контактов от прикосновения.

Область применения

Предохранительные выключатели-разъединители с 1- и 3-полюсной коммутацией 3NJ41 и 3NJ56 применяются в низковольтных распределительных устройствах, распределительных и трансформаторных подстанциях, а также в кабельных распределительных шкафах.

Примечание

Для предохранительных выключателей-разъединителей с 1-полюсной коммутацией в соответствии с EC/EN 60947-3 справедливо следующее: *данные устройства предназначены для систем распределения электроэнергии, в которых может быть необходима коммутация и/или разъединение отдельного внешнего проводника; их не следует использовать для коммутации первичной цепи 3-фазного электрооборудования.*

© Siemens, 2019

Технические характеристики

Стандарты			IEC 60947-1, IEC 60947-3, VDE 0660, часть 107								
Тип			**3NJ410**	**3NJ412**	**3NJ413**	**3NJ414**	**3NJ56**	**3NJ415**	**3NJ418**	**3NJ416**	**3NJ417**
Условный тепловой ток											
На открытом воздухе с предохранителями gG, I_{th}		A	160	250	400	630	1250	630	800	1260	1600
На открытом воздухе с контактными ножами, I_{th}		A	--	--	--	800	--	1000	1250	1600	2000
На открытом воздухе с предохранителями gTr, I_{th}		A	--	--	--	--	1154	722	910	1154	1444
Номинальная полная мощность трансформатора, S_n		кВА	--	--	--	--	800	500	630	800	1000
Для плавких вставок и контактных ножей		Типоразмер	00	1	2	3	4a	3	3	2 × 3	2 × 3
gG согласно IEC 60269, I_n		A	160	250	400	630	1250	630	800	2 × 630	2 × 800
На открытом воздухе с контактными ножами, I_n		A	--	--	--	--	--	1000	1250	2 × 800	2 × 1000
gTr согласно VDE 0636-2011, I_{rat}		A	--	--	--	--	1154	722	909	2 × 577	2 × 722
gTr согласно VDE 0636-2011, S_n		кВА	--	--	--	--	800	500	630	2 × 400	2 × 500
Номинальное рабочее напряжение U_e При 40...60 Гц		В	690	690	690	690	690	690	400	690	400
Номинальное напряжение изоляции U_i		В	800	1000	1000	1000	1000	1000	690	1000	690
Номинальное импульсное выдерживаемое напряжение U_{imp}		кВ	8	12	12	12	12	12	8	12	8
Номинальный условный ток короткого замыкания с предохранителями, при 500 В AC											
с предохранителем gG (действ. значение)		кА	80/120	120	120	120	80	120	50	80	50
с предохранителем gTr (действ. значение)		кА	--	--	--	--	--	--	50	--	--
Макс. допустимые потери мощности на плавкую вставку		Вт	12	32	45	48	110	51	61	48	51
Номинальный кратковременно выдерживаемый ток I_{CW} Действ. значение		кА	--	14,5	14,5	14,5	35	14,5	14,5	25	25
Номинальная включающая и отключающая способность											
Номинальный рабочий ток I_e для предохранителей gG											
При AC-21B	AC 400 В	A	160	250	400	630	1250	630	800	2 × 630	2 × 800
AC-22B	AC 400 В	A	160	250	400	630	1250	630	800	2 × 630	2 × 800
AC-23B	AC 400 В	A	--	250	400	--	--	--	--	--	--
AC-21B	500 В AC	A	160	250	400	630	1250	--	--	--	--
AC-22B	500 В AC	A	160	250	400	630	1250	--	--	--	--
AC-23B	500 В AC	A	--	--	--	--	--	--	--	--	--
AC-21B	690 В AC	A	100	250	400	630	1250	--	--	--	--
AC-22B	690 В AC	A	100	250	--	--	--	--	--	--	--
AC-23B	690 В AC	A	--	--	--	--	--	--	--	--	--
Номинальный рабочий ток I_e для предохранителей gTr											
При AC-22B	AC 400 В	A	--	--	--	--	--	722	910	2 × 577	2 × 722
Номинальный рабочий ток I_e для контактных ножей											
При AC-22B	AC 400 В	A	--	--	--	--	--	1000	1250	2 × 800	2 × 1000
Коммутационная способность при емкостных нагрузках		квар	--	105...115	155...185	250...300	--	--	--	--	--
Допустимая температура окружающей среды		°C	–25...+55, > 35 °C с понижающими коэффициентами								
Срок службы механической части, коммутационные циклы			1400	1400	800	800	500	800	500	500	500
Срок службы электрической части, коммутационные циклы			200	200	200	200	100	100	100	100	100
Степень защиты											
При закрытом держателей предохранителей, с клеммными и боковыми крышками			IP30	IP30	IP30	IP30	IP10	IP30	IP30	IP30	IP30
При открытом держателе предохранителей			IP10	IP10	IP10	IP10	IP00	IP10	IP10	IP10	IP10
Потери мощности главной цепи при I_{th}		Вт	18	23	54	115	190	275	155	350	375
Присоединение проводников главной цепи											
Винты клемм			M8	M10	M12	M12	M16	2 × M12	2 × M12	3 × M12	4 × M12
Плоские шины		мм	20	30	30	30	80	80 × 10	80 × 10	--	--
Кабельный наконечник, макс. сечение проводов (многопроволочные)		$мм^2$	95	240	240	240	2 × 300	2 × 300	2 × 300	3 × 300 4 × 185	4 × 300 4 × 185
Момент затяжки		Нм	12...15	30...35	35...40	35...40	50...60	35...40	35...40	35...40	35...40
Зажимные скобы / V-образные клеммы		$мм^2$	1,5...70	25...300	25...300	25...300	--	--	--	--	--
Крепежные винты			M8	M12	M12	M12	M16	M12	M12	M12	M12
Требуемый момент затяжки для монтажа на сборные шины		Нм	16...18	35...40	35...40	35...40	50...60	35...40	35...40	35...40	35...40

7

Количество в заказе должно быть равно или кратно минимальной партии (PS/P. unit).

© Siemens, 2019

Данные для выбора и заказа

	Номинальный рабочий ток I_e	Для плавких вставок согласно IEC 60269-1	Расстояние между центрами шин	Тип подключения (винты или клеммы для подключения входят в комплект поставки)[1], по выбору сверху или снизу (поворачиваемый!)	Материал проводника	DT	Номер для заказа www.siemens.com/product?номер для заказа	PU (UNIT, SET, M)	PS / P. unit
	A	Типоразмер	мм						
Предохранительные выключатели-разъединители, 1-полюсная коммутация									
	160	00 и 000	185[2]	Плоские клеммы M8	Cu/Al[3]	15	**3NJ4101-3BF01**	1	1 шт.
	250	1	185	Плоские клеммы M10	Cu/Al[3]	2	**3NJ4121-3BF01**	1	1 шт.
	400	2 и 1	185	Плоские клеммы M12	Cu/Al[3]	2	**3NJ4131-3BF01**	1	1 шт.
	630	3 и 2	185	Плоские клеммы M12	Cu/Al[3]	2	**3NJ4141-3BF01**	1	1 шт.
	1250	4a	185	Болтовые выводы M16 × 60	Cu/Al[3]	2	**3NJ5643-0BB00**	1	1 шт.

3NJ4101-3BF01



3NJ4121-3BF01

Предохранительные выключатели-разъединители, 1-полюсная коммутация, для встраиваемых трансформаторов тока									
	250	1	185	Плоские клеммы M10	Cu/Al[3]	15	**3NJ4121-3BF11**	1	1 шт.
	400	2 и 1	185	Плоские клеммы M12	Cu/Al[3]	15	**3NJ4131-3BF11**	1	1 шт.
	630	3 и 2	185	Плоские клеммы M12	Cu/Al[3]	15	**3NJ4141-3BF11**	1	1 шт.

3NJ4121-3BF11

1) Крепежные винты для монтажа на сборные шины заказываются отдельно.

2) При одновременном монтаже вместе с устройствами типоразмеров от NH1 до 3 требуется переходник 3NJ5930-3BB для выравнивания по высоте.

3) Cu/Al при использовании подходящих кабельных наконечников или клемм.

© Siemens, 2019

3-полюсная коммутация

Данные для выбора и заказа

	Номинальный рабочий ток I_e	Для плавких вставок согласно IEC 60269-1	Расстояние между центрами шин	Тип подключения (винты или клеммы для подключения входят в комплект поставки)[1], по выбору сверху или снизу (поворачиваемый!)	Материал проводников	DT	Номер для заказа www.siemens.com/product?номер для заказа	PU (UNIT, SET, M)	PS / P. unit
	A	Типоразмер	мм						
Предохранительные выключатели-разъединители, 3-полюсная коммутация									
	160	00 и 000	100	Плоские клеммы M8	Cu/Al[2]	2	**3NJ4103-3BF02**	1	1 шт.
				Рамочные зажимы F70	Cu	2	**3NJ4103-3BR02**	1	1 шт.
	160	00 и 000	185[3]	Плоские клеммы M8	Cu/Al[2]	15	**3NJ4103-3BF01**	1	1 шт.
	250	1	185	Плоские клеммы M10	Cu/Al[2]	2	**3NJ4123-3BF01**	1	1 шт.
				Болтовые выводы M12	Cu/Al[2]	2	**3NJ4123-3BJ01**	1	1 шт.
				V-образные клеммы	Cu/Al[2]	2	**3NJ4123-3BT01**	1	1 шт.
	400	2 и 1	185	Плоские клеммы M12	Cu/Al[2]	2	**3NJ4133-3BF01**	1	1 шт.
				Болтовые выводы M12	Cu/Al[2]	2	**3NJ4133-3BJ01**	1	1 шт.
				V-образные клеммы	Cu/Al[2]	2	**3NJ4133-3BT01**	1	1 шт.
слева: 3NJ4103-3BF01 справа: 3NJ4123-3BF01	630	3 и 2	185	Плоские клеммы M12	Cu/Al[2]	2	**3NJ4143-3BF01**	1	1 шт.
				Болтовые выводы M12	Cu/Al[2]	2	**3NJ4143-3BJ01**	1	1 шт.
				V-образные клеммы	Cu/Al[2]	2	**3NJ4143-3BT01**	1	1 шт.
Предохранительные выключатели-разъединители, 3-полюсная коммутация, с электронным контролем предохранителей (EFM)									
	160	00 и 000	100	Плоские клеммы M8	Cu/Al[2]	30	**3NJ4103-3CF02**	1	1 шт.
	250	1	185	Плоские клеммы M10	Cu/Al[2]	15	**3NJ4123-3CF01**	1	1 шт.
	400	2 и 1	185	Плоские клеммы M12	Cu/Al[2]	15	**3NJ4133-3CF01**	1	1 шт.
	630	3 и 2	185	Плоские клеммы M12	Cu/Al[2]	15	**3NJ4143-3CF01**	1	1 шт.
3NJ41.3-3CF..									
Предохранительные выключатели-разъединители, 3-полюсная коммутация, для встраиваемых трансформаторов тока									
	160	00 и 000	100	Плоские клеммы M8	Cu/Al[2]	2	**3NJ4103-3BF12**	1	1 шт.
	250	1	185	Плоские клеммы M10	Cu/Al[2]	2	**3NJ4123-3BF11**	1	1 шт.
	400	2 и 1	185	Плоские клеммы M12	Cu/Al[2]	2	**3NJ4133-3BF11**	1	1 шт.
	630	3 и 2	185	Плоские клеммы M12	Cu/Al[2]	2	**3NJ4143-3BF11**	1	1 шт.
Предохранительные выключатели-разъединители, 3-полюсная коммутация, для встраиваемых трансформаторов тока, с электронным контролем предохранителей (EFM)									
	160	00 и 000	100	Плоские клеммы M8	Cu/Al[2]	15	**3NJ4103-3CF12**	1	1 шт.
	250	1	185	Плоские клеммы M10	Cu/Al[2]	15	**3NJ4123-3CF11**	1	1 шт.
	400	2 и 1	185	Плоские клеммы M12	Cu/Al[2]	15	**3NJ4133-3CF11**	1	1 шт.
	630	3 и 2	185	Плоские клеммы M12	Cu/Al[2]	15	**3NJ4143-3CF11**	1	1 шт.

	Полная мощность трансформатора	Ном. полная мощность предохранителей gTr	Расстояние между центрами шин	Ном. ток предохранителей gTr	Номинальный рабочий ток I_e с контактными ножами 3NJ4914-8BA00		DT	Номер для заказа www.siemens.com/product?номер для заказа	PU (UNIT, SET, M)	PS / P. unit
	кВА	кВА	мм	A	A					
Предохранительные выключатели-разъединители, 3-полюсная коммутация, для защиты вторичных цепей трансформаторов и панели ввода										
	500	500	185	722	1000	Cu/Al[2]	2	**3NJ4153-3BF01**	1	1 шт.
	630	630	185	909	1250	Cu/Al[2]	2	**3NJ4183-3BF01**	1	1 шт.
	800	2 × 400	185	2 × 577	1600	Cu/Al[2]	15	**3NJ4163-3BF01**	1	1 шт.
	1000	2 × 500	185	2 × 722	2000	Cu/Al[2]	15	**3NJ4173-3BF01**	1	1 шт.
3NJ4163-3BF01										

[1] Крепежные винты для монтажа на сборные шины заказываются отдельно.

[2] Cu/Al при использовании подходящих кабельных наконечников или клемм.

[3] При одновременном монтаже вместе с устройствами типоразмеров от NH1 до 3 требуется переходник 3NJ5930-3BB для выравнивания по высоте.

Количество в заказе должно быть равно или кратно минимальной партии (PS/P. unit).

© Siemens, 2019

Данные для выбора и заказа

	Исполнение	Для предохранительных выключателей-разъединителей или размеры	DT	Номер для заказа www.siemens.com/product?номер для заказа	PU (UNIT, SET, M)	PS / P. unit
	Защитные кожухи					
 3NJ4912-1FA01	Типоразмер 00, дополнительная защита от прикосновения при использовании кабельных наконечников, а также в качестве выравнивающей заглушки • 100 мм для низа	3NJ4101-3BF01, 3NJ4103-3BF01	30	**3NJ4912-1FA01**	1	1 шт.
 3NJ4912-1FA00	Типоразмер 00, дополнительная защита от прикосновения при использовании кабельных наконечников, а также в качестве выравнивающей заглушки • 132 для верха	3NJ4101-3BF01, 3NJ4103-3BF01	30	**3NJ4912-1FA00**	1	1 шт.
 33NJ4912-1AA01	**Защитный кожух**[1] Типоразмер от 1 до 3 Дополнительная защита от прикосновения при использовании кабельных наконечников или при подключении сверху	3NJ412 до 3NJ414, 3NJ415, 3NJ418	2	**3NJ4912-1AA01**	1	1 шт.
 3NJ4912-1EA00	**Защитный кожух** Типоразмер 3 Для двойных планок	3NJ414	2	**3NJ4912-1EA00**	1	1 шт.
 3NJ4912-1DA02	**Защитный кожух** Типоразмер 00 (используется также в качестве выравнивающей заглушки) верхний или нижний для защиты от прикосновения к длинным кабельным наконечникам и для выравнивания при использовании 3NJ4103 с планками от 3NJ412 до 3NJ414 (1 комплект = 2 шт.: короткий и длинный[2])	3NJ4103-3BF02	2	**3NJ4912-1DA02**	1	1 шт.
 3NJ4912-2AA00	**Заглушка** Для выреза на передней панели Длина 633 мм	Ширина 50 мм	2	**3NJ4912-2AA00**	1	1 шт.
 3NJ4912-2BA00	Для выреза на передней панели Длина 633 мм	Ширина 100 мм	2	**3NJ4912-2BA00**	1	1 шт.
 3NJ4912-2CA00	Для выреза на передней панели Длина 299 мм	Ширина 50 мм	2	**3NJ4912-2CA00**	1	1 шт.

[1] При использовании кабельных наконечников и подключении сверху можно увеличить длину защитного кожуха, соединив вместе 2 штуки.

[2] Может быть укорочен (в качестве замены для короткого защитного кожуха, входящего в комплект поставки планки).

© Siemens, 2019

Принадлежности

	Исполнение	Для предохранительных выключателей-разъединителей или размеры	DT	Номер для заказа www.siemens.com/product?номер для заказа	PU (UNIT, SET, M)	PS / P. unit
 3NJ4912-2DA00	**Боковые держатели экрана** Для NH00...NH3, 3 зажима с T-образным профилем	Длина 665 мм	2	**3NJ4912-2DA00**	1	2 шт.
 3NJ4918-0AAA00	**Крепежные зажимы** По 2 шт. на сторону, для крепления защиты передней панели (1 комплект = 4 шт., включая крепежный материал)	3NJ41	2	**3NJ4918-0AA00**	1	1 шт.
 ① ② ③	**Крышки для пустых секций для сборных шин** Крепление напрямую через отверстия сборных шин					
	À Расстояние между центрами шин 185 мм	Ширина 50 мм	2	**3NJ4912-3AA00**	1	1 шт.
	Á Расстояние между центрами шин 185 мм	Ширина 100 мм	2	**3NJ4912-3BA01**	1	1 шт.
	Â Расстояние между центрами шин 100 мм	Ширина 50 мм	2	**3NJ4912-3CA00**	1	1 шт.
	Также для закрытия пустой секции на 3NJ4918-0DA02 или 3NJ5930-3BB					
 3NJ4918-0DA02	**Переходники для винтового крепления на системы сборных шин**					
	• Для крепления двух предохранительных выключателей-разъединителей 100 мм на систему сборных шин с расстоянием между центрами 185 мм и адаптация под типоразмеры от 1 до 3	3NJ4103-3BF02, 3NJ4103-3BR02, 3NJ4103-3CF02, 3NJ4103-3BF12, 3NJ4103-3CF12	2	**3NJ4918-0DA02**	1	1 шт.
	• Для крепления двух предохранительных выключателей-разъединителей 185 мм на систему сборных шин с расстоянием между центрами 185 мм и адаптация под типоразмеры от 1 до 3	3NJ4103-3BF01, 3NJ4101-3BF01	2	**3NJ5930-3BB**	1	1 шт.
	• Для крепления двух предохранительных выключателей-разъединителей 100 мм на систему сборных шин с расстоянием между центрами 185 мм и **клеммой сборных шин**, а также адаптация под типоразмеры от 1 до 3	3NJ4103-3BF02 3NJ4103-3BR02 3NJ4103-3CF02 3NJ4103-3BF12 3NJ4103-3CF12	30	**3NJ4918-0DB02**	1	1 шт.
 3NJ4918-0EA00	• Для крепления одного предохранительного выключателя-разъединителя (= 3 отдельные скобы) на систему сборных шин с расстоянием между центрами 60 мм	3NJ4103-3BF02, 3NJ4103-3BR02, 3NJ4103-3CF02, 3NJ4103-3BF12, 3NJ4103-3CF12	2	**3NJ4918-0EA00**	1	1 шт.
	Крепежные винты Для крепления выключателей-разъединителей 3NJ4103 со встраиваемыми трансформаторами тока на переходник (1 комплект = 3 шт.)	3NJ4103	5	**3NJ4918-0DC02**	1	1 шт.
 3NJ5974-0AB	**Держатель шин** Для привинчивания сборных шин с межцентровым расстоянием 100 и 185 мм	3NJ41 и 3NJ5	2	**3NJ5974-0AB**	1	1 шт.

Количество в заказе должно быть равно или кратно минимальной партии (PS/P. unit).

© Siemens, 2019

	Исполнение	Для предохранительных выключателей-разъединителей или размеры	DT	Номер для заказа www.siemens.com/product?номер для заказа	PU (UNIT, SET, M)	PS / P. unit
 3NJ4910-1AA00	**Набор для заземления с соединительным кабелем 25 мм²**	От 3NJ414 до 3NJ418	30	**3NJ4910-1AA00**	1	1 шт.
 3NJ4911-3AA00	**Клеммы сборных шин** Для одного предохранительного выключателя-разъединителя требуются 3 штуки; не для устройств с установкой трансформатора	3NJ4103 3NJ4101	2	**3NJ4911-3AA00**	1	1 шт.
 3NJ4911-3BA01	Для более быстрого монтажа выключателей-разъединителей на сборные шины (1 комплект = 3 шт.) не для устройств с установкой трансформатора	3NJ412...NJ414	2	**3NJ4911-3BA01**	1	1 шт.
 3NJ4911-4AA00	**Клеммы с прижимной планкой** Подключение медных проводников сечением 1,5...70 мм² (1 комплект = 3 шт.)	3NJ4103	2	**3NJ4911-4AA00**	1	1 шт.
 3NJ4911-1AA00	**Монтажный комплект из призматических клемм** Подключение медных и алюминиевых проводников сечением 10...70 мм² (1 комплект = 3 шт.)	3NJ4103 3NJ4101	2	**3NJ4911-1AA00**	1	1 шт.
 3NJ4911-2BQ00	**Монтажный комплект из рамочных зажимов** Подключение медных и алюминиевых проводников сечением 95...240 мм² (для подключения к устройствам с плоскими клеммами) (1 комплект = 3 шт.)	3NJ412...NJ414	2	**3NJ4911-2BQ00**	1	1 шт.

7

© Siemens, 2019

Принадлежности

	Исполнение	Для предохранительных выключателей-разъединителей или размеры	DT	Номер для заказа www.siemens.com/product?номер для заказа	PU (UNIT, SET, M)	PS / P. unit
	Монтажный комплект для шинных соединений для NH1, 2, 3 С плоскими клеммами					
 3NJ4911-5AA00	2 × 240 мм^2 С винтами M12	3NJ412...NJ414	2	**3NJ4911-5AA00**	1	1 шт.
 3NJ4911-5BA00	2 × 300 мм^2 / 3 × 120 мм^2 С винтами M12	3NJ412...NJ414	2	**3NJ4911-5BA00**	1	1 шт.
 3NJ4911-5CA00	1 × 400 мм^2 С винтами M16	3NJ412...NJ414	2	**3NJ4911-5CA00**	1	1 шт.
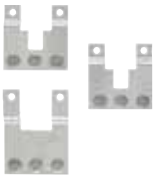 3NJ4911-6AA00	**Монтажный комплект для NH3 в виде сдвоенных планок** 3 × 300 мм^2 / 4 × 185 мм^2	3NJ413, 3NJ414	2	**3NJ4911-6AA00**	1	1 шт.
 3NJ4911-6BA00	Механическое соединение рукояток управления, требуется дополнительно для сопряжения двух выключателей-разъединителей	3NJ413 3NJ414	2	**3NJ4911-6CA00**	1	1 шт.
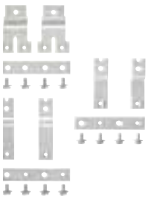 3NJ4911-6BA00	**Монтажный комплект для NH3 в виде сдвоенных планок** 4 × 240 мм^2	3NJ413, 3NJ414	2	**3NJ4911-6BA00**	1	1 шт.
 3NJ4911-6BA00	Механическое соединение рукояток управления, требуется дополнительно для сопряжения двух выключателей-разъединителей	3NJ413 3NJ414	2	**3NJ4911-6CA00**	1	1 шт.
 3NJ4913-6AA02	**Комплект для установки вспомогательного контакта** Для типоразмеров от 00 до 3 с соединительными кабелями, 1 переключающий контакт, только для выключателей-разъединителей с 3-полюсной коммутацией	3NJ41	2	**3NJ4913-1AA01**	1	1 шт.
	Предохранитель 630 кВА 909 А Типоразмер NH3 Специально для защиты трансформаторов (минимальное количество для заказа —3 шт.)	3NJ418	15	**3NJ4914-8AA00**	1	3 шт.

Количество в заказе должно быть равно или кратно минимальной партии (PS/P. unit).

© Siemens, 2019

	Исполнение	Для предохранительных выключателей-разъединителей или размеры	DT	Номер для заказа www.siemens.com/product?номер для заказа	PU (UNIT, SET, M)	PS / P. unit
 3NJ4914-8BA00	**Контактные ножи** Типоразмер NH3,1250 A	3NJ4153, 3NJ4163, 3NJ4173, 3NJ4183	5	**3NJ4914-8BA00**	1	1 шт.
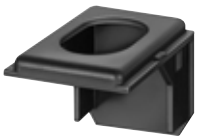 3NJ4918-1AA00	**Монтажный уголок** (на одну планку требуется 1 шт.)	3NJ4121 до 3NJ4143	2	**3NJ4918-1AA00**	1	1 шт.
 3NJ4915-1BA00	**Компенсатор**	3NJ4103	2	**3NJ4915-1BA00**	1	1 шт.
 3NJ4915-2BA00	Компенсатор для предохранительных выключателей-разъединителей с встраиваемыми трансформаторами тока в случае отсутствия трансформатора тока.	3NJ412...NJ414	2	**3NJ4915-2BA00**	1	1 шт.
 3NJ4915-1CA00	**Клеммные колодки**	3NJ4103	2	**3NJ4915-1CA00**	1	1 шт.
 3NJ4915-2CA00		3NJ412...NJ414	2	**3NJ4915-2CA00**	1	1 шт.
	Трансформаторы тока .../1 A					
 3NJ4915-1FB20	100/1 A; кл. 0,5; 1,5 ВА	3NJ4103	30	**3NJ4915-1EA10**	1	1 шт.
	100/1 A; кл. 1; 2,0 ВА	3NJ4103	15	**3NJ4915-1EA20**	1	1 шт.
	150/1 A; кл. 0,5; 2,5 ВА	3NJ4103	30	**3NJ4915-1FA10**	1	1 шт.
	150/1 A; кл. 0,5 с поверкой; 2,5 ВА	3NJ4103	30	**3NJ4915-1FA11**	1	1 шт.
	150/1 A; кл. 1; 3,0 ВА	3NJ4103	2	**3NJ4915-1FA20**	1	1 шт.
	75/1 A; кл. 1; 1,5 ВА	3NJ412...NJ414	30	**3NJ4915-2DA20**	1	1 шт.
	100/1 A; кл. 0,5; 1,5 ВА	3NJ412...NJ414	30	**3NJ4915-2EA10**	1	1 шт.
	100/1 A; кл. 1; 2,0 ВА	3NJ412...NJ414	15	**3NJ4915-2EA20**	1	1 шт.
	150/1 A; кл. 0,5; 2,5 ВА	3NJ412...NJ414	15	**3NJ4915-2FA10**	1	1 шт.
	150/1 A; кл. 1; 2,5 ВА	3NJ412...NJ414	30	**3NJ4915-2FA20**	1	1 шт.
	250/1 A; кл. 0,5; 2,5 ВА	3NJ412...NJ414	30	**3NJ4915-2GA10**	1	1 шт.
	250/1 A; кл. 0,5 с поверкой; 2,5 ВА	3NJ412...NJ414	30	**3NJ4915-2GA11**	1	1 шт.
	250/1 A; кл. 1; 5,0 ВА	3NJ412...NJ414	2	**3NJ4915-2GA20**	1	1 шт.
 3NJ4915-2HA20	400/1 A; кл. 0,5; 2,5 ВА	3NJ412...NJ414	30	**3NJ4915-2HA10**	1	1 шт.
	400/1 A; кл. 0,5 с поверкой; 2,5 ВА	3NJ412...NJ414	30	**3NJ4915-2HA11**	1	1 шт.
	400/1 A; кл. 1; 5,0 ВА	3NJ412...NJ414	2	**3NJ4915-2HA20**	1	1 шт.
	500/1 A; кл. 0,5; 2,5 ВА	3NJ412...NJ414	30	**3NJ4915-2JA10**	1	1 шт.
	500/1 A; кл. 1; 5,0 ВА	3NJ412...NJ414	30	**3NJ4915-2JA20**	1	1 шт.
	600/1 A; кл. 0,5; 2,5 ВА	3NJ412...NJ414	30	**3NJ4915-2KA10**	1	1 шт.
	600/1 A; кл. 0,5 с поверкой; 2,5 ВА	3NJ412...NJ414	30	**3NJ4915-2KA11**	1	1 шт.
	600/1 A; кл. 1; 5,0 ВА	3NJ412...NJ414	2	**3NJ4915-2KA20**	1	1 шт.

© Siemens, 2019

Принадлежности



3NJ4915-1FB20



3NJ4915-2HB20

Исполнение	Для предохранительных выключателей-разъединителей или размеры	DT	Номер для заказа www.siemens.com/product?номер для заказа	PU (UNIT, SET, M)	PS / P. unit
Трансформаторы тока .../5 A					
100/5 A; кл. 0,5; 1,0 ВА	3NJ4103	15	**3NJ4915-1EB10**	1	1 шт.
100/5 A; кл. 1; 1,5 ВА	3NJ4103	15	**3NJ4915-1EB20**	1	1 шт.
150/5 A; кл. 0,5; 1,5 ВА	3NJ4103	30	**3NJ4915-1FB10**	1	1 шт.
150/5 A, кл. 0,5 с поверкой, 1,5 ВА	3NJ4103	30	**3NJ4915-1FB11**	1	1 шт.
150/5 A; кл. 1; 2,5 ВА	3NJ4103	2	**3NJ4915-1FB20**	1	1 шт.
75/5 A; кл. 1; 1,5 ВА	3NJ412...NJ414	30	**3NJ4915-2DB20**	1	1 шт.
100/5 A; кл. 0,5; 1,0 ВА	3NJ412...NJ414	30	**3NJ4915-2EB10**	1	1 шт.
100/5 A; кл. 1; 2,0 ВА	3NJ412...NJ414	30	**3NJ4915-2EB20**	1	1 шт.
150/5 A; кл. 0,5; 1,5 ВА	3NJ412...NJ414	30	**3NJ4915-2FB10**	1	1 шт.
150/5 A; кл. 1; 2,5 ВА	3NJ412...NJ414	30	**3NJ4915-2FB20**	1	1 шт.
250/5 A; кл. 0,5; 2,5 ВА	3NJ412...NJ414	30	**3NJ4915-2GB10**	1	1 шт.
250/5 A, кл. 0,5 с поверкой, 2,5 ВА	3NJ412...NJ414	30	**3NJ4915-2GB11**	1	1 шт.
250/5 A; кл. 1; 3,75 ВА	3NJ412...NJ414	2	**3NJ4915-2GB20**	1	1 шт.
400/5 A; кл. 0,5; 2,5 ВА	3NJ412...NJ414	30	**3NJ4915-2HB10**	1	1 шт.
400/5 A, кл. 0,5 с поверкой, 2,5 ВА	3NJ412...NJ414	30	**3NJ4915-2HB11**	1	1 шт.
400/5 A; кл. 1; 5,0 ВА	3NJ412...NJ414	2	**3NJ4915-2HB20**	1	1 шт.
500/5 A; кл. 0,5; 2,5 ВА	3NJ412...NJ414	30	**3NJ4915-2JB10**	1	1 шт.
500/5 A; кл. 1; 5,0 ВА	3NJ412...NJ414	30	**3NJ4915-2JB20**	1	1 шт.
600/5 A; кл. 0,5; 2,5 ВА	3NJ412...NJ414	30	**3NJ4915-2KB10**	1	1 шт.
600/5 A, кл. 0,5 с поверкой, 2,5 ВА	3NJ412...NJ414	30	**3NJ4915-2KB11**	1	1 шт.
600/5 A; кл. 1; 5,0 ВА	3NJ412...NJ414	2	**3NJ4915-2KB20**	1	1 шт.

Примечание

Трансформаторы тока также подходят для применения с измерительными устройствами 7KM PAC, см. главу «Измерительные устройства и контроль энергопотребления».

Количество в заказе должно быть равно или кратно минимальной партии (PS/P. unit).

© Siemens, 2019





Главные и аварийные выключатели 3LD2 до 250 А

8/2 Введение
8/3 Технические характеристики
8/5 Фронтальная установка
8/6 Установка на монтажную панель
8/7 Литой корпус
8/8 Принадлежности

Переключатели нагрузки 3KC до 3200 А

8/12 Введение
8/14 Общие характеристики

Технические характеристики

8/24 Переключатели нагрузки с ручным управлением (MTSE)
8/27 Переключатели нагрузки с дистанционным управлением (RTSE) / Автоматические переключатели нагрузки (ATSE)
8/30 Встроенные контроллеры переключателей нагрузки ATSE от 40 до 160 А и от 250 до 3200 А
8/31 Введение (обзор)

Переключатели нагрузки с ручным управлением 3KC0 (MTSE) от 16 до 1600 А

8/32 Базовые устройства
8/34 Принадлежности и запасные части

Переключатели нагрузки с дистанционным управлением 3KC3 (RTSE) от 40 до 160 А

8/43 Базовые устройства

Переключатели нагрузки с дистанционным управлением 3KC4 (RTSE) от 250 до 3200 А

8/44 Базовые устройства

Автоматические переключатели нагрузки 3KC6 (ATSE) от 40 до 160 А

8/46 Базовые устройства

Автоматические переключатели нагрузки 3KC8 (ATSE) от 250 до 3200 А

8/47 Базовые устройства

Переключатели нагрузки 3KC3 (RTSE) и 3KC6 (ATSE) от 40 до 160 А

8/49 Принадлежности и запасные части

Переключатели нагрузки 3KC4 (RTSE) и 3KC8 (ATSE) от 250 до 3200 А

8/50 Принадлежности и запасные части

Автоматический ввод резерва

8/58 Введение
8/59 Общие характеристики
8/61 Устройства контроля ввода резерва 3KC ATC6300 NEW
8/63 Устройства контроля ввода резерва 3KC ATC6500 NEW

© Siemens, 2019

Обзор

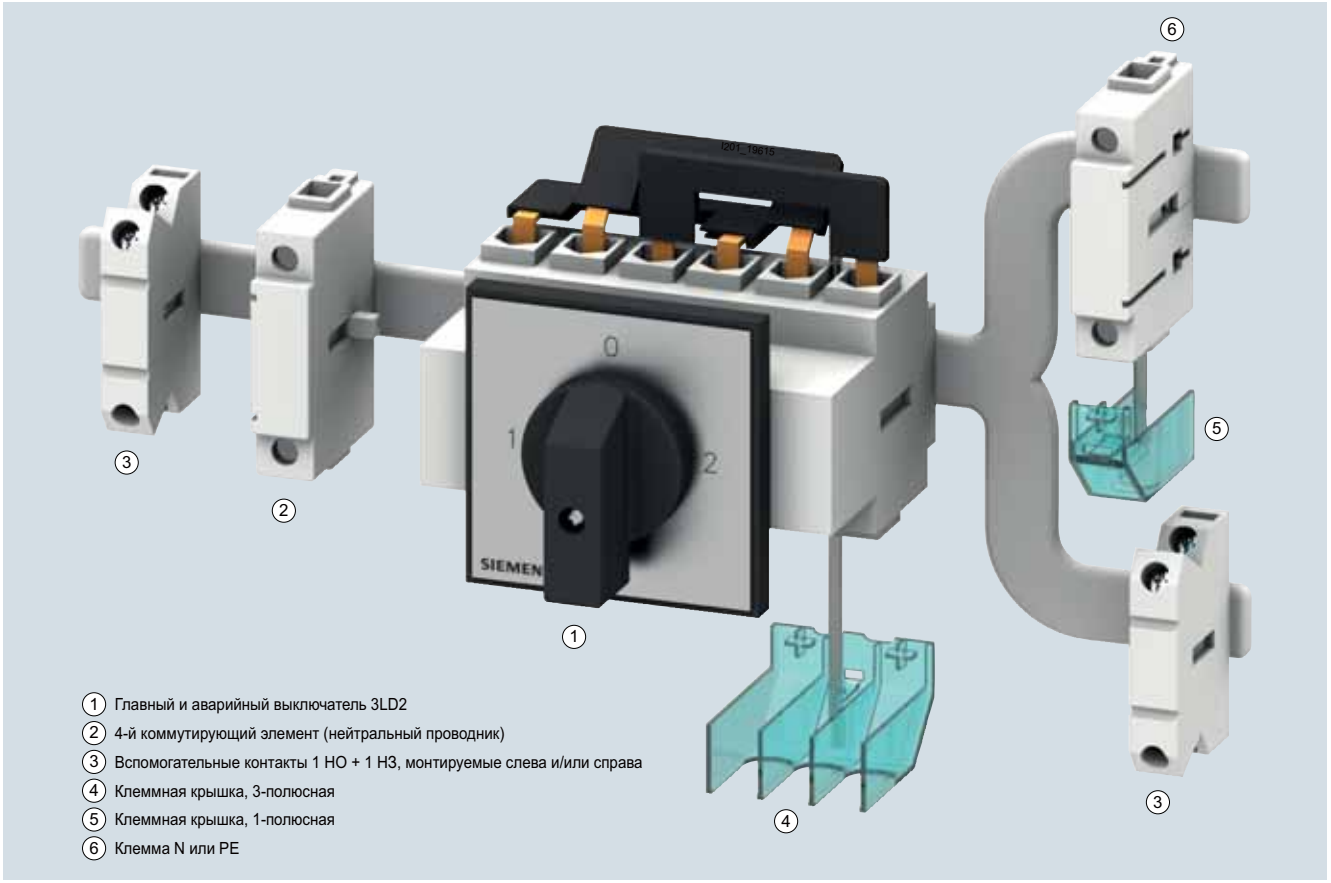

1. Главный и аварийный выключатель 3LD2
2. 4-й коммутирующий элемент (нейтральный проводник)
3. Вспомогательные контакты 1 НО + 1 НЗ, монтируемые слева и/или справа
4. Клеммная крышка, 3-полюсная
5. Клеммная крышка, 1-полюсная
6. Клемма N или PE

Главные и аварийные выключатели 3LD2 выполнены на основе главного и аварийного выключателя 3LD2 и согласно IEC 60947-3 / VDE 0660, часть 107 (EN 60947-3), они являются управляемыми вручную выключателями-разъединителями, отвечающими требованиям по разъединению цепи.

Главные и аварийные выключатели для токов от 25 до 250 А одобрены в соответствии с UL 508 и допущены к использованию в качестве Manual Motor Controller (ручной контроллер двигателя) и Motor Disconnect (разъединитель для двигателя).

Кроме того, главные и аварийные выключатели 3LD имеют сертификат CCC.

Область применения

Главные и аварийные выключатели 3LD2 используются для поочередного переключения между двумя нагрузками при одном источнике питания. Они имеют коммутационные положения I-0-II, что позволяет поочередно включать одну из двух нагрузок. Таким образом можно переключаться между двумя двигателями переменного тока и остальными потребителями.

Переключение нагрузки (схематичное изображение)

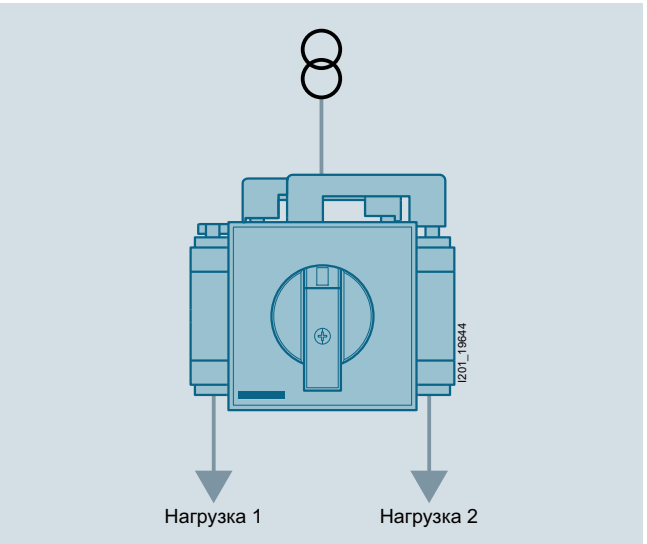

Главный и аварийный выключатель (IEC 60947-3)

Количество в заказе должно быть равно или кратно минимальной партии (PS/P. unit)

© Siemens, 2019

Технические характеристики

Стандарты			DIN VDE 0660, IEC 60947					
Выключатель		Тип	**3LD21**	**3LD22**	**3LD25**	**3LD27**	**3LD23**	**3LD24**
Номинальное напряжение изоляции U_i		В	690					
Номинальное рабочее напряжение U_e		В AC	690					
Номинальная частота		Гц	50...60					
Номинальное импульсное выдерживаемое напряжение U_{imp}		кВ	6	6	6	6	6	6
Номинальный кратковременно выдерживаемый ток (1-секундный ток, действующее значение)		А	640	640	1260	2000	4000	4000
Защита от короткого замыкания, входной предохранитель (gL), не более		А	25	40	63	100	160	250
Номинальный условный ток короткого замыкания с входными предохранителями при 690 В, 50/60 Гц		кА действ.	50	50	50	50	50	50
Макс. допустимое значение I^2t		кА^{2}с	4	9	21	64	185	557
Допустимый сквозной ток предохранителя		кА	3,5	4,5	6	10	15	15
Номинальный длительный ток I_u		А	25	32	63	100	160	250
AC-21A. Выключатели	Номинальный рабочий ток I_e	А	25	32	63	100	160	250
AC-3. Пускатель электродвигателя Коммутация отдельных двигателей в нормальном режиме	Номинальная рабочая мощность при 220...240 В при 380...440 В при 660/690 В	кВт кВт кВт	4,0 7,5 7,5	5,5 9,5 9,5	11,0 18,5 15,0	18,5 30,0 22,0	35,0 50,0 37,0	55,0 110,0 45,0
AC-23A. Главные выключатели Ремонтные выключатели частая коммутация отдельных двигателей, но не в нормальном режиме	Номинальная рабочая мощность при 220...240 В при 380...440 В при 660/690 В	кВт кВт кВт	5,0 9,5 9,5	6,0 11,5 11,5	11,0 22,0 18,5	18,5 37,0 30,0	45,0 75,0 45,0	75,0 132,0 55,0
Потери мощности на полюс C!, I_e		Вт	1,1	1,8	4,5	7,5	36,0	36,0
Срок службы механической части	коммутационные циклы		100 000					
Частота коммутаций		1/ч	50					
Допустимая температура окружающей среды		°C	–25...+55					
Выполнение функции разъединения	не более	В	690					
Сечения проводников главной цепи [1]								
Одно- или многопроволочные Многопроволочные с кабельным наконечником (макс.)		мм^2 мм^2	1,5...16 10	1,5...16 10	2,5...35 16	4...50 35	16...185 150	16...185 150
Сечения присоединяемых проводников	Медные провода	AWG	14...8	14...8	14...6	12...1		
Момент затяжки клемм		Нм	2...2,5	2...2,5	2,5...3	2,5...3	9,5...10	9,5...10
Защита от прикосновения согласно EN 50274			Да					
Вспомогательные контакты								
Номинальное напряжение изоляции U_i		В	500					
Номинальное рабочее напряжение U_e		В AC	500					
Номинальный длительный ток I_u		А	10					
Номинальный рабочий ток I_e, AC-15	при 120 В при 220...240 В при 380...415 В при 500 В	А А А А	6 3 1,8 1,4					
Защита вспомогательных контактов от КЗ, макс. входной предохранитель (gL/gG)		А	10					
Сечение проводников вспомогательной цепи								
Тип подключения			Винтовые клеммы					
Одно- или многопроволочные Многопроволочные с кабельным наконечником		мм^2 мм^2	2 × (0,75...2,5), 1 × 4 2 × (0,75...1,5) 1 × 2,5					
Момент затяжки клемм		Нм	0,8					

[1] К некоторым устройствам в литой оболочке в зависимости от подвода кабелей можно подключить только проводники меньшего сечения.

© Siemens, 2019

Технические характеристики

Выключатели 3LD для UL/CSA, используемые как Manual Motor Controller (ручной контроллер двигателя) [1]

Стандарты			UL/CSA					
Выключатель		Тип	**3LD21**	**3LD22**	**3LD25**	**3LD27**	**3LD23**	**3LD24**
Номинальное рабочее напряжение U_e		В AC	600	600	600	600	600	600
Номинальный длительный ток I_u		A	20	30	60	100	160	250
	Current rating		A 600	A 600	--	--	--	--
	Pilot Duty		P 600	P 600	--	--	--	--
Условный тепловой ток на открытом воздухе I_{th}		A	25	32	63	100	160	250
Максимальная номинальная мощность (AC-3)	3 ~ 120 В	HP	3	3	5	10	--	--
Двигатели переменного тока 40...60 Гц (HP = л. с.)	240 В	HP	7,5	10 (7,5)[2]	15	30	40	50
	480 В	HP	10	20 (15)[2]	40	60	75	100
	600 В	HP	15	30 (20)[2]	50	75	75	75
	1 ~ 120 В	HP	2	2	3	--	--	--
	240 В	HP	3	3	10	--	--	--
Сечения присоединяемых проводников	I åä... / å C!%"%ä..., *,	AWG	14...8	14...8	14...6	12...1	1...MCM400	
Момент затяжки		Нм	2...2,5	2...2,5	2,5...3	2,5...3	10	10

1) Выключатели 3LD для UL/CSA одобрены в соответствии с требованиями UL/CSA в качестве manual motor controller (ручной контроллер двигателя) и могут использоваться, в частности, как ремонтные выключатели в литом корпусе. При этом у них нет одобрения UL на использование в качестве главных выключателей.

2) Значения в скобках указаны для устройств в литом корпусе.

Количество в заказе должно быть равно или кратно минимальной партии (PS/P. unit)

© Siemens, 2019

Данные для выбора и заказа

	Число и исполнение коммутирующих элементов		Номинальные значения при 50...60 Гц, 380...440 В			DT	Номер для заказа www.siemens.com/product?номер для заказа	PU (UNIT, SET, M)	PS / P. unit
	Главные коммутирующие элементы	Вспомогательные коммутирующие элементы	P/AC-3	P/AC-23A	I_u				
			кВт	кВт	A				
	Переключатели с приводом прямого действия (привод с ручкой)								
	• Черная ручка управления								
	• Привод с ручкой: - в устройствах 3LD23, 3LD24, блокируемый не более чем 3 навесными замками с дужкой толщиной от 4 до 6 мм - во всех остальных вариантах исполнения — не блокируемый.								
	• Степень защиты с передней стороны IP65								
	• С уже установленными соединительными перемычками								
	Крепление через четыре отверстия								
 3LD2123-7UK01	3	--	7,5	9,5	25	2	**3LD2123-7UK01**	1	1 шт.
			9,5	11,5	32	2	**3LD2223-7UK01**	1	1 шт.
			18,5	22,0	63	2	**3LD2524-7UK01**	1	1 шт.
			30,0	37,0	100	2	**3LD2724-7UK01**	1	1 шт.
			50	75	160	2	**3LD2305-7UK01**	1	1 шт.
			110	132	250	2	**3LD2405-7UK01**	1	1 шт.
 3LD2405-7UL01	3 + N	--	50	75	160	2	**3LD2305-7UL01**	1	1 шт.
			110	132	250	2	**3LD2405-7UL01**	1	1 шт.

8

© Siemens, 2019

Установка на монтажную панель

Данные для выбора и заказа

Число и исполнение коммутирующих элементов		Номинальные значения при 50...60 Гц, 380...440 В			DT	Номер для заказа www.siemens.com/product?номер для заказа	PU (UNIT, SET, M)	PS / P. unit
Главные коммутирующие элементы	Вспомогательные коммутирующие элементы	P/AC-3	P/AC-23A	I_u				
		кВт	кВт	A				
Переключатели с ручным дистанционным приводом								
• Блокируемые в положении «0» не более чем 3 навесными замками с дужкой толщиной от 4 до 6 мм								
• Рукоятка и экран черного цвета								
• Ручной дистанционный привод с ручкой								
• Степень защиты с передней стороны IP65								
• С уже установленными соединительными перемычками								
Крепление через четыре отверстия								
3		50	75	160	2	**3LD2318-7UK01**	1	1 шт.
		110	132	250	2	**3LD2418-7UK01**	1	1 шт.
3 + N		50	75	160	2	**3LD2318-7UL01**	1	1 шт.
		110	132	250	2	**3LD2418-7UL01**	1	1 шт.



3LD2318-7UK01

Количество в заказе должно быть равно или кратно минимальной партии (PS/P. unit)

© Siemens, 2019

Данные для выбора и заказа

	Число и исполнение коммутирующих элементов		Клемма в основании	Номинальные значения при 50...60 Гц, 380...440 В			DT	Номер для заказа www.siemens.com/product?номер для заказа	PU (UNIT, SET, M)	PS / P. unit
	Главные коммутирующие элементы	Вспомогательные коммутирующие элементы		P/AC-3	P/AC-23A	I_u				
				кВт	кВт	A				
	Переключатели с приводом прямого действия (привод с ручкой) • С клеммой N и PE в основании • Черная ручка управления • Блокируемые в положении «0» не более чем 3 навесными замками с дужкой толщиной от 4 до 6 мм (для 25 и 32 A) • Метрическое резьбовое соединение • Степень защиты IP65 • С уже установленными соединительными перемычками									
 3LD2165-7UB01	3	--	PE + N	7,5	9,5	25	2	**3LD2165-7UB01**	1	1 шт.
			PE + N	9,5	11,5	32	2	**3LD2265-7UB01**	1	1 шт.
			PE + N	18,5	22,0	63	2	**3LD2566-7UB01**	1	1 шт.
			PE + N	30,0	37,0	100	2	**3LD2766-7UB01**	1	1 шт.

8

© Siemens, 2019

Принадлежности

Данные для выбора и заказа

	Исполнение	DT	3LD21 (25 A) и 3LD22 (32 A)	PU (UNIT, SET, M)	PS / P. unit
			Номер для заказа www.siemens.com/product?номер для заказа		
Для фронтальной установки					
 3LD9220-0B (слева) 3LD9220-2B (справа)	**4-й коммутирующий элемент (нейтральный проводник)** • Включение с опережением, отключение с отставанием • Соединительные перемычки для коммутируемого N-полюса не входят в комплект поставки	2	**3LD9220-0B**	1	1 шт.
	Клемма N или PE Проходная	2	**3LD9220-2B**	1	1 шт.
 3LD9200-5B	**Вспомогательные контакты** Монтируемые слева и/или справа, включение с отставанием, отключение с опережением • 1 НО + 1 НЗ	2	**3LD9200-5B**	1	1 шт.
	Монтируемые слева и/или справа, включение с отставанием, отключение с опережением, с позолоченными контактами для получения электронных сигналов • 1 НО + 1 НЗ	5	**3LD9200-5BF**	1	1 шт.
 3LD9221-2A (слева) 3LD9221-0A (справа)	**Клеммные крышки для дополнительной защиты от прикосновения** Надеваются сверху и снизу				
	• 1-полюсные	2	**3LD9221-2A**	100	4 шт.
	• 3-полюсные	2	**3LD9221-0A**	1	4 шт.
Для устройств в литой оболочке					
 3LD9220-0C	**4-й коммутирующий элемент (нейтральный проводник)** • Включение с опережением, отключение с отставанием • Соединительные перемычки для коммутируемого N-полюса не входят в комплект поставки	2	**3LD9220-0C**	1	1 шт.
	Клемма N или PE Проходная	2	**3LD9220-2C**	1	1 шт.
 3LD9200-5C или 3LD9200-5CF (слева) 3LD9200-6C (справа)	**Вспомогательные контакты** Монтируемые слева и/или справа, включение с отставанием, отключение с опережением • 1 НО + 1 НЗ	2	**3LD9200-5C**	1	1 шт.
	• 2 НО	2	**3LD9200-6C**	1	1 шт.
	Монтируемые слева и/или справа, включение с отставанием, отключение с опережением, с позолоченными контактами для получения электронных сигналов • 1 НО + 1 НЗ	5	**3LD9200-5CF**	1	1 шт.

Количество в заказе должно быть равно или кратно минимальной партии (PS/P. unit)

© Siemens, 2019

	Исполнение	DT	3LD25 (63 A)	PU (UNIT, SET, M)	PS / P. unit
			Номер для заказа www.siemens.com/product?номер для заказа		
Для фронтальной установки					
 3LD9250-0BA (слева) 3LD9250-2BA (справа)	**4-й коммутирующий элемент (нейтральный проводник)** • Включение с опережением, отключение с отставанием • Соединительные перемычки для коммутируемого N-полюса не входят в комплект поставки	2	**3LD9250-0BA**	1	1 шт.
	Клемма N или PE Проходная	2	**3LD9250-2BA**	1	1 шт.
 3LD9200-5B	**Вспомогательные контакты** Монтируемые слева и/или справа, включение с отставанием, отключение с опережением • 1 НО + 1 НЗ	2	**3LD9200-5B**	1	1 шт.
	Монтируемые слева и/или справа, включение с отставанием, отключение с опережением, с позолоченными контактами для получения электронных сигналов • 1 НО + 1 НЗ	5	**3LD9200-5BF**	1	1 шт.
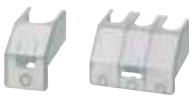 3LD9251-2A (слева) 3LD9251-0A (справа)	**Клеммные крышки для дополнительной защиты от прикосновения** Надеваются сверху и снизу				
	• 1-полюсные	2	**3LD9251-2A**	100	4 шт.
	• 3-полюсные	2	**3LD9251-0A**	1	4 шт.
Для устройств в литой оболочке					
 3LD9250-0CA (слева) 3LD9250-2CA (справа)	**4-й коммутирующий элемент (нейтральный проводник)** • Включение с опережением, отключение с отставанием • Соединительные перемычки для коммутируемого N-полюса не входят в комплект поставки	2	**3LD9250-0CA**	1	1 шт.
	Клемма N или PE Проходная	2	**3LD9250-2CA**	1	1 шт.
 3LD9200-5C или 3LD9200-5CF (слева) 3LD9200-6C (справа)	**Вспомогательные контакты** Монтируемые слева и/или справа, включение с отставанием, отключение с опережением • 1 НО + 1 НЗ	2	**3LD9200-5C**	1	1 шт.
	• 2 НО	2	**3LD9200-6C**	1	1 шт.
	Монтируемые слева и/или справа, включение с отставанием, отключение с опережением, с позолоченными контактами для получения электронных сигналов • 1 НО + 1 НЗ	5	**3LD9200-5CF**	1	1 шт.

8

© Siemens, 2019

Принадлежности

	Исполнение	DT	3LD27 (100 A)	PU (UNIT, SET, M)	PS / P. unit
			Номер для заказа www.siemens.com/product?номер для заказа		
Для фронтальной установки					
 3LD9280-0B (слева) 3LD9280-2B (справа)	**4-й коммутирующий элемент (нейтральный проводник)** • Включение с опережением, отключение с отставанием • Соединительные перемычки для коммутируемого N-полюса не входят в комплект поставки	2	**3LD9280-0B**	1	1 шт.
	Клемма N или PE Проходная	2	**3LD9280-2B**	1	1 шт.
 3LD9200-5B или 3LD9200-5BF	**Вспомогательные контакты** Монтируемые слева и/или справа, включение с отставанием, отключение с опережением • 1 НО + 1 НЗ	2	**3LD9200-5B**	1	1 шт.
	Монтируемые слева и/или справа, включение с отставанием, отключение с опережением, с позолоченными контактами для получения электронных сигналов • 1 НО + 1 НЗ	5	**3LD9200-5BF**	1	1 шт.
 3LD9281-2A	**Клеммные крышки для дополнительной защиты от прикосновения** Надеваются сверху и снизу • 1-полюсные (1 упаковка = 4 шт.)	2	**3LD9281-2A**	1	4 шт.
Для устройств в литой оболочке					
 3LD9280-0C (слева) 3LD9280-2C (справа)	**4-й коммутирующий элемент (нейтральный проводник)** • Включение с опережением, отключение с отставанием • Соединительные перемычки для коммутируемого N-полюса не входят в комплект поставки	2	**3LD9280-0C**	1	1 шт.
	Клемма N или PE Проходная	2	**3LD9280-2C**	1	1 шт.
 3LD9200-5C или 3LD9200-5CF (слева) 3LD9200-6C (справа)	**Вспомогательные контакты** Монтируемые слева и/или справа, включение с отставанием, отключение с опережением • 1 НО + 1 НЗ	2	**3LD9200-5C**	1	1 шт.
	• 2 НО	2	**3LD9200-6C**	1	1 шт.
	Монтируемые слева и/или справа, включение с отставанием, отключение с опережением, с позолоченными контактами для получения электронных сигналов • 1 НО + 1 НЗ	5	**3LD9200-5CF**	1	1 шт.

Количество в заказе должно быть равно или кратно минимальной партии (PS/P. unit)

© Siemens, 2019

	Исполнение	DT	3LD23 (160 A) и 3LD24 (250 A)	PU (UNIT, SET, M)	PS / P. unit
			Номер для заказа www.siemens.com/product?номер для заказа		
Для фронтальной установки					
 3LD9240-0B (слева) 3LD9240-2B (справа)	**4-й коммутирующий элемент (нейтральный проводник)**	2	**3LD9240-0B**	1	1 шт.
	Включение с опережением, отключение с отставанием				
	Клемма N или PE	2	**3LD9240-2B**	1	1 шт.
	Проходная				
 3LD9200-5B или 3LD9200-5BF	**Вспомогательные контакты**				
	Монтируемые слева и/или справа, включение с отставанием, отключение с опережением				
	• 1 НО + 1 НЗ	2	**3LD9200-5B**	1	1 шт.
	Монтируемые слева и/или справа, включение с отставанием, отключение с опережением, с позолоченными контактами для получения электронных сигналов				
	• 1 НО + 1 НЗ	5	**3LD9200-5BF**	1	1 шт.
Для фронтальной установки и установки на монтажную панель					
 3LD9241-2A	**Клеммные крышки для дополнительной защиты от прикосновения**				
	Надеваются сверху и снизу				
	• 1-полюсные	2	**3LD9241-2A**	1	4 шт.
Для установки на монтажную панель					
 3LD9242-4F	**Сцепной элемент**				
	Без блокировки во включенном положении	5	**3LD9242-4F**	1	5 шт.
 3LD9240-0C (слева) 3LD9240-2C (справа)	**4-й коммутирующий элемент (нейтральный проводник)**	2	**3LD9240-0C**	1	1 шт.
	Включение с опережением, отключение с отставанием				
	Клемма N или PE	2	**3LD9240-2C**	1	1 шт.
	Проходная				
 3LD9200-5C или 3LD9200-5CF (слева) 3LD9200-6C (справа)	**Вспомогательные контакты**				
	Монтируемые слева и/или справа, включение с отставанием, отключение с опережением				
	• 1 НО + 1 НЗ	2	**3LD9200-5C**	1	1 шт.
	• 2 НО	2	**3LD9200-6C**	1	1 шт.
	Монтируемые слева и/или справа, включение с отставанием, отключение с опережением, с позолоченными контактами для получения электронных сигналов				
	• 1 НО + 1 НЗ	5	**3LD9200-5CF**	1	1 шт.

© Siemens, 2019

Обзор

Переключатели нагрузки с ручным управлением 3KC0 (MTSE) от 16 до 160 A

Номинальный ток I_n (A)	16	32	63	80	100	125	160






Переключатели нагрузки с ручным управлением (MTSE — Manually Transfer Switching Equipment)							
Типоразмер (тип MTSE)	**1 (3KC0...-.M)**			**2 (3KC0...-.N)**			
Число полюсов							
• 3-полюсные	✓	✓	✓	✓	✓	✓	✓
• 4-полюсные	✓	✓	✓	✓	✓	✓	✓
Подключение							
• Плоские клеммы	--	--	--	--	--	--	--
• Рамочные зажимы	✓	✓	✓	✓	✓	✓	✓

Переключатели нагрузки с электроприводом 3KC3/6 от 40 до 160 A (RTSE/ATSE)

Номинальный ток I_n (A)	40	63	80	100	125	160



Переключатели нагрузки с дистанционным управлением (RTSE — Remote Transfer Switching Equipment)						
Тип RTSE	**3KC3424**	**3KC3426**	**3KC3428**	**3KC3430**	**3KC3432**	**3KC3434**
Число полюсов						
• 3-полюсные	--	--	--	--	--	--
• 4-полюсные	✓	✓	✓	✓	✓	✓
Подключение						
• Плоские клеммы	--	--	--	--	--	--
• Рамочные зажимы	✓	✓	✓	✓	✓	✓



Автоматические переключатели нагрузки (ATSE — Automatic Transfer Switching Equipment)						
Тип ATSE	**3KC6424**	**3KC6426**	**3KC6428**	**3KC6430**	**3KC6432**	**3KC6434**
Число полюсов						
• 3-полюсные	--	--	--	--	--	--
• 4-полюсные	✓	✓	✓	✓	✓	✓
Подключение						
• Плоские клеммы	--	--	--	--	--	--
• Рамочные зажимы	✓	✓	✓	✓	✓	✓

✓ доступно
-- отсутствует

Количество в заказе должно быть равно или кратно минимальной партии (PS/P. unit)

© Siemens, 2019

Переключатели нагрузки с ручным управлением 3KC0 (MTSE) от 200 до 1600 A

200	250	315	400	500	630	800	1000	1250	1600
									
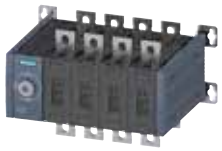									

3 (3KC0...-.P)				4 (3KC0...-.Q)			5 (3KC0...-.R)		
✓	✓	✓	✓	✓	✓	✓	✓	✓	✓
✓	✓	✓	✓	✓	✓	✓	✓	✓	✓
✓	✓	✓	✓	✓	✓	✓	✓	✓	✓
--	--	--	--	--	--	--	--	--	--

Переключатели нагрузки с электроприводом 3KC4/8 от 250 до 3200 A (RTSE/ATSE)

250	400	630	800/1000	1250	1600	2000/2500/3200
				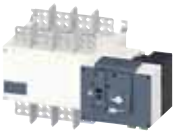	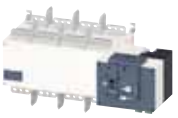	

3KC4.38	3KC4.42	3KC4.46	3KC4.48/50	3KC4.52	3KC4.54	3KC4.56/58/60
✓	✓	✓	✓	✓	✓	✓
✓	✓	✓	✓	✓	✓	✓
✓	✓	✓	✓	✓	✓	✓
--	--	--	--	--	--	--
					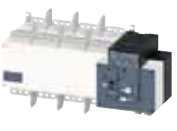	

3KC8.38	3KC8.42	3KC8.46	3KC8.48/50	3KC8.52	3KC8.54	3KC8.56/58/60
✓	✓	✓	✓	✓	✓	✓
✓	✓	✓	✓	✓	✓	✓
✓	✓	✓	✓	✓	✓	✓
--	--	--	--	--	--	--

✓ доступно
-- отсутствует

© Siemens, 2019

Обзор

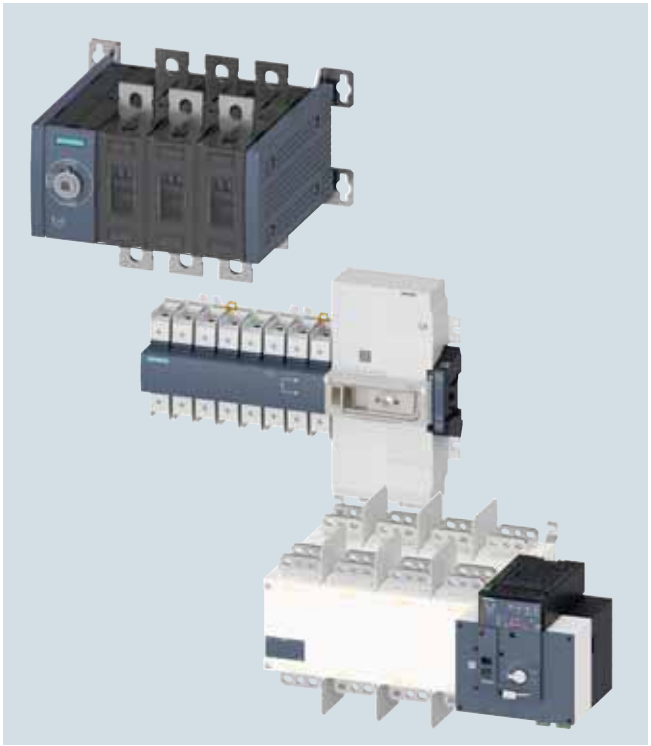

Переключатели нагрузки 3KC:
слева вверху MTSE до 1600 A, в центре RTSE до 160 A,
справа внизу ATSE до 3200 A

Переключатели нагрузки 3KC класса PC — это удобные и надежные устройства для переключения с одной питающей сети на другую при возникающих колебаниях напряжения.

Переключение производится с прерыванием энергоснабжения во время процесса переключения. Быстрое переключение при использовании ATSE обеспечивает короткое время простоя нагрузки. Объединение в одном устройстве переключающей и управляющей аппаратуры позволяет соединить вместе высокую эффективность и простую установку.

Отличительные особенности

Общие отличительные особенности

- Простая установка.
- Соответствие стандартам IEC 90947-6-1 и IEC 90947-3.

Встроенная аппаратура

- Особо простая установка при использовании комплектных устройств со встроенной аппаратурой ATSE для всего диапазона от 40 до 3200 A

Модульная конструкция переключателей нагрузки MTSE и RTSE/ATSE от 250 A

- Контроллер (электронный модуль) и электропривод в переключателях нагрузки RTSE/ATSE можно заменять по отдельности.
- Возможность оснащения переключателей нагрузки MTSE дополнительным полюсом.

Максимальная безопасность

- Максимальная безопасность благодаря электрической и механической блокировке переключателей (I, II).
- Переключатели нагрузки RTSE/ATSE: в стандартной комплектации поставляются с аварийной ручкой для быстрого реагирования в случае аварийной ситуации.
- Индикация коммутационного положения.
- Блокировка при помощи навесного замка в положении «0» обеспечивает безопасное проведение работ по техническому обслуживанию.
- У переключателей нагрузки RTSE/ATSE до 160 A перед установкой можно выбрать для блокировки навесным замком любое положение: I, 0 или II.
- Обеспечение высокого коэффициента готовности устройств путем постоянного контроля их условий эксплуатации.

Простая установка выключателей до 160 A

- Компактная конструкция переключателя нагрузки ATSE со встроенным контроллером и готовыми электрическими соединениями (включая электропитание).
- Небольшая монтажная глубина обеспечивает легкий доступ к подключениям питающих проводников.
- Быстрый и простой монтаж на стандартной рейке или монтажной панели.
- Простой электромонтаж благодаря рамочным зажимам и предусмотренным для них соединительным перемычкам, которые позволяют создать общую точку для исходящих соединений. Благодаря соединительным перемычкам вместимость рамочных зажимов не уменьшается.

Высокая коммутационная способность

- Замыкание и размыкание под нагрузкой, в том числе для индуктивных нагрузок (AC-33).
- Невосприимчивость к колебаниям напряжения в сети благодаря устойчивым коммутационным положениям. Надежность операций переключения обеспечивается за счет отказоустойчивого источника питания, который встраивается в контроллер или подключается отдельно.
- Высокая динамическая прочность для большей безопасности при включении на короткое замыкание.
- Для переключателей нагрузки RTSE до 160 A: сверхкороткое время простоя нагрузки (< 90 мс) благодаря электромагнитному приводу.

© Siemens, 2019

Типы переключателей нагрузки

Доступны следующие типы переключателей нагрузки 3KC:

- Переключатели нагрузки с ручным управлением (MTSE — Manually Transfer Switching Equipment)
- Переключатели нагрузки с дистанционным управлением (RTSE — Remote Transfer Switching Equipment)
- Автоматические переключатели нагрузки (ATSE — Automatic Transfer Switching Equipment)

Число полюсов	3-полюсные	4-полюсные	3-полюсные	4-полюсные
Номинальный ток	16...160 A		200...1600 A	
MTSE 3KC0	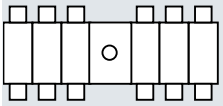	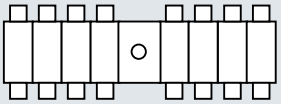	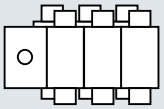	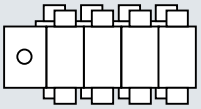
Номинальный ток	40...160 A		250...3200 A	
RTSE	--	3KC3 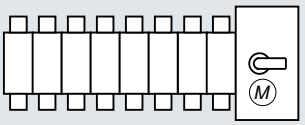	3KC4 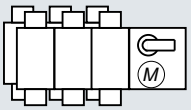	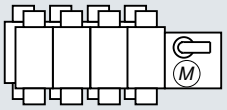
ATSE	--	3KC6 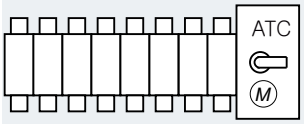	3KC8 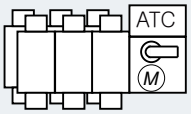	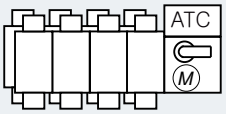

© Siemens, 2019

Преимущества

- 3- и 4-полюсное исполнение
- Переключатели нагрузки до 3200 A (MTSE до 1600 A).
- Очень короткое время переключения (для переключателей до 160 A).
- Компактная конструкция переключателей до 160 A.
- Переключение «сеть—сеть» и «сеть—генератор» в переключателях нагрузки ATSE от 250 A.
- Не требуется дополнительное программное обеспечение для задания параметров
- Автоматическое конфигурирование уровней напряжения и частоты.
- Сторожевое реле для контроля исправности переключателя.
- Прямое управление генератором с помощью управляющего сигнала при использовании переключателей нагрузки ATSE от 250 A.
- Встроенный двойной блок питания в переключателях нагрузки ATSE от 250 A.
- Устойчивость к ударам и вибрациям.
- Дополнительная отказоустойчивая механическая блокировка.
- Внешний дисплей для установки в дверь шкафа управления.

Область применения

Отрасли

Строительство хозяйственных и жилых зданий:

- Оборудование обеспечения безопасности в высотных зданиях
- Помещения с вычислительной техникой (банки, страховые компании и т. д.)
- Пожарные насосы, системы кондиционирования воздуха, охлаждаемые помещения
- Системы освещения в торговых центрах

Промышленность:

- Производственные линии, работающие в непрерывном режиме
- Машинные залы
- Вспомогательное оборудование тепловых электростанций жизненно важного значения
- Насосы
- Системы охлаждения
- Вентиляторы

Объекты инфраструктуры:

- Установки в портах и на погрузочных станциях
- Аэропорты
- Системы освещения

Конфигурации сети

Все типы переключателей нагрузки 3KC подходят для использования в любых распространенных конфигурациях сети:

- Системы TT
- Системы TN
  - Системы TN-C
  - Системы TN-C-S
  - Системы TN-S
- Системы IT

Количество в заказе должно быть равно или кратно минимальной партии (PS/P. unit)

© Siemens, 2019

Варианты применения

Переключение между сетью и генератором

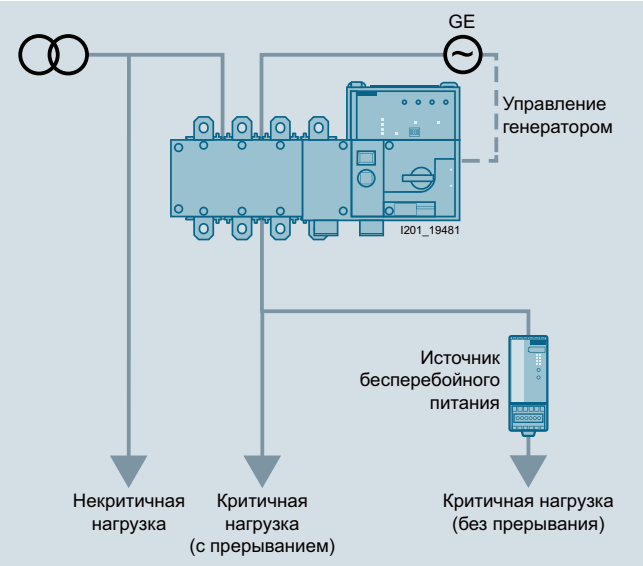

Работа от сети или генератора (IEC 60947-6-1)

Переключение нагрузок

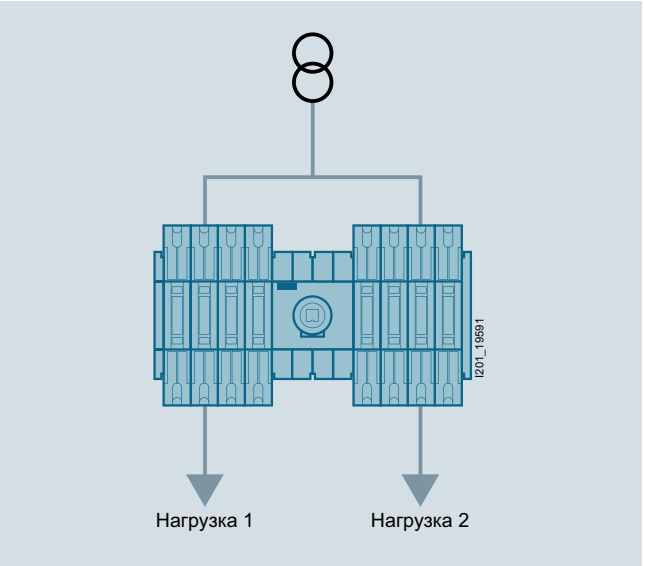

Главный и аварийный выключатель (IEC 60947-3)

Переключение между сетями

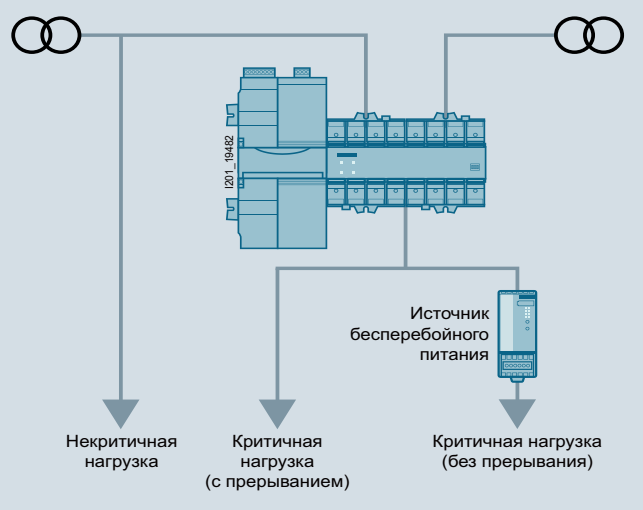

Работа от одной или другой сети (IEC 60947-6-1)

8

© Siemens, 2019

NEW Переключатели нагрузки 3KC до 3200 A

Общие характеристики

Обзор компонентов и принадлежностей:
переключатели нагрузки с ручным управлением 3KC0 (MTSE) от 16 до 160 A, 3- и 4-полюсные

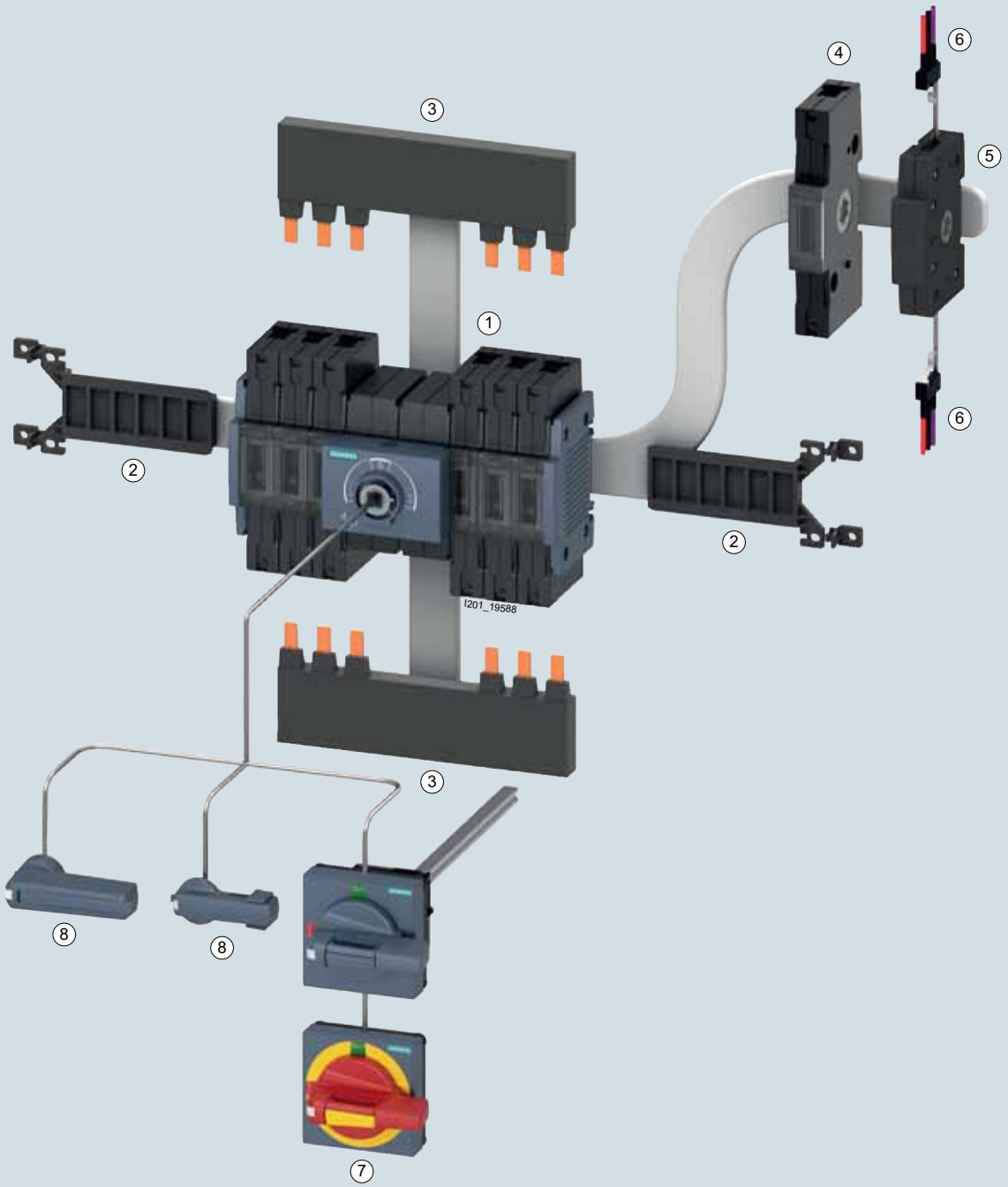

1 Переключатель нагрузки с ручным управлением 3KC
2 Монтажный комплект для установки на монтажную панель
3 Соединительные перемычки
4 4-й полюс
5 Модуль вспомогательных контактов
6 Вспомогательный контакт
7 Ручной дистанционный привод
8 Привод прямого действия

Количество в заказе должно быть равно или кратно минимальной партии (PS/P. unit)

© Siemens, 2019

Обзор компонентов и принадлежностей:
переключатели нагрузки с ручным управлением 3KC0 (MTSE) типоразмеров 3...5, от 200 до 1600 A, 3- и 4-полюсные

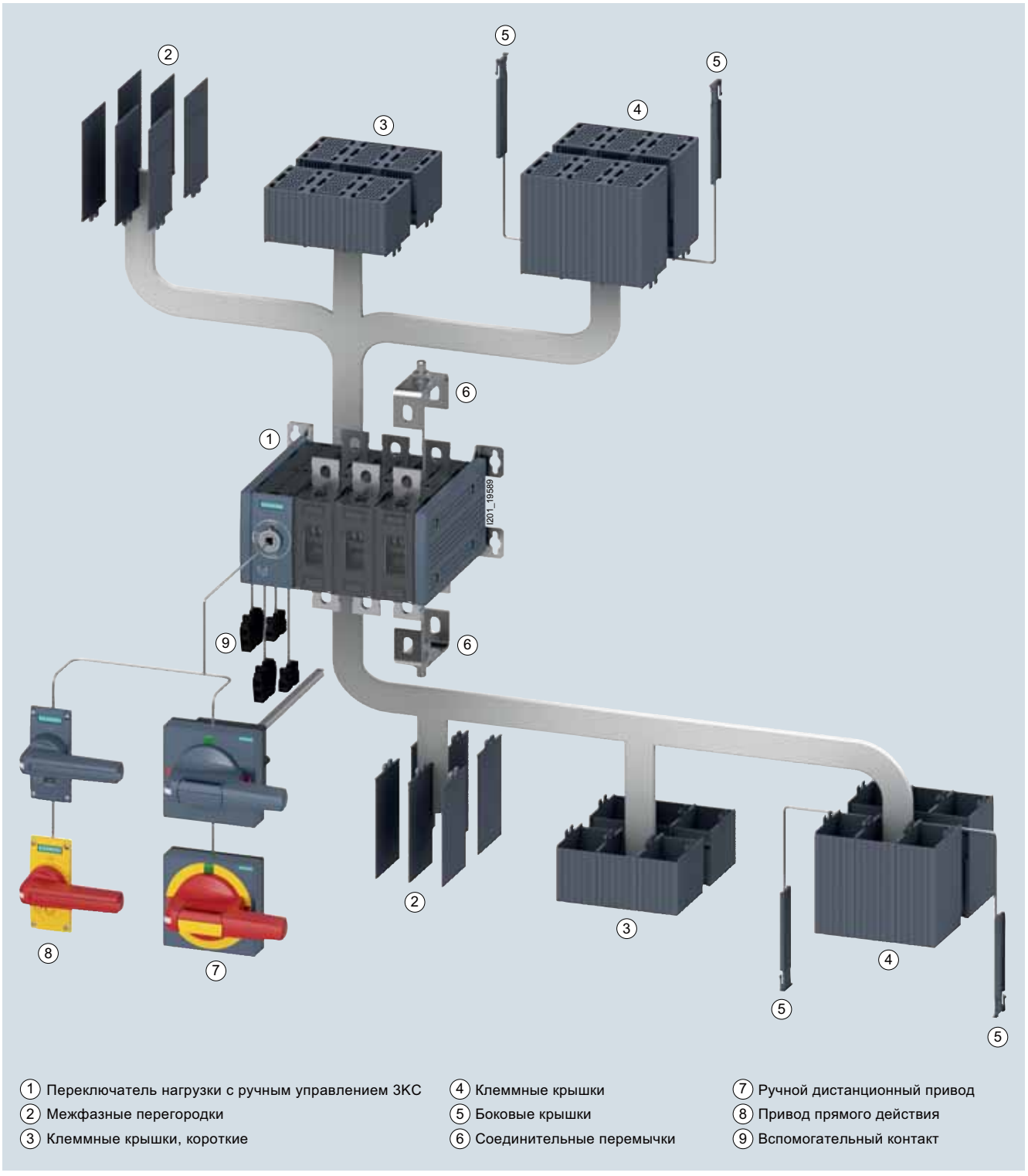

1 Переключатель нагрузки с ручным управлением 3KC
2 Межфазные перегородки
3 Клеммные крышки, короткие
4 Клеммные крышки
5 Боковые крышки
6 Соединительные перемычки
7 Ручной дистанционный привод
8 Привод прямого действия
9 Вспомогательный контакт

© Siemens, 2019

Общие характеристики

Обзор компонентов и принадлежностей:
переключатели нагрузки с дистанционным управлением 3KC3 (RTSE) от 40 до 160 A, 4-полюсные

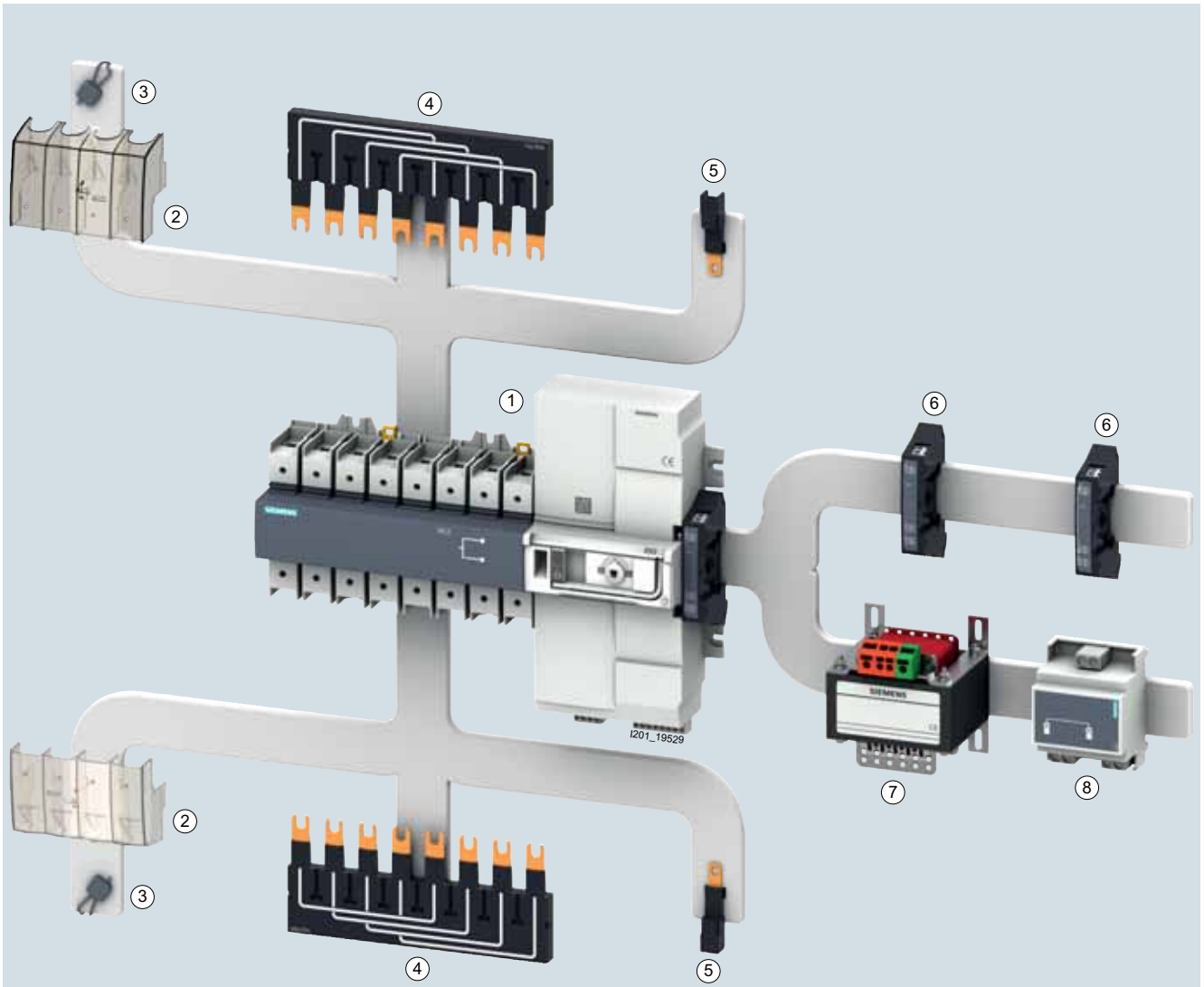

1 Переключатель нагрузки с дистанционным управлением 3KC
2 Клеммные крышки
3 Шнур для пломбировки
4 Соединительная перемычка
5 Клемма вспомогательной цепи
6 Вспомогательный контакт
7 Автотрансформатор
8 Блок двойного электропитания

Количество в заказе должно быть равно или кратно минимальной партии (PS/P. unit)

© Siemens, 2019

Обзор компонентов и принадлежностей:
переключатели нагрузки с дистанционным управлением 3KC4 (RTSE) от 250 до 3200 A, 3- и 4-полюсные

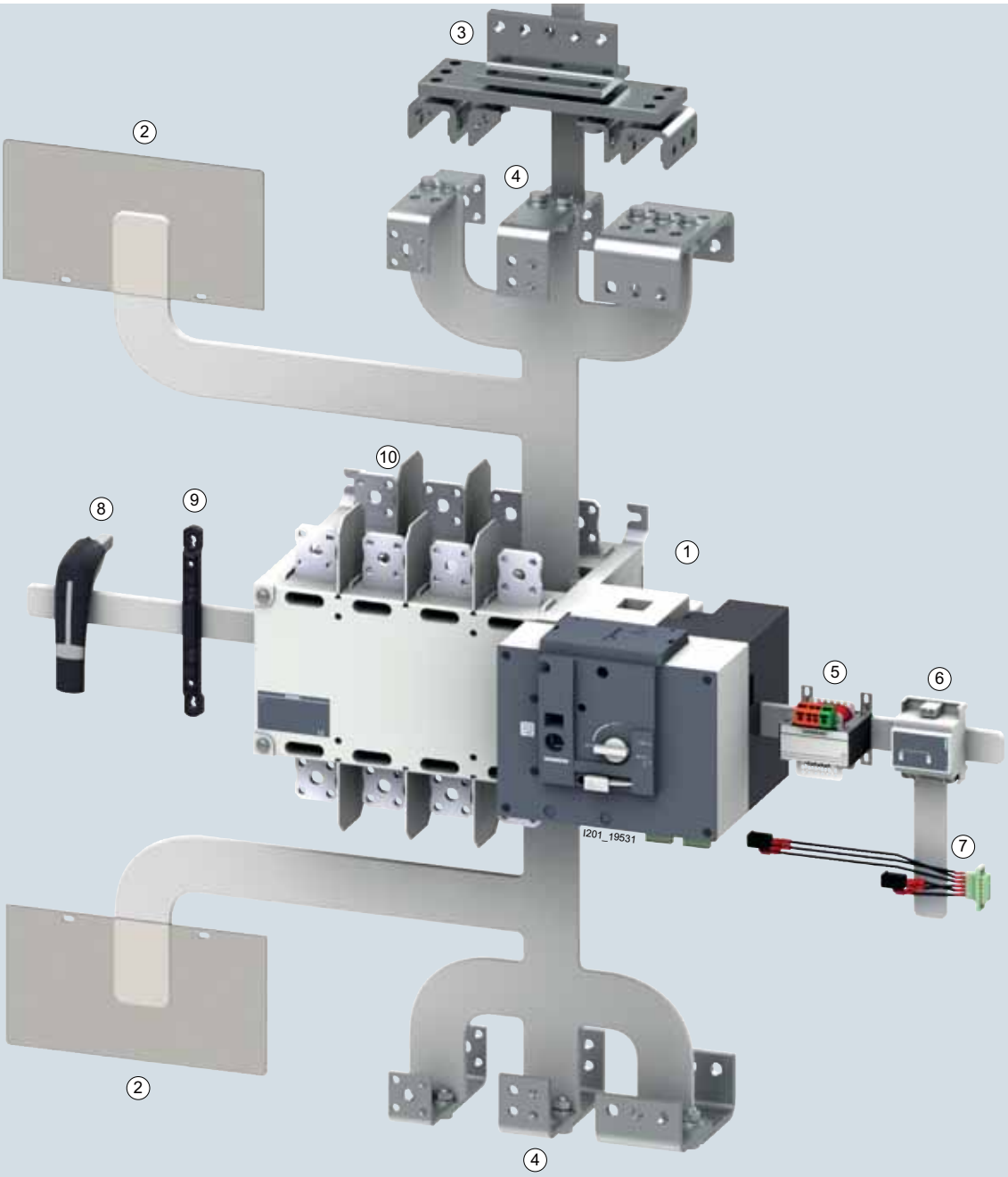

1 Переключатель нагрузки с дистанционным управлением 3KC
2 Защитные панели для клемм
3 Монтажные комплекты для медных шин
4 Соединительные перемычки
5 Автотрансформатор
6 Блок двойного электропитания
7 Вспомогательный контакт
8 Рукоятка
9 Проставка
10 Межфазные перегородки

© Siemens, 2019

Общие характеристики

Обзор компонентов и принадлежностей:
автоматические переключатели нагрузки 3КС6 (ATSE) от 40 до 160 А, 4-полюсные

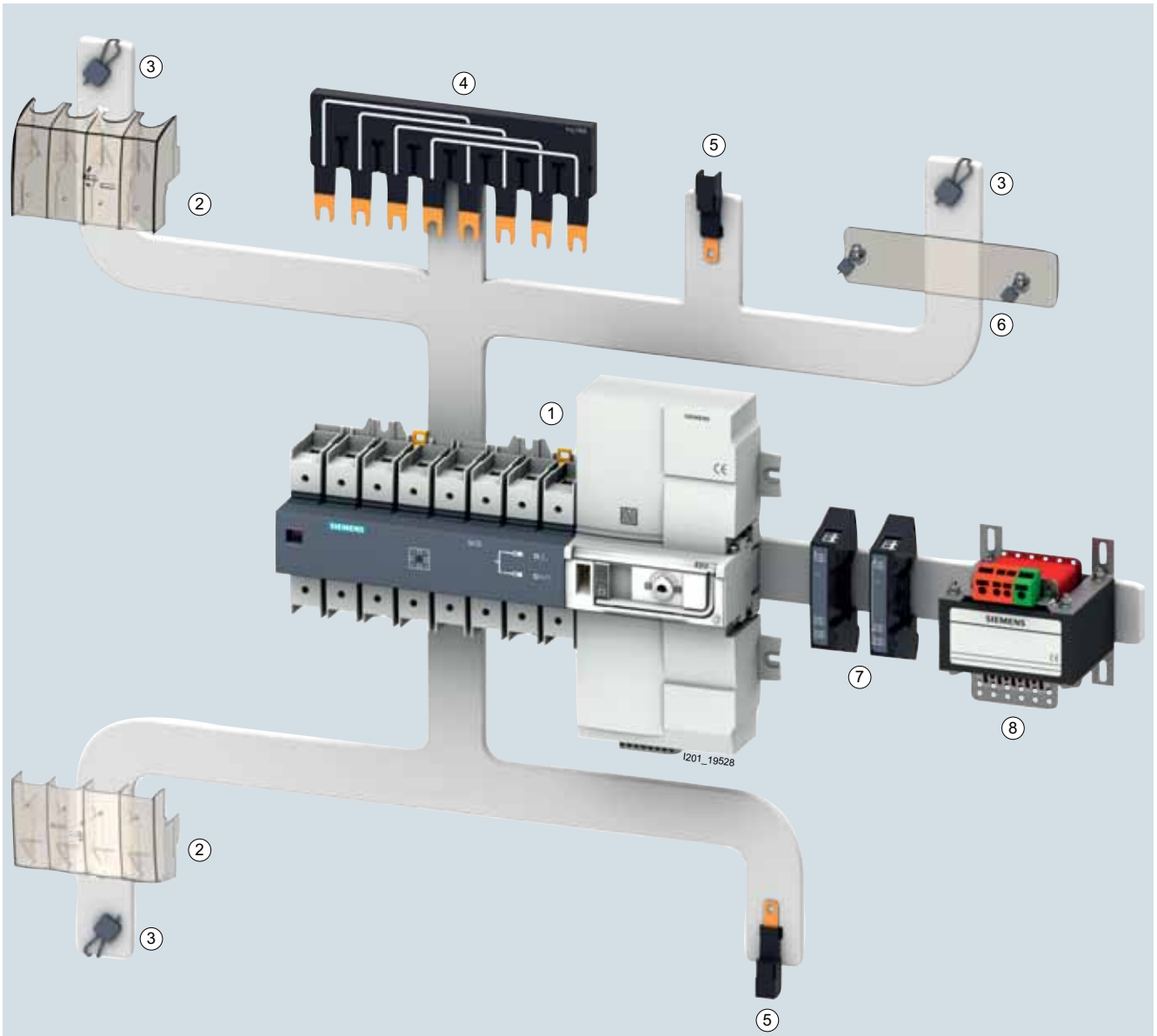

1 Автоматический переключатель нагрузки 3КС
2 Клеммные крышки
3 Шнур для пломбировки
4 Соединительная перемычка
5 Клемма вспомогательной цепи
6 Крышка, пломбируемая
7 Вспомогательный контакт
8 Автотрансформатор

Количество в заказе должно быть равно или кратно минимальной партии (PS/P. unit)

© Siemens, 2019

Обзор компонентов и принадлежностей:
автоматические переключатели нагрузки 3KC8 (ATSE) от 250 до 3200 A, 3- и 4-полюсные

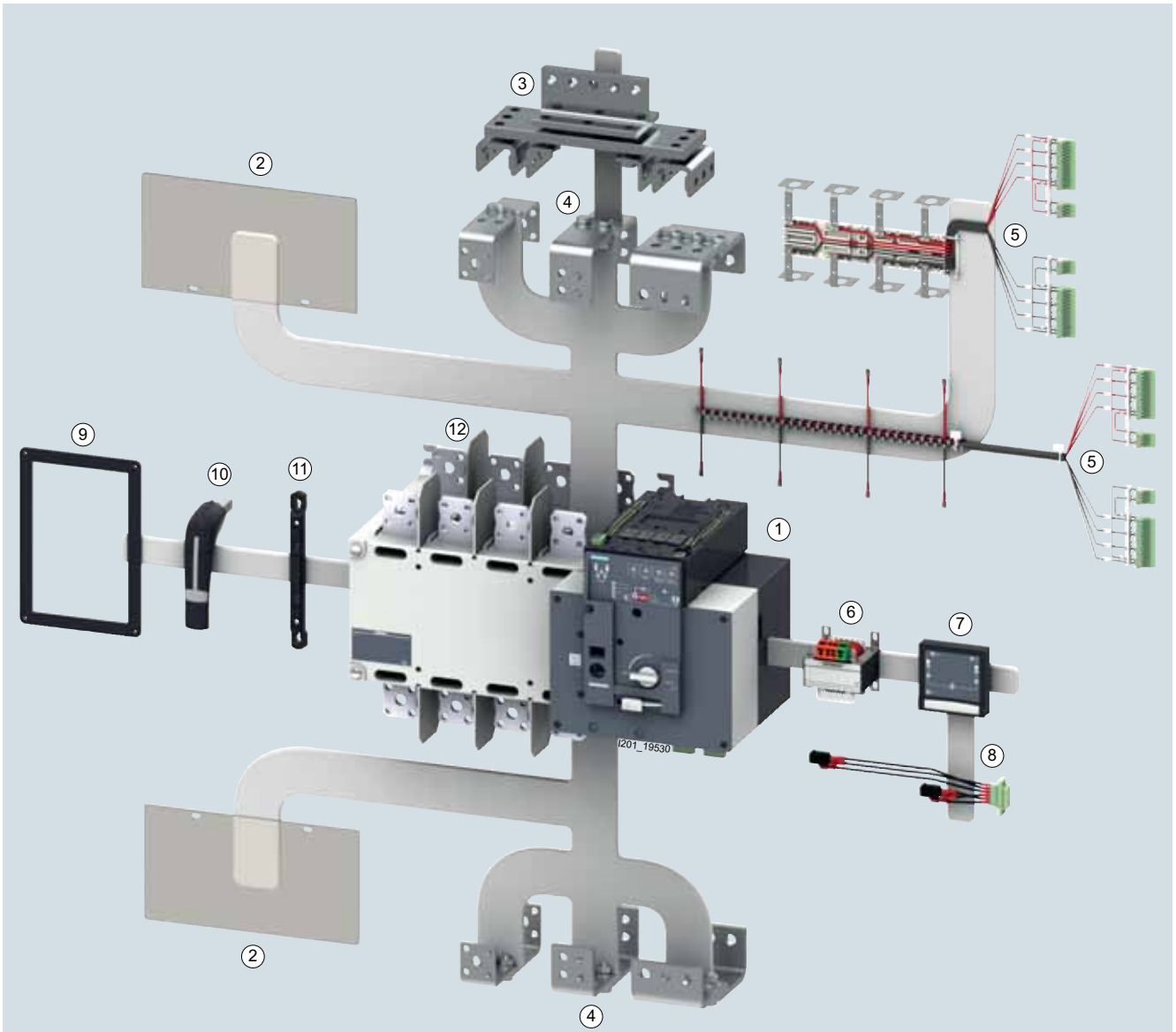

1 Автоматический переключатель нагрузки 3KC
2 Защитные панели для клемм
3 Монтажный комплект для медных шин
4 Соединительные перемычки
5 Кабель электропитания
6 Автотрансформатор
7 Внешний дисплей
8 Вспомогательный контакт
9 Наружная рамка
10 Рукоятка
11 Проставка
12 Межфазные перегородки

© Siemens, 2019

Переключатели нагрузки с ручным управлением (MTSE)

Технические характеристики

Переключатели нагрузки с ручным управлением (MTSE) от 16 до 160 A, 3KC0....		16-.M	22-...M	..26-.M	28-.N	30.-..N	32.-.N	34-.N
Типоразмер		1			2			
Длительный ток	A	16	32	63	80	100	125	160
Общие технические характеристики								
Рабочее напряжение при 50/60 Гц согласно IEC 60947-6-1	В	415						
Рабочее напряжение при 50/60 Гц согласно IEC 60947-3	В	690						
Напряжение изоляции (U_i)	В	1000 AC						
Импульсное выдерживаемое напряжение (U_{imp})	кВ	8						
Категория перенапряжения при степени загрязнения 3		III						
Рабочий ток согласно IEC 60947-6-1:								
• AC-31 B, при 415 В	A	16	32	63	80	100	125	160
• AC-32 B, при 415 В	A	16	32	63	80	100	125	160
• AC-33 B, при 415 В	A	16	32	63	80	100	125	160
• AC-35 B, при 400 В	A	16	32	63	80	100	125	160
Рабочий ток согласно IEC 60947-3:								
• AC-21 A, при AC-22 A, при 415...690 В	A	16	32	63	80	100	125	160
• AC-23 A, при 415 В	A	16	32	63	80	100	125	160
• AC-23 A, при 500 В	A	16	32	63	80	100	125	160
• AC-23 A, при 690 В	A	16	32	63	80	100	125	160
Рабочая мощность согласно IEC 60947-3:								
• AC-23 A, при 415 В	кВт	7,5	15	30	37	55	55	90
• AC-23 A, при 500 В	кВт	7,5	18,5	37	55	55	75	110
• AC-23 A, при 690 В	кВт	11	30	55	75	90	110	110
Работа в режиме короткого замыкания								
Токи короткого замыкания согласно IEC 60947-6-1:								
• кратковременно выдерживаемый ток (I_{cw}, 100 мс, 415 В) согласно IEC 60947-6-1	кА	5			10			
• наибольшая включающая способность (I_{cm}, 415 В) согласно IEC 60947-6-1	кА	7,7			17			
Токи короткого замыкания согласно IEC 60947-3:								
• кратковременно выдерживаемый ток (I_{cw}, 1 с, 415 В / 690 В) согласно IEC 60947-3	кА	3			4			
• наибольшая включающая способность (I_{cm}, 690 В) согласно IEC 60947-3	кА	7			12			
Условный ток короткого замыкания с предохранителем:								
• длительный ток входного предохранителя gG, 500 В / 690 В	A	63			160			
• условный ток короткого замыкания при наличии предохранителя gG (415 В) согласно IEC 60947-6-1	кА	100			100			
• условный ток короткого замыкания при наличии предохранителя gG (415 В) согласно IEC 60947-3	кА	100			100			
• условный ток короткого замыкания при наличии предохранителя gG (690 В) согласно IEC 60947-3	кА	100			65			
• макс. допустимый сквозной ток при наличии предохранителя gG, 500 В	кА	8,1			18			
• макс. допустимый сквозной ток при наличии предохранителя gG, 690 В	кА	8,8			16			
• значение I^2t предохранителя gG, 500 В; макс. допустимое	кА^{2}с	13,3			135,6			
• значение I^2t предохранителя gG, 690 В; макс. допустимое	кА^{2}с	13,7			178,3			
Подключение проводников главной цепи[1)]								
Медный проводник, однопроволочный	мм²	1 × (1...16)			1 × (2,5...16)			
Медный проводник, многопроволочный	мм²	1 × (6...35)			1x (10...70)			
С кабельным наконечником (DIN 46234)	мм²	--			--			
Медная шина	мм	1 × 2 × 9			1 × 3 × 14			
Момент затяжки контактов главной цепи	Нм	5...6,5			6,5...8			
Прочие характеристики								
Потери мощности на полюс при тепловом токе I_{th}	Вт	0,1	0,4	1	1,1	1,8	3,2	4,6
Срок службы механической части		15 000			15 000			
Срок службы электрической части (AC-23A при 415 В / 690 В)		6000			1500			
Степень защиты IP / с крышкой		IP20			IP20			
Температура окружающей среды								
• При эксплуатации	°C	–20...+70						
• При хранении	°C	–50...+80						
Ширина × высота × глубина (3-полюсный переключатель нагрузки)	мм	201,6 × 119 × 84,5			255,6 × 126 × 84,5			
Ширина × высота × глубина (4-полюсный переключатель нагрузки)	мм	237,6 × 119 × 84,5			309,6 × 126 × 84,5			

[1)] Значения для подключения алюминиевых кабелей указаны в паспорте изделия, см. Siemens Industry Online Support по адресу: www.siemens.de/lowvoltage/produkt-support.

Количество в заказе должно быть равно или кратно минимальной партии (PS/P. unit)

© Siemens, 2019

Переключатели нагрузки с ручным управлением MTSE от 200 до 500 A, 3KC0...		36-.P	38-.P	40-.P	42-.P	44-.Q
Типоразмер		3				4
Длительный ток	A	200	250	315	400	500
Общие технические характеристики						
Рабочее напряжение при 50/60 Гц согласно IEC 60947-6-1	В	415				
Рабочее напряжение при 50/60 Гц согласно IEC 60947-3	В	690				
Напряжение изоляции (U_i)	В AC	1000				
Импульсное выдерживаемое напряжение (U_{imp})	кВ	12				
Категория перенапряжения при степени загрязнения 3		IV				
Рабочий ток согласно IEC 60947-6-1:						
• AC-31 B, при 415 В	A	200	250	315	400	500
• AC-32 B, при 415 В	A	200	250	315	350	500
• AC-33 B, при 415 В	A	200	250	315	315	500
• AC-35 B, при 400 В	A	200	250	315	350	500
Рабочий ток согласно IEC 60947-3:						
• AC-21 A, при AC-22 A, при 415...690 В	A	200	250	315	400	500
• AC-23 A, при 415 В	A	200	250	315	400	500
• AC-23 A, при 500 В	A	200	250	315	350	500
• AC-23 A, при 690 В	A	200	250	315	315	500
Рабочая мощность согласно IEC 60947-3:						
• AC-23 A, при 415 В	кВт	110	132	160	220	280
• AC-23 A, при 500 В	кВт	132	160	220	250	355
• AC-23 A, при 690 В	кВт	185	220	280	355	500
Работа в режиме короткого замыкания						
Токи короткого замыкания согласно IEC 60947-6-1:						
• кратковременно выдерживаемый ток (I_{cw}, 100 мс, 415 В) согласно IEC 60947-6-1	кА	18				30
• наибольшая включающая способность (I_{cm}, 415 В) согласно IEC 60947-6-1	кА	36				63
Токи короткого замыкания согласно IEC 60947-3:						
• кратковременно выдерживаемый ток (I_{cw}, 1 с, 415 В / 690 В) согласно IEC 60947-3	кА	13				30
• наибольшая включающая способность (I_{cm}, 690 В) согласно IEC 60947-3	кА	26				63
Условный ток короткого замыкания с предохранителем:						
• длительный ток входного предохранителя gG, 500 В / 690 В	A	250		400		630
• условный ток короткого замыкания при наличии предохранителя gG (415 В) согласно IEC 60947-6-1	кА	100		65		100
• условный ток короткого замыкания при наличии предохранителя gG (415 В) согласно IEC 60947-3	кА	100		65		100
• условный ток короткого замыкания при наличии предохранителя gG (690 В) согласно IEC 60947-3	кА	65		35		65
• макс. допустимый сквозной ток при наличии предохранителя gG, 500 В	кА	24,8		34,3		65,5
• макс. допустимый сквозной ток при наличии предохранителя gG, 690 В	кА	25		33		54
• значение I^2t предохранителя gG, 500 В; макс. допустимое	кА^{2}с	426,5	426,5	1165	1165	3687,5
• значение I^2t предохранителя gG, 690 В; макс. допустимое	кА^{2}с	348	348	1157,5	1157,5	4450
Подключение проводников главной цепи[1)]						
Медный проводник, однопроволочный	мм²	-				-
Медный проводник, многопроволочный	мм²	-				-
С кабельным наконечником (DIN 46234)	мм²	1 × (6...240), 2 × (6...150)				1 × (25...240), 2 × (25...240)
Медная шина	мм	1 × 30 × 10				1 × 40 × 10, 2 × 40 × 5
Момент затяжки контактов главной цепи	Нм	30...44				50...75
Прочие характеристики						
Потери мощности на полюс при тепловом токе I_{th}	Вт	4	6	10	14	12
Срок службы механической части		10 000				8000
Срок службы электрической части (AC-23A при 415 В / 690 В)		1000				1000
Степень защиты IP / с крышкой		IP00 / IP20				IP00 / IP20
Температура окружающей среды.						
• При эксплуатации	°C	–20...+70				
• При хранении	°C	–50...+80				
Ширина × высота × глубина (3-полюсный переключатель нагрузки)	мм	235 × 164 × 197,2				319 × 235 × 232,5
Ширина × высота × глубина (4-полюсный переключатель нагрузки)	мм	279 × 164 × 197,2				379 × 235 × 232,5

[1)] Значения для подключения алюминиевых кабелей указаны в паспорте изделия, см. Siemens Industry Online Support. www.siemens.de/lowvoltage/produkt-support.

8

© Siemens, 2019

Переключатели нагрузки с ручным управлением (MTSE)

Переключатели нагрузки с ручным управлением (MTSE) от 630 до 1600 A, 3KC0....		46-.Q	48-.Q	50-.R	52-.R	54-.R
Типоразмер		4		5		
Длительный ток	A	630	800	1000	1250	1600
Общие технические характеристики						
Рабочее напряжение при 50/60 Гц согласно IEC 60947-6-1	В	415				
Рабочее напряжение при 50/60 Гц согласно IEC 60947-3	В	690				
Напряжение изоляции (U_i)	В	1000 AC				
Импульсное выдерживаемое напряжение (U_{imp})	кВ	12				
Категория перенапряжения при степени загрязнения 3		IV				
Рабочий ток согласно IEC 60947-6-1:						
• AC-31 B, при 415 В	A	630	800	1000	1250	1600
• AC-32 B, при 415 В	A	630	800	1000	1250	1250
• AC-33 B, при 415 В	A	500	500	800	800	800
• AC-35 B, при 400 В	A	630	800	1000	1250	1250
Рабочий ток согласно IEC 60947-3:						
• AC-21 A, при AC-22 A, при 415...690 В	A	630	800	1000	1250	1600
• AC-23 A, при 415 В	A	630	670	800	800	800
• AC-23 A, при 500 В	A	630	630	800	800	800
• AC-23 A, при 690 В	A	500	500	800	800	800
Рабочая мощность согласно IEC 60947-3:						
• AC-23 A, при 415 В	кВт	355	355	400	400	400
• AC-23 A, при 500 В	кВт	400	400	560	560	560
• AC-23 A, при 690 В	кВт	500	500	800	800	800
Работа в режиме короткого замыкания						
Токи короткого замыкания согласно IEC 60947-6-1:						
• кратковременно выдерживаемый ток (I_{cw}, 100 мс, 415 В) согласно IEC 60947-6-1	кА	30		50		
• наибольшая включающая способность (I_{cm}, 415 В) согласно IEC 60947-6-1	кА	63		105		
Токи короткого замыкания согласно IEC 60947-3:						
• кратковременно выдерживаемый ток (I_{cw}, 1 с, 415 В / 690 В) согласно IEC 60947-3	кА	30		50		
• наибольшая включающая способность (I_{cm}, 690 В) согласно IEC 60947-3	кА	63		105		
Условный ток короткого замыкания с предохранителем:						
• длительный ток входного предохранителя gG, 500 В / 690 В	A	630	800	1000/-	1250/-	1600/-
• условный ток короткого замыкания при наличии предохранителя gG (415 В) согласно IEC 60947-6-1	кА	100	65	100	80	80
• условный ток короткого замыкания при наличии предохранителя gG (415 В) согласно IEC 60947-3	кА	100	65	100	80	80
• условный ток короткого замыкания при наличии предохранителя gG (690 В) согласно IEC 60947-3	кА	65	50	-	-	-
• макс. допустимый сквозной ток при наличии предохранителя gG, 500 В	кА	65,5	70,8	95,2	112,6	112,6
• макс. допустимый сквозной ток при наличии предохранителя gG, 690 В	кА	54	65	-	-	-
• значение I^2t предохранителя gG, 500 В; макс. допустимое	$кА^2с$	3687,5	7471,7	15 400	25 960	30 900
• значение I^2t предохранителя gG, 690 В; макс. допустимое	$кА^2с$	4450	103 000	-	-	-
Подключение проводников главной цепи [1]						
Медный проводник, однопроволочный	мм²	--		--		
Медный проводник, многопроволочный	мм²	--		--		
С кабельным наконечником (DIN 46234)	мм²	1 × (25...240), 2 × (25...240)		1 × (120...240), 2 × (95...240)		
Медная шина	мм	1 × 40 × 10, 2 × 40 × 5		2 × 60 × 10		
Момент затяжки контактов главной цепи	Нм	50...75		50...75		
Прочие характеристики						
Потери мощности на полюс при тепловом токе I_{th}	Вт	17	25	20	32	57
Срок службы механической части		8000		6000		
Срок службы электрической части (AC-23A при 415 В / 690 В)		1000		500		
Степень защиты IP / с крышкой		IP00 / IP20		IP00 / IP20		
Температура окружающей среды.						
• При эксплуатации	°C	–20...+70				
• При хранении	°C	–50...+80				
Ширина × высота × глубина (3-полюсный переключатель нагрузки)	мм	319 × 235 × 232,5		475 × 310 × 311,5		
Ширина × высота × глубина (4-полюсный переключатель нагрузки)	мм	379 × 235 × 232,5		565 × 310 × 311,5		

[1] Значения для подключения алюминиевых кабелей указаны в паспорте изделия, см. Siemens Industry Online Support по адресу: www.siemens.de/lowvoltage/produkt-support.

Количество в заказе должно быть равно или кратно минимальной партии (PS/P. unit)

© Siemens, 2019

Технические характеристики

Переключатели нагрузки 3KC3 (RTSE) от 40 до 160 A Переключатели нагрузки 3KC6 (ATSE) от 40 до 160 A		3KC3424 3KC6424	3KC3426 3KC6426	3KC3428 3KC6428	3KC3430 3KC6430	3KC3432 3KC6432	3KC3434 3KC6434
Длительный ток	**A**	**40**	**63**	**80**	**100**	**125**	**160**
Общие технические характеристики							
Рабочее напряжение при 50/60 Гц	В	415					
Напряжение изоляции	В	800 AC					
Импульсное выдерживаемое напряжение (U_{imp}) главной цепи	кВ	6					
Импульсное выдерживаемое напряжение (U_{imp}) цепи управления	кВ	RTSE: 4 / ATSE: 2,5					
Категория перенапряжения при степени загрязнения 3		RTSE: III / ATSE: II					
Рабочий ток согласно IEC 60947-6-1:							
• AC-31 A/B, при 415 В	A	40	63	80	100	100/125	100/160
• AC-32 A/B, при 415 В	A	40	63	80	100	100/125	100/160
• AC-33 B, при 415 В	A	40	63	80	100	125	125
Рабочий ток согласно IEC 60947-3:							
• AC-21 A/B, при 415 В	A	40	63	80	100	125	125/160
• AC-21 A/B, при 690 В	A	40	63	80	100	125	125
• AC-22 A/B, при 415 В	A	40	63	80	100	125	125/160
• AC-22 A/B, при 690 В	A	40	63	80	80	100/125	100/125
• AC-23 A/B, при 415 В	A	40	63	80	100	125	125/160
• AC-23 A/B, при 690 В	A	40	63	63	80	80	80
Рабочая мощность согласно IEC 60947-3:							
• AC-23 A/B, при 415 В	кВт	22	37	45	55	60	75
• AC-23 A/B, при 690 В	кВт	37	55	55	75	75	75
Работа в режиме короткого замыкания							
Токи короткого замыкания согласно IEC 60947-3:							
• кратковременно выдерживаемый ток (I_{cw}, 1 с, 415 В)	кА	4					
• кратковременно выдерживаемый ток (I_{cw}, 50 мс, 415 В)	кА	10					
• наибольшая включающая способность (I_{cm}, 415 В)	кА	5,88					
Условный ток короткого замыкания с предохранителем:							
• длительный ток входного предохранителя	A	40	63	80	100	125	160
• условный ток короткого замыкания с предохранителем (415 В), IEC 60947-6-1	кА	50	50	50	50	50	40
• условный ток короткого замыкания с предохранителем (415 В), IEC 60947-3	кА	50	50	50	50	50	40
• макс. допустимый сквозной ток предохранителя gG при 415 В	кА	14	14	14	14	14	17
• значение I^2t-предохранителя gG при 400/500 В; макс. допустимое	кА^{2}с	61,3	61,3	61,3	61,3	64,3	109
Характеристики переключения							
Время переключения I-0 и II-0	мс	45					
Время отключения I-0-II и II-0-I, IEC 60947-6-1	мс	150					
Время переключения I-0-II и II-0-I, IEC 60947-6-1	мс	180					
Время переключения I-0-II и II-0-I, IEC 60947-6-1 с контролем состояния сети	с	1,4					
Номинальная полная мощность электропривода при 230 В AC	ВА	6					
Пусковой ток электропривода при 230 В AC	A	30					
Подключение проводников главной цепи[1]							
• Медный проводник, однопроволочный	мм²	1 × (10...70)					
• Медный проводник, многопроволочный	мм²	1 × (10...70)					
• С кабельным наконечником (DIN 46234)	мм²	--					
• Медная шина	мм	--					
Момент затяжки контактов главной цепи	Нм	5					
Прочие характеристики							
Потери мощности на полюс	Вт	0,5	1,2	2,2	4	5,2	8,7
Срок службы механической части		8500				7000	
Срок службы электрической части (AC-23A при 415 В)		1500				1000	
Степень защиты IP / с крышкой		IP00 / IP20					
Температура окружающей среды.							
• При эксплуатации	°C	–20...+70					
• При хранении	°C	–40...+70					
Ширина × высота × глубина (4-полюсный переключатель)	мм	340 × 245 × 73,5					

[1] Значения для подключения алюминиевых кабелей указаны в паспорте изделия, см. Siemens Industry Online Support по адресу: www.siemens.de/lowvoltage/produkt-support.

© Siemens, 2019

Технические характеристики

Переключатели нагрузки 3KC4 (RTSE) от 250 до 1000 A Переключатели нагрузки 3KC8 (ATSE) от 250 до 1000 A		3KC4.38 3KC8.38	3KC4.42 3KC8.42	3KC4.46 3KC8.46	3KC4.48 3KC8.48	3KC4.50 3KC8.50
Длительный ток	**A**	**250**	**400**	**630**	**800**	**1000**
Общие технические характеристики						
Рабочее напряжение при 50/60 Гц согласно IEC 60947-6-1	В	415				
Рабочее напряжение при 50/60 Гц согласно IEC 60947-3	В	690				
Напряжение изоляции	В	1000 AC / 1000 DC				
Импульсное выдерживаемое напряжение (U_{imp}) главной цепи	кВ	12	12	12	12	12
Импульсное выдерживаемое напряжение (U_{imp}) цепи управления	кВ	4	4	4	4	4
Категория перенапряжения при степени загрязнения 3		RTSE: IV / ATSE: III				
Рабочий ток согласно IEC 60947-6-1:						
• AC-31 B, при 415 В	A	250	400	630	800	1000
• AC-32 B, при 415 В	A	200	400	500	800	1000
• AC-33 B, при 415 В	A	200	200	400	800	800
Рабочий ток согласно IEC 60947-3:						
• AC-21 A/B, при 415 В	A	250	400	630	800	1000
• AC-21 A/B, при 690 В	A	200	200	500	800	1000
• AC-22 A/B, при 415 В	A	250	400	630	800	1000
• AC-22 A/B, при 690 В	A	160	160	400	630	800
• AC-23 A/B, при 415 В	A	200	400	500/630	800	1000
• AC-23 A/B, при 690 В	A	125	125	400	630	630
• DC-21/-22 A, при 220 В	A	250	250	630	800	1000
• DC-21/-22/-23 A 440 В; DC-23 220 В	A	200	200	630	800	1000
Рабочая мощность согласно IEC 60947-3:						
• AC-23 A/B 415 В	кВт	110	220	335	450	700
• AC-23 A/B 690 В	кВт	110	110	400	400	630
Работа в режиме короткого замыкания						
Токи короткого замыкания согласно IEC 60947-6-1:						
• кратковременно выдерживаемый ток (I_{cw}, 60 мс, при 415 В)	кА	10 при 30 мс	10 при 30 мс	12,6	20	20
• наибольшая включающая способность (I_{cm}, при 415 В)	кА	17	17	25,2	40	40
Токи короткого замыкания согласно IEC 60947-3:						
• кратковременно выдерживаемый ток (I_{cw}, 60 мс, при 415 В)	кА	8 при 690 В	8 при 690 В	10 при 690 В	35	35
• наибольшая включающая способность (I_{cm}, при 415 В)	кА	22 при 690 В	30 при 690 В	17 при 690 В	73,5	73,5
Условный ток короткого замыкания с предохранителем:						
• длительный ток входного предохранителя	A	250	400	630	800	1000
• условный ток короткого замыкания с предохранителем (690 В), IEC 60947-3	кА	50	50	50	50	50
• условный ток короткого замыкания с предохранителем (415 В), IEC 60947-6-1	кА	50	50	50	50	50
• макс. допустимый сквозной ток предохранителя gG при 415 В	кА	22	30	42	51	60
• значение I^2t предохранителя gG при 400/500 В; макс. допустимое	кА^{2}с	200	600	3000	6000	6300
Характеристики переключения						
Время переключения I-0 и II-0	с	0,5	0,5	0,6	1,4	1,4
Время отключения I-0-II и II-0-I, IEC 60947-6-1	с	0,4	0,4	0,4	1,4	1,4
Время переключения I-0-II и II-0-I, IEC 60947-6-1	с	0,9	0,9	1	2,8	2,8
Время переключения I-0-II и II-0-I, IEC 60947-6-1 с контролем состояния сети	с	1	1	1,1	3,1	3,1
Номинальная полная мощность электропривода при 230 В AC	ВА	115	115	150	184	184
Пусковой ток электропривода при 230 В AC	A	1,2	1,2	1,2	2	2
Присоединение проводников главной цепи						
• Медный проводник, однопроволочный	мм^2	1 × (95...150)	1 × (185...240)	2 × (150...300)	2 × (185...300)	2 × 240... 4 × 185
• Медный проводник, многопроволочный	мм^2	1 × (95...150)	1 × (185...240)	2 × (150...300)	2 × (185...300)	2 × 240... 4 × 185
• С кабельным наконечником (DIN 46234)	мм^2	1 × 150	1 × 240	2 × 300	2 × 300	4 × 185
• Медная шина	мм	1 × 32 × 5	1 × 32 × 8	2 × 40 × 5	2 × 50 × 5	2 × 60 × 5
• Момент затяжки контактов главной цепи	Нм	20...26	20...26	40...45	8,3...13	8,3...13
Прочие характеристики						
Потери мощности на полюс	Вт	5,9	15,1	32,4	41,7	46,9
Срок службы механической части		7000	4000	4000	2500	2500
Срок службы электрической части (AC-23B при 415 В)		1000	1000	1000	500	500
Степень защиты IP / с крышкой		IP00 / IP20				
Температура окружающей среды при эксплуатации	°C	–20...+70				
Температура окружающей среды при хранении	°C	–40...+70				
Ширина × высота × глубина (3-полюсный переключатель)	мм	328 × 160 × 292	328 × 170 × 292	377 × 260 × 369	504 × 370 × 440	504 × 370 × 440
Ширина × высота × глубина (4-полюсный переключатель)	мм	378 × 160 × 292	378 × 170 × 292	437 × 260 × 369	584 × 370 × 440	584 × 370 × 440

Количество в заказе должно быть равно или кратно минимальной партии (PS/P. unit)

© Siemens, 2019

Переключатели нагрузки 3KC4 (RTSE) от 1250 до 3200 A		**3KC4.52**	**3KC4.54**	**3KC4.56**	**3KC4.58**	**3KC4.60**
Переключатели нагрузки 3KC8 (ATSE) от 1250 до 3200 A		**3KC8.52**	**3KC8.54**	**3KC8.56**	**3KC8.58**	**3KC8.60**
Длительный ток	**A**	**1250**	**1600**	**2000**	**2500**	**3200**
Общие технические характеристики						
Рабочее напряжение при 50/60 Гц согласно IEC 60947-6-1	В	415				
Рабочее напряжение при 50/60 Гц согласно IEC 60947-3	В	690				
Напряжение изоляции	В	1000 AC / 1000 DC				
Импульсное выдерживаемое напряжение (U_{imp}) главной цепи	кВ	12	12	12	12	12
Импульсное выдерживаемое напряжение (U_{imp}) цепи управления	кВ	4	4	4	4	4
Категория перенапряжения при степени загрязнения 3		RTSE: IV / ATSE: III				
Рабочий ток согласно IEC 60947-6-1						
• AC-31 B, при 415 В	A	1250	1600	2000	2500	3200
• AC-32 B, при 415 В	A	1250	1600	2000	2000	2000
• AC-33 B, при 415 В	A	1000	1000	1250	1250	1250
Рабочий ток согласно IEC 60947-3						
• AC-21 A/B, при 415 В	A	1250	1600	-/2000	-/2500	-/3200
• AC-21 A/B, при 690 В	A	1250	1600	-/2000	-/2000	-/2000
• AC-22 A/B, при 415 В	A	1250	1600	-/2000	-/2500	-/3200
• AC-22 A/B, при 690 В	A	1000	1000	-	-	-
• AC-23 A/B, при 415 В	A	1250	1250	-/1600	-/1600	-/1600
• AC-23 A/B, при 690 В	A	800	800	-	-	-
• DC-21/-22 A, при 220 В	A	1250	1250	--	--	--
• DC-21/-22/-23 A, при 440 В; DC-23 220 В	A	1250	1250	--	--	--
Рабочая мощность согласно IEC 60947-3						
• AC-23 A/B, при 415 В	кВт	800	900	--	--	--
• AC-23 A/B, при 690 В	кВт	800	800	--	--	--
Работа в режиме короткого замыкания						
Токи короткого замыкания согласно IEC 60947-6-1						
• кратковременно выдерживаемый ток (I_{cw}, 60 мс, 415 В)	кА	25	32	50	50	50
• наибольшая включающая способность (I_{cm}, 415 В)	кА	52,5	67,2	105	105	105
Токи короткого замыкания согласно IEC 60947-3						
• кратковременно выдерживаемый ток (I_{cw}, 60 мс, 415 В)	кА	35	50	50	50	50
• наибольшая включающая способность (I_{cm}, 415 В)	кА	73,5	105	105	105	105
Условный ток короткого замыкания с предохранителем:						
• длительный ток входного предохранителя	A	1250	2 × 800	--	--	--
• условный ток короткого замыкания с предохранителем (690 В), IEC 60947-3	кА	100	100	--	--	--
• условный ток короткого замыкания с предохранителем (415 В), IEC 60947-6-1	кА	100	100	--	--	--
• макс. допустимый сквозной ток предохранителя gG при 415 В	кА	100	100	--	--	--
• значение I^2t-предохранителя gG при 400/500 В; макс. допустимое	$кА^2с$	--	--	--	--	--
Характеристики переключения						
Время переключения I-0 и II-0 RTSE / ATSE	с	1,4	1,4	1,6	1,6	1,6
Время отключения I-0-II и II-0-I, IEC 60947-6-1	с	1,4	1,5	1,2	1,2	1,2
Время переключения I-0-II и II-0-I, IEC 60947-6-1	с	2,8	2,9	2,8	2,8	2,8
Время переключения I-0-II и II-0-I, IEC 60947-6-1 с контролем состояния сети	с	3,1	3,3	2,8	2,8	2,8
Номинальная полная мощность электропривода при 230 В AC	ВА	184	230	322	322	322
Пусковой ток электропривода при 230 В AC	A	2	2	3,5	3,5	3,5
Присоединение проводников главной цепи						
• Медный проводник, однопроволочный	$мм^2$	4 × 185	6 × 185	--	--	--
• Медный проводник, многопроволочный	$мм^2$	4 × 185	6 × 185	--	--	--
• С кабельным наконечником (DIN 46234)	$мм^2$	4 × 185	6 × 185	--	--	--
• Медная шина	мм	2 × 60 × 7	2 × 100 × 5	3 × 100 × 5	2 × 100 × 10	3 × 100 × 10
• Момент затяжки контактов главной цепи	Нм	20...26	40...45	40...45	40...45	40...45
Прочие характеристики						
Потери мощности на полюс	Вт	93,3	122	178	255	330
Срок службы механической части		2500	2500	1500	1500	1500
Срок службы электрической части (AC-23B при 415 В)		500	500	500	500	500
Степень защиты IP / с крышкой		IP00 / IP20				
Температура окружающей среды при эксплуатации	°C	–20...+70				
Температура окружающей среды при хранении	°C	–40...+70				
Ширина × высота × глубина (3-полюсный переключатель)	мм	504 × 370 × 440	596 × 380 × 440	596 × 380 × 569	596 × 380 × 569	596 × 380 × 569
Ширина × высота × глубина (4-полюсный переключатель)	мм	584 × 370 × 440	716 × 380 × 440	716 × 380 × 569	716 × 380 × 569	716 × 380 × 569

8

© Siemens, 2019

Встроенные контроллеры переключателей нагрузки ATSE от 40 до 160 A и от 250 до 3200 A

Технические характеристики

		3KC6 (40...160 A)	3KC8 (250...3200 A)
Настройки ATS			
• Конфигурации сети		3, 3 + N	1+N, 3, 3+N
• Задержка переключения	с	0...30	0...60
• Задержка обратного переключения	мин	0...30	0...60
• Отклонение частоты	%	10 или 20	±3...10
• Напряжение	%	10 или 20	±5...20
Измерительные входы			
Максимальное номинальное напряжение (U_n):			
• фаза — фаза	В AC	415	480
• фаза — нейтральный проводник	В AC	230	277
Диапазон измерений (L-N)	В	166...288	30...332
Диапазон измерений (L-L)	В	288...498	30...600
Измерительная частота	Гц	30...70	30...70
Входное полное сопротивление (L-L)	МΩ	5,5	12
Число контролируемых фаз		3	1 или 3
Метод измерений		Трехфазное, истинное среднеквадратичное значение	Истинное среднеквадратичное значение
Относительная погрешность измерений	%	1	0,5
Вспомогательное питание			
Тип подключения		Встроенный блок двойного электропитания с внутренними электрическими соединениями	Встроенный блок двойного электропитания
Номинальное напряжение (AC)	В	230	230
Диапазон питающего напряжения (AC)	В	176...288	166...332
Частота	Гц	45...65	45...65
Потери мощности (230 В AC)[1]	Вт	2	2,5
Импульсное выдерживаемое напряжение (U_{imp}) цепи управления кВ	кВ	2,5	4
Категория перенапряжения цепи управления		III	III
Дискретные входы			
Число входов		3	Электропривод: 5 Электронный модуль: 6
Дискретный вход[2]		Положение 0; запрет автоматического режима выбор приоритета сетей	Электропривод: положение 0, положение I, положение II, положение 0 с приоритетом, разрешение режима дистанционного управления Электронный модуль: запрет автоматического режима, запрет автоматического обратного переключения, приоритет и выбор сети, тестирование без нагрузки, тестирование под нагрузкой, приоритет для тестирования под нагрузкой, отключение выдержки времени на стабилизацию
Время выдержки входов	мс	30	46
Число релейных выходов		1 НО контакт: 2A / 250 В AC / 2A / 30 В DC	Блок электропривода: 4 НО Электронный модуль: 1 НО +1 ПК: 2A / 250 В AC / 2A / 24 В DC
Примечание для релейных выходов[2]		Готовность сети	Электропривод: готовность электропривода, коммутационные положения I, 0, II Электронный модуль: готовность устройства, сигнал пуска и остановки генератора
Присоединения			
Присоединительные клеммы		Съемные/втычные	Съемные/втычные
Сечение присоединяемых проводников / многопроволочные, однопроволочные	мм²	0,5...1,5	1,5...2,5
Сечение присоединяемых проводников / однопроволочные	AWG	20...14	16...14
Сечение присоединяемых проводников / многопроволочные	AWG	20...16	16...14
Момент затяжки	Нм	0,5	0,5...0,6

[1] Дополнительно к потерям мощности электропривода.

[2] Для получения дополнительной информации см. руководство по 3KC по адресу: www.siemens.de/lowvoltage/handbuch.

Количество в заказе должно быть равно или кратно минимальной партии (PS/P. unit)

© Siemens, 2019

Обзор

Устройства			Описание	Стр.
Типы переключателей нагрузки				
3-полюсные	**4-полюсные**			
		**3KC0 (MTSE), 16...1600 A**	Переключатели нагрузки с ручным управлением (MTSE — Manually Transfer Switching Equipment) • Готовые сборки из выключателя-разъединителя и привода • 3- и 4-полюсные выключатели-разъединители с фронтальным приводом • 3KC0 (MTSE), 16...160 A: подключение с помощью рамочных зажимов, привод в центре • 3KC0 (MTSE), 200...1600 A: подключение с помощью плоских клемм, привод в центре	8/32
3KC0 (MTSE), 16...160 A	3KC0 (MTSE), 16...160 A			
				
3KC0 (MTSE), 200...1600 A	3KC0 (MTSE), 200...1600 A			
--		**3KC3 (RTSE), 40...160 A**	Переключатели нагрузки с дистанционным управлением (RTSE — Remote Transfer Switching Equipment) • Готовые сборки из выключателя-разъединителя, электропривода и рукоятки • Возможно внешнее управление • 4-полюсные выключатели-разъединители с электроприводом справа • Подключение с помощью рамочных зажимов	8/43
	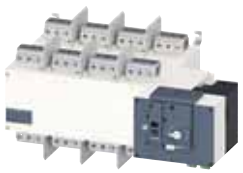	**3KC4 (RTSE), 250...3200 A**	Переключатели нагрузки с дистанционным управлением (RTSE — Remote Transfer Switching Equipment) • Готовые сборки из выключателя-разъединителя, электропривода и рукоятки • Возможно внешнее управление • 3- и 4-полюсные выключатели-разъединители с электроприводом справа • Подключение с помощью плоских клемм	8/44
--		**3KC6 (ATSE), 40...160 A**	Автоматические переключатели нагрузки (ATSE — Automatic Transfer Switching Equipment) • Готовые сборки из выключателя-разъединителя, электропривода, рукоятки и встроенного контроллера • С уже готовыми электрическими соединениями • 4-полюсные выключатели-разъединители с электроприводом справа • Подключение с помощью рамочных зажимов	8/46
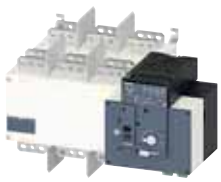		**3KC8 (ATSE), 250...3200 A**	Автоматические переключатели нагрузки (ATSE — Automatic Transfer Switching Equipment) • Готовые сборки из выключателя-разъединителя, электропривода, рукоятки и встроенного контроллера • Возможность подачи прямого управляющего сигнала на генератор • 3- и 4-полюсные выключатели-разъединители с электроприводом справа • Подключение с помощью плоских клемм	8/47

© Siemens, 2019

Данные для выбора и заказа

	Номинальный длительный ток I_u	Типораз-мер	DT	Номер для заказа www.siemens.com/product?номер для заказа	PU (UNIT, SET, M)	PS / P. unit
	A		d			
Базовые устройства MTSE без рукоятки, фронтальный привод						
Дополнительно требуются соединительные перемычки для стороны подключения.						
	3-полюсные					
	Рамочные зажимы					
Переключатели предназначены для монтажа на стандартную монтажную рейку и при желании также могут быть установлены на монтажную панель (требуется монтажный комплект для крепления на монтажную панель)						
	16	1	8	**3KC0316-2ME00-0AA0**	1	1 шт.
	32		8	**3KC0322-2ME00-0AA0**	1	1 шт.
	63		8	**3KC0326-2ME00-0AA0**	1	1 шт.
	80	2	8	**3KC0328-2NE00-0AA0**	1	1 шт.
	100		8	**3KC0330-2NE00-0AA0**	1	1 шт.
	125		8	**3KC0332-2NE00-0AA0**	1	1 шт.
	160		8	**3KC0334-2NE00-0AA0**	1	1 шт.
	3-полюсные					
	Плоские клеммы					
Переключатели предназначены для установки на монтажную панель.						
	200	3	11	**3KC0336-0PE00-0AA0**	1	1 шт.
	250		11	**3KC0338-0PE00-0AA0**	1	1 шт.
	315		11	**3KC0340-0PE00-0AA0**	1	1 шт.
	400		11	**3KC0342-0PE00-0AA0**	1	1 шт.
	500	4	11	**3KC0344-0QE00-0AA0**	1	1 шт.
	630		11	**3KC0346-0QE00-0AA0**	1	1 шт.
	800		11	**3KC0348-0QE00-0AA0**	1	1 шт.
	1000	5	11	**3KC0350-0RE00-0AA0**	1	1 шт.
	1250		11	**3KC0352-0RE00-0AA0**	1	1 шт.
	1600		11	**3KC0354-0RE00-0AA0**	1	1 шт.

8

Количество в заказе должно быть равно или кратно минимальной партии (PS/P. unit)

© Siemens, 2019

	Номинальный длительный ток I_u	Типораз-мер	DT	Номер для заказа www.siemens.com/product?номер для заказа	PU (UNIT, SET, M)	PS / P. unit
	A		d			
	4-полюсные			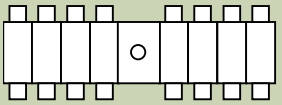		
	Рамочные зажимы					
Переключатели предназначены для монтажа на стандартную монтажную рейку и при желании также могут быть установлены на монтажную панель (требуется монтажный комплект для крепления на монтажную панель)						
	16	1	8	**3KC0416-2ME00-0AA0**	1	1 шт.
	32		8	**3KC0422-2ME00-0AA0**	1	1 шт.
	63		8	**3KC0426-2ME00-0AA0**	1	1 шт.
	80	2	8	**3KC0428-2NE00-0AA0**	1	1 шт.
	100		8	**3KC0430-2NE00-0AA0**	1	1 шт.
	125		8	**3KC0432-2NE00-0AA0**	1	1 шт.
	160		8	**3KC0434-2NE00-0AA0**	1	1 шт.
	4-полюсные			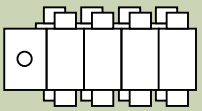		
	Плоские клеммы					
Переключатели предназначены для установки на монтажную панель.						
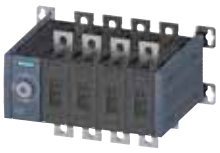	200	3	11	**3KC0436-0PE00-0AA0**	1	1 шт.
	250		11	**3KC0438-0PE00-0AA0**	1	1 шт.
	315		11	**3KC0440-0PE00-0AA0**	1	1 шт.
	400		11	**3KC0442-0PE00-0AA0**	1	1 шт.
	500	4	11	**3KC0444-0QE00-0AA0**	1	1 шт.
	630		11	**3KC0446-0QE00-0AA0**	1	1 шт.
	800		11	**3KC0448-0QE00-0AA0**	1	1 шт.
	1000	5	11	**3KC0450-0RE00-0AA0**	1	1 шт.
	1250		11	**3KC0452-0RE00-0AA0**	1	1 шт.
	1600		11	**3KC0454-0RE00-0AA0**	1	1 шт.

8

© Siemens, 2019

Данные для выбора и заказа

Дополнительные полюсы

	Исполнение	Графическое обозначение	DT	Номер для заказа www.siemens.com/product?номер для заказа	PU (UNIT, SET, M)	PS / P. unit
		мм	d			
	4-й коммутирующий элемент (коммутируемый полюс)	N — N				
	Рамочные зажимы					
 3KD9205-2	Для типоразмера 1; 3KC0...-.M		8	**3KD9105-2**	1	1 шт.
	Для типоразмера 2; 3KC0...-.N		8	**3KD9205-2**	1	1 шт.

Приводы прямого действия

	Исполнение	DT	Номер для заказа www.siemens.com/product?номер для заказа	PU (UNIT, SET, M)	PS / P. unit
		d			
Приводы прямого действия, стандартного и плоского исполнения					
	Стандартные • Блокируемые навесными замками (до 3 шт.) • Для блокировки замками требуется дополнительная монтажная глубина				
	Серые				
	Для типоразмеров 1 и 2; 3KC0...-.M/N	8	**3KC9201-3**	1	1 шт.
	Для типоразмера 3; 3KC0...-.P	8	**3KC9301-1**	1	1 шт.
	Для типоразмера 4; 3KC0...-.Q	8	**3KC9401-1**	1	1 шт.
	Для типоразмера 5; 3KC0...-.R	8	**3KC9501-1**	1	1 шт.
	Красно-желтые				
	Для типоразмера 3; 3KC0...-.P	8	**3KC9301-2**	1	1 шт.

Количество в заказе должно быть равно или кратно минимальной партии (PS/P. unit)

© Siemens, 2019

	Исполнение	DT	Номер для заказа www.siemens.com/product?номер для заказа	PU (UNIT, SET, M)	PS / P. unit
		d			
	Для типоразмера 4; 3KC0...-.Q	8	**3KC9401-2**	1	1 шт.
	Для типоразмера 5; 3KC0...-.R	8	**3KC9501-2**	1	1 шт.
	Плоское исполнение (подходит для распределительных щитов) • Блокируемые одним навесным замком • При блокировке замком не требуется дополнительная монтажная глубина **Серый**				
	Для типоразмера 1; 3KC0...-.M	8	**3KC9101-4**	1	1 шт.

Ручные дистанционные приводы

	Исполнение	Длина рукоятки	Размер оси	DT	Номер для заказа www.siemens.com/product?номер для заказа	PU (UNIT, SET, M)	PS / P. unit
		мм	мм × мм	d			
Ручные дистанционные приводы в сборе, серия 8UD1							
	Ручные дистанционные приводы в сборе, маркировка положений I — 0 — II • Рукоятка с экраном • Втулка дверной муфты с компенсацией отклонений • Шток 300 мм • Блокируемые навесными замками (до 3 шт.) • Маркировка положений I — 0 — II **Серые**						
	Для типоразмеров 1 и 2; 3KC0...-.M/N	55	8 × 8	5	**8UD1131-2AE21**	1	1 шт.
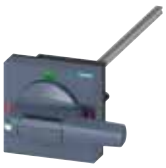	Для типоразмера 3; 3KC0...-.P	100	8 × 8	5	**8UD1141-2AE21**	1	1 шт.
	Для типоразмера 4; 3KC0...-.Q	140	10 × 10	5	**8UD1151-3AE21**	1	1 шт.
	Для типоразмера 5; 3KC0...-.R	200	12 × 12	5	**8UD1161-4AE21**	1	1 шт.

8

© Siemens, 2019

Принадлежности и запасные части

	Исполнение	Длина рукоятки	Размер оси	DT	Номер для заказа www.siemens.com/product?номер для заказа	PU (UNIT, SET, M)	PS / P. unit
		мм	мм × мм	d			
Рукоятки для ручных дистанционных приводов, серия 8UD1							
	Рукоятки без удлинительного штока, без втулки дверной муфты, маркировка положений I — 0 — II • С экраном • Блокируемые навесными замками (до 3 шт.) • Маркировка положений I — 0 — II						
	Серые						
	Для типоразмеров 1 и 2; 3KC0...-.M/N	55	8 × 8	5	**8UD1731-2AE01**	1	1 шт.
	Для типоразмера 3; 3KC0...-.P	100	8 × 8	5	**8UD1841-2AE01**	1	1 шт.
	Для типоразмера 4; 3KC0...-.Q	140	10 × 10	5	**8UD1851-3AE01**	1	1 шт.
	Для типоразмера 5; 3KC0...-.R	200	12 × 12	5	**8UD1861-4AE01**	1	1 шт.
	Красно-желтые						
	Для типоразмеров 1 и 2; 3KC0...-.M/N	55	8 × 8	5	**8UD1731-2AE05**	1	1 шт.
	Для типоразмера 3; 3KC0...-.P	100	8 × 8	5	**8UD1841-2AE05**	1	1 шт.
	Для типоразмера 4; 3KC0...-.Q	140	10 × 10	5	**8UD1851-3AE05**	1	1 шт.
	Для типоразмера 5; 3KC0...-.R	200	12 × 12	5	**8UD1861-4AE05**	1	1 шт.

Количество в заказе должно быть равно или кратно минимальной партии (PS/P. unit)

© Siemens, 2019

	Исполнение	Длина рукоятки	Размер оси	DT	Номер для заказа www.siemens.com/product?номер для заказа	PU (UNIT, SET, M)	PS / P. unit
		мм	мм × мм	d			
Прочие принадлежности для ручных дистанционных приводов серии 8UD1							
	Удлинительные штоки						
 8UC6032	**Длина 300 мм**						
	• Для типоразмеров 1/2/3, 3KC0...-.M/N	--	8 × 8	3	**8UC6032**	1	1 шт.
	• Для типоразмера 4; 3KC0...-.Q	--	10 × 10	15	**8UC6033**	1	1 шт.
	• Для типоразмера 5; 3KC0...-.R	--	12 × 12	3	**8UC6034**	1	1 шт.
 3KD9302-1	**Длина 600 мм**						
	При использовании штока длиной 600 мм с устройствами типоразмеров 1 и 2 требуется направляющая опора для рукоятки 8UD.						
	• Для типоразмеров 1 и 2	8 × 8	8 × 8	3	**8UC6082**	1	1 шт.
	• Для типоразмера 3; 3KD....-.P	10 × 10	8 × 8	5	**3KD9302-1**	1	1 шт.
	• Для типоразмера 4; 3KD....-.Q	10 × 10	10 × 10	3	**8UC6083**	1	1 шт.
	• Для типоразмера 5; 3KD....-.R	12 × 12	12 × 12	3	**8UC6084**	1	1 шт.
 8UD1900-0FA00	**Направляющая опора для рукоятки 8UD для штока 600 мм** NEW						
	• Для типоразмеров 1 и 2, 3KD....-.M/N	--	8 × 8	5	**8UD1900-0FA00**	1	1 шт.
	Втулки дверной муфты с компенсацией отклонений						
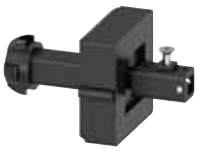 8UD1900-2GA00	• Для типоразмеров 1 и 2, 3KC0...-.M/N	--	8 × 8	5	**8UD1900-2GA00**	1	1 шт.
 8UD1900-6GA00	• Для типоразмера 3; 3KC0...-.P		8 × 8	5	**8UD1900-6GA00**	1	1 шт.
	• Для типоразмера 4; 3KC0...-.Q		10 × 10	5	**8UD1900-3GA00**	1	1 шт.
	• Для типоразмера 5; 3KC0...-.R		12 × 12	5	**8UD1900-4GA00**	1	1 шт.
	Втулки дверной муфты без компенсации отклонений						
 8UD1900-2HA00	• Для типоразмеров 1 и 2, 3KC0...-.M/N	--	8 × 8	5	**8UD1900-2HA00**	1	1 шт.
 8UD1900-6HA00	• Для типоразмера 3; 3KC0...-.P		8 × 8	5	**8UD1900-6HA00**	1	1 шт.
	• Для типоразмера 4; 3KC0...-.Q		10 × 10	5	**8UD1900-3HA00**	1	1 шт.
	• Для типоразмера 5; 3KC0...-.R		12 × 12	5	**8UD1900-4HA00**	1	1 шт.
	Муфты штоков						
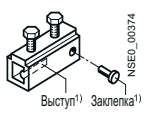 8UC6022 до 8UC6024	• Для типоразмеров 1 и 2, 3KC0...-.M/N	--	8 × 8	3	**8UC6022**	1	1 шт.
	• Для типоразмера 3; 3KC0...-.P		8 × 8	3	**8UC6022**	1	1 шт.
	• Для типоразмера 4; 3KC0...-.Q	--	10 × 10	3	**8UC6023**	1	1 шт.
	• Для типоразмера 5; 3KC0...-.R	--	12 × 12	3	**8UC6024**	1	1 шт.

1) Кодировка от неправильного монтажа

8

© Siemens, 2019

Принадлежности и запасные части

Вспомогательные контакты

	Исполнение	DT	Номер для заказа www.siemens.com/product?номер для заказа	PU (UNIT, SET, M)	PS / P. unit
 3KD9103-5	**Модули вспомогательных контактов**				
	Поставляются без вспомогательных контактов, можно установить не более двух вспомогательных контактов				
	• Для типоразмеров 1 и 2, 3KC0...-.M/N	8	**3KD9103-5**	1	1 шт.
 3KD9103-3	**Вспомогательные контакты для типоразмеров 1 и 2**				
	С припаянными проводами 50 см				
	• 1 переключающий контакт	8	**3KD9103-1**	1	1 шт.
	• 1 переключающий контакт, совместимый с электронными компонентами	8	**3KD9103-3**	1	1 шт.
	Без припаянных проводов				
 3KD9103-2	• 1 переключающий контакт	8	**3KD9103-2**	1	1 шт.
	• 1 переключающий контакт, совместимый с электронными компонентами	8	**3KD9103-4**	1	1 шт.
	**Вспомогательные контакты для типоразмеров 3...5** NEW				
	Вспомогательные контакты с винтовыми клеммами, монтаж на модуле приводного механизма, также можно использовать вспомогательные контакты с пружинными клеммами из серии 3SU1				
	• 1 НО		**3SU1400-1AA10-1BA0**	1	1 шт.
	• 1 НО с позолоченными контактами		**3SU1400-1AA10-1LA0**	1	1 шт.
	• 1 НЗ		**3SU1400-1AA10-1CA0**	1	1 шт.
	• 1 НЗ с позолоченными контактами		**3SU1400-1AA10-1MA0**	1	1 шт.
	• 1 НО + 1 НЗ		**3SU1400-1AA10-1FA0**	1	1 шт.
	• 1 НО + 1 НЗ с позолоченными контактами		**3SU1400-1AA10-1QA0**	1	1 шт.
	• 2 НО		**3SU1400-1AA10-1DA0**	1	1 шт.
	• 2 НО с позолоченными контактами		**3SU1400-1AA10-1NA0**	1	1 шт.
	• 2 НЗ		**3SU1400-1AA10-1EA0**	1	1 шт.
	• 2 НЗ с позолоченными контактами		**3SU1400-1AA10-1PA0**	1	1 шт.

Количество в заказе должно быть равно или кратно минимальной партии (PS/P. unit)

© Siemens, 2019

Соединительные перемычки

	Исполнение	DT d	Номер для заказа www.siemens.com/product?номер для заказа	PU (UNIT, SET, M)	PS / P. unit
Соединительные перемычки для типоразмеров 1 и 2					
	Для соединения на стороне нагрузки				
	3-полюсные				
	Для типоразмера 1; 3KC....-.M	8	**3KC9118-1**	1	1 шт.
	Для типоразмера 2; 3KC....-.N	8	**3KC9218-1**	1	1 шт.
	4-полюсные				
	Для типоразмера 1; 3KC....-.M	8	**3KC9118-2**	1	1 шт.
	Для типоразмера 2; 3KC....-.N	8	**3KC9218-2**	1	1 шт.
Соединительные перемычки для типоразмеров 3...5					
	• Для соединения на стороне нагрузки • 1-полюсные • В комплекте 1 шт. • Для 3-полюсных переключателей требуются 3 шт., для 4-полюсных выключателей — 4 шт.				
	Плоские клеммы				
	Для типоразмера 3; 3KC0...-.P	8	**3KC9318-0**	1	1 шт.
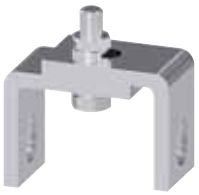	Для типоразмера 4; 3KC0...-.Q	8	**3KC9418-0**	1	1 шт.
	Для типоразмера 5; 3KC0...-.R	8	**3KC9518-0**	1	1 шт.

8

© Siemens, 2019

Принадлежности и запасные части

Прочие принадлежности

	Исполнение	Для типоразмера	DT d	Номер для заказа www.siemens.com/product?номер для заказа	PU (UNIT, SET, M)	PS / P. unit
Межфазные перегородки						
	• Для 3KC MTSE с плоскими клеммами • Для стороны источника питания требуется одна упаковка (6 или 8 шт.) • Для стороны нагрузки требуется одна упаковка (6 или 8 шт.)					
 3KD9308-6	***Для 3-полюсных устройств (6 шт.)***					
		3; 3KC0...-.P	8	**3KD9308-6**	1	1 шт.
		4; 3KC0...-.Q	8	**3KD9408-6**	1	1 шт.
		5; 3KC0...-.R	8	**3KD9508-6**	1	1 шт.
	Для 4-полюсных устройств (8 шт.)					
		3; 3KC0...-.P	8	**3KD9308-8**	1	1 шт.
		4; 3KC0...-.Q	8	**3KD9408-8**	1	1 шт.
		5; 3KC0...-.R	8	**3KD9508-8**	1	1 шт.
Клеммные крышки						
	• Для 3KC MTSE с плоскими клеммами • Для стороны источника питания требуется одна упаковка (6 или 8 шт.) • Для стороны нагрузки требуется одна упаковка (6 или 8 шт.) • К клеммным крышкам дополнительно требуются боковые перегородки для той стороны подключения, где используются соединительные перемычки (обычно на стороне нагрузки)					
 3KD9304-6	***Для 3-полюсных устройств (6 шт.)***					
	Стандартная длина					
		3; 3KC0...-.P	8	**3KD9304-6**	1	1 шт.
		4; 3KC0...-.Q	8	**3KD9404-6**	1	1 шт.
		5; 3KC0...-.R	8	**3KD9504-6**	1	1 шт.
 3KD9304-7	**Укороченные крышки**					
		3; 3KC0...-.P	8	**3KD9304-7**	1	1 шт.
		4; 3KC0...-.Q	8	**3KD9404-7**	1	1 шт.
	Для 4-полюсных устройств (8 шт.)					
 3KD9304-8	**Стандартная длина**					
		3; 3KC0...-.P	8	**3KD9304-8**	1	1 шт.
		4; 3KC0...-.Q	8	**3KD9404-8**	1	1 шт.
		5; 3KC0...-.R	8	**3KD9504-8**	1	1 шт.
 3KD9304-5	**Укороченные крышки**					
		3; 3KC0...-.P	8	**3KD9304-5**	1	1 шт.
		4; 3KC0...-.Q	8	**3KD9404-5**	1	1 шт.

Количество в заказе должно быть равно или кратно минимальной партии (PS/P. unit)

© Siemens, 2019

	Исполнение	Для типоразмера	DT d	Номер для заказа www.siemens.com/product?номер для заказа	PU (UNIT, SET, M)	PS / P. unit
	Запасная клеммная крышка (1 шт.)					
	Стандартная длина					
		5; 3KC0...-.R	8	**3KD9504-1**	1	1 шт.
	Укороченные крышки					
		3; 3KC0...-.P	8	**3KD9304-1**	1	1 шт.
 3KD9304-1		4; 3KC0...-.Q	8	**3KD9404-1**	1	1 шт.
	Клеммные крышки, боковые крышки					
	• Для боковой защиты от прикосновения на той стороне подключения, где используются соединительные перемычки (обычно сторона нагрузки)					
	• Подходят для клеммных крышек стандартной длины					
	• В комплекте 2 шт.					
 3KC9304-0		3; 3KC0...-.P	8	**3KC9304-0**	1	1 шт.
		4; 3KC0...-.Q	8	**3KC9404-0**	1	1 шт.
		5; 3KC0...-.R	8	**3KC9504-0**	1	1 шт.

8

© Siemens, 2019

Принадлежности и запасные части

	Исполнение	Для типоразмера	DT d	Номер для заказа www.siemens.com/product?номер для заказа	PU (UNIT, SET, M)	PS / P. unit
Принадлежности для монтажа						
 3KC9120-1	***Монтажный комплект для крепления на монтажную панель*** • Для крепления на монтажную панель устройств типоразмера 1 и 2 • Содержит 4 монтажных уголка и две монтажные панели • Для 3- и 4-полюсных устройств	1/2, 3KC0...-.M/N	8	**3KC9120-1**	1	1 шт.
 3KD9120-1	***Монтажные уголки*** Запасные, входят в монтажный комплект для крепления на монтажную панель устройств типоразмеров 1 и 2 • В комплекте 4 шт. • Для 3- и 4-полюсных устройств	1/2; 3KC0...-.M/N	8	**3KD9120-1**	1	1 шт.
Планки для монтажа на стандартную рейку						
	• Запасные, входят в комплект поставки 3KC • В комплекте 5 планок	1 и 2	12	**3KF9112-0BA00**	1	1 шт.

Количество в заказе должно быть равно или кратно минимальной партии (PS/P. unit)

© Siemens, 2019

Данные для выбора и заказа

	Номинальный длительный ток I_u	DT	Номер для заказа www.siemens.com/product?номер для заказа	PU (UNIT, SET, M)	PS / P. unit
	A				
RTSE с электроприводом, с дополнительной рукояткой, привод справа					
• Переключатели подходят для винтового крепления и крепления на стандартную монтажную рейку. • В комплект поставки RTSE 3KC3 уже входит вспомогательный контакт 3KC9603-1. • Дополнительно требуется соединительная перемычка для стороны подключения.					
4-полюсные			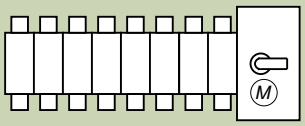		
Рамочные зажимы					
	40	5	**3KC3424-2AA22-0AA3**	1	1 шт.
	63	5	**3KC3426-2AA22-0AA3**	1	1 шт.
	80	5	**3KC3428-2AA22-0AA3**	1	1 шт.
	100	5	**3KC3430-2AA22-0AA3**	1	1 шт.
	125	5	**3KC3432-2AA22-0AA3**	1	1 шт.
	160	5	**3KC3434-2AA22-0AA3**	1	1 шт.

8

© Siemens, 2019

Данные для выбора и заказа

	Номинальный длительный ток I_u	DT	Номер для заказа www.siemens.com/product?номер для заказа	PU (UNIT, SET, M)	PS / P. unit
	A	d			
RTSE с электроприводом, с дополнительной рукояткой, привод справа					
• Переключатели подходят для винтового крепления. • Дополнительно требуются соединительные перемычки для стороны подключения					
	3-полюсные		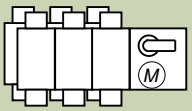		
	Плоские клеммы				
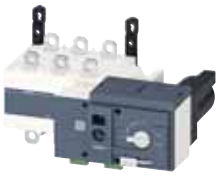	250	5	**3KC4338-0CA21-0AA3**	1	1 шт.
	400	5	**3KC4342-0DA21-0AA3**	1	1 шт.
	630	5	**3KC4346-0EA21-0AA3**	1	1 шт.
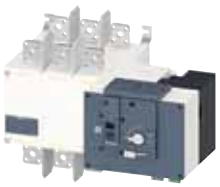	800	5	**3KC4348-0FA21-0AA3**	1	1 шт.
	1000	23	**3KC4350-0FA21-0AA3**	1	1 шт.
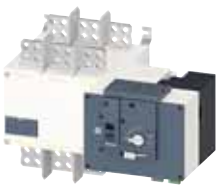	1250	23	**3KC4352-0GA21-0AA3**	1	1 шт.
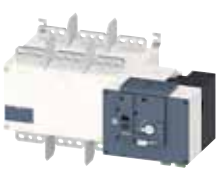	1600	23	**3KC4354-0HA21-0AA3**	1	1 шт.
	2000	23	**3KC4356-0JA21-0AA3**	1	1 шт.
	2500	23	**3KC4358-0JA21-0AA3**	1	1 шт.
	3200	23	**3KC4360-0JA21-0AA3**	1	1 шт.

8

Количество в заказе должно быть равно или кратно минимальной партии (PS/P. unit)

© Siemens, 2019

	Номинальный длительный ток I_u	DT	Номер для заказа www.siemens.com/product?номер для заказа	PU (UNIT, SET, M)	PS / P. unit
	A	d			
	4-полюсные		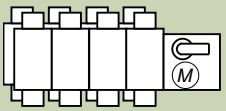		
	Плоские клеммы				
	250	5	**3KC4438-0CA21-0AA3**	1	1 шт.
	400	5	**3KC4442-0DA21-0AA3**	1	1 шт.
	630	5	**3KC4446-0EA21-0AA3**	1	1 шт.
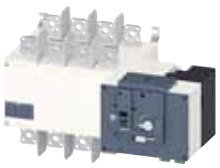	800	5	**3KC4448-0FA21-0AA3**	1	1 шт.
	1000	5	**3KC4450-0FA21-0AA3**	1	1 шт.
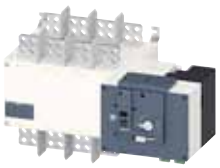	1250	5	**3KC4452-0GA21-0AA3**	1	1 шт.
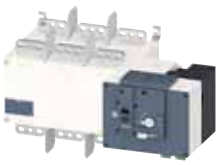	1600	5	**3KC4454-0HA21-0AA3**	1	1 шт.
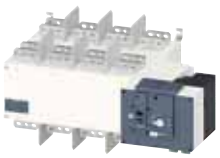	2000	5	**3KC4456-0JA21-0AA3**	1	1 шт.
	2500	5	**3KC4458-0JA21-0AA3**	1	1 шт.
	3200	5	**3KC4460-0JA21-0AA3**	1	1 шт.

8

© Siemens, 2019

Данные для выбора и заказа

	Номинальный длительный ток I_u	DT	Номер для заказа www.siemens.com/product?номер для заказа	PU (UNIT, SET, M)	PS / P. unit
	A				
ATSE с электроприводом и встроенным контроллером, с дополнительной рукояткой, привод справа					
• Переключатели подходят для винтового крепления и крепления на стандартную монтажную рейку. • В устройствах 3KC6 (ATSE) уже выполнены все необходимые для работы электрические соединения (включая электропитание) • Дополнительно требуется соединительная перемычка для стороны подключения					
4-полюсные			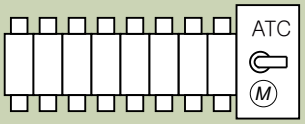		
Рамочные зажимы					
	40	5	**3KC6424-2TA20-0TA3**	1	1 шт.
	63	5	**3KC6426-2TA20-0TA3**	1	1 шт.
	80	5	**3KC6428-2TA20-0TA3**	1	1 шт.
	100	5	**3KC6430-2TA20-0TA3**	1	1 шт.
	125	5	**3KC6432-2TA20-0TA3**	1	1 шт.
	160	5	**3KC6434-2TA20-0TA3**	1	1 шт.

8

Количество в заказе должно быть равно или кратно минимальной партии (PS/P. unit)

© Siemens, 2019

Данные для выбора и заказа

	Номинальный длительный ток I_u	DT	Номер для заказа www.siemens.com/product?номер для заказа	PU (UNIT, SET, M)	PS / P. unit
	A	d			
ATSE с электроприводом и встроенным контроллером, с дополнительной рукояткой, привод справа					
• Переключатели подходят для винтового крепления. • Дополнительно требуются соединительные перемычки для стороны подключения, а также кабели электропитания и кабели датчиков напряжения для ATSE.					
3-полюсные			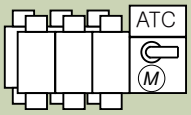		
Плоские клеммы					
	250	5	**3KC8338-0CA22-0GA3**	1	1 шт.
	400	5	**3KC8342-0DA22-0GA3**	1	1 шт.
	630	5	**3KC8346-0EA22-0GA3**	1	1 шт.
	800	23	**3KC8348-0FA22-0GA3**	1	1 шт.
	1000	23	**3KC8350-0FA22-0GA3**	1	1 шт.
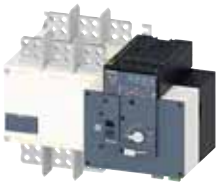	1250	23	**3KC8352-0GA22-0GA3**	1	1 шт.
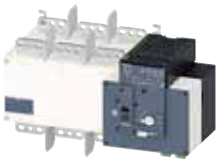	1600	23	**3KC8354-0HA22-0GA3**	1	1 шт.
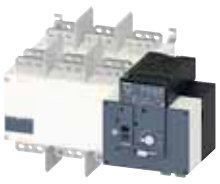	2000	23	**3KC8356-0JA22-0GA3**	1	1 шт.
	2500	23	**3KC8358-0JA22-0GA3**	1	1 шт.
	3200	23	**3KC8360-0JA22-0GA3**	1	1 шт.

8

© Siemens, 2019

Базовые устройства

	Номинальный длительный ток I_u	DT	Номер для заказа www.siemens.com/product?номер для заказа	PU (UNIT, SET, M)	PS / P. unit
	A	d			
	4-полюсные		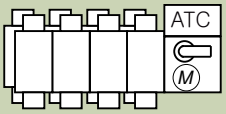		
	Плоские клеммы				
	250	5	**3KC8438-0CA22-0GA3**	1	1 шт.
	400	5	**3KC8442-0DA22-0GA3**	1	1 шт.
	630	5	**3KC8446-0EA22-0GA3**	1	1 шт.
	800	5	**3KC8448-0FA22-0GA3**	1	1 шт.
	1000	5	**3KC8450-0FA22-0GA3**	1	1 шт.
	1250	5	**3KC8452-0GA22-0GA3**	1	1 шт.
	1600	5	**3KC8454-0HA22-0GA3**	1	1 шт.
	2000	5	**3KC8456-0JA22-0GA3**	1	1 шт.
	2500	5	**3KC8458-0JA22-0GA3**	1	1 шт.
	3200	5	**3KC8460-0JA22-0GA3**	1	1 шт.

8

Количество в заказе должно быть равно или кратно минимальной партии (PS/P. unit)

© Siemens, 2019

Данные для выбора и заказа

	Исполнение	DT	Номер для заказа www.siemens.com/product?номер для заказа	PU (UNIT, SET, M)	PS / P. unit
Соединительные перемычки					
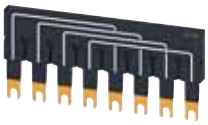	Для соединения на стороне нагрузки				
	• Для 40...125 A	5	**3KC9618-2**	1	1 шт.
	• Для 160 A	5	**3KC9618-3**	1	1 шт.
Клеммные крышки					
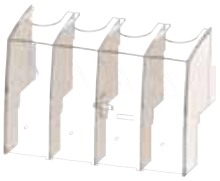	• Для 40...160 A, в комплекте 2 шт.,1 шт. закрывает 4 полюса	5	**3KC9604-2**	1	1 шт.
Клеммы вспомогательных цепей					
	• Для 40...160 A, в комплекте 2 шт.	5	**3KC9622-2**	1	1 шт.
Вспомогательные контакты					
	Вспомогательные контакты для 40...160 A, для 250 В / 5 A AC или для 24 В / 2 A DC, 1 переключающий контакт для каждого положения — 0, I, II На один переключатель нагрузки можно установить не более 2 вспомогательных контактов				
 3KC9603-1, 3KC9603-2	• С отдельными контактами	5	**3KC9603-1**	1	1 шт.
	• С объединенными общими контактами	5	**3KC9603-2**	1	1 шт.
Принадлежности для пломбировки					
 3KC9721-1	**Крышка, пломбируемая**				
	• Для 3KC6 (ATSE), 40...160 A (включая комплект винтов и ленты для пломбировки)	5	**3KC9721-1**	1	1 шт.
	Шнур для пломбировки				
	• Также в качестве запасного для пломбируемой крышки	5	**3KC9621-2**	1	1 шт.
	• Для 40...3200 A, 10 шт.				
Автотрансформатор					
	• Для 40...160 A	5	**3KC9624-1**	1	1 шт.
	• 400 В / 230 В AC; 400 BA				
Блок двойного электропитания					
	• Для 3KC3 и 3KC4 (RTSE) 40...3200 A	5	**3KC9625-1**	1	1 шт.
	• 240 В AC, 3 A				

8

© Siemens, 2019

Данные для выбора и заказа

	Исполнение	DT	Номер для заказа www.siemens.com/product?номер для заказа	PU (UNIT, SET, M)	PS / P. unit
	Соединительные перемычки				
	Для соединения на стороне нагрузки • 1-полюсные • В комплекте 1 шт. • Для 3-полюсных переключателей требуются 3 шт., для 4-полюсных — 4 шт.				
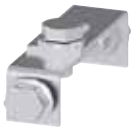	• Для 250 A	5	**3KC9818-2**	1	1 шт.
	• Для 400 A	5	**3KC9818-3**	1	1 шт.
	• Для 630 A	5	**3KC9818-4**	1	1 шт.
	• Для 800...1000 A	5	**3KC9818-5**	1	1 шт.
	• Для 1250 A	5	**3KC9818-6**	1	1 шт.
	• Для 1600 A	5	**3KC9818-7**	1	1 шт.
	Клеммные крышки				
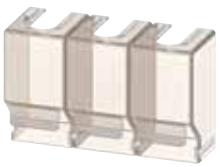	• Для 250...400 A, 3 шт., 1 шт. закрывает один полюс	5	**3KC9804-1**	1	1 шт.
	• Для 630 A, 3 шт., 1 шт. закрывает один полюс	5	**3KC9804-3**	1	1 шт.
	• Для 250...400 A, 4 шт., 1 шт. закрывает один полюс	5	**3KC9804-2**	1	1 шт.
	• Для 630 A, 4 шт., 1 шт. закрывает один полюс	5	**3KC9804-4**	1	1 шт.

Количество в заказе должно быть равно или кратно минимальной партии (PS/P. unit)

© Siemens, 2019

	Исполнение	DT	Номер для заказа www.siemens.com/product?номер для заказа	PU (UNIT, SET, M)	PS / P. unit
Монтажные комплекты для медных шин					
	Необходимые количества см. стр. 8/57				
	• Для 2000...2500 A, C-образный уголок, часть A	5	**3KC9811-0**	1	1 шт.
	• Для 2000...3200 A, комплект винтов, часть B, 45 мм	5	**3KC9811-1**	1	1 шт.
	• Для 2000...3200 A, комплект винтов, часть B, 35 мм короткие	5	**3KC9811-2**	1	1 шт.
	• Для 2000...3200 A, T-образный уголок, часть C	5	**3KC9811-3**	1	1 шт.
	• Для 2000...3200 A, L-образный уголок, часть D, содержит 2 шт.	5	**3KC9811-4**	1	1 шт.
	• Для 2000...3200 A, соединительная перемычка, часть E	5	**3KC9818-8**	1	1 шт.
Кабели электропитания и датчиков напряжения для ATSE					
	Для 2-полюсных схем, ввод питания снизу, с электропитанием				
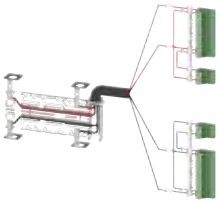	• Для 250 A, 3-полюсный выключатель	23	**3KC9833-1**	1	1 шт.
	• Для 400 A, 3-полюсный выключатель	23	**3KC9833-2**	1	1 шт.
	• Для 630 A, 3-полюсный выключатель	23	**3KC9833-3**	1	1 шт.
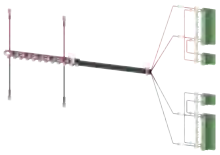	• Для 800...1000 A, 3-полюсный выключатель	23	**3KC9833-4**	1	1 шт.
	• Для 1250 A, 3-полюсный выключатель	23	**3KC9833-5**	1	1 шт.
	• Для 1600 A, 3-полюсный выключатель	23	**3KC9833-6**	1	1 шт.
	• Для 2000...3200 A, 3-полюсный выключатель	23	**3KC9833-7**	1	1 шт.
	Для 2-полюсных схем, ввод питания сверху, с электропитанием				
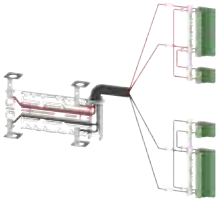	• Для 250 A, 3-полюсный выключатель	23	**3KC9834-1**	1	1 шт.
	• Для 400 A, 3-полюсный выключатель	23	**3KC9834-2**	1	1 шт.
	• Для 630 A, 3-полюсный выключатель	23	**3KC9834-3**	1	1 шт.

8

© Siemens, 2019

Принадлежности и запасные части

	Исполнение	DT	Номер для заказа www.siemens.com/product?номер для заказа	PU (UNIT, SET, M)	PS / P. unit
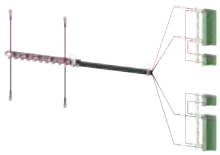	• Для 800...1000 A, 3-полюсный выключатель	23	**3KC9834-4**	1	1 шт.
	• Для 1250 A, 3-полюсный выключатель	23	**3KC9834-5**	1	1 шт.
	• Для 1600 A, 3-полюсный выключатель	23	**3KC9834-6**	1	1 шт.
	• Для 2000...3200 A, 3-полюсный выключатель	23	**3KC9834-7**	1	1 шт.
	Для 3-полюсных схем, ввод питания снизу[1]				
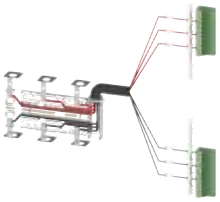	• Для 250 A, 3-полюсный выключатель	5	**3KC9822-1**	1	1 шт.
	• Для 400 A, 3-полюсный выключатель	5	**3KC9822-2**	1	1 шт.
	• Для 630 A, 3-полюсный выключатель	5	**3KC9822-3**	1	1 шт.
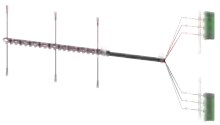	• Для 800...1000 A, 3-полюсный выключатель	23	**3KC9822-4**	1	1 шт.
	• Для 1250 A, 3-полюсный выключатель	23	**3KC9822-5**	1	1 шт.
	• Для 1600 A, 3-полюсный выключатель	23	**3KC9822-6**	1	1 шт.
	• Для 2000...3200 A, 3-полюсный выключатель	23	**3KC9822-7**	1	1 шт.
	Для 3-полюсных схем, ввод питания сверху[1]				
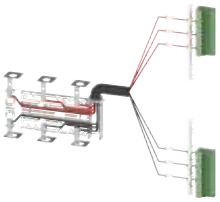	• Для 250 A, 3-полюсный выключатель	5	**3KC9832-1**	1	1 шт.
	• Для 400 A, 3-полюсный выключатель	5	**3KC9832-2**	1	1 шт.
	• Для 630 A, 3-полюсный выключатель	5	**3KC9832-3**	1	1 шт.
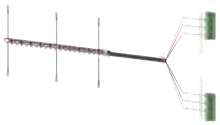	• Для 800...1000 A, 3-полюсный выключатель	23	**3KC9832-4**	1	1 шт.
	• Для 1250 A, 3-полюсный выключатель	23	**3KC9832-5**	1	1 шт.
	• Для 1600 A, 3-полюсный выключатель	23	**3KC9832-6**	1	1 шт.
	• Для 2000...3200 A, 3-полюсный выключатель	23	**3KC9832-7**	1	1 шт.
	Для 4-полюсных схем, ввод питания снизу, с электропитанием				
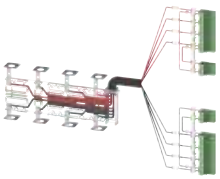	• Для 250 A, 4-полюсный выключатель	5	**3KC9830-1**	1	1 шт.
	• Для 400 A, 4-полюсный выключатель	5	**3KC9830-2**	1	1 шт.
	• Для 630 A, 4-полюсный выключатель	5	**3KC9830-3**	1	1 шт.
	• Для 800...1000 A, 4-полюсный выключатель	5	**3KC9830-4**	1	1 шт.
	• Для 1250 A, 4-полюсный выключатель	5	**3KC9830-5**	1	1 шт.
	• Для 1600 A, 4-полюсный выключатель	5	**3KC9830-6**	1	1 шт.
	• Для 2000...3200 A, 4-полюсный выключатель	5	**3KC9830-7**	1	1 шт.
	Для 4-полюсных схем, ввод питания сверху, с электропитанием				
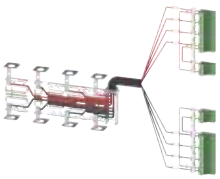	• Для 250 A, 4-полюсный выключатель	5	**3KC9831-1**	1	1 шт.
	• Для 400 A, 4-полюсный выключатель	5	**3KC9831-2**	1	1 шт.
	• Для 630 A, 4-полюсный выключатель	5	**3KC9831-3**	1	1 шт.
	• Для 800...1000 A, 4-полюсный выключатель	5	**3KC9831-4**	1	1 шт.
	• Для 1250 A, 4-полюсный выключатель	5	**3KC9831-5**	1	1 шт.
	• Для 1600 A, 4-полюсный выключатель	5	**3KC9831-6**	1	1 шт.
	• Для 2000...3200 A, 4-полюсный выключатель	5	**3KC9831-7**	1	1 шт.

[1] 3-полюсные кабели без электропитания, см. руководство по установке с трансформатором или блоком двойного электропитания в Siemens Industry Online Support по адресу www.siemens.de/lowvoltage/handbuch

© Siemens, 2019

	Исполнение	DT	Номер для заказа www.siemens.com/product?номер для заказа	PU (UNIT, SET, M)	PS / P. unit
Вспомогательные контакты					
	Один вспомогательный контакт содержит 2 переключающих контакта, действующих с опережением: один для положения I и один для положения II (а также комплект винтов) На один переключатель нагрузки можно установить не более двух вспомогательных контактов. 250 В / 12 А AC (AC-13) или для 24 В / 14 А DC (DC-13)				
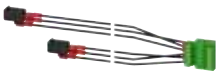	• Для 250...630 A	5	**3KC9803-1**	1	1 шт.
	• Для 800...1600 A	5	**3KC9803-2**	1	1 шт.
	• Для 2000...3200 A: содержится в базовом устройстве		--		
Межфазные перегородки					
	• Для 250...400 A, в комплекте 2 шт. (для 3P)	5	**3KC9808-1**	1	1 шт.
	• Для 250...400 A, в комплекте 3 шт. (для 4P)	5	**3KC9808-6**	1	1 шт.
	• Для 630 A, в комплекте 2 шт. (для 3P)	5	**3KC9808-2**	1	1 шт.
	• Для 630 A, в комплекте 3 шт. (для 4P)	5	**3KC9808-7**	1	1 шт.
	• Для 800...3200 A: входят в комплект поставки базового устройства				
Принадлежности для монтажа					
	Наружные рамки Для создания аккуратного и безопасного проема в двери, обеспечивающего доступ к лицевой стороне переключателя нагрузки 3KC8 (электронный модуль и управление электроприводом)				
	• Для ATSE 250...630 A	5	**3KC9820-4**	1	1 шт.
	• Для ATSE 800...3200 A	5	**3KC9820-5**	1	1 шт.
	Проставка Увеличивает промежуток между монтажной рейкой и задней стенкой шкафа или монтажным каркасом				
	• Для 250...630 A, в комплекте 2 шт.	5	**3KC9820-3**	1	1 шт.
Принадлежности для пломбировки					
	Крышка, пломбируемая				
	• Для контроллера (электронного модуля) ATSE 250...3200 A, (включая комплект винтов и ленты для пломбировки)	5	**3KC9821-0**	1	1 шт.
	Шнур для пломбировки				
	• Также в качестве запасного для пломбируемой крышки	5	**3KC9621-2**	1	1 шт.
	• Для 40...3200 A, 10 шт.				

3KC9821-0

8

© Siemens, 2019

Принадлежности и запасные части

	Исполнение	DT	Номер для заказа www.siemens.com/product?номер для заказа	PU (UNIT, SET, M)	PS / P. unit
Автотрансформатор					
	• Для 250...3200 A, 3-полюсный • 400 В/230 В AC; 200 ВА	5	**3KC9824-1**	1	1 шт.
Блок двойного электропитания					
	• Для 3KC3 и 3KC4 (RTSE) 40...3200 A • 240 В AC, 3 A	5	**3KC9625-1**	1	1 шт.
Внешний дисплей					
	**Дисплей** Для установки в дверь шкафа управления • Для 3KC8 (ATSE) 250...3200 A	5	**3KC9823-0**	1	1 шт.
	Соединительный кабель • Для внешнего дисплея 250...3200 A, кабель RJ45, 3 м	5	**3KC9823-2**	1	1 шт.

Количество в заказе должно быть равно или кратно минимальной партии (PS/P. unit)

© Siemens, 2019

	Исполнение	DT	Номер для заказа www.siemens.com/product?номер для заказа	PU (UNIT, SET, M)	PS / P. unit
Защитные панели для клемм					
	Для защиты с передней стороны на верхних и нижних присоединительных клеммах				
	• Для 250...400 A, 3-полюсные	5	**3KC9827-1**	1	1 шт.
	• Для 250...400 A, 4-полюсные	5	**3KC9828-1**	1	1 шт.
	• Для 630 A, 3-полюсные	5	**3KC9827-2**	1	1 шт.
	• Для 630 A, 4-полюсные	5	**3KC9828-2**	1	1 шт.
	• Для 800...1250 A, 3-полюсные	5	**3KC9827-3**	1	1 шт.
	• Для 800...1250 A, 4-полюсные	5	**3KC9828-3**	1	1 шт.
	• Для 1600 A, 3-полюсные	23	**3KC9827-4**	1	1 шт.
	• Для 1600 A, 4-полюсные	5	**3KC9828-4**	1	1 шт.
	• Для 2000...3200 A, 3-полюсные	23	**3KC9827-5**	1	1 шт.
	• Для 2000...3200 A, 4-полюсные	5	**3KC9828-5**	1	1 шт.
					

8

© Siemens, 2019

Принадлежности и запасные части

Запасные части

	Исполнение	DT	Номер для заказа www.siemens.com/product?номер для заказа	PU (UNIT, SET, M)	PS / P. unit
	Электропривод				
	• Для 250...400 A	5	**3KC9826-1**	1	1 шт.
	• Для 630 A	5	**3KC9826-2**	1	1 шт.
	• Для 800...1250 A	5	**3KC9826-3**	1	1 шт.
	• Для 1600 A	5	**3KC9826-4**	1	1 шт.
	• Для 2000...3200 A	5	**3KC9826-5**	1	1 шт.
	Контроллер (электронный модуль)				
	• Для ATSE 250...3200 A	5	**3KC9826-0**	1	1 шт.

8

Количество в заказе должно быть равно или кратно минимальной партии (PS/P. unit)

© Siemens, 2019

Дополнительная информация

Прямое подключение

	Медная шина, монтажный комплект для переключателей нагрузки от 2000 до 3200 A	Число полюсов	С-образный уголок  3KC9811-0	Комплект болтов, 45 мм 3KC9811-1	Комплект болтов, 35 мм 3KC9811-2	Т-образный элемент  3KC9811-3	L-образный уголок  3KC9811-4	Соединительная перемычка 3KC9818-8
Сторона питания	Прямое подключение 2 × 100 × 10 мм; 4 × 100 × 5 мм	3	–	–	6 ×	–	–	–
		4	–	–	8 ×	–	–	–
	Прямое подключение под углом 90° 2 × 100 × 10 мм; 4 × 100 × 5 мм	3	6 ×	–	–	6 ×	6 ×	–
		4	8 ×	–	–	8 ×	8 ×	–
	Прямое подключение 3 × 100 × 10 мм (требуется для 3200 A)	3	в комплекте[1]	3 ×	3 ×	–	–	–
		4	в комплекте[1]	4 ×	4 ×	–	–	–
	Прямое подключение под углом 90° 3 × 100 × 10 мм (требуется для 3200 A)[2]	3	в комплекте[1]	–	–	6 ×	6 ×	–
		4	в комплекте[1]	–	–	8 ×	8 ×	–
Сторона нагрузки	Прямое подключение под углом 90° 2 × 100 × 10 мм; 4 × 100 × 5 мм	3	6 ×	–	–	6 ×	6 ×	–
		4	8 ×	–	–	8 ×	8 ×	–
	Прямое подключение под углом 90° с соединительной перемычкой 2 × 100 × 10 мм; 4 × 100 × 5 мм	3	6 ×	6 ×	–	–	–	3 ×
		4	8 ×	8 ×	–	–	–	4 ×
	Прямое подключение под углом 90° 3 × 100 × 10 мм (требуется для 3200 A)	3	в комплекте[1]	–	–	6 ×	6 ×	–
		4	в комплекте[1]	–	–	8 ×	8 ×	–
	Прямое подключение под углом 90° с соединительной перемычкой 3 × 100 × 10 мм (требуется для 3200 A)	3	в комплекте[1]	6 ×	–	–	–	3 ×
		4	в комплекте[1]	8 ×	–	–	–	4 ×

[1] 3KC9811-0 прилагается ко всем переключателям 3KC на 3200 A.
При подключении переключателей 3KC для токов 2000...2500 A к шинам 3 × 100 × 10 мм необходимо заказать следующие позиции:
— 3KC9811-0, 6 шт. для 3-полюсных переключателей
— 3KC9811-0, 8 шт. для 4-полюсных переключателей

[2] Вертикальное подключение разрешено до 2900 A; горизонтальное подключение разрешено до 3200 A

Сторона питания

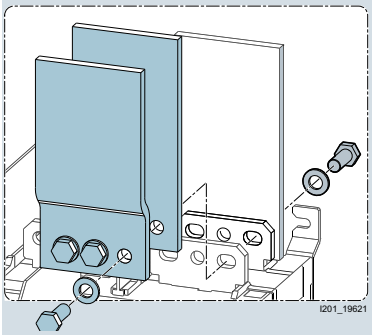

Сторона питания, прямое подключение (2000...2500 A)

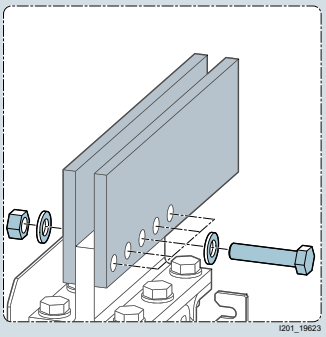

Сторона питания, прямое подключение под углом 90° (2000...2500 A)

Сторона нагрузки

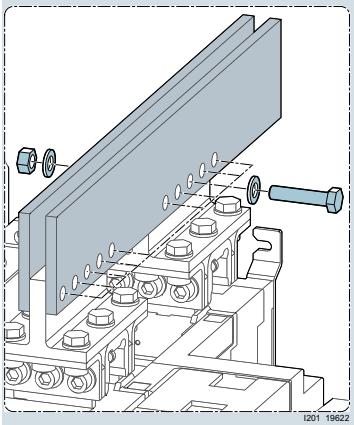

Сторона нагрузки, прямое подключение под углом 90° (2000...2500 A)

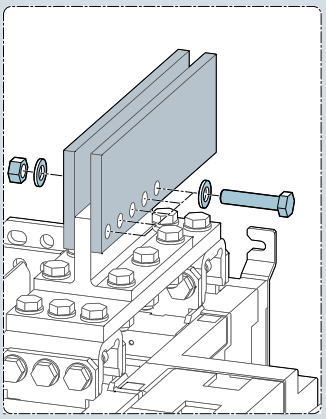

Сторона нагрузки, прямое подключение под углом 90° с соединительной перемычкой (2000...2500 A)

© Siemens, 2019

Введение

Обзор

Устройства		Стр.	Область применения	Стандарты	Применение		
					Хозяйственные здания	Жилые здания	Промышленность
Автоматический ввод резерва							
	**Устройство контроля ввода резерва 3KC ATC6300** NEW	8/61	Устройство контроля ввода резерва 3KC ATC6300 образует вместе с двумя автоматическими выключателями с электроприводом или одним переключателем нагрузки с дистанционным управлением (RTSE) систему ввода резерва, которая позволяет автоматически или вручную переключаться между двумя питающими сетями в системе низковольтного энергораспределения. Устройство контроля ввода резерва 3KC ATC6300 имеет несколько программируемых входов и выходов, коммуникационный интерфейс (опция) и ЖК-дисплей. Настройка выполняется в удобном программном обеспечении.	IEC 60947-6-1 UL 508	✓	✓	✓
	**Устройство контроля ввода резерва 3KC ATC6500** NEW	8/63	Устройство контроля ввода резерва 3KC ATC6500 может все то же, что и 3KC ATC6300. Вместе с тем устройство 3KC ATC6500 способно управлять еще одним секционным выключателем. Это позволяет реализовать множество проектов с управлением критически важной нагрузкой. Благодаря этому можно реализовать сброс некритичной нагрузки. Кроме того, устройство ATC6500 оснащено встроенным интерфейсом RS485.		✓	✓	✓

8

Количество в заказе должно быть равно или кратно минимальной партии (PS/P. unit)

© Siemens, 2019

Обзор



Устройства контроля ввода резерва 3KC ATC6300

Автоматический ввод резерва с помощью устройств контроля ввода резерва 3KC ATC6300

Устройства контроля ввода резерва 3KC ATC вместе с двумя автоматическими выключателями с электроприводом или одним переключателем нагрузки с дистанционным управлением (только для 3KC ATC6300) образуют открытую систему ввода резерва. С их помощью можно автоматически или вручную переключаться между двумя питающими сетями в системе низковольтного энергораспределения. Устройства контроля ввода резерва 3KC ATC6300 используют в первую очередь в тех областях, где отключение питания может быть критичным, например в распределенных электросетях с источниками бесперебойного питания (например, климат-контроль в шкафах управления) и в промышленных процессах.

Принцип действия

Устройства 3KC ATC6300 управляют переключением между основной и резервной питающей сетью в полностью автоматическом режиме в соответствии с заданными предельными значениями и временем выдержки. Они быстро выявляют возникающие отклонения в работе главной питающей сети и переключают питание на резервную сеть. При этом переключение выполняется, только если установлено, что из резервной сети поступает электроэнергия требуемого качества. Обратное переключение на главную питающую сеть происходит в соответствии с заданными параметрами после восстановления в ней требуемого качества электроэнергии. Для резервных и/или главных сетей, которые питаются от генератора, устройство контроля имеет широкий набор соответствующих настроек, таких как время подготовки генератора, время задержки генератора и проверка включения генератора в определенное время.

Q1 и Q2, конфигурация с выключателями «Сименс»

Устройства контроля ввода резерва 3KC ATC6300 могут управлять следующими коммутационными аппаратами:

- компактный автоматический выключатель 3VL/3VA;
- воздушный выключатель 3WL/3WT;
- переключатель нагрузки с дистанционным управлением (RTSE) 3KC3/3KC4.

Автоматические выключатели должны быть оснащены следующими принадлежностями (точные электрические схемы см. в соответствующем руководстве по адресу: www.siemens.de/lowvoltage/handbuch)

- Компактный автоматический выключатель 3VL/3VA/3VT:
  - электропривод,
  - аварийный выключатель,
  - два блок-контакта состояния 1 НО / 1 НЗ.
- Воздушный выключатель 3WL/3WT:
  - электропривод,
  - включающий электромагнит,
  - вспомогательный расцепитель (независимый расцепитель),
  - сигнальный выключатель,
  - блок-контакт состояния 2 НО / 2 НЗ (стандартная комплектация).

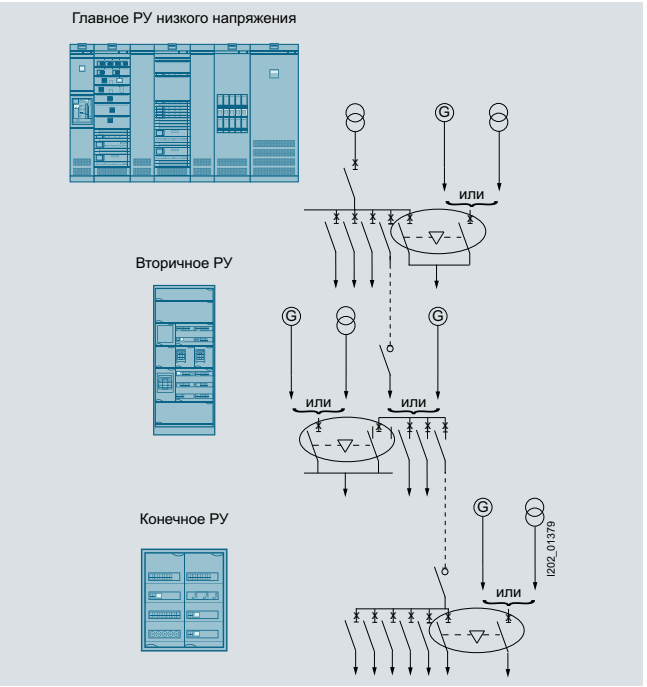

Применение в низковольтной распределительной сети

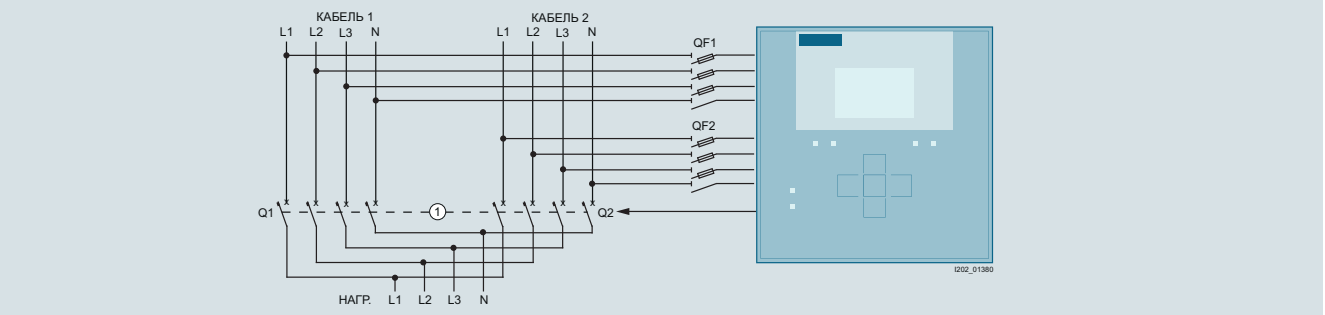

Организация автоматического ввода резерва (согласно IEC 60947-6-1); ① Блокировка

© Siemens, 2019

Технические характеристики

		ATC6300
Измерительные входы		
Макс. номинальное напряжение U_n		
• Фаза-фаза	В AC	480
• Фаза-нейтраль	В AC	277
Диапазон измерений фаза-фаза	В AC	50...576
Диапазон измерений фаза-нейтраль	В AC	50...333
Частотный диапазон	Гц	45...65
Способ измерения		Действ. значение (истин. среднекв.)
Сопротивление измерительного входа		
• Фаза-фаза	МОм	> 1,0
• Фаза-нейтраль	МОм	> 0,5
Способ присоединения		1-, 2- или 3-фазная система
Относительная погрешность измерений	%	± 0,25
Источник питания		
Источник оперативного тока		
• Номинальное напряжение U_n		
- Переменный ток	В AC	100...240
- Постоянный ток	В DC	110...250
• Рабочий диапазон		
- Переменный ток	В AC	90...264
- Постоянный ток	В DC	93,5...300
Частота	Гц	45...66
Питание от батареи		
• Номинальное напряжение U_n		
- Постоянный ток	В DC	12/24
• Рабочий диапазон		
- Постоянный ток	В DC	7,5...33
Макс. потребляемая мощность при U_n = 240 В AC	ВА	9,5
Макс. потери мощности		
• при 240 В AC	Вт	3,8
• при 250 В DC	Вт	3,6
• при 24 В DC	Вт	2,9
Макс. потребляемый ток		
• при 12 В DC	мА	230
• при 24 В DC	мА	120
Дискретные входы		
Число входов		6, программируемые
Исполнение переключающего входа		Отрицательный
Входной ток	мА	≤ 8
Входной сигнал		
• Логическое состояние «0»	В DC	≤ 2
• Логическое состояние «I»	В DC	≥ 3,4
Задержка входного сигнала	мс	≤ 50
Релейные выходы		
Количество выходов		7, программируемые
Конфигурация контактов		6 × 1 НО, 8 А AC 250 В (AC-1) 1 × 1 ПК, 8 А, AC 250 В (AC-1)
Время переключения устройства контроля	с	0,5
Возможность расширения		
Возможность оснащения модулями расширения		Да, не более 2
Возможность расширения с помощью		4DI 4DO, SSR 2DI/2DO, SSR 2DI/2DO, реле 2DO, реле RS485 Ethernet

		ATC6300
Обмен данными		
Интерфейс RS485 (опция)		✓
• настраиваемая скорость передачи данных	бит/с	1200....11 500
Интерфейс Ethernet (опция)		✓
• настраиваемая скорость передачи данных	бит/с	1200....11 500
Часы реального времени		
Встроены в АТС		Да
Время работы без питания	с	300
Напряжение изоляции		
Номинальное напряжение изоляции U_i	В AC	480 (на измерительных входах) 250 (на источнике оперативного тока и релейных выходах)
Условия окружающей среды		
Рабочая температура	°C	–30...70
Температура хранения	°C	–30...80
Относительная влажность	%	80
Макс. уровень загрязнения		2
Категория перенапряжения		3
Присоединения		
Тип клемм		Съемные/втычные
Сечение кабеля	мм^2	0,2...2,5 (24...12 AWG)
Сечение кабеля согласно UL508	мм^2	0,75...2,5 (18...12 AWG)
Макс. момент затяжки	Нм	0,56
Корпус		
Материал корпуса		Поликарбонат
Исполнение		Встраивание в дверь
Степень защиты		IP40 спереди, IP20 сзади
Вес	г	600
Сертификаты и соответствие		
Испытанные стандарты:		IEC 60947-6-1 UL508
Переключение нагрузки с использованием:		3WL, 3WT, 3KC3, 3KC4, 3VA, 3VL

✓ доступно
-- недоступно

Дополнительная информация

Руководство

См. руководство по устройствам контроля ввода резерва по адресу: https://support.industry.siemens.com/cs/ww/de/view/109755149

Интернет

Дополнительная информация в Интернете: www.siemens.de/schaltgeräte

Количество в заказе должно быть равно или кратно минимальной партии (PS/P. unit)

© Siemens, 2019

NEW **Устройство контроля ввода резерва 3KC ATC6300**

Обзор



Устройство контроля ввода резерва 3KC ATC6300

Поддержка коммуникационных интерфейсов

При помощи модулей расширения устройство 3KC ATC6300 можно включить в коммуникационную среду. Для обмена данными устройство 3KC ATC6300 поддерживает предлагаемые дополнительно интерфейсы Ethernet с Modbus TCP, RS485 с Modbus RTU и USB. Через эти каналы устройство 3KC ATC6300 передает все необходимые данные о системе ввода резерва и сетях. При помощи этих интерфейсов можно также управлять устройством 3KC ATC6300. Все эти функции позволяют организовать взаимодействие устройства ATC6300 с дополнительной программой мониторинга (например, SCADA) или с другой интеллектуальной аппаратурой, поддерживающей протокол Modbus (например, ПЛК компании «Сименс»).

Совместимость с 3VA

Устройство 3KC ATC6300 позволяет с помощью двух компактных автоматических выключателей 3VA с электроприводом переключаться между двумя питающими сетями.

Простое параметрирование через powerconfig или фронтальный ЖК-дисплей

Кроме управления и параметрирования через фронтальный ЖК-дисплей, следить за работой устройства и задавать его параметры можно при помощи powerconfig. При наличии на передней стороне разъема USB (опция) устройство также можно параметрировать, не открывая дверцу шкафа. Таким образом, устройство контроля ввода резерва 3KC ATC6300 обеспечивает удобство работы и быстрый доступ ко всем своим настройкам, в том числе к комплексным, которые необходимы при интеграции с генераторами.

Измерительные функции

Устройство контроля ввода резерва 3KC ATC6300 имеет множество измерительных функций. С его помощью можно проводить следующие измерения:

- порядок чередования фаз;
- выпадение фазы;
- минимальное и максимальное напряжение;
- минимальная и максимальная частота;
- асимметрия напряжения.

Преимущества

- Графический ЖК-дисплей 128 × 80 с подсветкой фона для отображения измерений, событий и предупреждений на пяти языках (английский, итальянский, французский, испанский и немецкий).
- Простое параметрирование через пользовательский интерфейс устройства или через powerconfig (powerconfig версии 3.10 или выше).
- Функции управляются микропроцессором с виртуальными часами реального времени.
- Подача оперативного тока возможна через отводы от источников питания (110—240 В AC 50/60 Гц) или от отдельного источника постоянного тока (12—24 В DC).
- Измерение в трехфазных сетях с нейтралью и без, в двухфазных и однофазных сетях.
- Управление автоматическими выключателями с электроприводом, переключателями нагрузки с дистанционным управлением или контакторами.
- Подходит для переключений сеть-сеть, сеть-генератор или генератор-генератор.
- Шесть свободно программируемых дискретных входов и семь программируемых релейных выходов непосредственно на устройстве.
- Возможность расширения дополнительными модулями (не более двух) с дискретными входами и выходами, а также с коммуникационными интерфейсами (RS485, Ethernet).

Область применения

Промышленность

- Производственные линии, работающие в непрерывном режиме
- Машинные залы
- Вспомогательное оборудование тепловых электростанций жизненно важного значения
- Насосы
- Системы охлаждения
- Вентиляторы

Интеграция

Организация автоматического ввода резерва

Устройство контроля ввода резерва 3KC ATC6300 используется для автоматического и ручного переключения с основной питающей сети на резервную, и наоборот. При возникновении неисправностей в сети переключение выполняется устройством ввода резерва 3KC ATC6300 в полностью автоматическом режиме. Это обеспечивает высокий уровень бесперебойности энергоснабжения.

Для работы с устройством контроля ввода резерва 3KC ATC6300 подходят следующие аппараты:

- воздушные выключатели 3WL, 3WT;
- компактные автоматические выключатели 3VA, 3VL;
- переключатели нагрузки с дистанционным управлением 3KC3, 3KC4.

© Siemens, 2019

Устройство контроля ввода резерва 3KC ATC6300 NEW

Данные для выбора и заказа

	Исполнение	DT d	Номер для заказа www.siemens.com/product?номер для заказа	PU (UNIT, SET, M)	PS / P. unit
			Винтовые клеммы		
	**Устройство контроля ввода резерва 3KC ATC6300** Устройство для утопленного монтажа в дверь 144 × 144 × 43,3 мм со следующими характеристиками: • подключение через винтовые клеммы • блок питания AC/DC • 100...240 В AC, 45...65 Гц • 7,5...33 В • номинальный диапазон настройки: 100...480 В AC		**3KC9000-8TL40**	1	1 шт.

Принадлежности

	Исполнение	DT d	Номер для заказа www.siemens.com/product?Номер для заказа	PU (UNIT, SET, M)	PS / P. unit
Модули расширения с дискретными входами и выходами					
 3KC9000-8TL61	**ATC6. Модуль расширения 4DI** содержит 4 дискретных входа • включая изолированный источник питания 24 В DC / 1 ПК для дискретных входов или датчиков		**3KC9000-8TL60**	1	1 шт.
	ATC6. Модуль расширения 4DO, SSR содержит 4 дискретных выхода, совместимых с электроникой: • 4 НО контакта • •макс. 55 мА при 30 В AC или 40 В DC		**3KC9000-8TL61**	1	1 шт.
	ATC6. Модуль расширения 2DI/2DO, SSR содержит 2 дискретных входа и 2 совместимых с электроникой дискретных выхода: • включая изолированный источник питания 24 В DC / 1 ПК для дискретных входов или датчиков • 2 НО контакта • на совместимом с электроникой выходе макс. 55 мА при 30 В AC или 40 В DC		**3KC9000-8TL62**	1	1 шт.
	ATC6. Модуль расширения 2DO, реле содержит 2 релейных выхода: • 2 переключающих контакта, 5 А 250 В AC (AC-1)		**3KC9000-8TL63**	1	1 шт.
	ATC6. Модуль расширения 2DI/2DO, реле содержит 2 дискретных входа и 2 релейных выхода: • 2 НО контакта, 5 А 250 В AC (AC-1)		**3KC9000-8TL64**	1	1 шт.
Модули расширения с коммуникационными интерфейсами					
 3KC9000-8TL74	**ATC6. Модуль расширения RS485** содержит интерфейс RS485		**3KC9000-8TL74**	1	1 шт.
	ATC6. Модуль расширения Ethernet содержит интерфейс Ethernet		**3KC9000-8TL75**	1	1 шт.
Передний USB-интерфейс					
 3KC9000-8TL73	**ATC6. Передний USB-интерфейс** для параметрирования с передней стороны с помощью ПО: • в комплекте с кабелем мини-USB, 1,8 м		**3KC9000-8TL73**	1	1 шт.
Защитный экран					
 3KC9000-8TL67	**ATC6300. Защитный экран 144 × 144 мм** для защиты с передней стороны IP65		**3KC9000-8TL67**	1	1 шт.

Количество в заказе должно быть равно или кратно минимальной партии (PS/P. unit)

© Siemens, 2019

NEW Устройства контроля ввода резерва 3KC ATC6500

Обзор



Устройство контроля ввода резерва 3KC ATC6500

Управление нагрузкой с помощью ATC6500

Кроме переключения между двумя источниками питания с помощью двух выключателей, устройство 3KC ATC6500 способно управлять дополнительным секционным выключателем. Это позволяет реализовать множество схем с выделением приоритетной и менее приоритетной нагрузки. При этом устройство ATC автоматически управляет секционным выключателем в зависимости от используемой схемы.

Синхронный переход

Устройство ATC6500 способно осуществлять синхронный переход. При этом применении устройство ATC измеряет разницу в напряжении, частоте и сдвиге фаз cos phi у обоих источников питания. Если при обратном переключении на главный источник питания выполняются требования к синхронизму, начинается процесс переключения. При этом сначала размыкаются контакты одного выключателя и только потом замыкаются контакты другого. Таким образом, сети не работают в параллельном режиме. Преимущество синхронного перехода в том, что в результате это позволяет сократить время обратного переключения до минимума, так как переключение производится только при условии синхронизма. Кроме того, достигается стабильный перенос нагрузки.
Если синхронизм не достигается за определенное время, переключение производится на обычных условиях.

Совместимость с 3VA

Устройство 3KC ATC6500 позволяет с помощью двух компактных автоматических выключателей 3VA с электроприводом переключаться между двумя питающими сетями.

Простое параметрирование через powerconfig или фронтальный ЖК-дисплей

Для этого устройство контроля ввода резерва обеспечивает такое же удобство, как и 3KC ATC6300.

Встроенный интерфейс RS485 и дополнительные интерфейсы

Устройство 3KC ATC6500 оснащено встроенным интерфейсом RS485. Кроме того, к нему можно добавить для коммуникации дополнительные интерфейсы Ethernet с Modbus TCP и USB.

Через эти каналы 3KC ATC6500 передает все необходимые данные о системе ввода резерва и сетях. Кроме того, эти интерфейсы позволяют также управлять устройством 3KC ATC6500. Таким образом, можно организовать взаимодействие устройства ATC6500 с дополнительной программой мониторинга (например, SCADA) или с другой интеллектуальной аппаратурой, поддерживающей протокол Modbus (например, ПЛК компании «Сименс»).

Измерительные функции

3KC ATC6500, кроме измерительных функций 3KC ATC6300, способно выполнять также следующие измерения:

- разница сдвига фаз cos φ;
- разница напряжений обоих источников питания;
- разница частот обоих источников питания.

Преимущества

Устройство контроля ввода резерва 3KC ATC6500 обладает всеми преимуществами и функциями 3KC ATC6300. В дополнение к этому у него также имеются

- 8 свободно программируемых дискретных входов и 7 программируемых релейных выходов непосредственно на устройстве;
- встроенный интерфейс RS485;
- возможность расширения дополнительными модулями (не более трех) с дискретными входами и выходами, а также коммуникационными интерфейсами (Ethernet с Modbus TCP) и USB-интерфейсом.

Интеграция

Организация автоматического ввода резерва

Устройство контроля ввода резерва 3KC ATC6500 используется для автоматического и ручного переключения с основной питающей сети на резервную и наоборот. При возникновении неисправностей в сети переключение выполняется устройством ввода резерва 3KC ATC6500 в полностью автоматическом режиме. Это обеспечивает высокий уровень бесперебойности энергоснабжения.

Для работы с устройством контроля ввода резерва 3KC ATC6500 подходят следующие аппараты:

- воздушные выключатели 3WL10, 3WL FSI-III, 3WT;
- компактные автоматические выключатели 3VA, 3VA27.

Данные для выбора и заказа

	Исполнение	DT d	Номер для заказа: www.siemens.com/product?номер для заказа	PU (UNIT, SET, M)	PS / P. unit
			Винтовые клеммы ⏚		
	**Устройство контроля ввода резерва 3KC ATC6500** Устройство для утопленного монтажа 180 × 240 × 32,6 мм со следующими характеристиками: • Подключение винтовыми клеммами • Сетевой блок питания AC/DC: - 100...240 В AC, 45...65 Гц - 7,5...57,6 В DC - Номинальный диапазон настройки: 100...600 В AC		**3KC9000-8TL50**	1	1 шт.

Количество в заказе должно быть равно или кратно минимальной партии (PS/P. unit)

© Siemens, 2019

Принадлежности для устройств контроля ввода резерва 3KC ATC6300 и ATC6500

Данные для выбора и заказа

	Исполнение	DT d	Номер для заказа: www.siemens.com/product?номер для заказа	PU (UNIT, SET, M)	PS / P. unit
Модули расширения с дискретными входами и выходами					
 3KC9000-8TL61	**ATC6. Модуль расширения 4DI** содержит 4 дискретных входа • включая изолированный блок питания 24 В DC / 1 ПК для дискретных входов или датчиков		**3KC9000-8TL60**	1	1 шт.
	ATC6. Модуль расширения 4DO, SSR содержит 4 дискретных выхода, совместимых с электроникой: • 4 НО контакта • макс. 55 мА при 30 В AC или 40 В DC		**3KC9000-8TL61**	1	1 шт.
	ATC6. Модуль расширения 2DI/2DO, SSR содержит 2 дискретных входа и 2 дискретных выхода, совместимых с электроникой: • включая изолированный блок питания 24 В DC / 1 ПК для дискретных входов или датчиков • 2 НО контакта • на совместимом с электроникой выходе макс. 55 мА при 30 В AC или 40 В DC		**3KC9000-8TL62**	1	1 шт.
	ATC6. Модуль расширения 2DO, реле содержит 2 релейных выхода: • 2 переключающих контакта, 5 А 250 В AC (AC-1)		**3KC9000-8TL63**	1	1 шт.
	ATC6. Модуль расширения 2DI/2DO, реле содержит 2 дискретных входа и 2 релейных выхода: • 2 НО контакта, 5 А 250 В AC (AC-1)		**3KC9000-8TL64**	1	1 шт.
Модули расширения с коммуникационными интерфейсами					
 3KC9000-8TL74	**ATC6. Модуль расширения RS485** содержит интерфейс RS485		**3KC9000-8TL74**	1	1 шт.
	ATC6. Модуль расширения Ethernet содержит интерфейс Ethernet		**3KC9000-8TL75**	1	1 шт.
Передний USB-интерфейс					
 3KC9000-8TL73	**ATC6. Передний USB-интерфейс** для параметрирования с передней стороны с помощью ПО: • в комплекте с кабелем мини-USB, 1,8 м		**3KC9000-8TL73**	1	1 шт.
Защитный экран					
 3KC9000-8TL67	**ATC6300. Защитный экран 144 × 144 мм** для защиты с передней стороны IP65 для 3KC ATC6300		**3KC9000-8TL67**	1	1 шт.
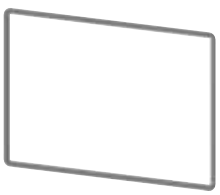 3KC9000-8TL68	**ATC6500. Защитный экран 171,1 × 131,1 мм** для защиты с передней стороны IP65 для 3KC ATC6500		**3KC9000-8TL68**	1	1 шт.

Количество в заказе должно быть равно или кратно минимальной партии (PS/P. unit)

© Siemens , 2019



Введение
11/2 Обзор систем
11/4 Общие характеристики
11/8 Применение по стандартам UL

Системы сборных шин 40 мм 8US до 400 А
11/9 Введение
11/10 Базовые компоновки

Компактные системы сборных шин 60 мм 8US до 360 А
3 и 5-полюсные
11/11 Введение
11/12 Базовые компоновки
3-полюсные
11/13 Вводы питания и устройства подключения
11/14 Компоненты для установки
11/15 Переходники и держатели устройств
11/16 Принадлежности
5-полюсные (до 200 А)
11/13 Вводы питания и устройства подключения
11/15 Переходники и держатели устройств
11/16 Принадлежности

Системы сборных шин 60 мм 8US до 1600 А
11/20 Введение
11/21 Базовые компоновки до 630 А
11/24 Базовые компоновки до 1600 А
11/25 Вводы питания и устройства подключения
11/28 Компоненты для установки
11/34 Переходники и держатели устройств
11/41 Принадлежности

© Siemens, 2019

Обзор

Устройства		Стр.	Область применения	Стандарты	Применение		
					Хозяйственные	Жилые здания	Промышлен-
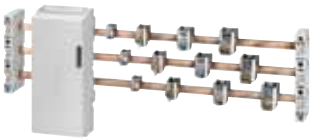	**Системы сборных шин 40 мм 8US до 400 А**	11/9	Базовые компоновки до 400 А, держатели сборных шин, сборные шины, крышки для защиты от прикосновения	EN 13601 IEC 61439-1, IEC 61439-2	✓	--	✓
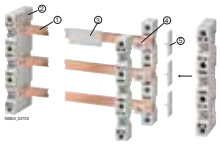	Базовые компоновки	11/10	Базовые компоновки до 400 А, держатели сборных шин, сборные шины, крышки для защиты от прикосновения	EN 13601 IEC 61439-1, IEC 61439-2	✓	--	✓
	**Компактные системы сборных шин 60 мм до 360 А**	11/11		EN 13601 IEC 61439-1, IEC 61439-2 UL 508 A	✓	--	✓
	3- и 5-полюсные: базовые компоновки	11/12	Базовые компоновки до 360 А, держатели сборных шин, сборные шины, крышки для защиты от прикосновения	EN 13601 IEC 61439-1, IEC 61439-2 UL 508 A	✓	--	✓
	3-полюсные: вводы питания и устройства подключения	11/13	Вводы питания для систем сборных шин, клеммы	EN 13601 IEC 61439-1, IEC 61439-2 UL 508 A	✓	--	✓
	3-полюсные: Компоненты для установки	11/14	Трехполюсные шинные основания NEOZED	IEC 60947-3, EN 60947-3 (VDE 0660) IEC 60269, EN 60269 (VDE 0636)	✓	--	✓
	3-полюсные: переходники и держатели устройств	11/15	Переходники и держатели устройств для монтажа пусковых сборок 3RV2/3RT2	EN 13601 IEC 61439-1, IEC 61439-2 UL 508 A	✓	--	✓
	5-полюсные: вводы питания и устройства подключения	11/13	Вводы питания для систем сборных шин, клеммы	EN 13601 IEC 61439-1, IEC 61439-2 UL 508 A	✓	--	✓
	5-полюсные: переходники и держатели устройств	11/15	Переходники и держатели устройств для монтажа пусковых сборок 3RV2/3RT2	EN 13601 IEC 61439-1, IEC 61439-2 UL 508 A	✓	--	✓

Количество в заказе должно быть равно или кратно минимальной партии (PS / P. unit)
Рекомендованные цены, возможны надбавки при увеличении стоимости металлов

© Siemens, 2019

Устройства		Стр.	Область применения	Стандарты	Применение		
					Хозяйственные	Жилые здания	Промышлен-
	**Системы сборных шин 60 мм 8US до 1600 А**	11/20		EN 13601 IEC 61439-1, IEC 61439-2 UL 508 A	✓	--	✓
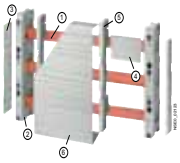	Базовые компоновки до 630 А	11/21	Базовые компоновки до 630 А, держатели сборных шин, сборные шины, крышки для защиты от прикосновения	EN 13601 IEC 61439-1, IEC 61439-2 UL 508 A	✓	--	✓
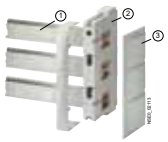	Базовые компоновки до 1600 А	11/24	Базовые компоновки до 1600 А, держатели сборных шин, сборные шины, крышки для защиты от прикосновения	EN 13601 IEC 61439-1, IEC 61439-2 UL 508 A	✓	--	✓
	Вводы питания и устройства подключения	11/25	Вводы питания для систем сборных шин, клеммы...	EN 13601 IEC 61439-1, IEC 61439-2 UL 508 A	✓	--	✓
	Компоненты для установки	11/28	Трехполюсные шинные основания NEOZED или шинные основания DIAZED, шинный выключатель-разъединитель NEOZED, предохранительные выключатели-разъединители и переходники устройств	IEC 60947-3, EN 60947-3 (VDE 0660) IEC 60269, EN 60269 (VDE 0636)	✓	--	✓
	Переходники и держатели устройств	11/34	Переходники и держатели устройств для монтажа пусковых сборок 3RV2/3RT2	EN 13601 IEC 61439-1, IEC 61439-2 UL 508 A	✓	--	✓

11

© Siemens, 2019

Обзор

Использование систем сборных шин и разнообразной, совместимой с ними присоединительной, коммутационной и другой электроаппаратуры позволяет сегодня благодаря компактной модульной конструкции и быстрому электромонтажу оснащать распределительные устройства электротехническим оборудованием без лишних затрат. Монтаж осуществляется на вертикальных стойках. Стандартное расстояние между шинами составляет 60 мм. Тем не менее также используются системы с расстоянием 40, 100 и 185 мм.

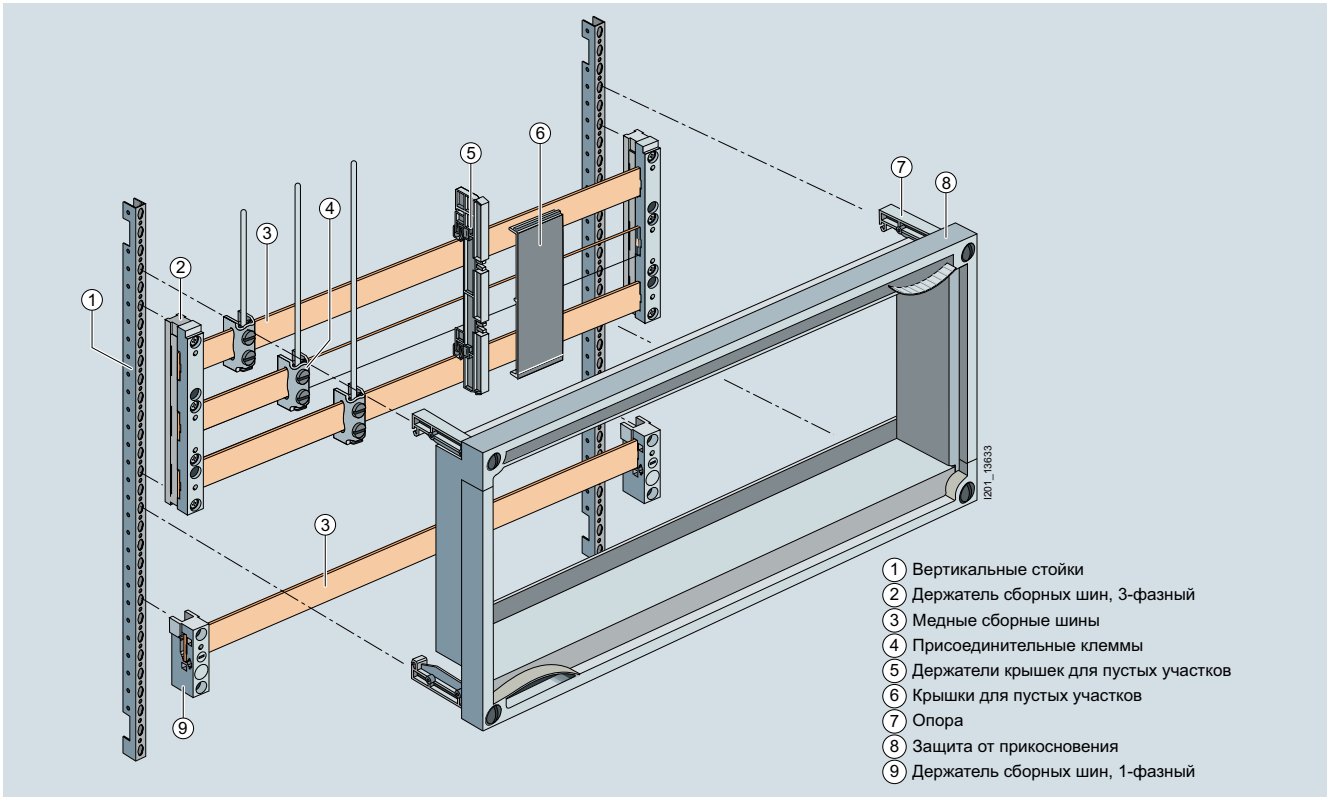

Преимущества

Значительное уменьшение затрат по сравнению с традиционной сборкой распределительных устройств и шкафов управления в силу следующих причин:

- механическое крепление и электрическое соединение в одной рабочей операции;
- отсутствие необходимости в монтаже входящих проводников и экономия на клеммах сборных шин;
- двойное использование пространства для сборных шин;
- наглядное расположение;
- несложная замена отдельных устройств или целых сборок;
- высокая безопасность эксплуатации благодаря крышкам, которые защищают от прикосновения пальцем к токоведущим частям на переходниках и держателях устройств.

Эти преимущества особенно ощутимы при большом количестве отходящих линий в одинаковом диапазоне мощности.

Область применения

Системы сборных шин 8US используются для прямой установки на сборные шины токоограничивающих устройств (аппаратов защиты), таких как предохранительные выключатели-разъединители и автоматические выключатели, а также для установки целых пусковых сборок.

Системы сборных шин 8US рассчитаны на горизонтальное расположение сборных шин.

Конструкция

Наибольшим успехом на мировом рынке пользуются системы сборных шин 8US с расстоянием между центрами шин 60 мм, а также плоские медные шины.

При расчете сборных шин решающее значение имеет допустимая температура шин. Температура шин зависит от тока и его распределения, сечения, поверхности и расположения шин, конвекции и температуры окружающей среды. Поскольку условия в каждой установке отличаются, значения в следующей таблице могут быть использованы только в качестве ориентировочных. Эти значения действительны при длительном токе на всей длине шины.

Наиболее выгодно использовать ряды сборных шин с вводом питания по центру и симметричным распределением нагрузки на обеих сторонах.

Функция

Устойчивость к токам короткого замыкания

Устойчивость системы сборных шин к токам короткого замыкания зависит от расстояния между держателями сборных шин и сечения шин.

Устойчивость к токам короткого замыкания всей системы зависит от устойчивости к токам короткого замыкания сборных шин и переходников с автоматическими выключателями и выключателями-разъединителями. Если одно из этих значений ниже, чем возможный ток короткого замыкания в месте установки, то в этом случае следует предусмотреть перед системой сборных шин 8US аппарат защиты, который в качестве вводного выключателя также может быть установлен через переходник на систему сборных шин.

Количество в заказе должно быть равно или кратно минимальной партии (PS / P. unit)
Рекомендованные цены, возможны надбавки при увеличении стоимости металлов

© Siemens, 2019

Технические характеристики

Длительный ток шин, E-Cu без покрытия, при температуре воздуха 35 °C в соответствии с DIN 43671

Размеры шин	Система	Длительный ток при температуре шин		
		65 °C	85 °C	105 °C
мм	мм	A	A	A
12 × 5	40 + 60	188	248	295
15 × 5	40 + 60	222	293	349
20 × 5	60	274	362	430
25 × 5	60	327	432	513
30 × 5	60	379	500	595
12 × 10	40 + 60	302	398	474
20 × 10	60	427	564	670
30 × 10	60	573	756	900
Специальный профиль до 1600 A	60	1020	1020	1600

Общие технические характеристики

Номинальное напряжение изоляции U_i	В AC	1000
Устойчивость к токам короткого замыкания		
Переходники устройств для сборных шин 8US1		Ограничение тока соответствующими автоматическими выключателями или пусковыми сборками до 50 кА
Системы сборных шин		см. «Кривые номинального ударного тока»
Материал держателей шин, переходников и держателей устройств для сборных шин 8US1		Армированный стекловолокном полиамид
Цвет		RAL 7035, светло-серый
Теплостойкость (минимальные значения)		
Держатели шин, переходники и держатели устройств, вводы питания и защитные крышки	°C	120
Соединительные кабели AWG	°C	105/150
Защитные кожухи	°C	110
Поддоны основания, защитные панели, угловые профили и крышки для пустых участков	°C	70
Обработка пластиковых профилей		При механической обработке необходимо следить за тем, чтобы не образовывались трещины. При резке защитных кожухов для сборных шин хорошо показала себя торцовочная пила со следующими параметрами: • диаметр = 300 мм, ширина = 2,2 мм, • 120 зубьев (переменные зубья с отрицательным углом 5° при скорости пиления 50...60 м/с), • подача на зуб 0,05...0,1 мм. Пластиковые детали закрепляются таким образом, чтобы исключить вибрацию.
Одобрения		
Держатели шин, переходники и держатели устройств, клеммы		UR, CSA, cuus

Технические характеристики компонентов систем

Вводы питания, модули подключения, 3-фазные		**5SH3538**	**5SH3535**	**8US1921-1BA00**	**8US1921-1AA00**
Расстояние между центрами шин	мм	60	60	60	60
Допустимая токовая нагрузка на клеммы Указанная токовая нагрузка означает допустимую тепловую нагрузку на клеммы при наиболее благоприятных условиях (проводники максимально возможного сечения). Это не отменяет требования к сечению проводников и допустимой для них токовой нагрузке, установленные в государственных и международных стандартах.	A	80	560	300	440
Момент затяжки	Нм	--	30	8...10	12...15
Клеммный блок, Ш × В	мм	--	--	10 × 15	15 × 15
Используемые проводники	$мм^2$	1,5...16 медь, ок, мк, тонкопроволочные, тонкопроволочные с каб. наконечником (с возможным уменьшением макс. сечения)	150...300 медь, алюминий (соединения с алюминиевыми проводами требуют обслуживания), мк, мс, тонкопроволочные	6...50 (70) медь, мк, тонкопроволочные, тонкопроволочные с каб. наконечником (с возможным уменьшением макс. сечения), медь 6 × 9 × 0,8	35...120 медь, мк, тонкопроволочные, тонкопроволочные с каб. наконечником (с возможным уменьшением макс. сечения), медь 6/10 × 15,5 × 0,8

Количество в заказе должно быть равно или кратно минимальной партии (PS / P. unit)
Рекомендованные цены, возможны надбавки при увеличении стоимости металлов

© Siemens, 2019

Характеристические кривые

Кривые номинального ударного тока

Система сборных шин 40 мм

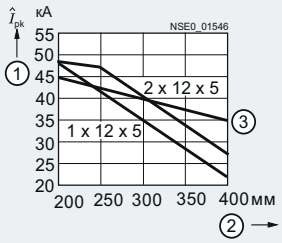

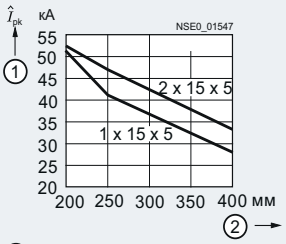

1 Ударный ток I_{pk}
2 Расстояние между держателями сборных шин
3 5-полюсный держатель сборных шин

1 Ударный ток I_{pk}
2 Расстояние между держателями сборных шин

Система сборных шин 60 мм

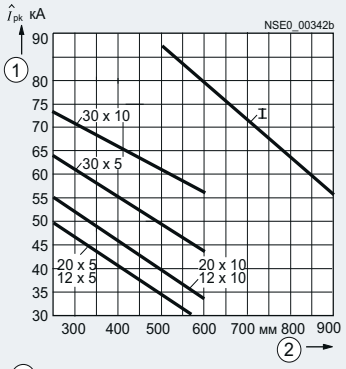

1 Ударный ток I_{pk}
2 Расстояние между держателями сборных шин

Система сборных шин 100 мм для 3NJ4/3NJ5

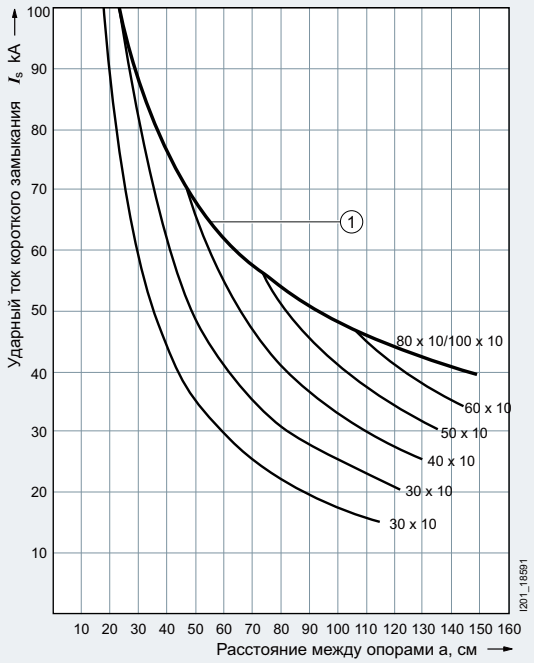

1 Предельная нагрузка на систему шин

Система сборных шин 185 мм для 3NJ4/3NJ5

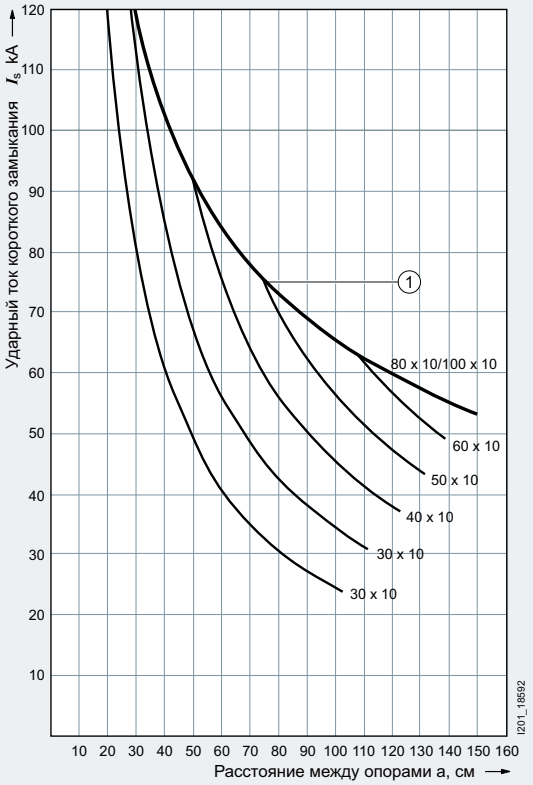

1 Предельная нагрузка на систему шин

Количество в заказе должно быть равно или кратно минимальной партии (PS / P. unit)
Рекомендованные цены, возможны надбавки при увеличении стоимости металлов

© Siemens, 2019

Допустимая токовая нагрузка для плоских шин в соответствии с DIN 43671

В стандарте DIN 43671 установлена допустимая токовая нагрузка для плоских шин при температуре окружающей среды 35 °C и температуре шин 65 °C.

Если шины выдерживают температуру выше 65 °C, их можно эксплуатировать с более высокими токами, которые рассчитываются по следующей формуле: $I = I_n\, k_2$

Пример

Для сборной шины 30 × 10 мм при нормальных условиях эксплуатации (температура окружающей среды 35 °C, температура шин 65 °C) допустимая токовая нагрузка составляет 630 А. При этом через сборную шину необходимо пропустить более высокий ток за счет повышения ее температуры до 85 °C.

Таким образом, дано следующее:

- Тип шины: сборная шина
- Размер сборной шины: 30 × 10 мм
- Макс. температура шины: 85 °C
- Температура окружающей среды: 35 °C

На расположенном справа графике находим поправочный коэффициент для токовой нагрузки $k_2 = 1{,}3$.

Таким образом, повышенное значение составит
630 А × 1,3 = 819 А.

Если сборная шина 30 × 10 мм при эксплуатации может нагреваться до 85 °C, ее допустимая токовая нагрузка должна быть не более 819 А.

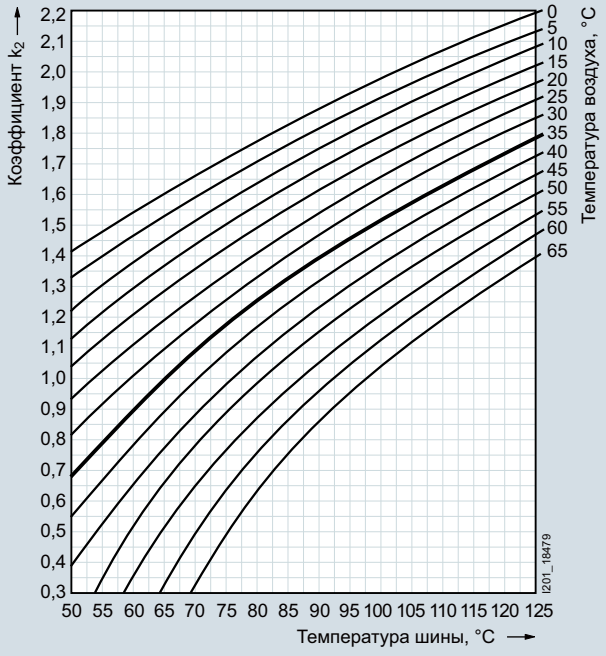

Максимально допустимая токовая нагрузка в соответствии с DIN 43671 для плоских шин 30 × 10 мм в зависимости от температуры окружающей среды и температуры шины

© Siemens, 2019

Обзор

Устойчивость к токам короткого замыкания

Устойчивость системы сборных шин к токам короткого замыкания зависит от расстояния между держателями сборных шин и сечения шин.

Устойчивость к токам короткого замыкания всей системы зависит от устойчивости к токам короткого замыкания сборных шин и переходников с автоматическими выключателями и выключателями-разъединителями. Если одно из этих значений ниже, чем возможный ток короткого замыкания в месте установки, то перед системой сборных шин 8US следует предусмотреть аппарат защиты, который в качестве вводного выключателя также может быть установлен на систему сборных шин через переходник. Следующая таблица призвана помочь в выборе устройств.

Таблица выбора устройств для применения по стандартам UL

Актуальный список всех переходников для сборных шин можно найти по адресу:
www.siemens.de/lowvoltage/8US-UL

Количество в заказе должно быть равно или кратно минимальной партии (PS / P. unit)
Рекомендованные цены, возможны надбавки при увеличении стоимости металлов

© Siemens, 2019

Обзор



Система сборных шин 40 мм для нижнего рабочего диапазона до 400 A: клеммы и крышки для ввода питания и устройства подключения

Система сборных шин 40 мм применяется в распределительных устройствах для машин и электрооборудования, шкафах для счетчиков и устройствах распределения электроэнергии в нижнем рабочем диапазоне до 400 A.

Сборные шины имеют сечения, соответствующие номинальным токам, и доступны в следующих размерах:12 × 5, 12 × 10, 15 × 5 и 15 × 10 мм. Базовая система устанавливается без крышек. Если необходима защита от прикосновения к токоведущим частям сборных шин, ее можно обеспечить с помощью крышек сборных шин.

В ассортимент комплектующих для системы сборных шин 40 мм также входят присоединительные клеммы.

© Siemens, 2019

Обзор

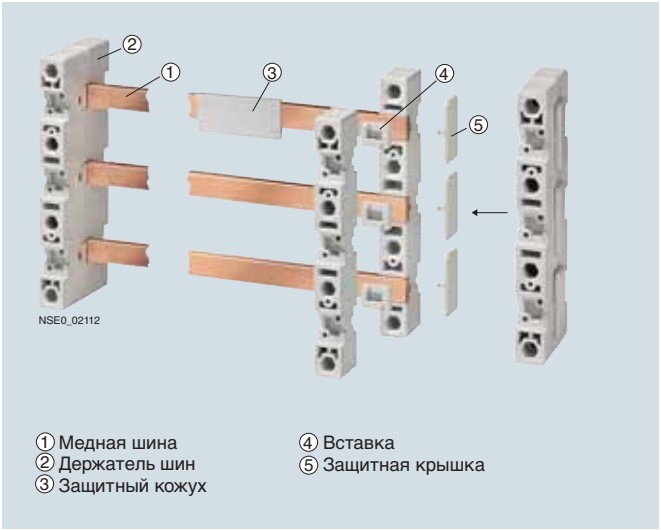

Система сборных шин 40 мм: базовая компоновка до 400 A

Данные для выбора и заказа

	Описание		DT	Номер для заказа www.siemens.com/product?номер для заказа	PU (UNIT, SET, M)	PS / P. unit
	②④⑤ Держатели сборных шин					
	Концевые и промежуточные держатели для плоских медных шин					
 8US1903-3AB00	12 × 5 мм,12 × 10 мм 15 × 5 мм,15 × 10 мм 3-полюсные, с внутренним креплением (PU = 2 держателя сборных шин, включая вставки для шин толщиной 5 мм и боковые крышки для защиты от прикосновения пальцем)		2	**8US1903-3AB00**	1	1 шт.
 8US1903-5AA00	5-полюсные, 12 × 5 мм и 12 × 10 мм с внутренним креплением	L1–L3 + N + PE/N	2	**8US1903-5AA00**	1	1 шт.
	① Медные шины (плоские, длина около 2,4 м, без покрытия, согласно EN 12167)					
 8WC5	12 × 5 мм 15 × 5 мм		15 15	**8WC5123** **8WC5121**	1 1	1 шт. 1 шт.
	③ Защитные кожухи для сборных шин					
 8US1922-2CA00	12 × 5 мм	Длина 1000 мм	2	**8US1922-2CA00**	1	10 шт.
	15 × 5 мм	Длина 1000 мм	2	**8US1922-2AA00**	1	10 шт.

Количество в заказе должно быть равно или кратно минимальной партии (PS / P. unit)

© Siemens, 2019

Обзор

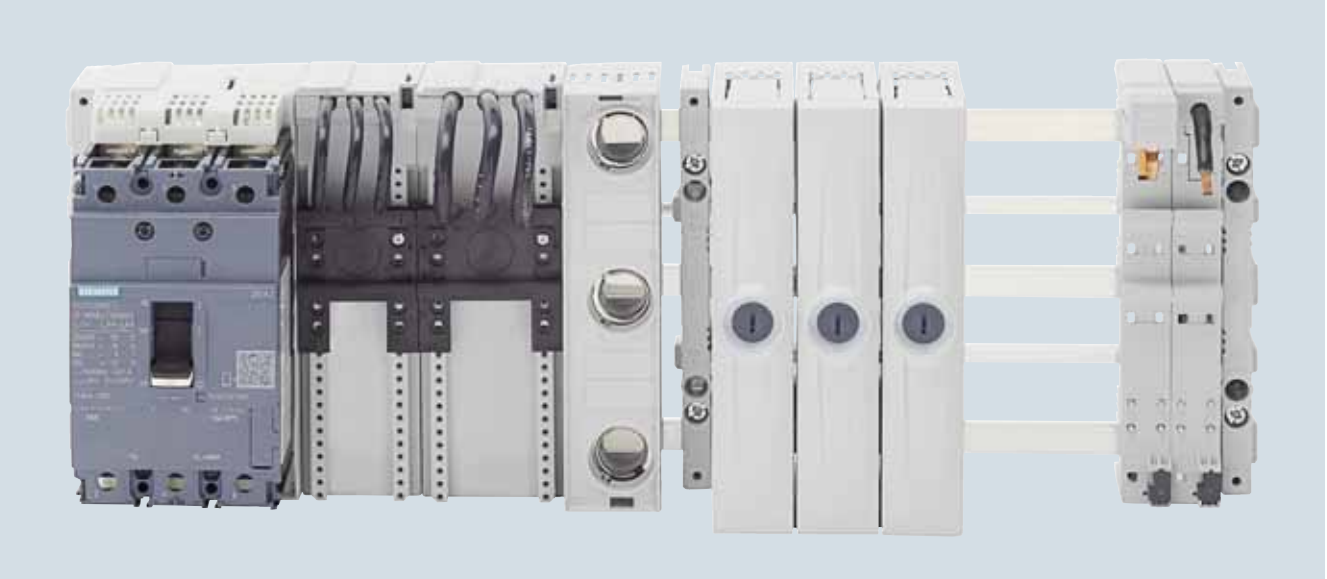

Компактная система сборных шин 60 мм для нижнего рабочего диапазона до 360 А

Компактная система сборных шин 60 мм применяется в первую очередь для экономии пространства в распределительных устройствах со сборными шинами 12 × 5 или 12 × 10 мм при токах до 360 А.

При максимальной высоте 160 мм она занимает значительно меньше места, чем другие компоновки, и, обладая преимуществами системы сборных шин 60 мм, является оптимальной альтернативой системам сборных шин 40 мм, которые имеют сопоставимые с ней размеры.

Еще одно важное преимущество заключается в возможности использования устройств из базовых компоновок на токи до 400 А.

Кроме того, большинство компонентов системы в 3-полюсном исполнении отвечают требованиям UL 508 к воздушным зазорам и расстояниям утечки.

Еще одно преимущество состоит в возможности расширения системы до 5-полюсной с сохранением такой же высоты 160 мм. Нейтральный и защитный проводники располагаются по отдельности между фазами. Держатели шин имеют все необходимое для расширения до 5-полюсной системы.

5-полюсная компактная система одобрена для применения со сборными шинами 12 × 5 мм для токов не более 200 А.

Преимущества

- Значительная экономия пространства по сравнению с другими компоновками.
- Возможность использования устройств из базовых компоновок на токи до 400 А.
- Соответствие требованиям UL 508 к воздушным зазорам и расстояниям утечки.
- Возможность расширения до 5-полюсной системы для токов до 200 А.

© Siemens, 2019

Обзор



Компактная система сборных шин 60 мм 3- и 5-полюсного исполнения рассчитана на применение в нижнем рабочем диапазоне до 360 A; 5-полюсная часть — только до 200 A.

Данные для выбора и заказа

Комплектующие для компактной системы сборных шин 60 мм, 3- и 5-полюсной (до 200/360 A для сборной шины 12 × 5/10 мм)

	Описание	Размер	Стан-дарт	DT	Номер для заказа www.siemens.com/product?номер для заказа	PU (UNIT, SET, M)	PS / P. unit
		мм					
	Опоры сборной шины, 3P + N + PE, с концевыми крышками • Номинальное напряжение U_e: - 690 В AC для применения согласно IEC - 600 В AC для UL508 • SCCR для UL 508 - 5-полюсные: 22 кА - 3-полюсные: 36 кА • Минимальное количество для заказа — 10 шт.	12 × 160 × 45	UL 508	5	**8US1923-5CA02**	1	10 шт.
	Промежуточная вставка UL, высота 18 мм • Подходит под опору сборных шин 8US1923-5CA02 • Минимальное количество для заказа — 10 шт.	12 × 160 × 18		5	**8US1922-1CA02**	1	10 шт.
	Стабилизирующий модуль • Для защиты сборных шин N и PE от изгиба. • Минимальное количество для заказа — 10 шт.	2 × 160 × 47		5	**8US1928-5CA02**	1	10 шт.
	Защитный кожух • Минимальное количество для заказа — 2 шт.	700 × 160 × 63		5	**8US1922-2CB02**	1	2 шт.
	Держатель • Для защитного кожуха 8US1922-2CB02 • Минимальное количество для заказа — 10 шт.	5 × 156 × 55		5	**8US1922-2CA02**	1	10 шт.

Количество в заказе должно быть равно или кратно минимальной партии (PS / P. unit)
Рекомендованные цены, возможны надбавки при увеличении стоимости металлов

© Siemens, 2019

Обзор

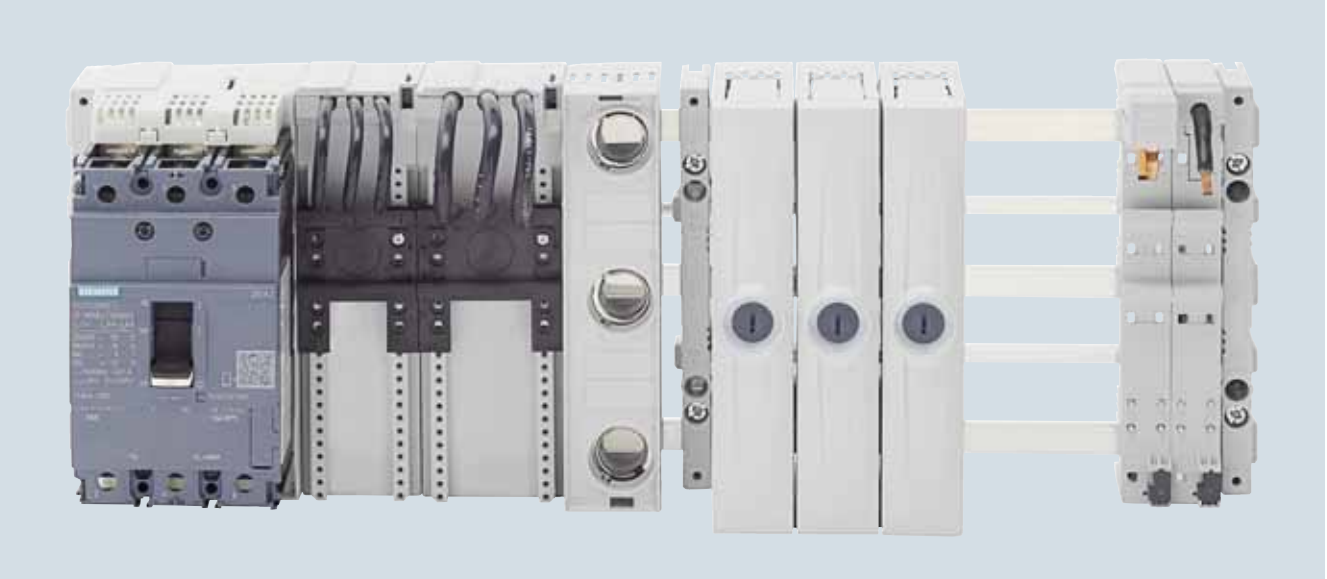

Компактная система сборных шин 60 мм 3- и 5-полюсного исполнения для нижнего рабочего диапазона до 360 А: вводы питания и устройства подключения

Комплектующие для компактной системы сборных шин 60 мм, 3-полюсной (до 200/360 А для сборной шины 12 × 5/10 мм)

	Описание	Размер	Стандарт	DT	Номер для заказа www.siemens.com/product?номер для заказа	PU (UNIT, SET, M)	PS / P. unit
		мм					
	Ввод питания системы, 3-полюсный для сборных шин 12 × 5 мм, 12 × 10 мм						
	Модуль подключения 16 мм², 3-полюсный с пружинными клеммами 1,5...16 мм² • Номинальный ток I_e: - 80 А для применения согласно IEC • Номинальное напряжение U_e: - 690 В AC для применения согласно IEC • Минимальное количество для заказа — 6 шт.	20 × 160 × 91		5	**8US1921-1BA02**	1	6 шт.
	Клеммный блок, 3-полюсный • Присоединительные клеммы 6...50 мм² • Номинальный ток I_e: - 300 А для применения согласно IEC • Номинальное напряжение U_e: - 690 В AC для применения согласно IEC - 600 В AC для UL 508	54 × 160 × 115	UL 508	5	**8US1921-1CB02**	1	1 шт.
	Клеммный блок, 3-полюсный • Присоединительные клеммы 35...150 мм² • Номинальный ток I_e: - 480 А для применения согласно IEC • Номинальное напряжение U_e: - 690 В AC для применения согласно IEC	90 × 160 × 115		5	**8US1921-1CC02**	1	1 шт.

11

© Siemens, 2019

Обзор



Шинные основания для 3-полюсных компактных систем сборных шин

Плавкие предохранители — это надежный способ отключения поврежденных цепей. Предохранители NEOZED имеют высокую отключающую способность, равную 50 кА, и высокую ограничивающую способность для токов КЗ.

Шинные основания NEOZED типоразмера D02 позволяют использовать плавкие вставки NEOZED номиналом от 20 до 63 А без дополнительных принадлежностей. Для предохранителей меньшего номинала (до 16 А) существуют подходящие калибровочные втулки и специальные удерживающие пружины (5SH5400).

Шинные основания NEOZED благодаря своей ширине 36 мм обладают высокой теплоотдачей и поэтому допускают высокие рабочие токи при длительной нагрузке.

Для получения дополнительной информации о системах предохранителей NEOZED см. главу «Системы предохранителей»

Технические характеристики

Шинные основания

		Шинные основания NEOZED для компактных систем сборных шин 60 мм 5SG6208
Типоразмер		**D02**
Стандарты		IEC 60269-3, DIN VDE 0636-3
Номинальное напряжение	В AC В DC	400 250
Номинальная частота	Гц	50
Номинальный ток	А	63
Номинальный условный ток короткого замыкания	кА AC кА DC	50 8
Для плавких вставок с потерями мощности на фазу	Вт	5,5
Расстояние между центрами шин	мм	60
Рамочные зажимы для подключения проводников	мм^2	Медь, 1,5...10 (ок — однопроволочные круглые)
	мм^2	Медь, 1,5...25 (тонкопроволочные)
	мм^2	Медь, 1,5...25 (тонкопроволочные с каб. наконечником)
Момент затяжки	Нм	3
Материал		Теплостойкий минимум до 120 °C, самозатухающий в соответствии с UL 94 стойкость к пробою мин. CTI 200

Данные для выбора и заказа

	Типоразмер	Номинальный ток	Номинальное напряжение	Ширина	DT	Номер для заказа www.siemens.com/product?номер для заказа	PU (UNIT, SET, M)	PS / P. unit
		A	B	MW				
	**Шинное основание NEOZED с защитой от прикосновения, 3Р** NEW • Для сборных шин 5/10 мм • Ширина 36 мм Резьбовые колпачки NEOZED, калибровочные втулки NEOZED и плавкие вставки NEOZED см. главу «Системы предохранителей», «Система предохранителей NEOZED»	D02	63	400	2	5	**5SG6208**	1	6 шт.

.

Количество в заказе должно быть равно или кратно минимальной партии (PS / P. unit)
Рекомендованные цены, возможны надбавки при увеличении стоимости металлов

© Siemens, 2019

Обзор

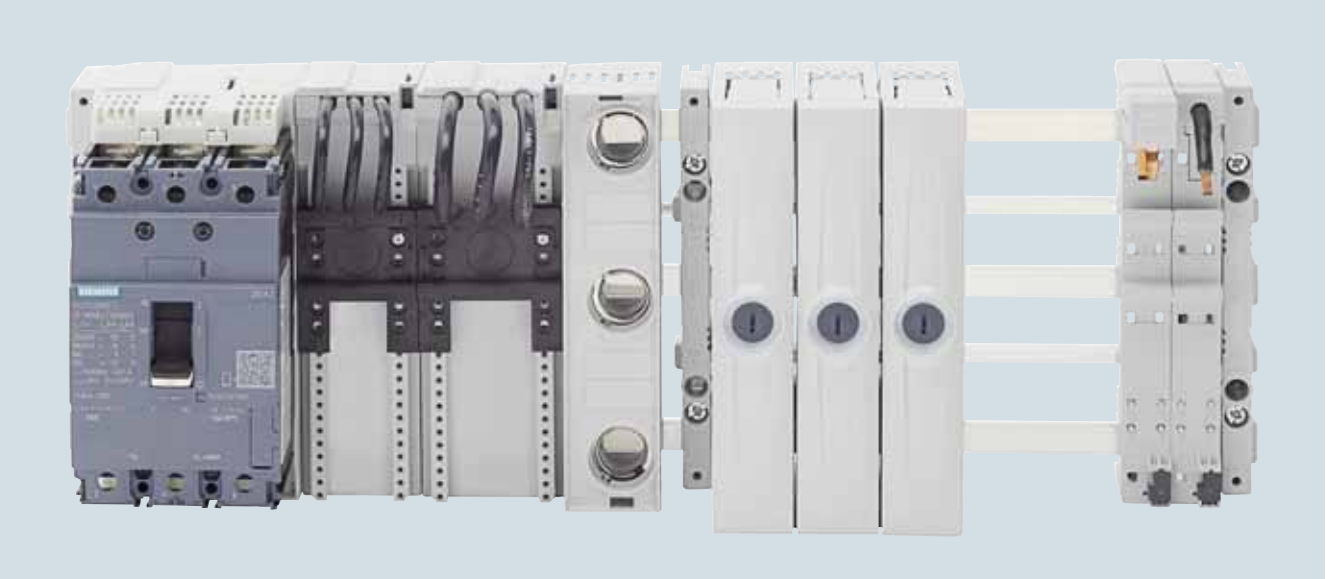

Компактная система сборных шин 60 мм 3- и 5-полюсного исполнения для нижнего рабочего диапазона до 360 A: переходники и держатели устройств

Комплектующие для компактной системы сборных шин 60 мм, 3-полюсной (до 200/360 A для сборной шины 12 × 5/10 мм)

	Переходники устройств для	Размер (В × Ш × Г)	Стандарт	DT	Номер для заказа www.siemens.com/product?номер для заказа	PU (UNIT, SET, M)	PS / P. unit
		мм					
	Для универсального применения, 3-полюсный						
 8US1651-5DK02	Переходник 32 A, 1 монтажная рейка • Номинальный ток I_e: - 32 A для применения согласно IEC - 25 A для UL 508 • Номинальное напряжение U_e: - 690 В AC для применения согласно IEC - 600 В AC для UL 508 • Минимальное количество для заказа — 4 шт.	160 × 45 × 63	UL 508	5	**8US1651-5DK02**	1	4 шт.
 8US1651-5FK02	Переходник 63 A, 1 монтажная рейка • Номинальный ток I_e: - 63 A для применения согласно IEC - 65 A для UL 508 • Номинальное напряжение U_e: - 690 В AC для применения согласно IEC - 600 В AC для UL 508 • Минимальное количество для заказа — 4 шт.	160 × 54 × 63	UL 508	5	**8US1661-5FK02**	1	4 шт.
	Для компактных автоматических выключателей 3VA10/11, 3-полюсный						
 8US1613-4AU01	• С фиксатором • Для шин 12 × 5 мм, 12 × 10 мм • Номинальный ток I_e: - 144 A для применения согласно IEC • Номинальное напряжение U_e: - 690 В AC для применения согласно IEC 3VA10/11	200 × 77		5	**8US1613-4AU01**	1	1 шт.

© Siemens, 2019

Обзор

Для сборных шин 12 × 5 мм (до 200 A)

	Описание	Размер	Стан-дарт	DT	Номер для заказа www.siemens.com/product?номер для заказа	PS / P. unit
		мм				
 8US1620-5AK02	Опорный модуль • Минимальное количество для заказа — 6 шт.	18 × 160 × 54		5	**8US1620-5AK02**	6 шт.
 8US1998-2BH02	Боковой модуль • Минимальное количество для заказа — 12 шт.	9 × 160 × 47		5	**8US1998-2BH02**	12 шт.
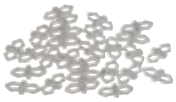 8US1998-1AA02	Комплект соединителей • Для соединения переходников	--		5	**8US1998-1AA02**	1 шт.

11

Количество в заказе должно быть равно или кратно минимальной партии (PS / P. unit)
Рекомендованные цены, возможны надбавки при увеличении стоимости металлов

© Siemens, 2019

Обзор

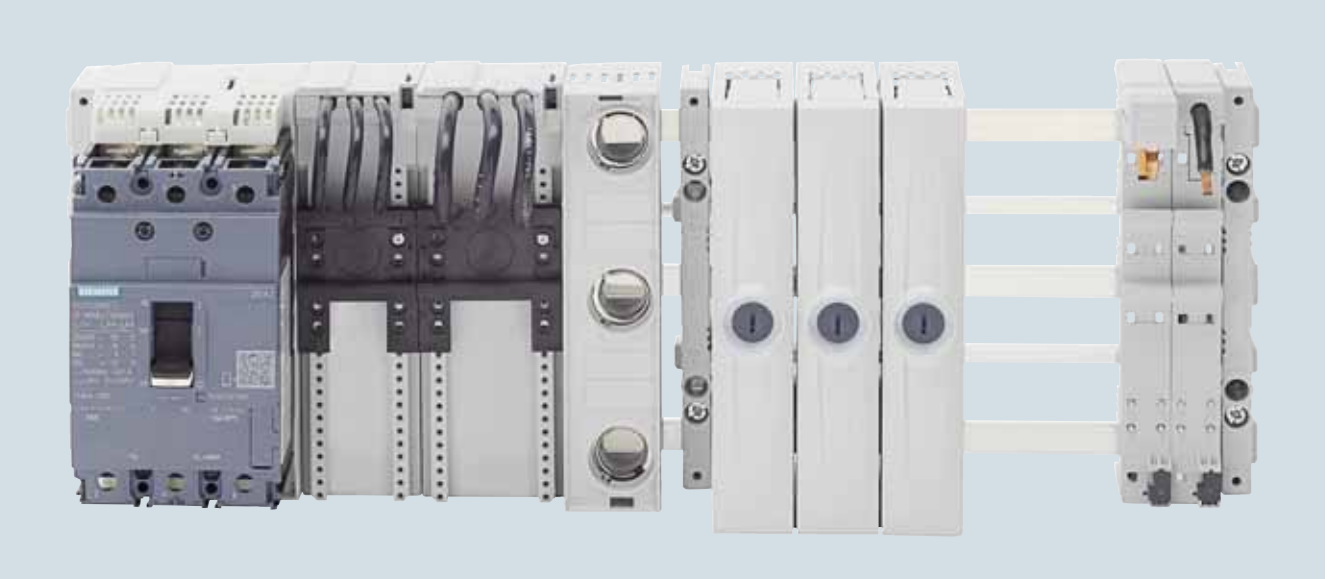

Компактная система сборных шин 60 мм 3- и 5-полюсного исполнения для нижнего рабочего диапазона до 360 A: вводы питания и устройства подключения

Комплектующие для компактной системы сборных шин 60 мм, 5-полюсной (до 200 A для сборной шины 12 × 5 мм)

	Описание	Размер	Стандарт	DT	Номер для заказа www.siemens.com/product?номер для заказа	PU (UNIT, SET, M)	PS / P. unit
		мм					
	Ввод питания системы, 5-полюсный для сборных шин 12 × 5 мм						
	Клеммный блок, 3-полюсный • 10...120 мм^2 • Номинальный ток I_e: - 250 A для применения согласно IEC • Номинальное напряжение U_e: - 690 В AC для применения согласно IEC - 600 В AC для UL 508	90 × 160 × 80		5	**8US1921-1CD02**	1	1 шт.
	Модуль подключения N • Присоединительные клеммы 10...120 мм^2 • Номинальное напряжение U_e: - 690 В AC для применения согласно IEC	30 × 160 × 80		5	**8US1921-1CE02**	1	1 шт.
	Модуль подключения PE • Присоединительные клеммы 10...120 мм^2 • Номинальное напряжение U_e: - 690 В AC для применения согласно IEC	30 × 160 × 80		5	**8US1921-1CF02**	1	1 шт.

© Siemens, 2019

Обзор

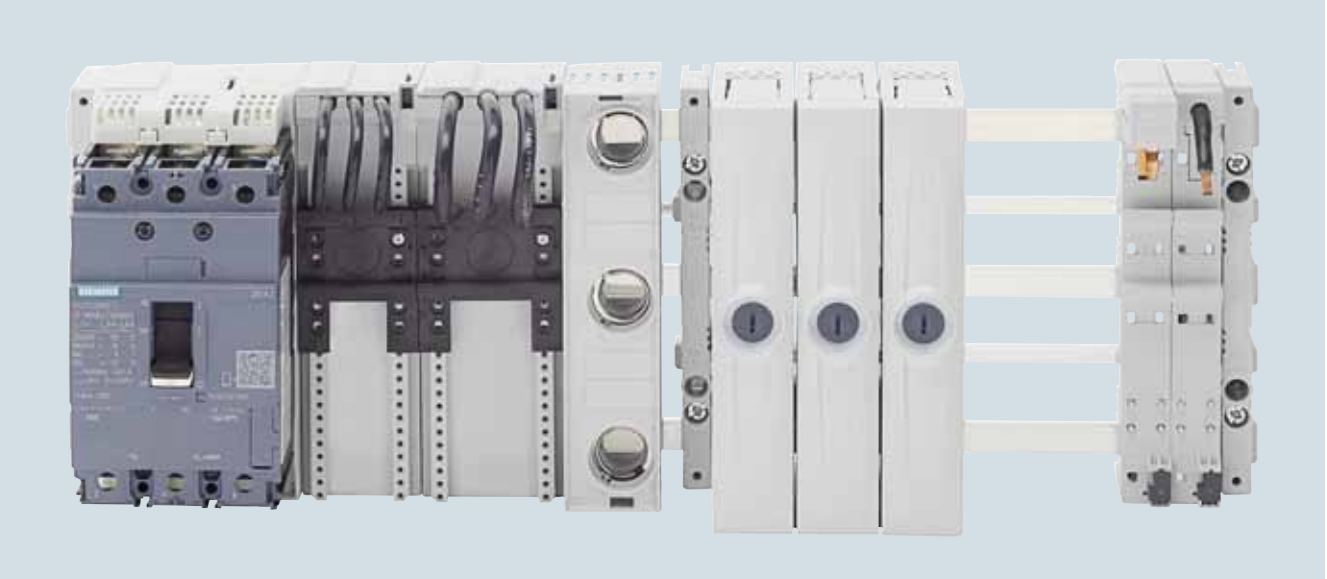

Компактная система сборных шин 60 мм 3- и 5-полюсного исполнения для нижнего рабочего диапазона до 360 A: переходники и держатели устройств

Комплектующие для компактной системы сборных шин 60 мм, 5-полюсной (до 200 A для сборной шины 12 × 5 мм)

	Переходники устройств для	Размер	Стан-дарт	DT	Номер для заказа www.siemens.com/product?номер для заказа	PU (UNIT, SET, M)	PS / P. unit
		мм					
	универсального применения						
 8US1621-2NJ02	Переходник, 1-полюсный, 32 A • Стандартное исполнение • Номинальный ток I_e: - 32 A для применения согласно IEC • Номинальное напряжение U_e: - 690 В AC для применения согласно IEC • Минимальное количество для заказа — 12 шт.	18 × 160 × 73		5	**8US1621-2NJ02**	1	12 шт.
 8US1621-2FK02	Переходник, 1-полюсный, 63 A • Стандартное исполнение • Номинальный ток I_e: - 63 A для применения согласно IEC • Номинальное напряжение U_e: - 690 В AC для применения согласно IEC • Минимальное количество для заказа — 12 шт.	18 × 160 × 73		5	**8US1621-2FK02**	1	12 шт.
 8US1624-2FK02	Переходник, 1-полюсный, 63 A • Для модульных автоматических выключателей 5SY • Номинальный ток I_e: - 63 A для применения согласно IEC • Номинальное напряжение U_e: - 690 В AC для применения согласно IEC • Минимальное количество для заказа — 12 шт.	18 × 160 × 82		5	**8US1624-2FK02**	1	12 шт.

Количество в заказе должно быть равно или кратно минимальной партии (PS / P. unit)
Рекомендованные цены, возможны надбавки при увеличении стоимости металлов

© Siemens, 2019

Обзор

Для сборных шин 12 × 5 мм (до 200 А)

	Описание	Размер	Стан-дарт	DT	Номер для заказа www.siemens.com/product?номер для заказа	PU (UNIT, SET, M)	PS / P. unit
		мм					
 8US1600-0RE02	Модуль N • Присоединительные клеммы 1,5...16 мм^2 • Номинальное напряжение U_e: - 690 В AC для применения согласно IEC • Минимальное количество для заказа — 12 шт.	9 × 160 × 114		5	**8US1600-0RE02**	1	12 шт.
 8US1600-0RF02	Модуль PE • Присоединительные клеммы 1,5...16 мм^2 • Номинальное напряжение U_e: - 690 В AC для применения согласно IEC • Минимальное количество для заказа — 12 шт.	9 × 160 × 114		5	**8US1600-0RF02**	1	12 шт.
 8US1620-5AK02	Опорный модуль • Минимальное количество для заказа — 6 шт.	18 × 160 × 54		5	**8US1620-5AK02**	1	6 шт.
 8US1998-2BH02	Боковой модуль • Минимальное количество для заказа — 12 шт.	9 × 160 × 47		5	**8US1998-2BH02**	1	12 шт.
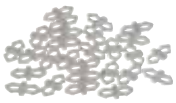 8US1998-1AA02	Соединители модулей (1 упаковка = 100 шт.) • Для соединения переходников	--		5	**8US1998-1AA02**	1	1 шт.

11

© Siemens, 2019

Обзор



Система сборных шин 60 мм для среднего и верхнего рабочего диапазона до 1600 A; здесь, помимо прочего, с выключателем-разъединителем 3NP1 типоразмера 3

Система сборных шин 60 мм используется преимущественно при комплектовании шкафов управления, в центрах управления двигателями и устройствах распределения электроэнергии в среднем (630 A) и верхнем рабочем диапазонах (1600 A, специальный профиль).

Система сборных шин 60 мм может быть установлена в качестве базовой системы без крышек. Сечения сборных шин доступны в размерах от 12 × 5 мм до 30 × 10 мм и в качестве специального профиля.

Переходники для устройств SIRIUS, автоматических выключателей 3VL, выключателей-разъединителей 3KA, 3KL, предохранительных выключателей-разъединителей 3NP1 и 3NP5 позволяют реализовать различные варианты комплектования данной системы сборных шин. Вводы питания, присоединительные клеммы и другие принадлежности открывают широкие возможности для применения.

Сборные шины со специальным профилем подходят для токов до 1600 A. На них можно устанавливать все компоненты системы сборных шин 60 мм.

Пускатели электродвигателей SIRIUS

Пускатели электродвигателей SIRIUS можно собирать как с предохранителями, так и без них.

Для пускателей электродвигателей, защищаемых предохранителями, можно использовать компактные держатели цилиндрических предохранителей 3NW7...-1 для предохранителей IEC типоразмера 10 × 38 мм или 3NW7...-1HG
для предохранителей класса CC UL.

Пускатели электродвигателей SIRIUS имеют ширину 45 мм, то есть такую же ширину, что и большинство контакторов.

Дополнительная информация и принадлежности см. главу «Системы предохранителей» → Системы цилиндрических предохранителей → Держатели предохранителей типоразмером 10 × 38 мм и класса CC



Монтаж держателя цилиндрических предохранителей и контактора SIRIUS на переходнике для системы сборных шин 60 мм

Количество в заказе должно быть равно или кратно минимальной партии (PS / P. unit)
Рекомендованные цены, возможны надбавки при увеличении стоимости металлов

© Siemens, 2019

Обзор

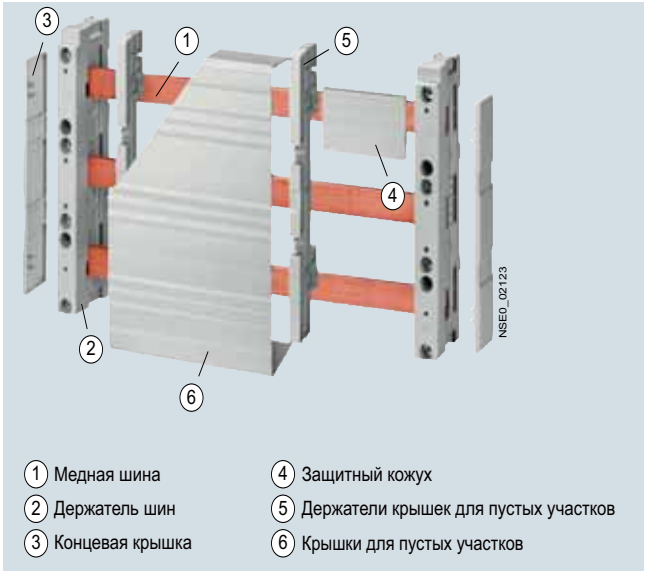

1 Медная шина
2 Держатель шин
3 Концевая крышка
4 Защитный кожух
5 Держатели крышек для пустых участков
6 Крышки для пустых участков

Система сборных шин 60 мм: базовые компоновки до 630 А

Данные для выбора и заказа

Держатели сборных шин и концевые крышки

	Описание	Присоединения	Стандарт	DT	Номер для заказа www.siemens.com/product?номер для заказа	PU (UNIT, SET, M)	PS / P. unit
	② Держатели сборных шин						
	Концевые и промежуточные держатели для плоских медных шин 12, 15, 20, 25, 30 × 5, 10 мм						
	3-полюсные, с наружным креплением	L1–L3		2	**8US1923-2AA01**	1	10 шт.
 8US1923-3AA01	3-полюсные, с внутренним креплением	L1–L3		2	**8US1923-3AA01**	1	10 шт.
	4-полюсные, с внутренним креплением	L1–L3 + PE/N		2	**8US1923-4AA00**	1	10 шт.
 8US1923-5AA00	2-полюсные, с наружным креплением			2	**8US1923-5AA00**	1	10 шт.
	Опора сборных шин N/PE 12, 20, 30 × 5, 10 мм						
 5SH3540	1-полюсная, для плоских медных шин для сборных шин 5/10 мм	PE/N		2	**5SH3540**	1	1 шт.

© Siemens, 2019

Базовые компоновки до 630 А

	Описание	Присоединения	Стандарт	DT	Номер для заказа www.siemens.com/product?номер для заказа	PU (UNIT, SET, M)	PS / P. unit
 8US1923-1AA01	**Опора сборных шин N/PE 6 × 6 мм 12, 15, 20, 25, 30 × 5, 10 мм** 1-полюсная, для медных шин, монтаж на 3-полюсных держателях сборных шин 8US1923-2AA01 или отдельная установка	PE/N	UL508	2	**8US1923-1AA01**	1	1 шт.
 8US1923-3UA01	**Концевой и промежуточный держатель для плоских медных шин 5 × 20 мм, 10 × 20 мм, 10 × 30 мм** 3-полюсный, с внутренним креплением	L1–L3	UL 508[1)]	2	**8US1923-3UA01**	1	10 шт.
 8US1922-1AC00	③ **Концевая крышка** Для закрытия открытых концов сборных шин • для 8US1923-2AA01, 3AA01 и 3UA01	L1–L3	UL 508	2	**8US1922-1AC00**	1	10 шт.

[1)] Только вместе с панелью основания 8US1922-2UA01

Крышки, держатели крышек для пустых участков, медные сборные шины и соединители сборных шин

	Описание	Длина	Ширина	Глубина	Стандарт	DT	Номер для заказа www.siemens.com/product?номер для заказа	PU (UNIT, SET, M)	PS / P. unit
		мм	мм	мм					
	④ **Защитные кожухи для сборных шин**								
 8US1922-2CA00	12 × 5 мм	1000	15	10		2	**8US1922-2CA00**	1	10 шт.
 8US1922-2AA00	15 × 5 мм, 20 × 5 мм, 25 × 5 мм, 30 × 5 мм	1000	40	9	UL 508	2	**8US1922-2AA00**	1	10 шт.
	12 × 10 мм, 15 × 10 мм, 20 × 10 мм, 25 × 10 мм, 30 × 10 мм	1000	40	14	UL 508	2	**8US1922-2BA00**	1	10 шт.
 8US1922-2EA0.	⑤ **Держатели крышек для пустых участков**								
	Крепление на сборной шине глубиной 32 мм (2 шт. на один пустой участок)				UL 508	2	**8US1922-2EA00**	1	4 шт.
	Крепление на сборной шине глубиной 107 мм (2 шт. на один пустой участок)				UL 508	2	**8US1922-2EA01**	1	8 шт.
 8US1922-2EB00	⑥ **Крышка для пустых участков** Крепление на держателях крышки для пустых участков 8US1922-2EA.. высота 195 мм, глубина 63 мм, длина 700 мм				UL 508	2	**8US1922-2EB00**	1	2 шт.

Количество в заказе должно быть равно или кратно минимальной партии (PS / P. unit)
Рекомендованные цены, возможны надбавки при увеличении стоимости металлов

© Siemens, 2019

	Описание	Длина	Сечение	Стандарт	DT	Номер для заказа www.siemens.com/product?номер для заказа	PU (UNIT, SET, M)	PS / P. unit
		мм	мм^2					
8US1922-2UA01	**Панель основания**							
	Для 3-полюсных систем, ширина 240 мм	1100	--	UL 508	2	**8US1922-2UA01**	1	2 шт.
	① **Медные шины (плоские, без покрытия)**							
	Медные шины для универсального применения							
	• 12 × 5 мм, сила тока 200 А	2400	60	EN 12167	15	**8WC5123**	1	1 шт.
	• 15 × 5 мм, сила тока 250 А	2400	75	EN 12167	15	**8WC5121**	1	1 шт.
	• 20 × 5 мм, сила тока 320 А	2400	100	EN 12167	15	**8WC5126**	1	1 шт.
	• 25 × 5 мм, сила тока 400 А	1100	125	EN 12167	15	**8WC5031-1AA00**	1	1 шт.
	• 25 × 5 мм, сила тока 400 А	2400	125	EN 12167	15	**8WC5131**	1	1 шт.
	• 30 × 5 мм, сила тока 447 А	1100	150	EN 12167	15	**8WC5033-1AA00**	1	1 шт.
	• 30 × 5 мм, сила тока 447 А	2400	150	EN 12167	15	**8WC5133**	1	1 шт.
	• 20 × 10 мм, сила тока 520 А	2400	200	EN 12167	15	**8WC5128**	1	1 шт.
	• 30 × 10 мм, сила тока 630 А	2400	300	EN 12167	15	**8WC5134**	1	1 шт.
	① **Медные шины, оцинкованные**							
	• 12 × 5 мм, сила тока 200 А	2000	60	EN 12167	15	**8WC5051**	1	1 шт.
	• 15 × 5 мм, сила тока 250 А	2000	75	EN 12167	15	**8WC5052**	1	1 шт.
	• 20 × 5 мм, сила тока 320 А	2000	100	EN 12167	15	**8WC5053**	1	1 шт.
	• 25 × 5 мм, сила тока 400 А	2000	125	EN 12167	15	**8WC5054**	1	1 шт.
	• 30 × 5 мм, сила тока 447 А	2000	150	EN 12167	15	**8WC5055**	1	1 шт.
	• 20 × 10 мм, сила тока 520 А	2000	200	EN 12167	15	**8WC5063**	1	1 шт.
	• 30 × 10 мм, сила тока 630 А	2000	300	EN 12167	15	**8WC5065**	1	1 шт.
	Другие медные шины см. главу «Распределительные устройства/ Конечное РУ»							
 8JK320	**Удлинительная клемма**	--	--	--	10	**8JK3201**	1	10 компл.
	Для сборных шин 12 × 5 мм, момент затяжки 6,0 Нм (сборная шина не входит в комплект поставки, 1 комплект = 2 шт.)							
	Соединители сборных шин							
 8US1921-2BE00	Для плоских шин (макс. 630 А)							
	20 × 5 мм, 20 × 10 мм, 25 × 5 мм, 25 × 10 мм, 30 × 5 мм, 30 × 10 мм	40	--	--	2	**8US1921-2BE00**	1	6 шт.
 8US1921-2BF00	Для плоских шин (макс. 630 А)							
	12 × 5 мм, 12 × 10 мм, 15 × 5 мм, 15 × 10 мм, 20 × 5 мм, 20 × 10 мм	55	--	--	2	**8US1921-2BF00**	1	12 шт.

11

© Siemens, 2019

Обзор

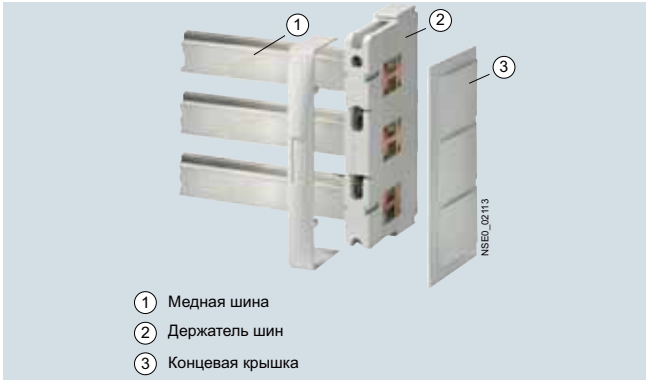

Система сборных шин 60 мм: базовая компоновка до 1600 A

Данные для выбора и заказа

	Описание	Стандарт	DT	Номер для заказа www.siemens.com/product?номер для заказа	PU (UNIT, SET, M)	PS / P. unit
 8US1943-3AA00	**Держатель сборных шин** 3-полюсный, L1–L3 для специального двутаврового профиля Концевые и промежуточные держатели с крышками для шин, защищающими от прикосновения пальцем (1 упак. = 2 держателя сборных шин + концевые крышки для защиты от прикосновения пальцем)	UL 508	2	**8US1943-3AA00**	1	1 шт.
 8US1948-2AA00	**Медная шина (длина около 2,4 м, оцинкованная)** Специальный двутавровый профиль до 1600 A, сечение 720 мм^2		2	**8US1948-2AA00**	1	1 шт.
 8US1948-2AA00	**Защитный кожух** Для медных шин, длина 1000 мм		2	**8US1922-2DA00**	1	5 шт.
 8US1941-2BF01	**Соединитель сборных шин** Для специального/двутаврового профиля до 1600 A		5	**8US1941-2BF01**	1	6 шт.
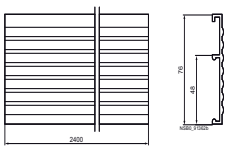 8US1922-1JA00	**Защитная панель, глухая** Ширина 76 мм, длина 2400 мм Для дополнительной боковой защиты от прикосновения вверху и внизу		15	**8US1922-1JA00**	1	1 шт.
 8US1922-2EA0.	**Держатели крышек (для пустых участков)** Крепление на сборной шине Глубина 32 мм (2 шт. на один пустой участок)	UL 508	2	**8US1922-2EA00**	1	4 шт.
	Крепление на сборной шине Глубина 107 мм (2 шт. на один пустой участок)	UL 508	2	**8US1922-2EA01**	1	8 шт.
 8US1922-2EB00	**Крышка для пустых участков** Крепление на держателях крышки для пустых участков 8US1922-2EA.. высота 195 мм, глубина 63 мм, длина 700 мм	UL 508	2	**8US1922-2EB00**	1	2 шт.

Количество в заказе должно быть равно или кратно минимальной партии (PS / P. unit)
Рекомендованные цены, возможны надбавки при увеличении стоимости металлов

© Siemens, 2019

Обзор

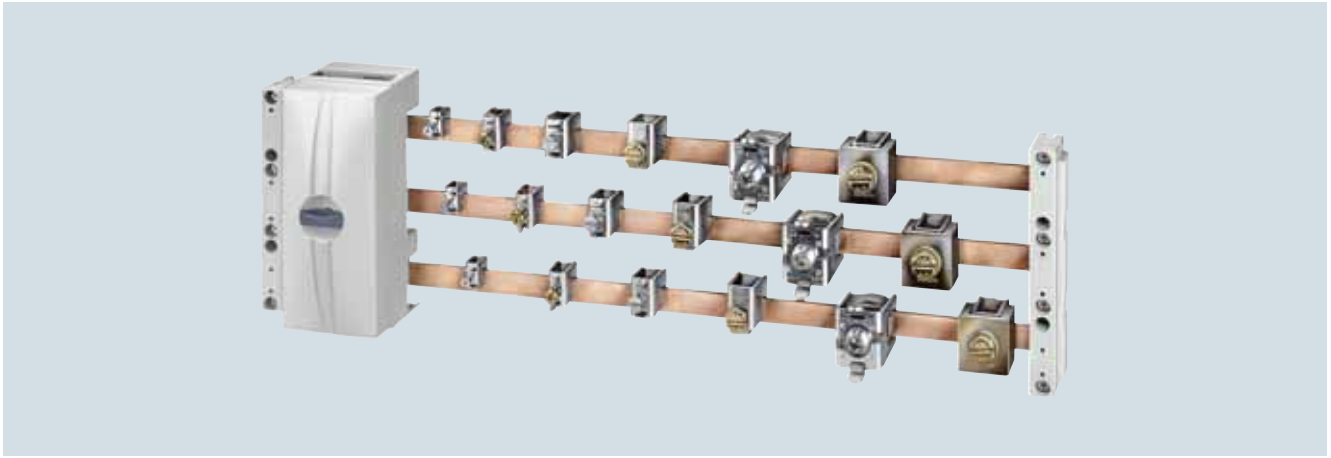

Система сборных шин 60 мм: клеммы и крышки для ввода питания и устройства подключения

Данные для выбора и заказа

	Описание	Длина	Ширина	Ток, не более	Сечение проводников	Стандарт	DT	Номер для заказа www.siemens.com/product?номер для заказа	PU (UNIT, SET, M)	PS / P. unit
		мм	мм	A	мм^2					
 8US1921-1AA00	**Вводы питания**									
	Клеммный блок с крышкой									
	• 3-полюсные	200	20	80	1,5...16	UL 508	2	**5SH3538**	1	5 шт.
	• 3-полюсные	200	54	300	6...50	UL 508	2	**8US1921-1BA00**	1	1 шт.
	• 3-полюсные	200	81	400	35...120	UL 508	2	**8US1921-1AA00**	1	1 шт.
 8US1200-0AA00	**Модуль отвода для PE/N**									
	Модуль подключения 4-го полюса (PE/N) до 16 мм, устанавливается на переходнике или держателе устройств	242	18	--	--	--	2	**8US1200-0AA00**	1	1 шт.
 5SH3535	**Клеммный блок SR60**									
	3-полюсный с крышкой, подходит для алюминиевых проводников (показан без крышки)			560	150...300	--	2	**5SH3535**	1	1 шт.
 8US1941-2AA03	**Комплект присоединительных клемм**									
	3-полюсный, без крышки, для круглых проводников, подходит для алюминиевых проводников			560	95...300	UL 508	2	**8US1941-2AA03**	1	1 шт.

11

© Siemens, 2019

Вводы питания и устройства подключения

	Описание	Ток, не более	Сечение проводников мм²	Стандарт	DT	Номер для заказа www.siemens.com/product?номер для заказа	PU (UNIT, SET, M)	PS / P. unit
 8US1941-2AA04	**Комплект присоединительных клемм**							
	3-полюсные без крышки для плоских шин до 32 × 20 мм	800	--	UL 508	2	**8US1941-2AA04**	1	1 шт.
 8US1922-1GC00	Крышка для комплекта присоединительных клемм 8US1941-2AA03/04	--	--	--	2	**8US1922-1GC00**	1	1 шт.
	Присоединительные клеммы для круглых проводников							
 Присоединительные клеммы	**Толщина шин 5 мм**[1] 12 × 5 мм, 15 × 5 мм, 20 × 5 мм, 25 × 5 мм, 30 × 5 мм							
		180	1,5...16		2	**8US1921-2AA00**	100	100 шт.
		270	4...35		2	**8US1921-2AB00**	100	50 шт.
		400	16...70		2	**8US1921-2AD00**	1	50 шт.
		440	16...120		2	**8US1921-2AC00**	1	50 шт.
		180	1,5...16		2	**8US1921-2AA01**	1	15 шт.
		270	4...35		2	**8US1921-2AB01**	1	15 шт.
		400	16...70		2	**8US1921-2AD01**	1	15 шт.
		440	16...120		2	**8US1921-2AC01**	1	15 шт.
 Присоединительные клеммы	**Толщина шин 10 мм** 12 × 10 мм,[1] 15 × 10 мм,[1] 20 × 10 мм, 25 × 10 мм, 30 × 10 мм							
		180	1,5...16		2	**8US1921-2BA00**	1	100 шт.
		270	4...35		2	**8US1921-2BB00**	1	50 шт.
		400	16...70		2	**8US1921-2BD00**	1	50 шт.
		440	16...120		2	**8US1921-2BC00**	1	50 шт.
		180	1,5...16		2	**8US1921-2BA01**	1	15 шт.
		270	4...35		2	**8US1921-2BB01**	1	15 шт.
		400	16...70		2	**8US1921-2BD01**	1	15 шт.
		440	16...120		2	**8US1921-2BC01**	1	15 шт.
 8US1941-2AA01	20 × 5 мм, 25 × 5 мм, 30 × 5 мм	500	95...185		2	**8US1941-2AA01**	1	6 шт.
 8US1941-2AA02		600	95...300		2	**8US1941-2AA02**	1	3 шт.

[1] Не применяются со специальным профилем до 1600 А

Количество в заказе должно быть равно или кратно минимальной партии (PS / P. unit)
Рекомендованные цены, возможны надбавки при увеличении стоимости металлов

© Siemens, 2019

	Описание	Ток, не более	Сечение проводников мм^2	Стандарт	DT	Номер для заказа www.siemens.com/product?номер для заказа	PU (UNIT, SET, M)	PS / P. unit
	Крышки для присоединительных клемм для круглых проводников (крепление на сборных шинах)							
 8US1922-1GA00	Для присоединительных клемм до 120 мм^2 Длина 200 мм, ширина 84 мм		--	--	2	**8US1922-1GA00**	1	10 шт.
	Для присоединительных клемм до 300 мм^2 [1] Длина 200 мм, ширина 270 мм		--	--	2	**8US1922-1GA02**	1	1 шт.
	Присоединительные клеммы							
 8US1941-2AC00	Для кабельных наконечников до 240 мм^2, толщина шин 10 мм (болты с резьбой M10)	630	--	--	2	**8US1941-2AC00**	1	6 шт.
 8US1941-2BB00	Для медных шин или пластинчатых проводников 20 × 5 мм, 20 × 10 мм, 25 × 5 мм, 25 × 10 мм, 30 × 5 мм, 30 × 10 мм	750	--	--	2	**8US1941-2BB00**	1	6 шт.
 8US1941-2BA00	Для 2 × 40 × 10 мм, для двутавровых медных шин профиль 30 × 10 мм для плоских шин до 40 × 25 мм	1250	--	--	2	**8US1941-2BA00**	1	3 шт.

[1] Только для 20 × 5 мм, 20 × 10 мм, 25 × 5 мм, 25 × 10 мм, 30 × 5 мм и 30 × 10 мм

11

© Siemens, 2019

Обзор

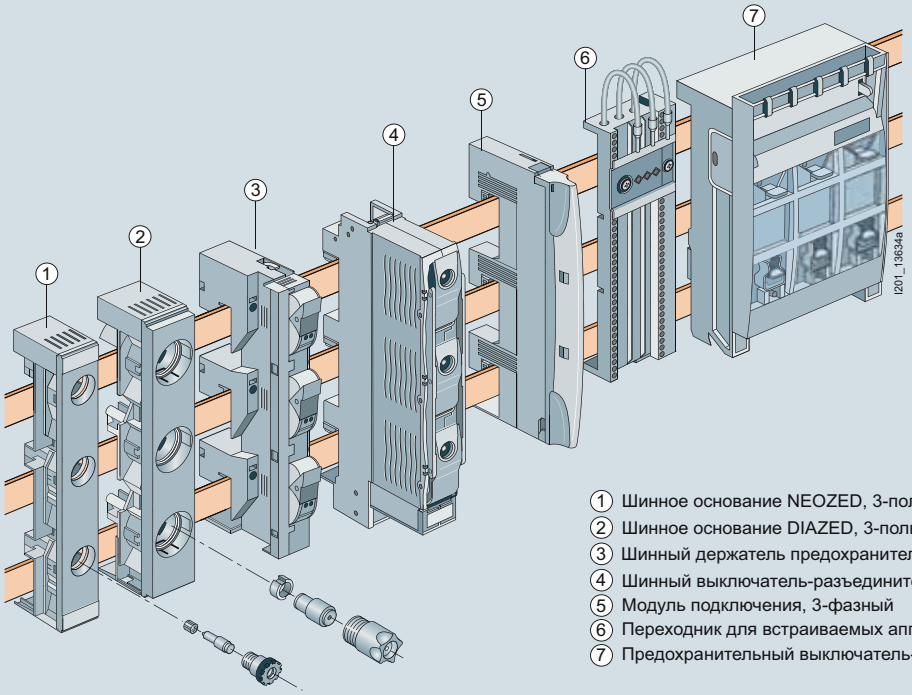

1. Шинное основание NEOZED, 3-полюсное
2. Шинное основание DIAZED, 3-полюсное
3. Шинный держатель предохранителей SR60, 3-полюсный
4. Шинный выключатель-разъединитель NEOZED, 3-полюсный
5. Модуль подключения, 3-фазный
6. Переходник для встраиваемых аппаратов в соответствии с DIN 43880
7. Предохранительный выключатель-разъединитель LV HRC

Компоненты для установки NEOZED и DIAZED

Пригодные для установки на шины компоненты, такие как шинные основания NEOZED и DIAZED, переходники для монтируемых аппаратов, предохранительные выключатели-разъединители и шинные выключатели-разъединители NEOZED, выполнены из армированного стекловолокном термопластичного полиэстера. Этот материал обеспечивает требуемые механические, химические и электрические характеристики.

Эффективное распределение электроэнергии до 630 А.
Монтаж системы сборных шин SR60 можно выполнить различным образом:

1. Монтаж в распределительных шкафах

Держатели сборных шин устанавливаются на вертикальные стойки. После монтажа и подключения встраиваемых компонентов защитная крышка (крышка ячейки) будет защищать от случайного прикосновения к токоведущим частям.

2. Монтаж в промышленном шкафу управления

Необходимость обеспечения полной защиты от прикосновения привела к появлению новых решений: монтируемые компоненты, такие как шинные основания для предохранителей, оснащены встроенной защитой от прикосновения сзади, что позволяет использовать для них недорогие варианты общей защиты.

Раньше для этого предлагались на выбор два решения, которые теперь можно заменить новой технологией: защита от прикосновения с помощью поддона основания и подходящих угловых профилей или защита от прикосновения с помощью защитных панелей.

В целом это означает повышение эффективности и снижение затрат для производителей комплектных устройств.

Доступные для заказа держатели предохранителей, предохранительные выключатели-разъединители, выключатели-разъединители с предохранителями и модули подключения 16 мм² с присоединительными клеммами без винтов обеспечивают пользователю максимум безопасности и удобства.

Системы предохранителей класса CC и класса J

Плавкие вставки класса CC и класса J в соответствии со стандартами UL и CSA используются для branch circuit protection (защита конечной цепи) и в feeder circuit (питающая линия). Для различных вариантов применения доступны различные характеристики.

Держатели предохранителей класса CC и класса J на 30 и 60 А — это модульные встраиваемые устройства в одно-, двух- и трехполюсном исполнении, предназначенные для крепления на стандартную DIN-рейку. Для предохранителей класса CC также предлагается трехполюсное устройство для монтажа на систему сборных шин 60 мм.

Держатели предохранителей класса J на 100, 200, 400 А имеют варианты исполнения как для крепления на монтажной панели, так и для прямого монтажа на систему сборных шин 60 мм.

Для плавких вставок класса J на 500 и 600 А держатели предохранителей пока в ассортименте отсутствуют. При желании эти плавкие вставки могут быть установлены прямо на сборные шины.

Держатели цилиндрических предохранителей типоразмера 10 × 38 и американских предохранителей класса CC и класса J позволяют использовать их при комплектовании распределительных устройств в разных странах. Кроме них, компания «Сименс» предлагает широкий ассортимент компонентов, одобренных UL, для компоновки распределительных устройств в соответствии с UL 508 A.

Преимущества:

- Для производителей распределительных устройств и оборудования, которые экспортируют свою продукцию в США и Канаду.
- Более простая процедура экспорта благодаря наличию одобрений UL и CSA.
- Держатели предохранителей имеют современную конструкцию с защитой от прикосновения согласно BGV A3, что обеспечивает безопасность при монтаже.
- Держатели предохранителей до 200 А позволяют заменять предохранители в обесточенном состоянии.
- Эффективное распределение электроэнергии благодаря монтажу устройств на системе сборных шин 60 мм.

Дополнительная информация

Дополнительная информация см. главу «Системы предохранителей».

Количество в заказе должно быть равно или кратно минимальной партии (PS / P. unit)
Рекомендованные цены, возможны надбавки при увеличении стоимости металлов

© Siemens, 2019

Планировочные размеры

	Ширина мм	Ширина MW
Шинное основание NEOZED D02		
Крышка	27	1,5
Крышка с увеличенной шириной	36	2,0
Крышка с двойной шириной	54	3,0
Шинное основание DIAZED DII		
Крышка	42	2,3
Шинное основание DIAZED DIII		
Крышка	57	3,2
Шинный выключатель-разъединитель NEOZED	27	1,5
Предохранительный выключатель-разъединитель LV HRC типоразмер 00	108	6
Шинный держатель предохранителей	27	1,5
Шинный держатель предохранителей класса J		
100 A	106	5,9
200 B	184	10,2
400 B	256	14,2

Преимущества

- Прямое электрическое соединение коммутационных и других электрических аппаратов, подходящих для установки на шину, с медными сборными шинами уменьшает размеры распределительных ячеек и время монтажа.
- По сравнению с обычными установками резко снижаются переходные сопротивления подключений. Это предотвращает нежелательный нагрев.
- Новые встраиваемые компоненты обеспечивают высокий уровень защиты от прикосновения без использования необходимых ранее защитных панелей.
- Применение в разных странах благодаря компонентам, одобренным UL.
- Повышение эффективности и безопасности благодаря безвинтовым присоединительным клеммам.

© Siemens, 2019

Технические характеристики

Шинные основания

		Шинные основания NEOZED SR60		Шинные основания DIAZED SR60	
		5SG6202 5SG6206 5SG6207		5SF6014 5SF6015 5SF6020	5SF6214 5SF6215 5SF6220
		D01	D02	DII	DIII
Стандарты		IEC 60269-3, DIN VDE 0636-3			
Номинальное напряжение	В AC В DC	400 250		500 --	690 600
Номинальная частота	Гц	50			
Номинальный ток	А	16 (с удерживающей пружиной 5SH5400)	63	25	63
Номинальный условный ток короткого замыкания	кА AC кА DC	50 8		50 8	
Для плавких вставок с потерями мощности на фазу	Вт	2,5	5,5	4	7
Расстояние между центрами шин	мм	60		60	
Рамочные зажимы для подключения проводников	мм^2	1,5...10 (ок)		1,5...10 (ок)	
	мм^2	1,5...25 (тонкопроволочные)		1,5...35 (тонкопроволочные)	
	мм^2	1,5...25 (тонкопроволочные с каб. наконечником)		1,5...35 (тонкопроволочные с каб. наконечником)	
Момент затяжки	Нм	3		4	
Материал		Теплостойкий мин. до 125 °C, самозатухающий согласно UL 94, стойкость к пробою CTI 600		Теплостойкий мин. до 125 °C, самозатухающий согласно UL 94, стойкость к пробою мин. CTI 225	

Шинные держатели предохранителей

		3NW7431	3NW7431-0HG
Стандарты		IEC 60269-2, IEC 60947-3 UL 512, CSA C22.2	UL 512, CSA C22.2
Одобрения		U, CSA	UL, CSA
Типоразмер		10 × 38	Класс CC
Номинальная частота	Гц	50/60	
Макс. номинальное напряжение U_e • IEC/EN • UL/CSA	 В AC В AC	 690 600	 -- 600
Макс. номинальный ток I_e (При использовании нескольких расположенных рядом устройств учитывать коэффициент номинальной нагрузки в соответствии EN 60439-1 (VDE 0660-500), табл. 1.) • IEC/EN • UL/CSA	 А А	 32 30	 -- 30
Категории применения • IEC/EN • UL/CSA		 AC-22B (500 В) AC-21B (690 В, 30 А) Применимы только в качестве держателей предохранителей	
Номинальный условный ток короткого замыкания (типовые испытания с плавкими вставками, категория применения gG) • IEC/EN • UL/CSA	 кА кА	 100 (400 В, 500 В, 690 В) 50 (600 В)	 -- 200
Для плавких вставок с потерями мощности на фазу	Вт	3	--
Безвинтовые клеммы • IEC/EN • UL/CSA	 мм^2 AWG	 Медь 1,5...6 (тонкопроволочные) 16...10 (многопроволочные)	

Количество в заказе должно быть равно или кратно минимальной партии (PS / P. unit)
Рекомендованные цены, возможны надбавки при увеличении стоимости металлов

© Siemens, 2019

Шинные выключатели-разъединители с предохранителями

		5SG7230	5SG7234-1 5SG7234-2
Стандарты		HD 60269-3 (VDE 0636-3), IEC 60269-3, EN 60947-3 (VDE 0660-107), IEC 60947-3	
Одобрения		VDE, EAC	
Типоразмер		D02 (D01)	D02
Номинальная частота	Гц	50/60	50/60
Номинальное напряжение U_e	В AC В DC	400 110	400
Номинальное напряжение изоляции U_i	В	800	500
Номинальное импульсное выдерживаемое напряжение U_{imp}	кВ	6	6
Номинальный ток I_e	А	63[1)]	63[2)]
Категории применения (типовые испытания исполнения с 3-полюсной коммутацией)		AC-23A (400 В) DC-21B (48 В), 1 полюс DC-21B (110 В), 2 полюса	AC-22 B (400 В)
Рамочные зажимы для подключения проводников	$мм^2$ $мм^2$ $мм^2$	Медь 1,5...6 (ок) Медь 1,5...16 (тонкопроволочные) Медь 1,5...16 (тонкопроволочные с каб. наконечником)	Медь 1,5...6 (ок) Медь 1,5...16 (тонкопроволочные) Медь 1,5...16 (тонкопроволочные с каб. наконечником)
Сигнальный выключатель для индикации коммутационного положения		1 переключающий контакт	Светодиодный указатель срабатывания (5SG7234-2)
Ввод кабелей		Снизу	Сбоку (справа)
Толщина сборных шин	мм	с помощью универсального монтажного кронштейна для 5, 10 мм	
Номинальный условный ток короткого замыкания (типовые испытания с плавкими вставками категории применения gG)	кА AC кА DC	50 8	50
Допустимые потери мощности плавких вставок на фазу При эксплуатации одиночного устройства без боковых модулей или при эксплуатации группы устройств с боковыми модулями	Вт	5,5	5,5
Материал		Теплостойкий мин. до 125 °C, самозатухающий согласно UL 94, стойкость к пробою мин. CTI 125	Теплостойкий мин. до 120 °C самозатухающий согласно UL 94 стойкость к пробою мин. CTI 200

1) При длительной нагрузке более 35 А рекомендуется использовать боковой модуль 5SH5526. Соблюдать требования стандарта DIN EN 60439-1, табл. 1.

2) При длительной нагрузке более 35 А рекомендуется использовать боковой модуль 5SH5533. Соблюдать требования стандарта DIN EN 60439-1, табл. 1.

11

Данные для выбора и заказа

	Типоразмер	Номинальный ток A	Номинальное напряжение B	Ширина MW/мм	DT	Номер для заказа www.siemens.com/product?номер для заказа	PU (UNIT, SET, M)	PS / P. unit
	**Шинные основания NEOZED SR60 с защитой от прикосновения, 3P** Для сборных шин 5/10 мм							
	Ширина 27 мм							
	D02	63	400	1,5	2	**5SG6206**	1	4 шт.
	Ширина 36 мм							
	D02	63	400	2	2	**5SG6207**	1	4 шт.
	**Шинные основания NEOZED SR60, 3P, стандартное исполнение** Для сборных шин 5/10 мм							
	D02	63	400	1,5	2	**5SG6202**	1	4 шт.

© Siemens, 2019

Компоненты для установки

	Типоразмер	Номинальный ток A	Номинальное напряжение B	Ширина MW/мм	DT	Номер для заказа www.siemens.com/product?номер для заказа	PU (UNIT, SET, M)	PS / P. unit
	**Крышки NEOZED SR60 для стандартного исполнения**							
	D02			1,5	2	**5SH5241**	1	4 шт.
	D02, с увеличенной шириной			2	2	**5SH5242**	1	4 шт.
	D02, с двойной шириной			3	2	**5SH5243**	1	4 шт.
	Шинные основания DIAZED SR60 с защитой от прикосновения, 3P							
	Для использования винтовых переходников DIAZED							
	DII	25	500	2,3	2	**5SF6020**	1	4 шт.
	DIII	63	500 В AC/DC (в соотв. с DIN VDE 0636-3 также 690 В AC / 600 В DC)	3,2	2	**5SF6220**	1	4 шт.
	**Шинные основания DIAZED SR60, 3P, стандартное исполнение**							
	Для использования винтовых переходников DIAZED							
	DII	25	500	2,3	2	**5SF6015**	1	2 шт.
	DIII	63	500 В AC/DC (в соотв. с DIN VDE 0636-3 также 690 В AC / 600 В DC)	3,2	2	**5SF6215**	1	2 шт.
	**Крышки DIAZED SR60 для стандартного исполнения**							
	DII			2,3	2	**5SH2042**	1	2 шт.
	DIII			3,2	2	**5SH2242**	1	2 шт.
	**Шинные держатели предохранителей SR60, 3P**							
	Для сборных шин 5/10 мм с безвинтовыми клеммами							
	Для цилиндрических предохранителей 10 × 38 мм U, S							
	--	30	690	1,5	2	**3NW7431**	1	1 шт.
	Для предохранителей UL класса CC u, s							
	--	30	600	1,5	2	**3NW7431-0HG**	1	1 шт.
	Резьбовые колпачки NEOZED, калибровочные втулки NEOZED и плавкие вставки NEOZED см. главу «Системы предохранителей», «Система предохранителей NEOZED»							

Количество в заказе должно быть равно или кратно минимальной партии (PS / P. unit)
Рекомендованные цены, возможны надбавки при увеличении стоимости металлов

© Siemens, 2019

	Типораз-мер	Номинальный ток A	Номинальное напряже-ние B	Ширина MW/ мм	DT	Номер для заказа www.siemens.com/product?номер для заказа	PU (UNIT, SET, M)	PS / P. unit
	**Шинные выключатели-разъединители NEOZED SR60, 3P** Для сборных шин 5/10 мм							
	D02	63*	400	1,5	2	**5SG7230**	1	1 шт.
	*При нагрузке от 35 А использовать боковой модуль 5SH5526.							
	**Шинные выключатели-разъединители NEOZED SR60, 3P** NEW Для сборных шин 5/10 мм, с безвинтовыми клеммами							
	• Без светодиодного указателя срабатывания							
	D02	63*	400	1,5	5	**5SG7234-1**	1	1 шт.
	• Со светодиодным указателем срабатывания							
	D02	63*	400	1,5	5	**5SG7234-2**	1	1 шт.
	*При нагрузке от 35 А использовать боковой модуль 5SH5526.							
	**Шинные держатели предохранителей класса J, 3P** NEW Для сборных шин 5/10 мм, UL, CSA, cURus							
		100	600	106	10	**3NW7431-6HG**	1	1 шт.
		200	600	184	10	**3NW7431-7HG**	1	1 шт.
		400	600	256	10	**3NW7431-8HG**	1	1 шт.

Плавкие вставки класса J и дополнительная информация о держателях предохранителей класса J: см. главу «Системы предохранителей»

Прочие принадлежности

	Исполнение	Ширина MW	DT	Номер для заказа www.siemens.com/product?номер для заказа	PU (UNIT, SET, M)	PS / P. unit
 5SH5525	**Вспомогательный контакт для сигнализации коммутационного положения шинных выключателей-разъединителей NEOZED SR60 (5SG7230)**					
	1 переключающий контакт	0,5	2	**5SH5525**	1	1 шт.
 5SH5526	**Боковой модуль** Для улучшенного теплоотвода при нагрузке от 35 А для шинного выключателя-разъединителя 5SG7230					
		0,5	2	**5SH5526**	1	5 шт.
5SH5533	**Боковой модуль** NEW Для улучшенного теплоотвода при нагрузке от 35 А для шинного выключателя-разъединителя 5SG7 234-1 и -2					
		0,5	5	**5SH5533**	1	5 шт.
 5SH5527	**Редуктор** Для плавких вставок NEOZED D01 в шинном выключателе-разъединителе SR60	--	2	**5SH5527**	1	10 шт.

© Siemens, 2019

Обзор

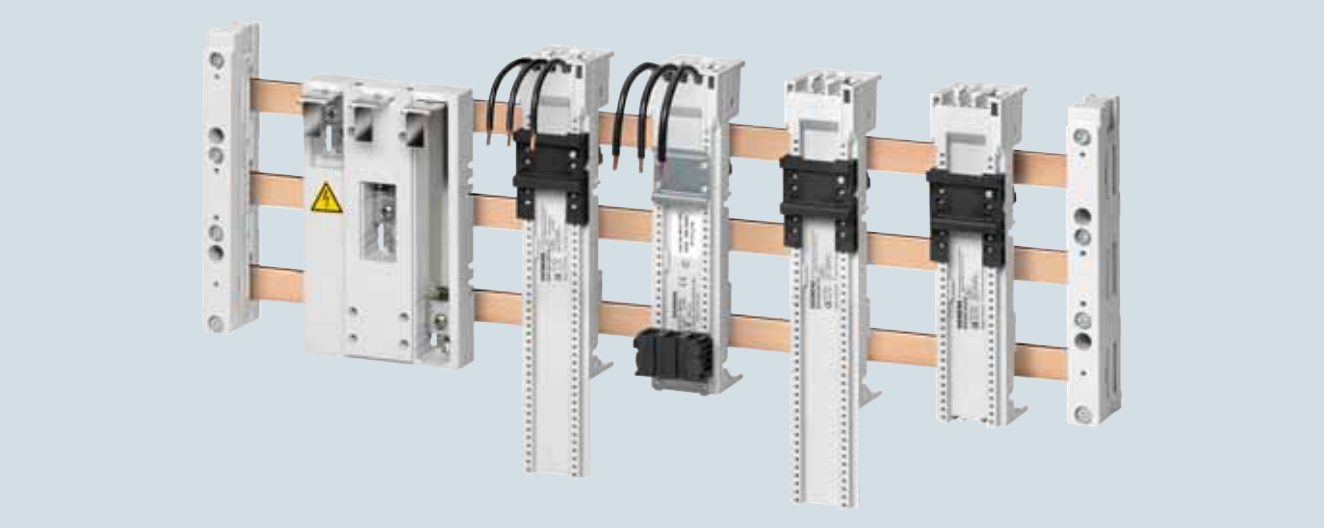

Система сборных шин 60 мм: переходники и держатели устройств

Все переходники и держатели устройств рассчитаны на эксплуатацию с медными шинами в соответствии с DIN 46433, шириной от 12 до 30 мм, толщиной 5 и 10 мм, а также со специальным профилем для тока до 1600 A.

Данные для выбора и заказа

Для пусковых сборок SIRIUS 3RV2/3RT2

Приваренные соединительные кабели, теплостойкость до 150 °C

	Переходники устройств для	Число монтажных реек (35 мм)	Переходник		Соединительный кабель				Стандарт	DT	Номер для заказа www.siemens.com/product?номер для заказа	PU (UNIT, SET, M)	PS / P. unit
			Длина	Ширина	Сечение	Температура, макс.	Ном. ток	Ном. напряжение					
			мм	мм	AWG	°C	A	B					
	Для устройств типоразмера S00 с винтовыми клеммами												
 Держатель устройств с 3RA2120	Автоматический выключатель	1	200	45	12	150	25	690 600[1)]	UL 508	2	**8US1251-5DS10**	1	1 шт.
	Прямой пускатель	1	200	45	12	150	25	690 600[1)]	UL 508	2	**8US1251-5DS10**	1	1 шт.
		1	260	45	12	150	25	690 600[1)]	UL 508	2	**8US1251-5DT10**	1	1 шт.
	Реверсивный пускатель	1	200	45	12	150	25	690 600[1)]	UL 508	2	**8US1251-5DS10**	1	1 шт.
	+										+		
	Держатель устройств	1	200	45	--	--	--	--	UL 508	2	**8US1250-5AS10**	1	1 шт.
	Для устройств типоразмера S00 с винтовыми клеммами												
 Держатель устройств с 3RA2120	Автоматический выключатель	1	200	45	12	150	25	690 600[1)]	UL 508	2	**8US1251-5DS11**	1	1 шт.
	Автоматический выключатель	1	260	45	12	150	25	690 600[1)]	UL 508	2	**8US1251-5DT11**	1	1 шт.
	Прямой пускатель	1	260	45	12	150	25	690 600[1)]	UL 508	2	**8US1251-5DT11**	1	1 шт.
	Реверсивный пускатель	1	260	45	12	150	25	690 600[1)]	UL 508	2	**8US1251-5DT11**	1	1 шт.
	+										+		
	Держатель устройств	1	260	45	--	--	--	--	UL 508	2	**8US1250-5AT10**	1	1 шт.

[1)] Значение для UL 508.

Количество в заказе должно быть равно или кратно минимальной партии (PS / P. unit)
Рекомендованные цены, возможны надбавки при увеличении стоимости металлов

© Siemens, 2019

	Переходники устройств для	Число монтажных реек (35 мм)	Переходник		Соединительный кабель				Стандарт	DT	Номер для заказа www.siemens.com/product?номер для заказа	PU (UNIT, SET, M)	PS / P. unit
			Длина	Ширина	Сечение	Температура, макс.	Ном. ток	Ном. напряжение					
			мм	мм	AWG	°C	A	В					
	Для устройств типоразмера S0 с винтовыми клеммами												
 Держатель устройств с 3RA2220	Автоматический выключатель	1	200	45	12	150	25	690 600[1)]	UL 508	2	**8US1251-5DS10**	1	1 шт.
	Автоматический выключатель NEW	1	200	45	10	150	32	690 600[1)]	UL 508	3	**8US1251-5NS10**	1	1 шт.
	Автоматический выключатель	1	260	45	10	150	32	690 600[1)]	UL 508	2	**8US1251-5NT10**	1	1 шт.
	Прямой пускатель	1	260	45	10	150	32	690 600[1)]	UL 508	2	**8US1251-5NT10**	1	1 шт.
	Реверсивный пускатель	1	260	45	10	150	32	690 600[1)]	UL 508	2	**8US1251-5NT10**	1	1 шт.
	+										+		
	Держатель устройств	1	260	45	--	--	--	--	UL 508	2	**8US1250-5AT10**	1	1 шт.
	Для устройств типоразмера S0 с пружинными клеммами												
 Держатель устройств с 3RA2220	Автоматический выключатель NEW	1	200	45	10	150	32	690 600[1)]	UL 508	5	**8US1251-5NS11**	1	1 шт.
	Автоматический выключатель	1	260	45	10	150	32	690 600[1)]	UL 508	2	**8US1251-5NT11**	1	1 шт.
	Прямой пускатель	1	260	45	10	150	32	690 600[1)]	UL 508	2	**8US1251-5NT11**	1	1 шт.
	Реверсивный пускатель	1	260	45	10	150	32	690 600[1)]	UL 508	2	**8US1251-5NT11**	1	1 шт.
	+										+		
	Держатель устройств	1	260	45	--	--	--	--	UL 508	2	**8US1250-5AT10**	1	1 шт.
	Для устройств типоразмера S2												
	Автоматический выключатель	1	200	54	4	150	80	690 600[1)]	UL 508	5	**8US1261-5MS13**	1	1 шт.
	Прямой пускатель	1	260	54	4	150	80	690 600[1)]	UL 508	5	**8US1261-6MT10**	1	1 шт.
	Реверсивный пускатель	1	260	119	4	150	80	690 600[1)]	UL 508	5	**8US1211-6MT10**	1	1 шт.
	Набор для уменьшения вибраций и ударов S2 NEW									5	**8US1998-1DA10**	1	1 шт.

[1)] Значение для UL 508.

© Siemens, 2019

Переходники и держатели устройств

Для пусковых сборок SIRIUS 3RV1/3RT1

	Переходники устройств для	Число монтажных реек (35 мм)	Переходник		Соединительный кабель				Стандарт	DT	Номер для заказа www.siemens.com/product?номер для заказа	PU (UNIT, SET, M)	PS / P. unit
			Длина	Ширина	Сечение	Температура, макс.	Номинальный ток	Номинальное напряжение					
			мм	мм	AWG	°C	A	В					
 Держатель устройств	**Для устройств типоразмера S3 с винтовыми клеммами**												
	Переходники устройств с соединительными кабелями для электрического соединения со сборными шинами, соединительные кабели приварены и выдерживают температуру до 150 °C												
	Автоматический выключатель	--	215	72	4	150	80	600	UL 508	2	**8US1211-4TR00**	1	1 шт.

Боковые модули для переходников устройств

	Описание	Длина	Ширина	DT	Номер для заказа www.siemens.com/product?номер для заказа	PU (UNIT, SET, M)	PS / P. unit
		мм	мм				
	**Боковой модуль**						
	Для увеличения ширины переходников и держателей устройств одинаковой длины	200	9	2	**8US1998-2BJ10**	1	10 шт.

Количество в заказе должно быть равно или кратно минимальной партии (PS / P. unit)
Рекомендованные цены, возможны надбавки при увеличении стоимости металлов

© Siemens, 2019

Для автоматических выключателей и выключателей-разъединителей, монтируемых на сборные шины через переходники

	Переходники устройств для	Переходник		Соединительный кабель			Стандарт	DT	Номер для заказа www.siemens.com/product?номер для заказа	PU (UNIT, SET, M)	PS / P. unit
		Длина	Ширина	Способ	Номинальный ток	Номинальное напряжение					
		мм	мм		A	В					
	Для компактных автоматических выключателей 3VA, 3-полюсных										
 8US1240-5MA00	NGG, HGG, LGG NEW	200	81	Винтовые клеммы, AWG 4	80	600	UL 508	3	**8US1240-5MA00**	1	1 шт.
 8US1211-4SS00	3VA51, NGG, HGG, LGG NEW	200	90	Cu, пластинчатые 6 × 9 × 0,8 мм	125	600	UL 508	3	**8US1211-4SS00**	1	1 шт.
 8US1213-4AU01	3VA10/11	200	77	Шины	144	690		5	**8US1213-4AU01**	1	1 шт.
 8US1213-4AP03	3VA12/20/21/22	240	105	Контактные трубки	250	690		5	**8US1213-4AP03**	1	1 шт.
	3VA52/61/62	240	105	Контактные трубки	250	600	UL 508	5	**8US1213-4AP03**	1	1 шт.
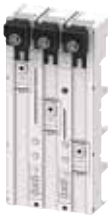 8US1213-4AH04	3VA23, 3VA24	300	140	Контактные трубки	590	690		5	**8US1213-4AH04**	1	1 шт.
	3VA63, 3VA64	300	140	Контактные трубки	600	600	UL 508	5	**8US1213-4AH04**	1	1 шт.
	Для компактных автоматических выключателей 3VL[1], 3-полюсных										
 8US1011-4SL01	3VL1[2]	175	108	Шины	160	690		2	**8US1211-4SL01**	1	1 шт.
	3VL2[2]	175	108	Шины	160	690		2	**8US1211-4SL01**	1	1 шт.
	3VL3[3]	175	108	Шины	250	690		2	**8US1211-4SL00**	1	1 шт.
	3VL1... 3VL4, а также с модулем УЗО[2] см. главу «Компактный автоматический выключатель»	320	184	Болтовые клеммы M10	400	690		2	**8US1210-4AF00** +	1	1 шт.
								2	**8US1927-4AF01**	1	1 шт.
	3VL5	325	184	Контактные трубки	580	690		2	**8US1213-4AF00**	1	1 шт.

Сноски см. следующую стр.

Количество в заказе должно быть равно или кратно минимальной партии (PS / P. unit)
Рекомендованные цены, возможны надбавки при увеличении стоимости металлов

© Siemens, 2019

Переходники и держатели устройств

	Переходники устройств для	Переходник		Соединительный кабель			Стандарт	DT	Номер для заказа www.siemens.com/product?номер для заказа	PU (UNIT, SET, M)	PS / P. unit
		Длина	Ширина	Способ	Номинальный ток	Номинальное напряжение					
		мм	мм		A	В					
	Для компактных автоматических выключателей 3VL UL, 3-полюсных										
 8US1213-4AQ01	VL150X UL CG frame	190	105	Контактные трубки	150	690 600[4]	UL 508	2	**8US1213-4AQ01**	1	1 шт.
	VL150 UL DG frame	190	105	Контактные трубки	150	690 600[4]	UL 508	2	**8US1213-4AQ03**	1	1 шт.
	VL250 UL FG frame	190	105	Контактные трубки	250	690 600[4]	UL 508	2	**8US1213-4AQ03**	1	1 шт.
 8US1213-4AH00	VL400 UL JG frame	296	140	Контактные трубки	400	690 600[4]	UL 508	2	**8US1213-4AH00**	1	1 шт.
	VL400X UL LG frame	296	140	Контактные трубки	540	690 600[4]	UL 508	2	**8US1213-4AH00**	1	1 шт.
	Для выключателей-разъединителей 3KA и 3KL, 3-полюсных										
	3KA52[5] 3KA53[5] 3KL52[5] 3KL53[5]	320	184	Болтовые клеммы M10	630	690		2	**8US1210-4AF00**	1	1 шт.
	3KA55[5] 3KA57[5] 3KA58[5] 3KL55[5] 3KL57[5]	320	250	Болтовые клеммы M10	630	690		2	**8US1210-4AG00**	1	1 шт.
	Для предохранительных выключателей-разъединителей 3NP5, 3-полюсных										
	3NP5060 (NH00)	175	108	Шины	160	690		2	**8US1291-4SB00**	1	1 шт.
	3NP52 3NP53 3NP54[6]	320	250	Болтовые клеммы M10	630	690 600[4]	UL 508	2	**8US1210-4AG00**	1	1 шт.
	Для компактных автоматических выключателей 3VA, 4-полюсных *NEW*										
 8US1313-4AH03	3VA12	270	140	Контактные трубки	250	690		5	**8US1313-4AH03**	1	1 шт.
 8US1313-4AM04	3VA23/24	300	185	Контактные трубки	590	690		5	**8US1313-4AM04**	1	1 шт.

1) Учитывать стойкость системы сборных шин к токам КЗ: устойчивость к токам КЗ > 50 кА по запросу.

2) Применимо только для автоматических выключателей 3VL с рамочными зажимами на стороне источника питания.

3) Только для автоматических выключателей 3VL 250 A, для крепления винтами с метрической резьбой, для плоских клемм.

4) Значение для UL 508.

5) Без соединительных кабелей. Соединительный кабель между переходником и устройством подбирается по номинальному току и изготавливается из круглого проводника, например H07V-R с кабельным наконечником, или плоского проводника для болтовых клемм M10.

6) Без соединительных кабелей. Соединительный кабель между переходником и устройством подбирается по номинальному току и изготавливается из круглого проводника, например H07V-R со снятой изоляцией на обоих концах для туннельных клемм.

Количество в заказе должно быть равно или кратно минимальной партии (PS / P. unit)
Рекомендованные цены, возможны надбавки при увеличении стоимости металлов

© Siemens, 2019

Для компактных пускателей SIRIUS 3RA6 в соответствии с IEC и UL

Приваренные соединительные кабели, теплостойкость до 105 °C

	Переходники устройств для	Число монтажных реек (35 мм)	Переходник Длина	Переходник Ширина	Соединительный кабель Сечение	Соединительный кабель Температура, макс.	Соединительный кабель Номинальный ток	Соединительный кабель Номинальное напряжение	Стандарт	DT	Номер для заказа www.siemens.com/product?номер для заказа	PU (UNIT, SET, M)	PS / P. unit
			мм	мм	AWG	°C	A	B					
 Держатель устройств	**Для типоразмера, подходящего к 3RA61**												
	Прямой пускатель	1	200	45	10	105	32	690	UR, CSA	2	**8US1211-1NS10**	1	1 шт.
 Держатель устройств	**Для типоразмера, подходящего к 3RA62**												
	Реверсивный пускатель	1	200	45	10	105	32	690	UR, CSA	2	**8US1211-1NS10**	1	1 шт.
	+										+		
	Держатель устройств	1	200	45	--	--	--	--	UL 508	2	**8US1250-1AA10**	1	1 шт.

11

© Siemens, 2019

Переходники и держатели устройств

Для универсального монтажа устройств

	Число монтажных реек (35 мм)	Переходник		Соединительный кабель					Стан-дарт	DT	Номер для заказа www.siemens.com/product?номер для заказа	PU (UNIT, SET, M)	PS / P. unit
		Длина	Ширина	Сечение	Температура, макс.	Длина	Номинальный ток	Номинальное напряжение					
		мм	мм	AWG	°C	мм	A	В					
	Для устройств шириной 45 мм												
	Держатели устройств для боковой установки на переходники устройств, без электрического контакта												
 8US1250-1AA10	1	200	45	--	--	--	--	--	UL 508	2	**8US1250-1AA10**	1	1 шт.
 8US1250-5AS10	1	200	45	--	--	--	--	--	UL 508	2	**8US1250-5AS10**	1	1 шт.
 8US1250-5AT10	1	260	45	--	--	--	--	--	UL 508	2	**8US1250-5AT10**	1	1 шт.
	Для устройств шириной 45 и 72 мм												
	Переходники устройств с соединительными кабелями для электрического соединения со сборными шинами, приваренные соединительные кабели, теплостойкость до 150 °C												
 8US1261-5MS13	1	200	45	12	150	167	25	690/600[1]	UL 508	2	**8US1251-5DS11**	1	1 шт.
	1	200	45	12	150	99	25	690/600[1]	UL 508	2	**8US1251-5DS10**	1	1 шт.
	1	200	45	10	105	118	32	690/600[1]	UL 508	2	**8US1211-1NS10**	1	1 шт.
	1 NEW	200	45	10	150	99	32	690/600[1]	UL 508	3	**8US1251-5NS10**	1	1 шт.
	1 NEW	200	45	10	150	167	32	690/600[1]	UL 508	5	**8US1251-5NS11**	1	1 шт.
	1	200	54	4	150	150	80	690/600[1]	UL 508	5	**8US1261-5MS13**	1	1 шт.
 8US1261-6MT10	--	215	72	4	105	210	100	690/600[1]	UL 508	2	**8US1211-4TR00**	1	1 шт.
	1	260	45	12	150	99	25	690/600[1]	UL 508	2	**8US1251-5DT10**	1	1 шт.
	1	260	45	12	150	167	25	690/600[1]	UL 508	2	**8US1251-5DT11**	1	1 шт.
	1	260	45	10	150	99	32	690/600[1]	UL 508	2	**8US1251-5NT10**	1	1 шт.
	1	260	45	10	150	167	32	690/600[1]	UL 508	2	**8US1251-5NT11**	1	1 шт.
	1	260	54	4	150	150	80	690/600[1]	UL 508	5	**8US1261-6MT10**	1	1 шт.
	1	260	119	4	150	150	80	690/600[1]	UL 508	5	**8US1211-6MT10**	1	1 шт.
	Боковой модуль												
	Для увеличения ширины переходников и держателей устройств одинаковой длины												
 8US1998-2BJ10	--	200	9	--	--	--	--	--		2	**8US1998-2BJ10**	1	10 шт.

[1] Значение для UL 508.

Количество в заказе должно быть равно или кратно минимальной партии (PS / P. unit)
Рекомендованные цены, возможны надбавки при увеличении стоимости металлов

© Siemens, 2019

Данные для выбора и заказа

Принадлежности для пусковых сборок SIRIUS 3RV2/3RT2

Принадлежности для пусковых сборок SIRIUS 3RV2/3RT2 предназначены:

- для системы сборных шин 60 мм 8US, медные шины в соответствии с DIN 46433,
- шириной от 12 до 30 мм, толщиной 5 и 10 мм,
- а также для специального профиля до 1600 A.

	Описание	Длина	Ширина	DT	Номер для заказа www.siemens.com/product?номер для заказа	PU (UNIT, SET, M)	PS / P. unit
		мм	мм				
	Соединители сборных шин						
 8US1921-2BE00	20 × 5 мм, 20 × 10 мм, 25 × 5 мм, 25 × 10 мм, 30 × 5 мм, 30 × 10 мм	40	--	2	**8US1921-2BE00**	1	6 шт.
 8US1921-2BF00	12 × 5 мм, 12 × 10 мм, 15 × 5 мм, 15 × 10 мм, 20 × 5 мм, 20 × 10 мм	55	--	2	**8US1921-2BF00**	1	12 шт.
	Монтажные рейки (35 мм)						
	Пластиковая монтажная рейка с крепежными винтами	--	45	2	**8US1998-7CB45**	1	10 шт.
	Пластиковая монтажная рейка с крепежными винтами	--	54	2	**8US1998-7CB54**	1	10 шт.
	Пластиковая монтажная рейка с крепежными винтами	--	72	2	**8US1998-7CB72**	1	10 шт.

11

© Siemens, 2019

Принадлежности

	Описание	Длина	Ширина	DT	Номер для заказа www.siemens.com/product?номер для заказа	PU (UNIT, SET, M)	PS / P. unit
		мм	мм				
	**Фиксатор** NEW Для перемещения, фиксирует устанавливаемые через переходник устройства на переходнике • Для переходников 45 мм	--	45	5	**8US1998-1DA45**	1	10 шт.
	• Для переходников 54 мм	--	54	5	**8US1998-1DA54**	1	10 шт.
	**Соединительный элемент** Соединяет переходники и держатели устройств	--	--	2	**8US1998-1AA10**	1	50 шт.
	**Промежуточная вставка** Фиксирует отходящую линию на переходнике для сборных шин	--	--	2	**8US1998-1BA10**	1	50 шт.
	Набор для уменьшения вибраций и ударов			2	**8US1998-1CA10**	1	2 шт.
	**Боковой модуль** Для увеличения ширины переходников и держателей устройств одинаковой длины	200	9	2	**8US1998-2BJ10**	1	10 шт.

Количество в заказе должно быть равно или кратно минимальной партии (PS / P. unit)
Рекомендованные цены, возможны надбавки при увеличении стоимости металлов

Текст документа может быть изменен без уведомления.
Описания или рабочие характеристики, представленные в настоящей брошюре, на практике могут не соответствовать приведенной выше информации или могут быть изменены в процессе дальнейшей разработки продуктов. Обязательства по указанию соответствующих характеристик продуктов имеют силу только в случае, если они четко оговорены при заключении договора.

Все права защищены.

Все наименования продуктов являются торговыми марками компании «Сименс» или других поставщиков, и их использование третьими лицами для собственных нужд может нарушать права соответствующих правообладателей.

© Siemens, 2019

ООО «Сименс»

115184, Россия, Москва,
ул. Большая Татарская, д. 9

info.ru@siemens.com

www.siemens.ru/smart-infrastructure