SIEMENS
Ingenuity for life

Religador Modular Compacto (CMR)

Inteligente. Compacto. Auto-alimentado por tensão

siemens.com/compact-recloser

Oferecendo o menor custo de propriedade para locais que exigem aplicações fundamentais de proteção e manobra.

O CMR aborda a proteção da distribuição de linhas aéreas de uma nova maneira. Seu design único fornece proteção fundamental e recursos de monitoramento para aplicações de religadores multifásicos. Sem exigir fonte de alimentação auxiliar, é adequado para redes urbanas e rurais. O sistema possui um controlador integrado na parte superior do pólo, eliminando a necessidade de um cubículo de controle separado e cabeamento associado. Configuração, instalação, operação intuitiva e acesso sem fio garantem máxima segurança e usabilidade do operador. Totalmente classificado para sistemas de tensão de até 27 kV, o CMR é projetado para oferecer uma vida útil ininterrupta de 25 anos[a]. Este religador controlado eletronicamente apresenta-se como a opção mais econômica do mercado.

Características Principais

Sistema autoalimentado totalmente integrado:

- Fonte de alimentação usando tensão de linha
- Bateria recarregável para energia reserva
- Interruptor a vácuo com atuação magnética
- Relé de proteção e controlador integrado
- Agrupamento multifásico sem atraso de tempo

Inteligente

- Conectividade sem fio
- Ferramentas de configuração simples e intuitivas
- Referência de tempo GPS
- Medição de tensão e corrente
- Indicação de passagem de falta (FPI)
- Registro de eventos abrangente
- Gama completa de curvas TCC
- Capacidade SCADA (futuro, com adição de unidade de controle remoto montado no poste)

Compacto

- Peso leve: 85 kg (modelos trifásicos)
- Simples e rápido de instalar

Este sistema inteligente e totalmente integrado torna obsoletos os gabinetes de controle montados em postes, cabos de conexão e auxiliares fornecidos; resultando em menor custo de investimento e um ROI mais rápido.

Entre em contato conosco para obter mais informações via fusesaver.au@siemens.com

Classificações do religador compacto

Com ensaios de tipo de acordo com a IEC 62271-111/IEEE C37.60

Descrição da classificação					Modelo[b]
Tensão nominal máxima	kV	12	17,5	27	27
Tensão nominal suportável à frequência-industrial –seco	kV	28	50	60	60
Tensão nominal suportável de impulso atmosférico	kV	95	110	125	150

Parâmetros da unidade de manobra		Classificações
Frequência nominal	Hz	50/60
Corrente nominal contínua	A	630 (800[c])
Corrente nominal suportável de curta-duração	kA	12,5
Corrente nominal suportável de pico	kA	32,5
Duração nominal de curto-circuito	s	3
Corrente nominal de interrupção simétrica	kA	12,5
Corrente nominal simétrica de estabelecimento	kA	12,5
Sequência de operação nominal		O - 0,3s - CO - 2s - CO - 2s - CO
Tempo de Interrupção	ms	<50 ms
Corrente nominal de interrupção do carregamento de linha	A	5
Corrente nominal de interrupção do carregamento do cabo	A	25
Número mínimo de operações com corrente de curto-circuito		70
Número mínimo de operações de interrupção sob carga em corrente nominal / operações mecânicas		10.000
Classificação IP		67

Condições Ambientais	Classificações
Faixa de temperatura operacional	–40[d] a +55°C
Umidade	0 a 100%
Altitude máxima	4.000m[e]
Classe de poluição	Muito Alto

(a) Exclui as substituições periódicas de bateria a cada oito anos.
(b) O modelo correto deve ser selecionado para a tensão do sistema aplicável (o modelo de 27kV não pode ser usado em uma rede de 12kV).
(c) Aplicável com temperatura máxima de 40 °C.
(d) Os intervalos de religamento devem ser estendidos a temperaturas abaixo de –35°C.
(e) Correção exigida acima de 1.000m.

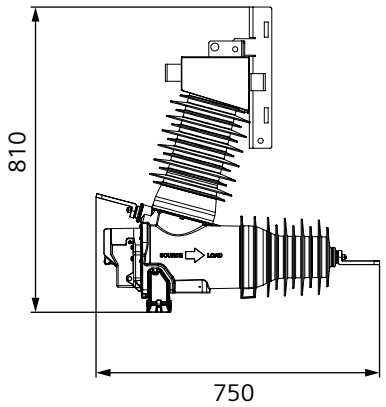

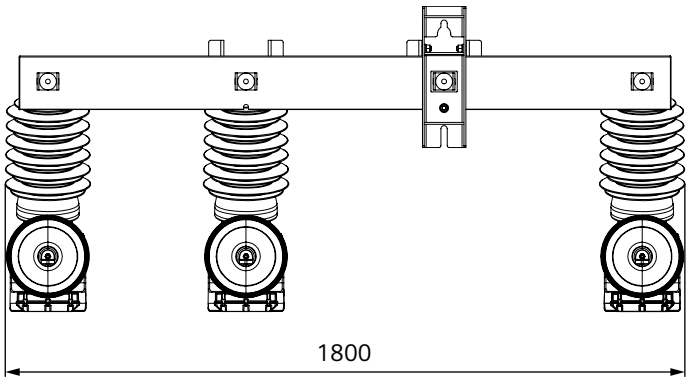

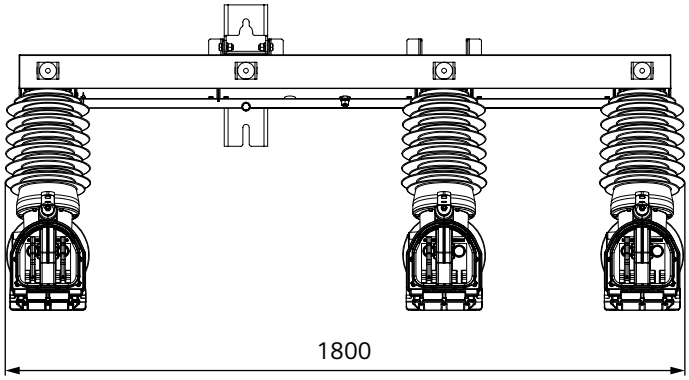

Dimensões estão em milímetros

ISO 9001
AS/NZS 4801
OHSAS 18001
ISO 14001
BUREAU VERITAS
Certification

As informações técnicas podem estar sujeitas a alterações © 2020 Siemens. Todos os direitos reservados.reserved.